KRALJEVINA JUGOSLAVIJA

UPRAVA ZA ZAŠTITU INDUSTRIJSKE SVOJINE

KLASA 17 (2) IZDAN 1 DECEMBRA 1935

PATENTNI SPIS BR. 11924

Naamlooze Vennootschap Machinerieen — en Apparaten Fabrieken,

Utrecht, Holandija.

Hladnik.

Prijava od 6 oktobra 1934. Važi od 1 marta 1935.

Traženo pravo prvenstva od 6 oktobra 1933. (Nemačka).

Pronalazak se odnosi na hladnik, kakav se upotrebljava u domaćinstvu, u gostionicama ili t. sl. koji se odlikuje time što se hlađenje može preduzimati po izboru prirodnim ledom ili pomoću tako zvanog suvog leda (presovanog snega ugljene kiseline) ili pak pomoću mehanički proizvedene hladnoće. Osim toga je predviđena mogućnost, da se pri radu suvim ledom kao i pri hlađenju pomoću kakve mašine za hlađenje u hladniku proizvodi led.

Ovo izvođenje hladnika ima pored koristi, da on svagda može biti prilagođen prema prilikama uslovljenom načinu rada, još i tu korist, da korisniku hladnika omogućuje, da sebi može nabaviti najpre hladnik sa na primer priborom za rad prirodnim ledom, što zahteva srazmerno malu uloženu sumu, i da sebi tek kasnije dokupi skuplji pribor mašine za hlađenje. On može na ovaj način da izbegne veliki izdatak odjednom, a pri tome ima odmah od početka hladnik spreman za upotrebu. Za proizvođača hladnika ovo izvođenje ima tu korist, da on znatno može smanjiti broj hladnika na skladištu.

Da bi se hlađenje moglo preduzimati po izboru pomoću pomenutih sredstava, hladnik po pronalasku sastoji se iz jednog po sebi poznatog dobro za toplotu izolisanog sanduka sa spreda postavljenim vratima, u čijoj je tavanici predviđen otvor, preko, odnosno u koji se postavlja sanduk za prijem prirodnog leda ili sanduk, koji je namenjen za prijem suvog leda ili pak sanduk, koji sadrži mašinu za hlađenje.

Na priloženom nacrtu je predstavljen jedan takav hladnik, i to sl. 1 pokazuje sam hladnik bez pribora, sl. 2 pokazuje umetak za rad prirodnim ledom, sl. 3 pokazuje dodatak za rad suvim ledom, sl. 4 pokazuje hladnik odozgo postavljenim sandukom za suvi led i sl. 5 pokazuje pribor mašine za hlađenje.

Hladnik se sastoji iz sanduka 1 sa vratima 2 u prednjem zidu. U tavanici je predviđen otvor 3, u koji se smešta pribor koji je određen za svagda željeni rad.

Sl 2 pokazuje pribor, za rad hladnika prirodnim ledom, koji se sastoji iz limanog sanduka 4 sa proširenim poklopcem 5 na otvaranje. Na prednjem zidu je predviđena pokretna cev 6 za isticanje vode od topljenja.

Din. 30.—

U sl. 3 pokazani pribor za rad suvim ledom sastoji se iz jednog dobro izolisanog sanduka sa cilindričnim šupljim prostorom, u koji se po uklanjanju spreda postavljenog poklopca 7 unosi cilindar suvog leda. Šuplji prostor je dole zatvoren rešetkastim dnom 8, na koje se priključuje šaht 9, koji strči u hladnik. U ovaj šaht može po uklanjanju prednjeg poklopca 10 biti uvučen sud 11 sa vodom da bi se proizvodio led. Radi regulisanja toplote u hladniku je u šahtu iznad suda za umetanje postavljeno prigušno krilo 12 koje više ili manje zatvara presek šahta, i koje spolja može biti podešeno pomoću ručice 13, koja se kreće preko izvedene skale.

Pribor za rad hladnika pomoću mašine za hlađenje pokazuje sl. 5. On se sastoji iz jedne osnovne ploče 14, koja se umešta u udubljenje 3 poklopca hladnika i koja gore nosi kompresor 15, pogonski motor 16 i hladnik 17 za komprimovano sredstvo za hladnoću. Ispod ploče 14 je postavljen isparivač 18, koji strči u hladnik i na poznat način je udešen za prijem suda 19 na umetanje radi proizvođenja leda.

Patentni zahtevi:

1) Hladnik, naznačen time, što u svome spoljnom zidu ima otvor (3) za, po izboru, prijem suda (4, 5) za veštački led, ili pak za prijem suda sa suvim ledom, ili pak za prijem hladnog dela mašine za proizvođenje hladnoće.

2) Hladnik po zahtevu 1, naznačen time, što je dodatak koji je predviđen za rad suvim ledom snabdeven šahtom (9), koji od suda za suvi led vodi u hladnik.

3) Hladnik po zahtevu 1 do 2, naznačen time, što je u šahtu (9) pribora za suvi led postavljeno prigušno krilo (12), koje se može podešavati.

4) Hladnik po zahtevu 1 do 3, naznačen time, što je u šahtu (9) pribora za suvi led postavljen sud (11) na umetanje, koji se može uvlačiti, i koji služi za proizvođenje leda.

Fig 1

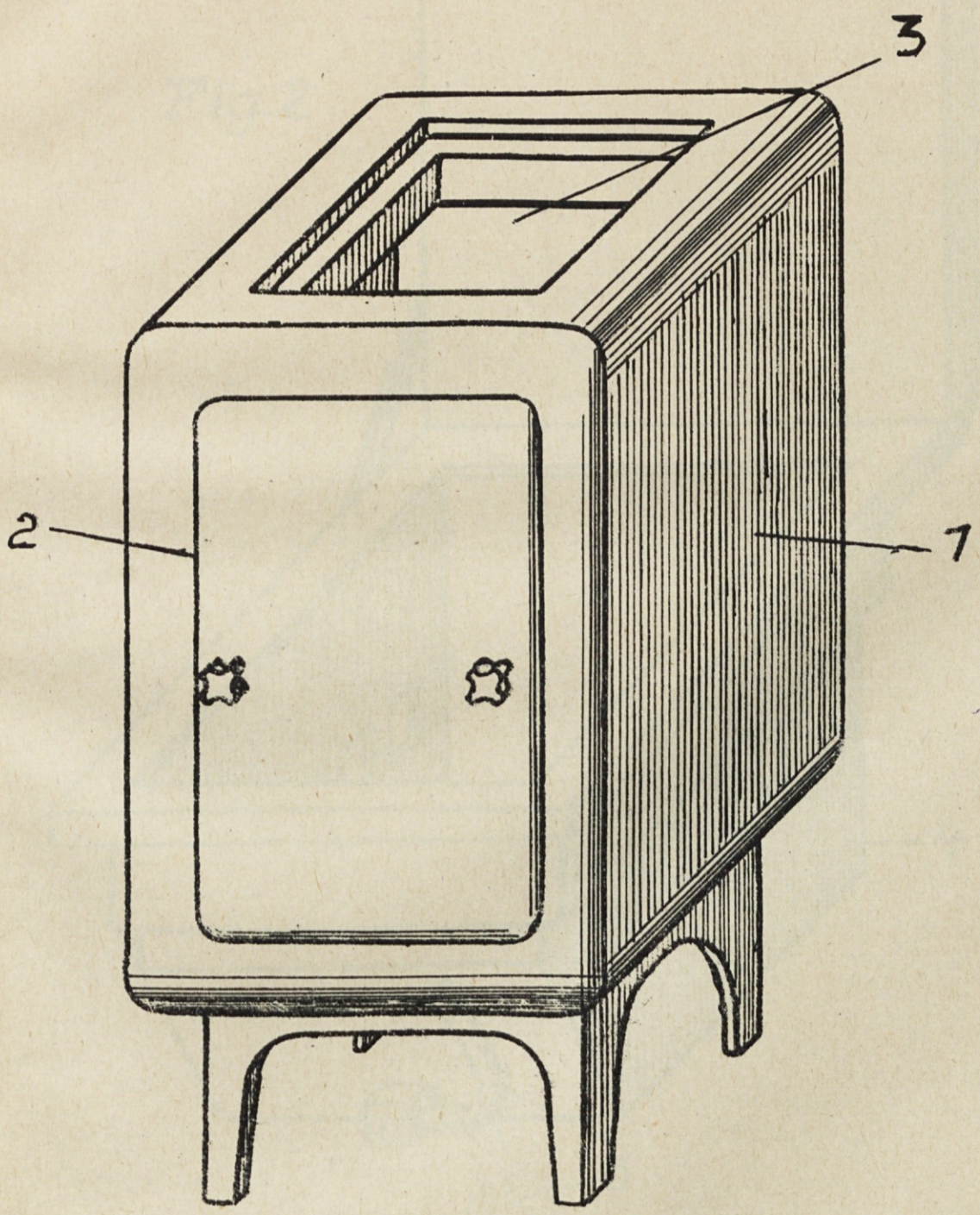

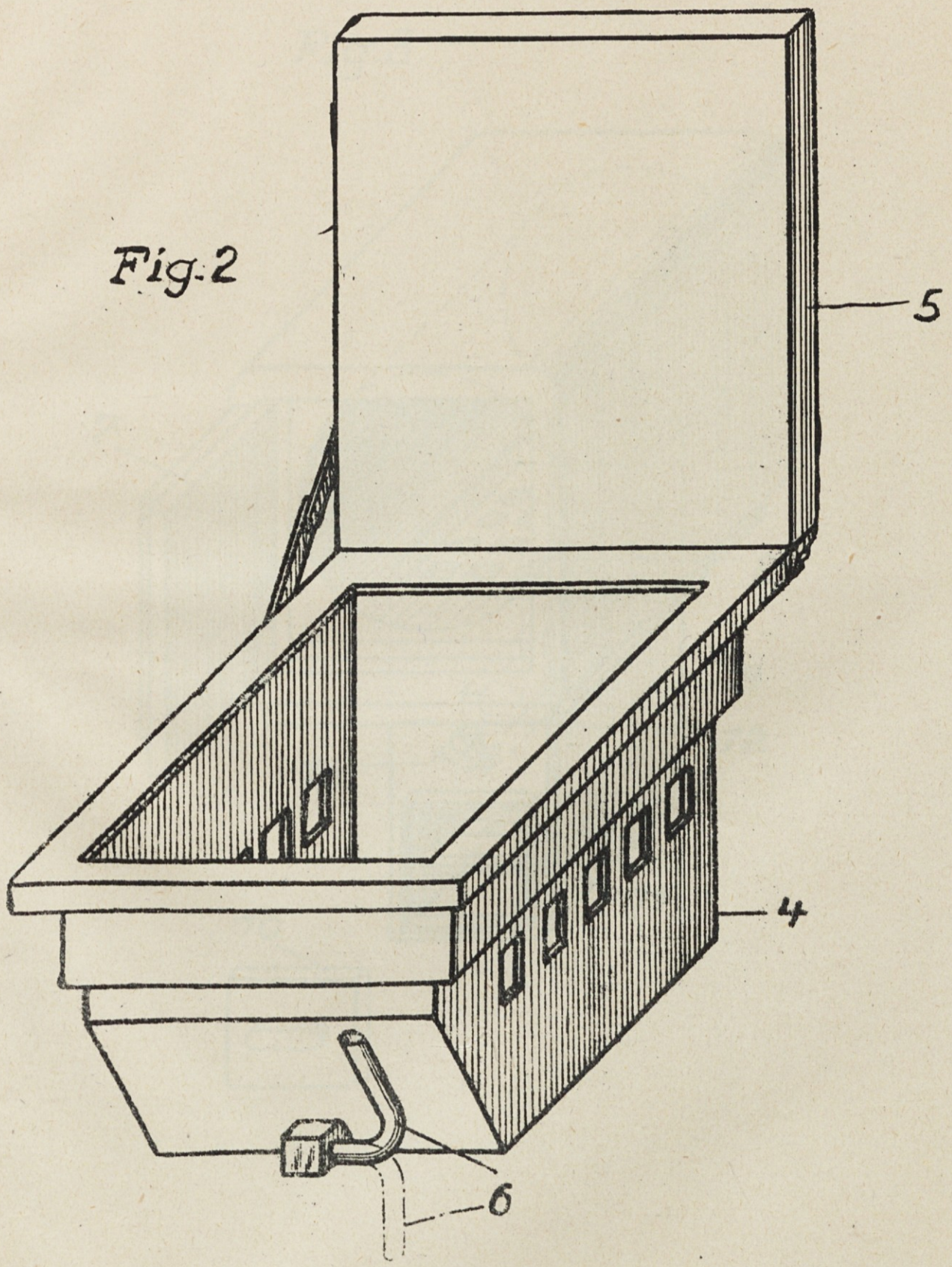
Fig. 2
5
4
6

Fig. 3

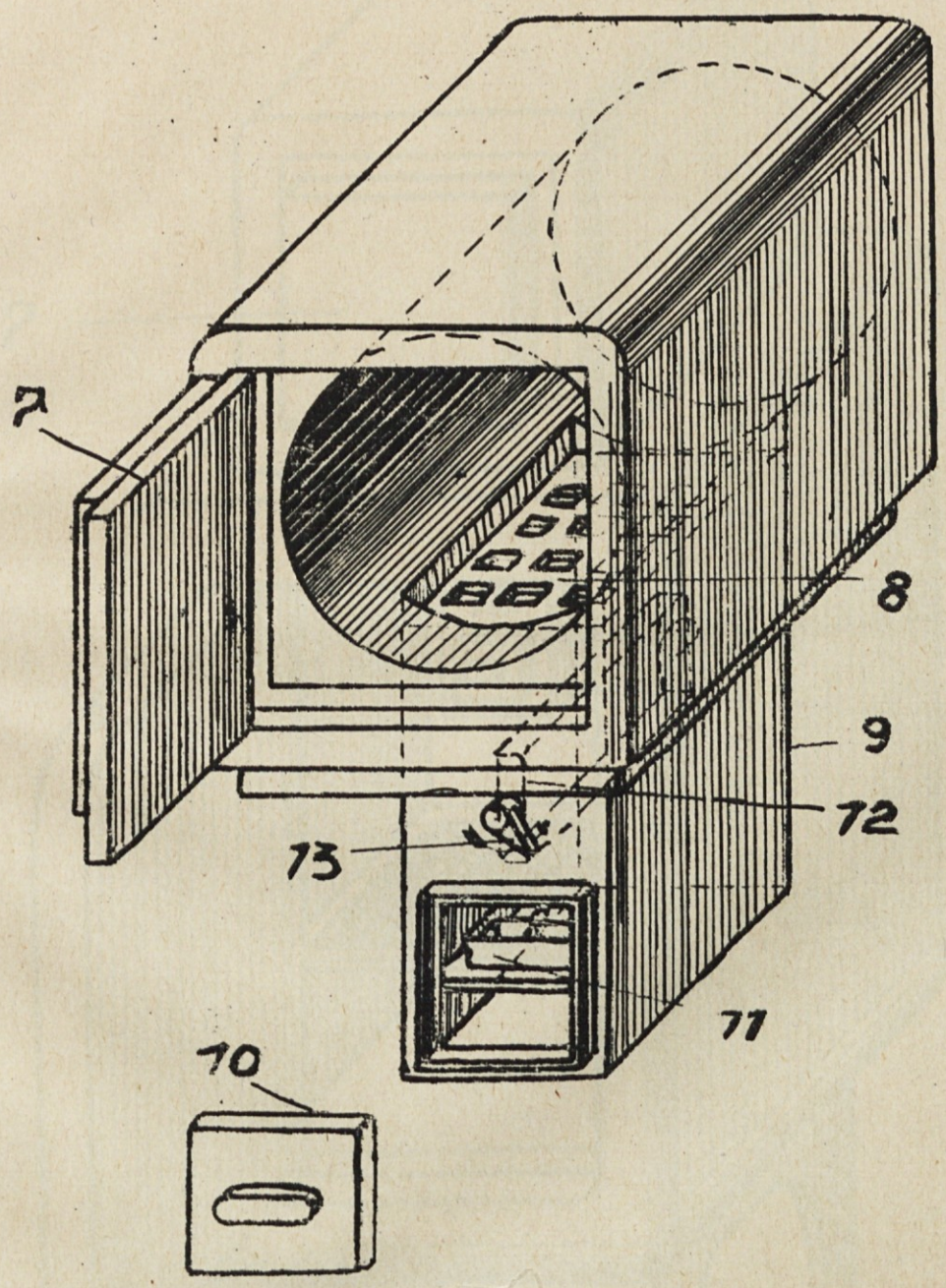

Fig. 4

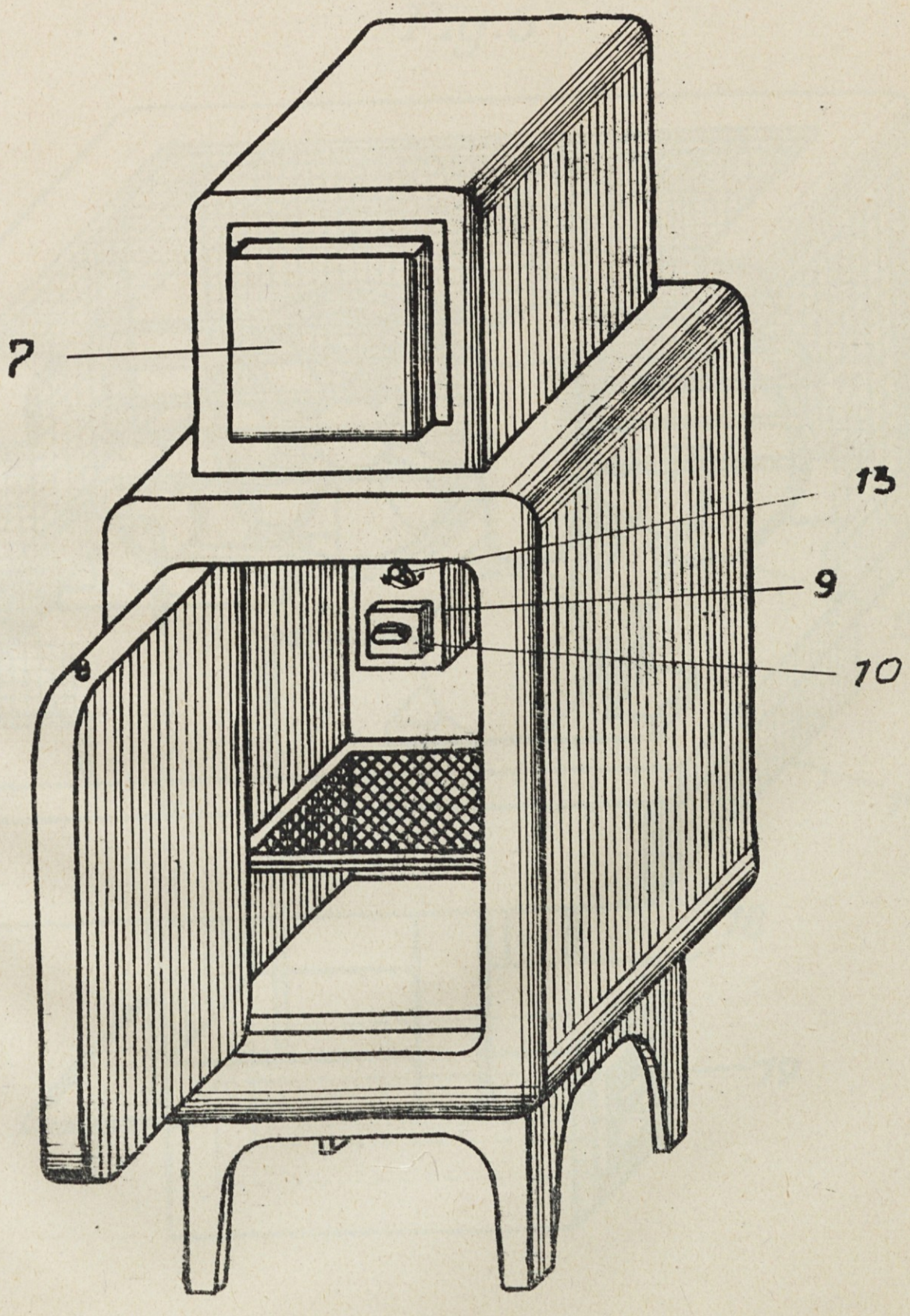
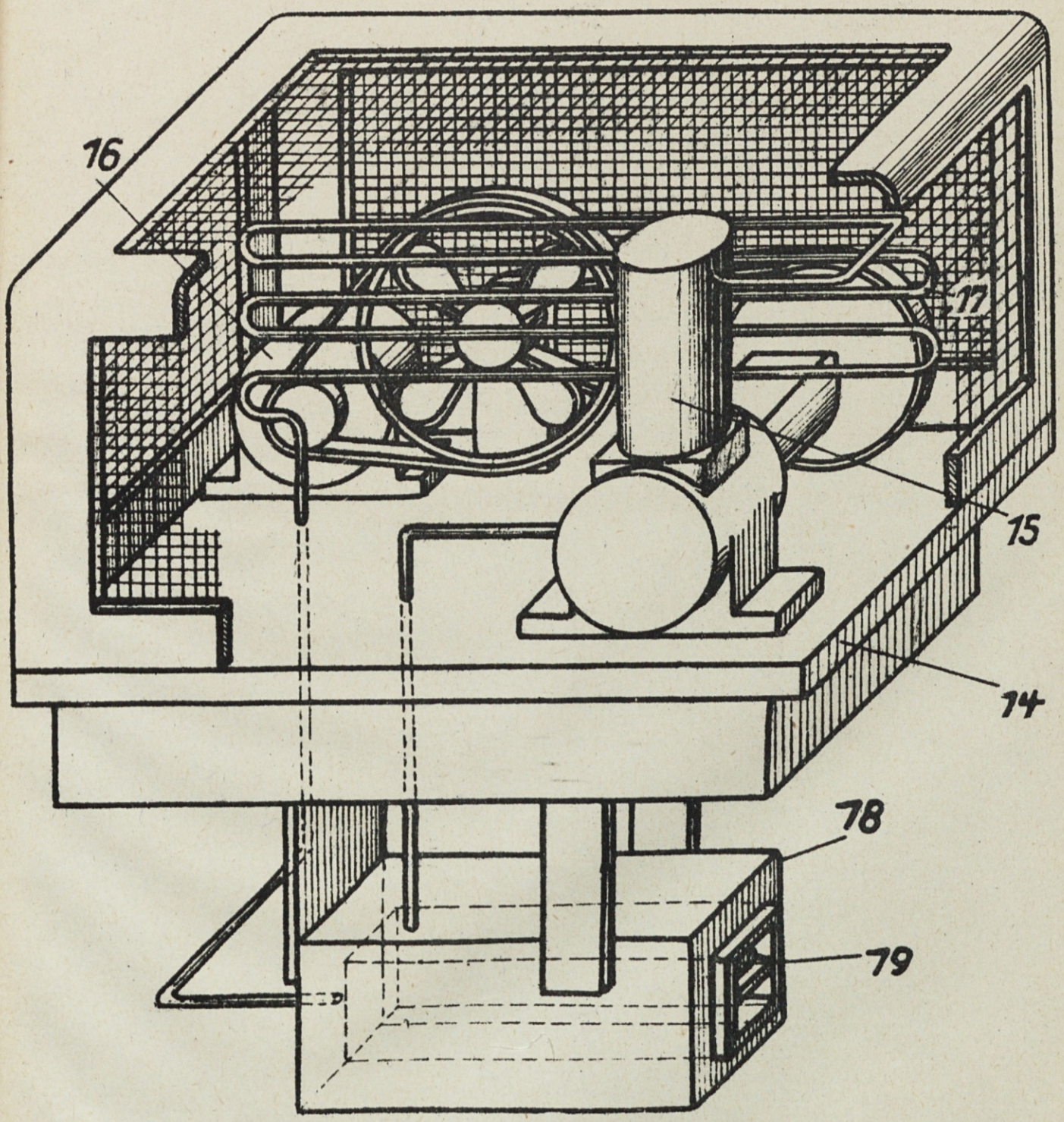
Fig. 5