# KRALJEVINA JUGOSLAVIJA

UPRAVA ZA ZAŠTITU INDUSTRISKE SVOJINE

Klasa 86 (2) Izdan 1. Marta 1930.


# PATENTNI SPIS BR. 6806


**Walter Nikolet, Leipzig, Nemačká.**


Postupak tkanja.


Prijava od 24. oktobra 1928. Važi od 1. avgusta 1929.

Traženo pravo prvenstva od 24. oktobra 1927. (Nemačka).


Poznat je jedan postupak tkanja, kod kog je jedna od dve povučice pod uglom uvedena u drugu, a pri ukrštavanju povučica obrazuju se dva zeva, koji leže jedan za drugim, u koje se istovremeno ili u jedan pa odmah u drugi unose potke, od kojih se najpre zbija potka prednjeg zeva, pa pošto se zevovi premeste, zbije se potka zadnjeg zeva. Niti od obe grupe povučica sprovedene su kroz ušice, predviđene u zupcima na svakom brdu za obrazovanje zeva. Brda za obrazovanje zeva pokreću se gore i dole. Zbijanje potki vrše brda, koja se kreću tamo i ovamo. Unošenje potke u prednji i zadnji zev može da se izvede na najrazličitije načine. Ali preimućstveno je da se potka, koja treba da se unosi u zadnji vev iza oba brda za zev, odmotava sa nepokretnog kalema i da se utkiva pomoću vođice za konac, koja leži u otvorenom zevu i koja se pokreće tamo i ovamo upravno na povučice. Potka, koja se unosi u zadnji zev ide sa ruba tkiva najpre paralelno sa povučicom sa strane iste do ukrštanja povučica pa onda iza ukrštanja ide pod uglom prema povučicama ka vodiljnom čunku. Taj kosi položaj zadnje potke prema povučicama vrlo je nepovoljan za dejstvo brda za zbijanje. Radi toga treba prema ovom pronalasku da se nameste sa strane povučica dovodnici, koji zahvataju zadnju potku poslje unošenja uz sam vodiljni čunak, i vuku je napred. Ali tek je onda moguće da se potka celom svojem dužinom dovede iz svog kosog položaja u položaj upravno na povučice, kad je zadnja potka zategnuta. Ali sredstvima kojima se služi poznati postupak ne može se postići zatezanje zadnje potke. Ako zadnja potka nije dovoljno zategnuta, onda se dejstvom dovodnika postiže samo to, da zadnja potka leži u luku (savijena) između povučica. U takvom slučaju da brdo za stezanje ne zahvati potpuno potku koja leži savijena, pa delovi potke zaostanu iza brda za zbijanje. Taj deo potke koji leži iza brda za stezanje sprečava pri narednom premeštaju brda obrazovanje čistog zeva. Za besprekoran rad je potrebno da cela potka leži uvek ispred brda za stezanje i da je po mogućstvu zategnuta. To treba prema ovom pronalasku da se postigne na prost način time, šlo se brda za zev pokreću jedno od drugog pa propuste zadnju potku da prođe između njih, dok vodiljni čunak za zadnju potku još nije dovršio svoj put. Daljnim kretanjem vodiljnog čunka zateže se potka, koja kao što je već rečeno ide od ruba tkiva paralelno sa povučicama a iza tačke ukrštanja ide od ove koso ka vodiljnom činku pri obrazovanju jednog ugla, tako da potka ide zategnuta od ruba tkiva, ležeći koso prema povučicama, do vodiljnog čunka. Da bi se za svaki slučaj i za vreme dejstvovanja dovodnika držala zategnuta zadnja potka, i da se zategnuta dovede pred brdo za stezanje, izvodi vodiljni čunak za vreme dejstvovanja dovod-

nika još daljnje kretanje u stranu, tako da potku zatežu istovremeno i vodiljni čunak i dovodnik. Kod izvesnih okolnosti može se ostaviti vodiljni čunak da stoji nepomično za vreme dok se kreće dovodnik i da se stavi u dejstvo neka naročita naprava za zatezanje, na pr. neka opruga, dok radi dovodnik.

Na crtežu je ovaj postupak predstavljen šematski na slikama 1—3. Slike 4 i 5 pokazuju jedan drugi oblik izvođenja, dok slike 6—8 predstavljaju pomoćnu napravu za izvođenje ovog postupka.

Brojkama 3 i 4 označene su obe grupe povučica, koje su provučene kroz rupice u šiljcima na brdima 5, 6, za zev, i nameštene su tako, da one prave iza brda 5, 6 međusobno jedan ugao. Oba brda 5, 6 za zev pokreću se periodično jedan ka drugom i jedan od drugog. Kad su oba brda 5, 6 razvučena onda je ugao, koji prave grupe povučica, otvoren od ruba tkiva (sl. 2). Kad se oba brda 5, 6 za zev pokreću jedan ka drugome, onda se ukrštavaju povučice 3, 4, pri čemu ugao, koji neprestano obrazuju povučice 3, 4 ima svoje teme u tački ukrštavanja povučica, koja leži iza brda 5, 6. U oba zeva, koji su obrazovani na taj način, unose se potke 9 i 11. Radi prostoće pretpostavićemo da se unošenje potke 9 u prednji zev vrši pomoću nekog čunka. Unošenje potke 11 u zadnji zev vrši se pomoću vođice 18 iz nepomičnog kalema 16. Sama vođica 18 za potku može da ima proizvoljan oblik, u ovom slučaju sastoji se ona iz jedne ušice, koja se pomoću nekog užeta ili lanca vodi u usečenoj cevi 18a. Radi naročite vrste ovog postupka tkanja može ta vodiljna cev za zadnji čunak da ostaje neprestano u zadnjem zevu, koji je uvek otvoren. Kad vođica 18 unosi potku 11 ide potka od ruba tkiva izvan povučica približno paralelno s njima ka ukrstnoj tački iza brda 5,6 za zev, a odatle ide koso prema povučicama ka vođici 10. Sa obe strane povučica predviđena je iza cevi 18a po jedna pokretna poluga 19, koja je na kraju obrazovana kukasto, a od kojih se uvek jedna, pošto je vođica 18 prošla pored nje, pomakne, pa pri tome zahvati iza ušice potku 11 pa je dovede rubu ikiva u područje brda 10 za stezanje. Kad bi se oba brda 5, 6 za zev pokretala jedno od drugog tek pošto se zaustavi vodiljni čun 18 i pri tome zaširili ukrštanje, onda bi potka 11 sasvim labavo ležala u zevu, pa je poluga 19 nebi zategnutu dovela napred, nego bi se potka samo postavila u oblik luka. Zbog tog razloga udešena su kretanja brda 5, 6 za zev i vodiljnog čunka 18 tako, da se brda za zev kreću jedno od drugog, dok se vodiljni čun 18 nalazi još u kretanju. Dakle onda može potka da prođe između brda 5, 6 za zev. Pri daljnjem kretanju vodiljnog čunka 18 najpre se ukine ugao, koji je do sad bio obrazovan na ukrstnoj tački (sl. 1) pa se potka zategne, tako da ona od ruba tkiva ide u pravoj liniji ali koso prema povučicama ka vodiljnom čunku (sl. 2). Da bi se također pri kretanju dovodnika 19 napred, potka držala neprestano dalje zategnuta, pokreće se vodiljni čunak 18 i posle, pošto je poluga 19 zahvatila potku, sve dok dovodna poluga 19 ne postigne svoj krajnji položaj i dok ne dovede potku u područje brda za stezanje (sl. 3). Onda nailazi brdo 10 za stezanje na zatednutu potku, tako da nastaje besprekorno tkanje, kad se ne želi ili kad nije moguće daljnje kretanje vodiljnog čunka 18 pošto dovodnik 19 zahvata potku, može da se dovede u dejstvo neka naročita naprava za zatezanje, na pr. neka opruga, koja dejstvuje za vreme kretanja dovodnika 19. Razdvajanje brda 5, 6 za zev može da se izvodi, dok se vodiljni čun 18 nalazi još u zevu (sl. 1—3) ili pak tek onda, pošto ona već prođe kroz zev (sl. 4, 5). U koliko docnije nastaje razdvajanje brda 5, 6 za zev, u toliko je veći put koji mora da pravi vođica 18 izvan umetanja potke. Ali ako se brda 5, 6 za zev suviše rano razdvoje, onda postoji opasnost, da potka 11 suviše rano skoči napred, pa da delimično naiđe u putanju brda za stezanje, koje se posle stezanja prednje potke vraća natrag, koji je onda kroz povučice pritisne na niže i tako, da sprečava naredno obrazovanje čistog zeva.

Kao što se lako može razumeti, dokle god potka 11 leži od ruba tkiva do vođice 17 pod uglom, ona prilično zateže ukrstnu tačku, što bi moglo da prouzrokuje kidanje potke 11 ili spoljašnih niti u povučicama. Da bi se to sprečilo, smašteni su na brda 5, 6 zaštitni limovi. Jedan drugom okrenuti rubovi zaštitnih limova, koji leže na jednoj strani, kod brda 5 i brda 6, tako su obrazovani koso, da oni idu približno paraleno sa nitima 3, 4 povučica, koje idu od brda za zev do vratila, kad su one ukrštene. Ali rubovi tih zaštitnih limova, idu nešto više u nazad prema rubu tkiva, nego li niti povučica tako, da se, kad su povučice 3, 4 ukrštene, potka ne naslanja na ukrstnu tačku povučica, nego na glatku ivicu zaštitnih limova 20. Kad se razdvoje brda za zev pomera se ukrsna tačka ivica od zaštitnih limova sa ukrsnom tačkom povučica, sve više prema brdima 5, 6 za zev. Pri tome klizi potka 11 uz glatke ivice zaštitnih limova, dok se zaštitni limovi potpuno ne odvoje jedan od drugog. Pošto se ukrsna tačka limova otvara docnije od

ukrsne tačke povučica, može potka 11 slobodno da preskoči napred. Pri tome ona ne dolazi u dodir sa povučicama. Zaštitni limovi 20 mogu da se pomeraju na brdima 5, 6 za zev, tako da se može da menja trenutak uskakanja potke prema prilikama, naročito obzirom na to, u kom trenutku nastaje kretanje brda za zev u odnosu na kretanje vođice 18. Prirodno je, da bi se umesto zaštitnih limova mogle da nameste proste žice ili odgovarajuće druge naprave.

## Patentni zahtevi:

1. Postupak tkanja kod kog se od dve grupe povučica obrazuju dva zeva, koji leže jeda za drugim i u oba se istovremeno unose potke, od kojih se prvo zbije ona iz prednjeg zeva, pa pošto se otvori ukrštavanje zbije se potka iz zadnjeg zeva uz rub tkiva, naznačen time, što kad se unosi potka u zadnji zev pomoću neke vođice za potku sa nekog nepomičnog kalema, jedna od dve, desno i levo od povučica smeštene poluge, pošto vođica za konac pri izlazu iz zeva prođe pored nje, zahvati potku iza vođice, pa je dovede napred u područje brda za zbijanje.

2, Postupak tkanja po zahtevu 1 naznačen time, što se brda za zev razdvajaju jedno od drugog, dok se vođica za potku još nalazi u kretanju, tako da je potka, koja ide od ruba tkiva pod uglom oko brda za zev, do vođice za potku, zategnuta pre nego što je zahvati dovodnička poluga.

3. Postupak tkanja po zahtevima 1 i 2 naznačen time, što vođica za potku ostaje u kretanju i za vreme dejstva dovodničke poluge.

4. Postupak tkanja po zahtevima 1 i 2 naznačen time, što se zadnja potka, za vreme dejstva dovodničke poluge, zateže pomoću naročite naprave na pr. neke opruge.

5. Razboj za izvođenje postupka po zahtevima 1—4 naznačen time, što potka klizi po vođicama, koje su predviđene na krajevima brda za zev, i koje idu paralelno uz pravac ukrštenih povučica, ali se ukrštavaju u izvesnom odstojanju od ukrsne tačke povučica, tako, da one otpuštaju potku tek onda, kad je otvoreno ukrštanje povučica.

6. Razboj za izvođenje postupka po zahtevima 1—5 naznačen time, što kao vođice za potku služe limovi obrazovani trouglasto.

7. Razboj po zahtevu 6 naznačen time, što su vodiljni limovi namešteni tako na brdima za zev, da se mogu pomerati u visinskom pravcu.

8. Razboj po zahtevu 5 naznačen time, što čunak za potku u zadnjem zevu ima vođicu, koja uvek ostaje u tom zevu.

Fig. 1.

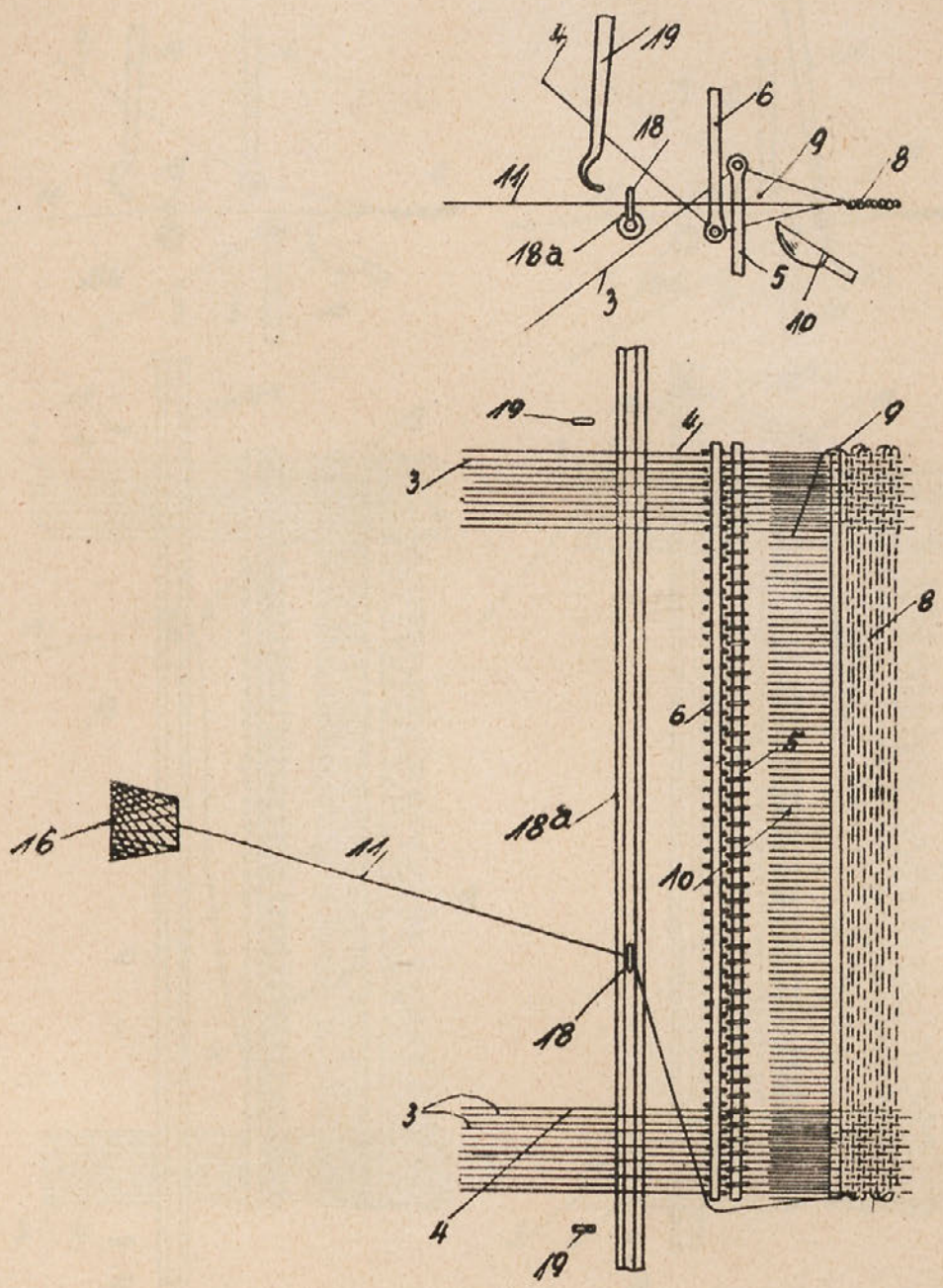

Ad patent broj 6806.

Fig. 2.

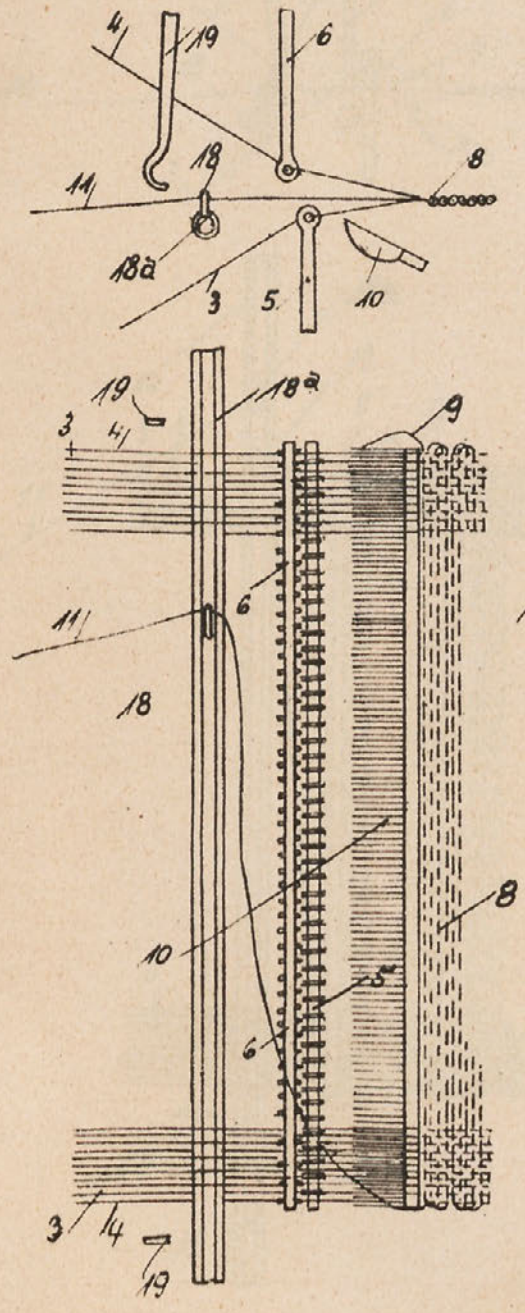


Fig. 3.

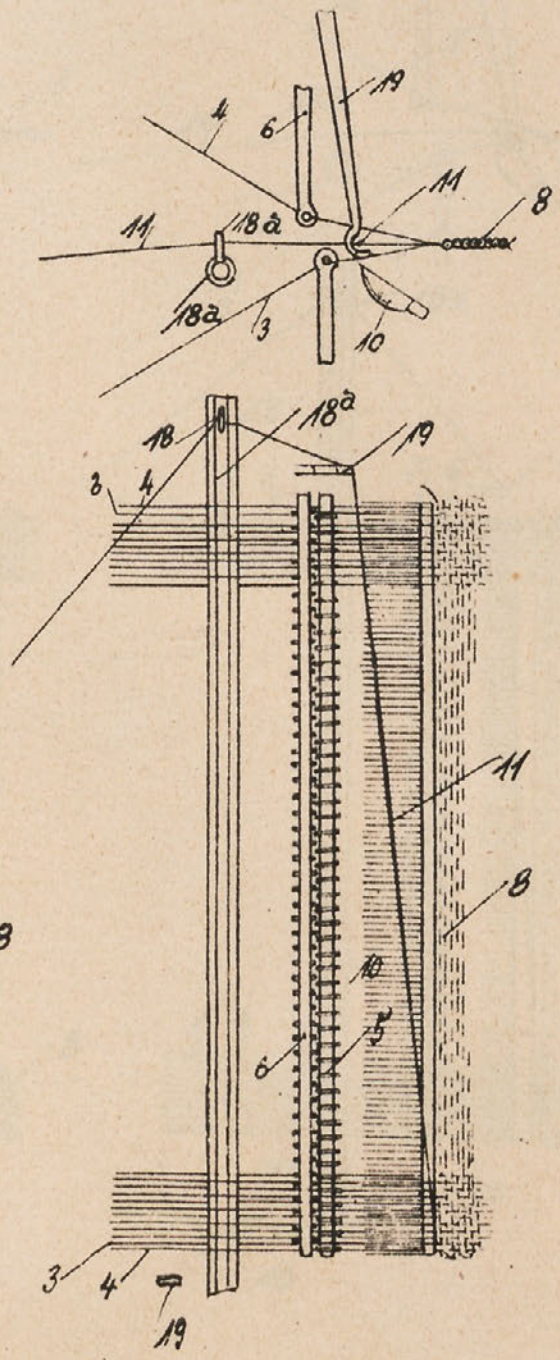

Fig. 4.

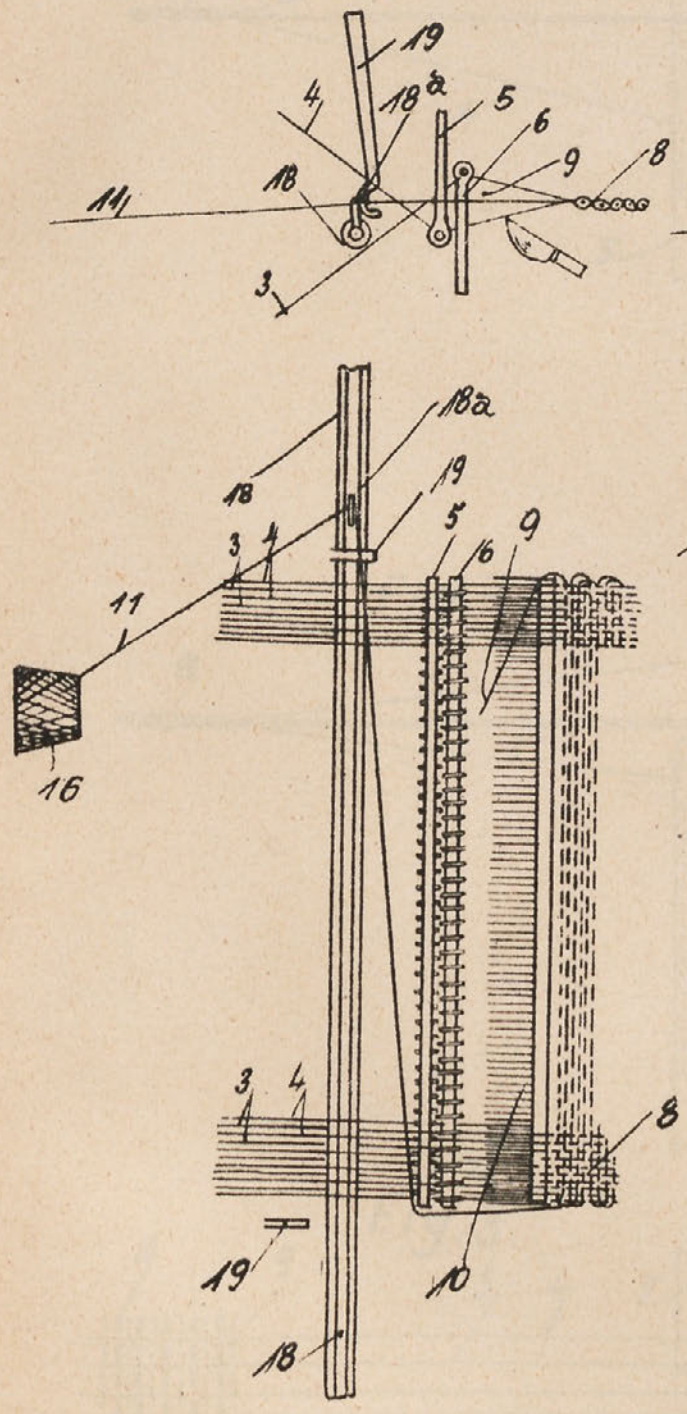
19
4
18a
5
6
9
8
11
18
3
18a
18
19
5
9
3
4
6
11
16
3
4
8
19
10
18

Fig. 5.

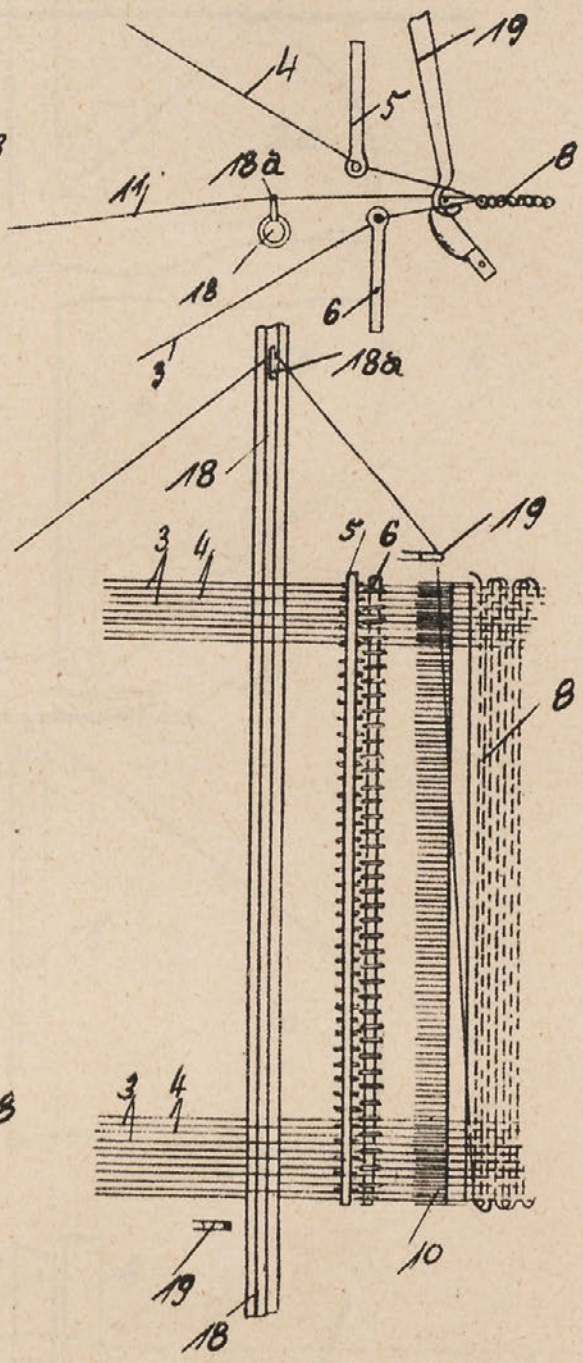
19
4
5
8
11
18a
18
6
3
18a
18
19
3
4
5
6
8
3
4
10
19
18

Fig. 6.

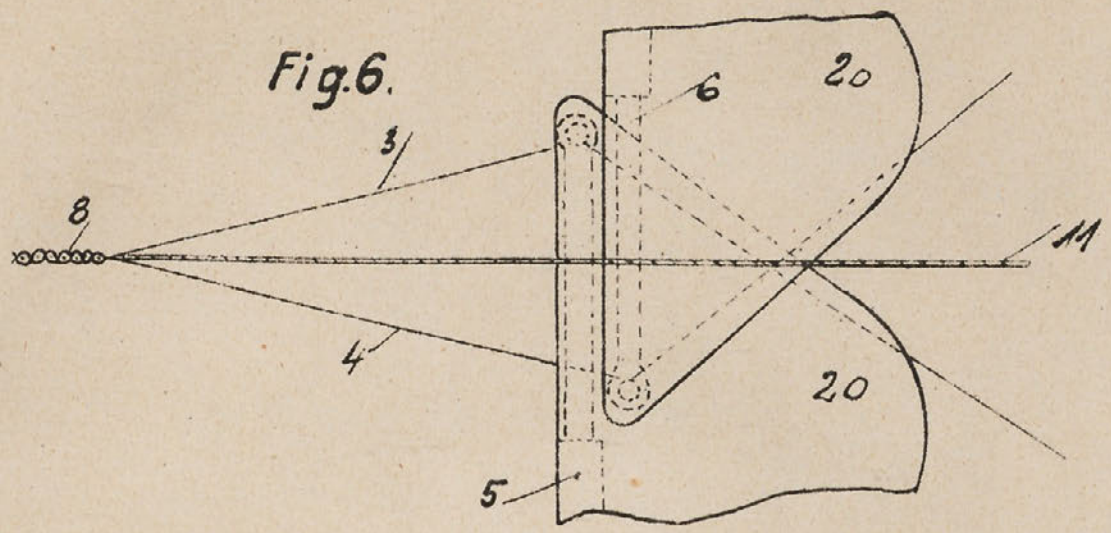


Fig. 7.

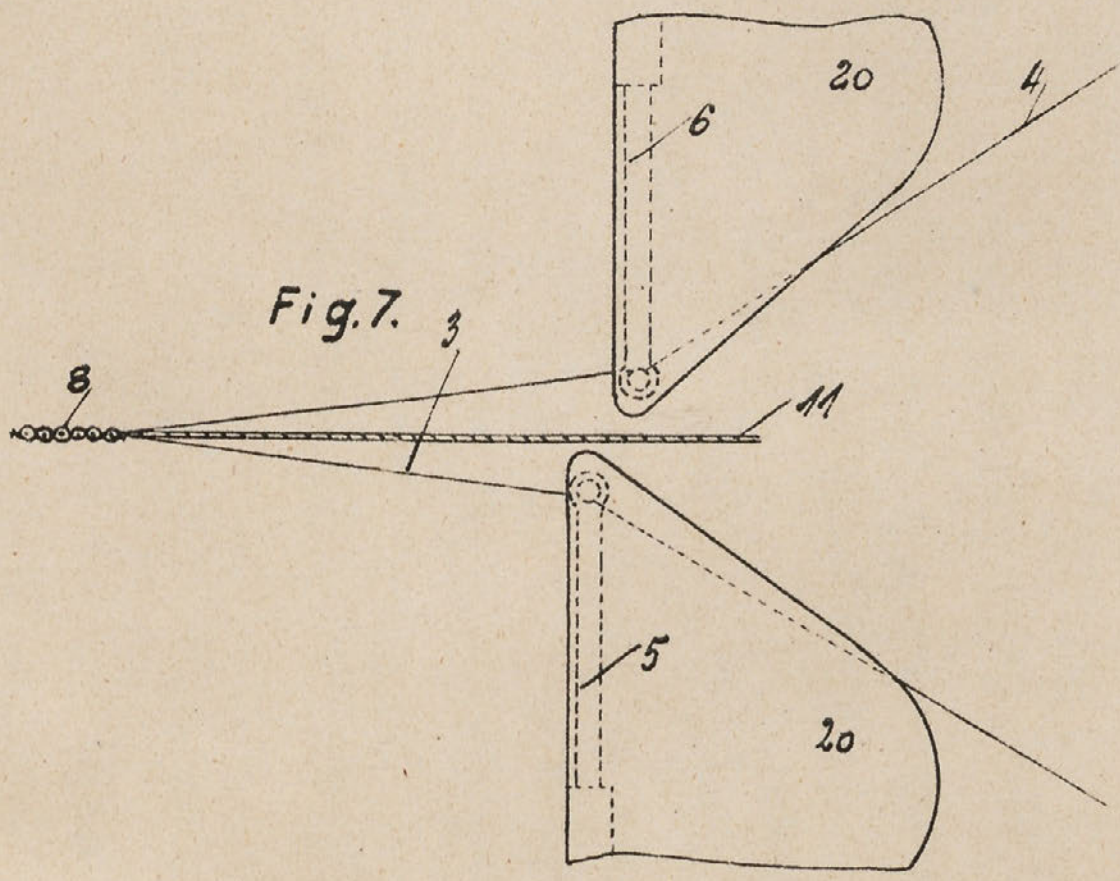

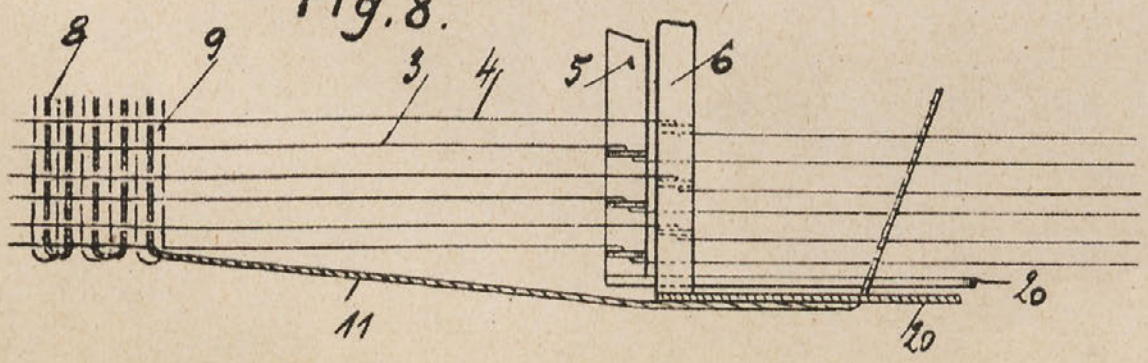
Fig. 8.