ZGORNJE RADVANJE

Bine Kramberger

93 Arheologija na avtocestah Slovenije

ZGORNJE RADVANJE

Naselbinske ostaline in keramične najdbe

Bine Kramberger

Prispevki: Christoph Berthold, Cynthianne Spiteri, Maja Janežič, Tjaša Tolar, Borut Toškan, Nives Ogrinc, Doris Potočnik, Jože Grdadolnik

Uredniški odbor
- Barbara Nadbath, glavna in odgovorna urednica
- Bojan Djurić, strokovni svetovalec
- Tomaž Fabec, pomočnik glavne urednice
- Nives Zupančič, oblikovalka zbirke in likovna urednica
- Vanja Celin, tehnična urednica
- Matija Črešnar, član
- Milan Sagadin, član
- Maša Sakara Sučević, članica
- Katharina Zanier, članica
- Bernarda Županek, članica

Izdajatelj
- Zavod za varstvo kulturne dediščine Slovenije
- Poljanska cesta 40, SI-1000 Ljubljana

Zanj
- Jernej Hudolin, generalni direktor

Avtor
- Bine Kramberger
- Zavod za varstvo kulturne dediščine Slovenije, Center za preventivno arheologijo
- Poljanska cesta 40, SI-1000 Ljubljana
- bine.kramberger@zvkds.si

Ostali avtorji
- Christoph Berthold
- Eberhard Karls Universität Tübingen, Competence Center Archaeometry – Baden-Wuerttemberg (CCA-BW)
- Wilhelmstrasse 56
- DE-72074 Tübingen

- Cynthianne Spiteri
- Eberhard Karls Universität Tübingen, Institut für Ur- und Frühgeschichte und Archäologie des Mittelalters
- Castle Hohentübingen
- DE-72074 Tübingen

- Maja Janežič
- Zavod za varstvo kulturne dediščine Slovenije, Center za preventivno arheologijo
- Poljanska cesta 40, SI-1000 Ljubljana
- maja.janezic@zvkds.si

- Tjaša Tolar
- Inštitut za arheologijo ZRC SAZU
- Novi trg 2, SI-1000 Ljubljana
- tjasa.tolar@zrc-sazu.si

- Borut Toškan
- Inštitut za arheologijo ZRC SAZU
- Novi trg 2, SI-1000 Ljubljana
- borut.toskan@zrc-sazu.si

- Nives Ogrinc
- Institut Jožef Stefan
- Jamova cesta 39, SI-1000 Ljubljana
- nives.ogrinc@ijs.si

- Doris Potočnik
- Institut Jožef Stefan
- Jamova cesta 39, SI-1000 Ljubljana
- doris.potočnik@ijs.si

- Jože Grdadolnik
- Kemijski inštitut
- Hajdrihova ulica 19, SI-1000 Ljubljana
- joze.grdadolnik@ki.si

Recenzentke
- Irena Lazar
- Inštitut za arheologijo in dediščino, Fakulteta za humanistične študije, Univerza na Primorskem
- Titov trg 5, SI-6000 Koper

- Biba Teržan
- Oddelek za arheologijo, Filozofska fakulteta, Univerza v Ljubljani
- Aškerčeva 2, SI-1000 Ljubljana

- Alenka Tomaž
- Inštitut za arheologijo in dediščino, Fakulteta za humanistične študije, Univerza na Primorskem
- Titov trg 5, SI-6000 Koper

Lektorice
- Nina Krajnc (slovenščina)
- Fiona Thompson (angleščina)
- Nives Kokeza (angleščina)

Prevajalka
- Maja Sužnik

Oblikovanje in prelom
- Nives Zupančič

Tehnična priprava publikacije
- Nives Zupančič, Vanja Celin

Terenske fotografije
- Aleš Bizjak, Jan Pesti̇ček

Geodetske izmere
- Marko Milenkovič, Aleš Bizjak

Načrt najdišča
- Mira Strmčnik Gulič, Bine Kramberger, Mihela Kajzer, Stanko Gojkovič, Aleksandra Nestorović, Saša Djura Jelenko, Primož Strgar, Maja Kumprej, Vid Kmetič, Aleš Bizjak, Marko Milenkovič, Grega Gojkovič, Marko Pečovnik

Terenske risbe
- Vid Kmetič, Maja Kumprej

Risbe predmetov
- Bine Kramberger, Anja Hellmuth Kramberger

Računalniška obdelava risb predmetov in postavitev tabel
- Bine Kramberger

Fotografije predmetov
- Davorin Ciglar Milosavljević

Spletna izdaja

Ljubljana, 2021

Vse edicije zbirke Arheologija na avtocestah Slovenije so brezplačne.

http://www.zvkds.si/sl/knjiznica/saas-e-knjige

Vse raziskave je omogočil DARS, d.d.

Kataložni zapis o publikaciji (CIP) pripravili v Narodni in univerzitetni knjižnici v Ljubljani
COBISS.SI-ID 94875907
ISBN 978-961-6990-97-4 (PDF)

Vsebina

1
Uvod **5**

2
Geografski oris prostora **7**

3
Arheološki in zgodovinski oris širše okolice arheološkega najdišča **9**

4
Terenski izvidi izkopavanja **13**
4.1 Metodološki pristop in potek arheološkega izkopavanja 13
4.2 Obdobja poselitev na najdišču 18
4.3 Stratigrafska podoba najdišča 18

5
Naselje iz zgodnje bakrene dobe **34**
5.1 Arhitektura zgodnjeeneolitskega naselja 35
5.2 Keramične najdbe 51
5.3 Sklep 83

6
Poselitev v mlajši železni dobi in prazgodovinska grobova **85**
6.1 Naselbinske ostaline 85
6.2 Keramične najdbe 87
6.3 Sklep 88

7
Poselitev v rimskem obdobju in v zgodnjem srednjem veku **89**
7.1 Rimsko obdobje *Bine Kramberger, Maja Janežič* 89
7.2 Zgodnji srednji vek 89
7.3 Sklep 91

8
Analize **92**
8.1 Radiokarbonske analize 92
8.2 Raziskave zgodnjeeneolitskih svetilk *Nives Ogrinc, Doris Potočnik, Jože Grdadolnik, Bine Kramberger* 101
8.3 Analize vsebine miniaturne keramične stekleničke *Christoph Berthold, Cynthianne Spiteri, Bine Kramberger* 105
8.4 Analize živalskih ostankov *Borut Toškan* 108
8.5 Arheobotanične analize *Tjaša Tolar* 109

9
Zaključek **111**

10
Zgornje Radvanje **114**

11
Literatura **117**

12
Katalog arheoloških ostalin in stratigrafskih enot **131**
12.1 Osnovna stratigrafska slika 131
12.2 Naselbina iz zgodnje bakrene dobe 134
12.3 Poselitev iz mlajše železne dobe 260
12.4 Prazgodovinska žgana grobova 272
12.5 Naselbinske ostaline iz rimskega obdobja 273
12.6 Zgodnjesrednjeveška zemljanka 277
12.7 Novoveške kamnite strukture 278
12.8 Kronološko neopredeljene jame 279

13
Katalog keramičnih najdb **282**
13.1 Naselbina iz zgodnje bakrene dobe 284
13.2 Poselitev iz mlajše železne dobe in prazgodovinski grob 530
13.3 Rimsko obdobje in zgodnji srednji vek 534
13.4 Ornica 538

1 Uvod

Najdišče Zgornje Radvanje (EŠD 28108) je bilo odkrito pri nadzoru med gradnjo zahodne obvozne ceste mesta Maribor leta 2007 (Strmčnik Gulič 2009a). Jedro najdišča je bilo raziskano med 25. 8. 2007 in 29. 9. 2008 na območju velikega krožišča s podhodom za pešce. Investitor in naročnik teh arheoloških raziskav je bila Družba za avtoceste v Republiki Sloveniji (DARS, d. d.). Izkopavanja je izvedel ZVKDS, OE Maribor, pod vodstvom Mire Strmčnik Gulič, potekala pa so pod zunanjim nadzorom Barbare Ravnik Toman, direktorice Gorenjskega muzeja Kranj.[1]

Skupaj je bilo v letih 2007 in 2008 v Radvanju raziskanih okoli 4200 m^2 površine. V strokovni arheološki ekipi so sodelovali Saša Djura Jelenko (Koroški pokrajinski muzej Slovenj Gradec), Mihela Kajzer Cafnik in Stanko Gojkovič (oba z Zavoda za varstvo kulturne dediščine Slovenije), Aleksandra Nestorović in Primož Strgar ter takratni študentje arheologije Maja Kumprej, Marko Pečovnik, Gregor Gojkovič in avtor objave Bine Kramberger. Ročna dela so izvedli večinoma študentje iz Maribora in njegove okolice. Za geodetske izmere sta skrbela najprej Aleš Bizjak in nato Marko Milenković. Vid Kmetič, Darja Črešnar in Maja Kumprej so skrbeli za izrise odkritih arheoloških ostalin. Fotografirala sta jih Jan Pesti̇ček in Aleš Bizjak.

Po končanih terenskih raziskavah je bilo najdišče v tedaj znanem obsegu vpisano v Register nepremične kulturne dediščine (Maribor – Arheološko najdišče Zgornje Radvanje, EŠD: 28108).[2] Že naslednjo leto pa je prišlo okoli 100 m jugovzhodno od območja, raziskanega v letih 2007 in 2008, ob gradnji večjega poslopja do popolnega uničenja dela najdišča še pred izvedbo arheološkega izkopavanja, saj je investitor gradnje stanovanjskega bloka (podjetje AJM) namerno ignoriral odločbo o arheološkem najdišču (Delo 2009a; Delo 2009b; Siol 2009; Dnevnik 2010; RTV SLO 2010; Delo 2011; Strmčnik Gulič 2009b, 6).

Okoli gradbene jame omenjenega stanovanjskega bloka (terenska oznaka RAJM/1) in na območju predvidene gradnje novega stanovanjskega poslopja podjetja AJM (terenska oznaka RAJM/2) so leta 2010 v Radvanju znova potekala izkopavanja. Izvedlo jih je podjetje PJP pod vodstvom Mihe Murka. Na površini skupne velikosti 1600 m^2 so bile odkrite naselbinske ostaline iz zgodnjega in srednjega eneolitika, bronaste dobe in mlajše železne dobe (Murko 2012, 141). Izsledke tega izkopavanja je obravnavala v diplomski nalogi Monika Arh in bodo predstavljeni v samostojni publikaciji (Arh 2012, 12).

Avtor te objave sem se v okviru diplomske naloge in doktorske disertacije ukvarjal z naselbinskimi ostalinami in keramični zbiri z dela najdišča, ki je bil raziskan na območju krožišča v Radvanju (Kramberger 2010a; Kramberger 2010b; Kramberger 2014b). Naselje iz zgodnje bakrene dobe oziroma zgodnjega eneolitika predstavlja v tem delu najdišča daleč največji delež odkritih arheoloških ostalin. Temu naselju pripada približno 99 % vseh keramičnih najdb, odkrit pa je bil tudi večji zbir glajenih in klesanih kamnitih orodij ter ostankov, nastalih ob njihovi izdelavi (slabih 500 kg). Rezultati raziskave keramičnega gradiva so bili že večkrat predhodno objavljeni (Strmčnik Gulič 2009a; Kramberger 2010a; Kramberger 2014a; Kramberger 2015a; Kramberger 2015b; Kramberger *et al.* 2020) in predstavljeni;[3] v tej publikaciji jih objavljamo v celoti. Objavljeni so tudi terenski izvidi, analize živalskih in rastlinskih ostankov, rezultati analiz zoglenelih

1 Odločba Ministrstva za kulturo, z dne 2. 11. 2007.

2 https://www.gov.si/teme/register-kulturne-dediscine/; EŠD = evidenčna št. enote dediščine (zbirka *RKD*) / Heritage Register Number (database *RKD*) [https://gisportal.gov.si/portal/apps/webappviewer/index. html?id=df5b0c8a300145fda417eda6b0c2b52b].

3 Npr. na 18., 21. in 25. Neolitskem seminarju v Ljubljani, v letih 2011, 2014 in 2019; na 4. mednarodnem kongresu ILA »Ex Oriente Lux«, leta 2012; na srečanju »Österreichische Gesellschaft für Ur- und Frühgeschichte" z naslovom »Kupferzeit, Zeitalter des Wandels und der Innovationen / Copper Age, Age of Changes and Innovations", v Mistelbachu leta 2015; na četrti okrogli mizi v Wildonu z naslovom »Neue Forschungen zur Kupferzeit am Rande der Südostalpen / Recent research on the Copper Age on the edge of the South-East Alpine Region" leta 2016; na kongresu "Socio-Environmental Dynamics over the Last 12,000 Years: The Creation of Landscapes V" v Kielu leta 2017; na kongresu "Open Workshhop Münchshöfen", ki je bil organiziran v okviru DGF-Projekta 'Chronologie, Vernetzungen, Sozialstrukturen" v Kostenzu na Bavarskem leta 2017; na dveh predavanjih v okviru 24. srečanja društva "European Association of Archaeologists (EAA)" v Barceloni leta 2018; na 26. srečanju "European Association of Archaeologists (EAA)", "EAA 2020 – Virtual Annual Meeting", itd.

ostankov in lipidov z dveh izjemnih keramičnih najdb, rezultati vsebine miniaturne posodice ter rezultati radiokarbonskega datiranja, medtem ko bo obsežno kamnito gradivo naselja iz bakrene dobe objavljeno v samostojnem zvezku zbirke Arheologija na avtocestah Slovenije.

Dokumentacijo in večino najdb z najdišča Zgornje Radvanje hrani danes Zavod za varstvo kulturne dediščine Slovenije, Center za Preventivno arheologijo, del pa jih je razstavljen v Pokrajinskem muzeju Maribor. Po končani obdelavi in celovitih objavah bodo najdbe predane v trajno hrambo v Pokrajinski muzej Maribor.

2 Geografski oris prostora

Najdišče leži ob vznožju Pohorja, na ravnini (283,5 m nad morjem), med Radvanjskim in Pekrskim potokom (**sl. 1–3**). Gre za severozahodni del Dravskega polja oz. Dravske ravnine, ki je tradicionalno območje intenzivnega kmetijstva (Ciglič, Perko 2012). Hriboviti svet Pohorja zamejuje Dravsko polje na njegovi zahodni strani, na severni in severovzhodni strani sega ravnina do gričevnatih Slovenskih goric, na severozahodni strani, pri Mariboru, pa prehaja brez izrazite naravne meje v Dravsko dolino (Pak 1969, 283–284; Žlebnik 1982, 153; Gams 1998, 227).

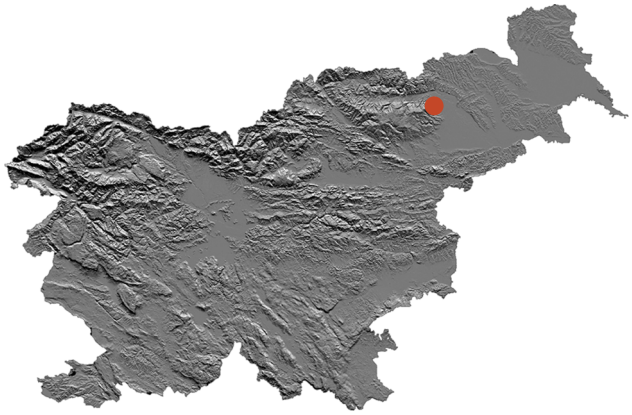

1 Geografski položaj najdišča na DMR 100; ©GURS.

Dravsko polje je v zgornjem delu tektonska udornina, v katero je Drava nasula silikatni in karbonatni prod ter pesek, preko prodnato-peščenih sedimentov pa so nanesli potoki neprepustne glineno-ilovnate in peščene nanose (Pak 1998). Glineno-ilovnati nanosi so debelejši na robu Dravskega polja, medtem ko je osrednji del polja večinoma prodnat.

Del Dravskega polja med Zgornjim Radvanjem na severu, Zgornjo in Spodnjo Polskavo na jugu, Pohorjem na zahodu in navidezno črto vzhodno od železniške proge Maribor–Pragersko se imenuje tudi izgonska pokrajina. Izgoni so nad okoliško ozemlje umetno dvignjene struge potokov, nastale v času fevdalnega gospodarstva ob regulaciji in delitvi prvotnih potokov na več strug zaradi potrebe po pitni vodi, namakanju in gašenju požarov v naseljih na ravnini. Ker so na prehodu na ravnino potoki hitro poniknili v dravskem produ, so bili osrednji deli Dravskega polja namreč suhi. Ti kanali pa so obenem v deževnem obdobju služili za odvajanje preobilne hudourniške vode (Pak 1964, 75–77; Baš 1937, 326; Pak 1998, 592–594).

Na ravninah ob vznožju Pohorja med Zgornjim Radvanjem na severu in Zgornjo in Spodnjo Polskavo na jugu prevladuje neprepustna glineno-ilovnata podlaga, zato so tam v

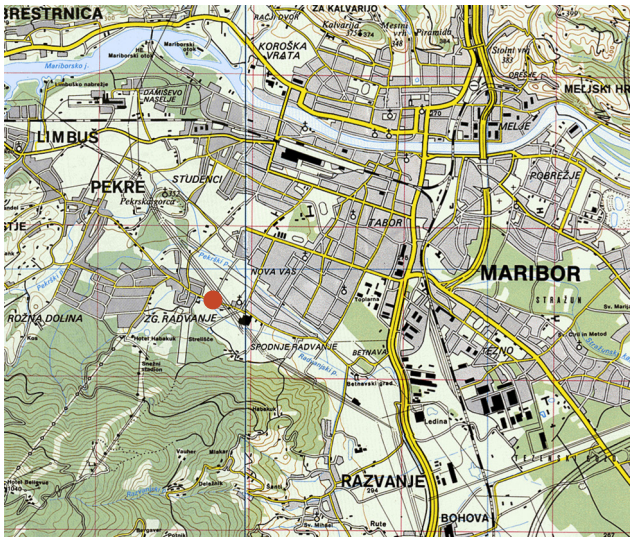

2 Lega najdišča na geografski karti. Merilo 1 : 100 000; vir: Atlas Slovenije, © Mladinska knjiga Založba, d.o.o.

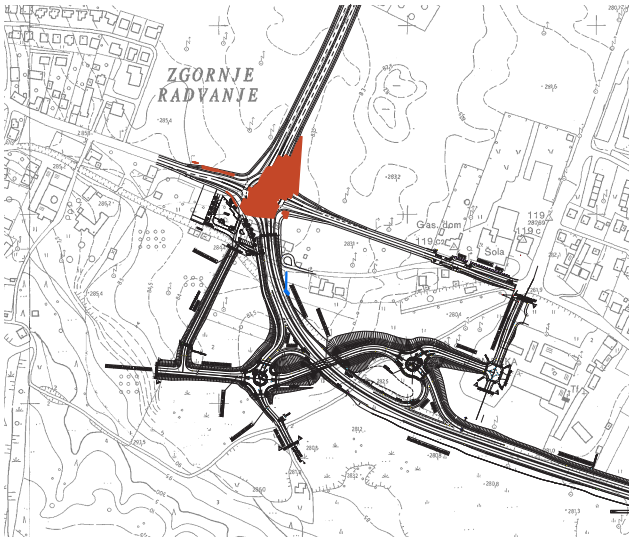

3 Raziskani predel najdišča na trasi Zahodne obvoznice v Mariboru (rdeča barva) in del jarka za vodovod(?) (modra barva) jugovzhodno od krožišča, v katerem so bile najdene bakrenodobne najdbe. Merilo 1 : 10 000; podlaga TTN5, lista I271100A in 1271200; ©GURS, ©DARS.

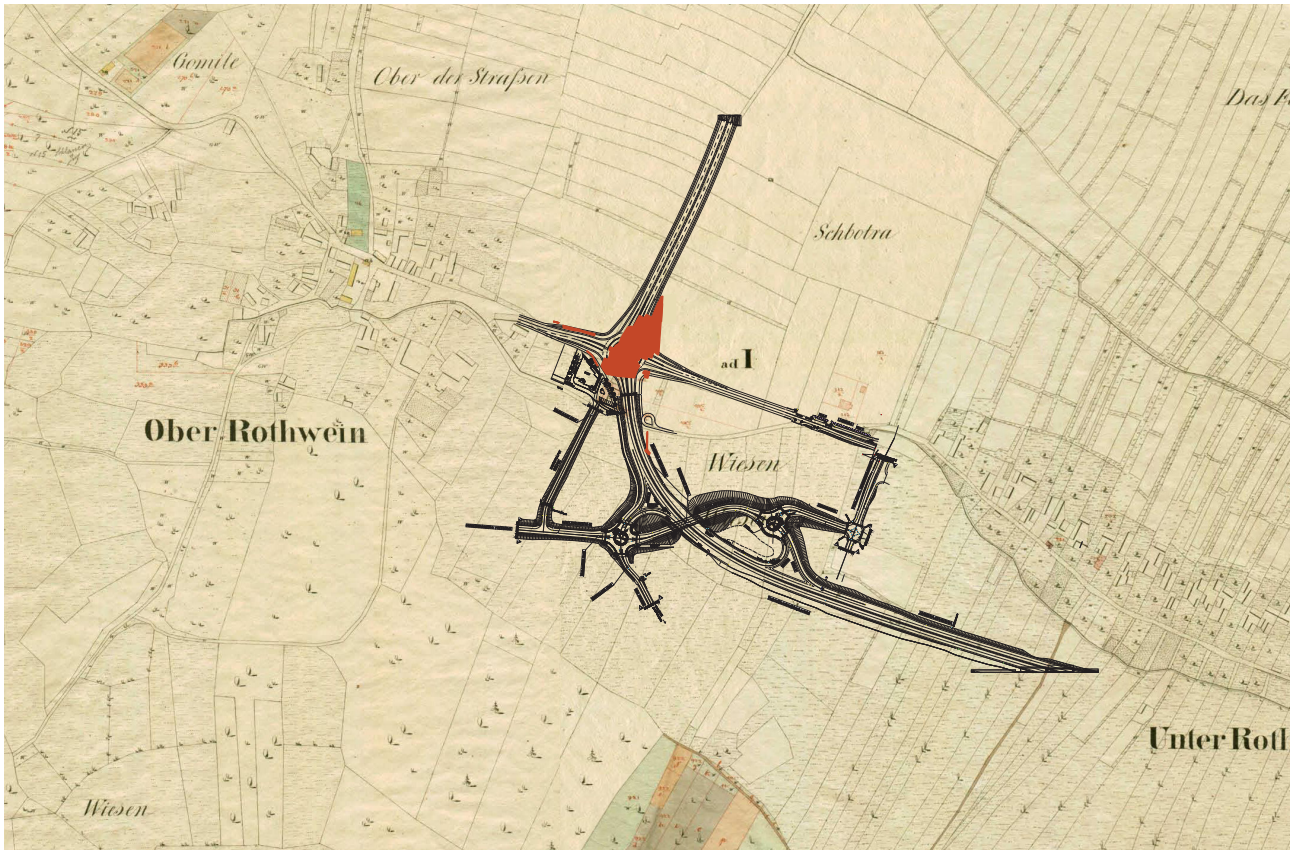

4 Položaj najdišča na Franciscejskem katastru, AS177/M/R/M703, list E02 in AS177/M/R/M427, list E01. Merilo 1 : 10 000, ©Arhiv Slovenije; georeferenciran.

5 Pogled iz zraka proti jugozahodu na cestno križišče v Radvanju, kjer je bilo v letih 2007 in 2008 raziskano arheološko najdišče (fotografija: A. Gulič). Južno od Lackove ceste je vidna ograjena gradbena jama stanovanjskega objekta podjetja AJM (uničen del arheološkega najdišča).

času fevdalnega gospodarstva prevladovali gozdovi in travniki (Pak 1964, 77). Tudi velika ravnina južno od najdišča v Radvanju je na začetku 19. stoletja služila za travnik (**sl. 4**; prim. **sl. 3**). Na Franciscejskem katastru je območje poimenovano *Wiesen* (travniki) in spada poleg imen *Gomile*, *Ober der Strassen* (Nad cestami) in *Schbotra* med značilna ledinska imena, ki so bila v rabi na začetku 19. stoletja v okolici najdišča. Stara radvanjska cesta je takrat potekala okoli 60 m južno od nove Lackove ceste in nekaj 10 m južno od roba osrednjega izkopnega polja, na mestu, kjer je danes manjša lokalna cesta (**sl. 4**). Severno od te ceste se je na območju najdišča k njej priključila pot, ob priključku te poti na regionalno cesto pa sta se jugozahodno od najdišča nahajali dve zidani stavbi.

Obe stavbi iz 19. stololetja sta pred arheološkim izkopavanjem leta 2007 še vedno stali. Severno od njiju se je na pot, vidno na Franciscejskem katastru, naslonila Železnikarjeva ulica, ki je vodila pred izgradnjo velikega križišča in obvozne ceste z najdišča Zgornje Radvanje proti Borovi vasi. Na obeh straneh te ceste sta se raztezali veliki njivi, ki sta segali vse do Lackove ceste, ob kateri sta bila urejena pločnika in drevored iz manjših dreves. Nekaj posamičnih dreves je bilo pred izkopavanjem tudi med hišami in majhno lokalno cesto (stara Radvanjska cesta) južno od Lackove ceste, ob kateri teče regulirani Radvanjski potok.

Gradnja zahodne obvozne ceste z velikimi križiščem s podhodom za pešce je precej spremenila prvotno podobo prostora (**sl. 5**).

3 Arheološki in zgodovinski oris širše okolice arheološkega najdišča

> Radvanje je prvič omenjeno v darovnici grofov Spanheimov, nastali v letih 1096 in 1105. V njej sta se Engelbertova sinova Hartvik in Bernard zavezala, da bosta benediktinskemu samostanu v Šentpavlu (*St. Paul*) v Labotski dolini (nemško *Lavantaal*) ob smrti izročila nekatere svoje posesti. Med temi posestvi je naveden tudi kraj z imenom *oppidum Radewan*. Označitev naselja z *oppidum* namesto običajne oznake *villa* kaže po mnenju zgodovinarjev Hansa Pircheggerja in Jožeta Mlinarja na noriško-rimsko podlago kraja, pri čemer naj bi bilo ime *Radewan* povezano z zgodovinsko osebo, morda z voditeljem naselja (Mlinarič 1978, 205).

V listinah iz 13. stoletja se pojavlja ime za naselje *Radon* (?) in *Radvan*, leta 1282 se kraj omenja kot *Radoan*, leta 1362 kot *Radweni* in leta 1408 v obliki *Radwan*. V 15. stoletju sta se nato na območju Radvanja izoblikovali dve naselbinski jedri, ki sta se postopoma razvijali do danes. To sta Zgornje Radvanje (*Ober Rotwein*, prva omemba leta 1416; *Ober Radwan*, omemba leta 1427) in Spodnje Radvanje (*Nider Radewan*, prva omemba leta 1441) (Mlinarič 1976, 11; Mlinarič 1978, 205–206). Spodnje Radvanje je ležalo ob današnji cesti Limbuš–Betnava. K zaselku je v 19. in 20. stoletju spadal grad Betnava (EŠD: 13; prva omemba leta 1319 – Mlinarič 1976, 13) z grajskim ribnikom, v katerega se je izlival Radvanjski potok (**sl. 6: 16**). Zgornje Radvanje pa je bila vas ob vznožju Pohorja, v kateri so v 19. in 20. stoletju nastale številne gostilne s prenočišči, ki so služile kot izhodišče izletniških pohodov na Pohorje.

Sedež novoveške gospoščine je bil v Zgornjem Radvanju, za katerega urbar iz leta 1659 pravi, da je bil vodni grad (*woll erbautes schiosa*). Podoba dvorca, kot se kaže danes, je iz časa okoli leta 1740, ko je grajski kompleks takratni lastnik gospoščine Janez Severin Eckart na novo prezidal, ga prekril z opečnato kritino in okna opremil z železnimi križi; okrogel stolp je kasnejši, romantični prizidek (Mlinarič 1978, 207; EŠD 6416; **sl. 6: 2**).

Danes je Radvanje četrt mesta Maribor, ki obsega poleg omenjenih starih vasi Spodnje in Zgornje Radvanje tudi Novo vas oziroma Borovo vas. Arheološka podoba širšega prostora mesta Maribor je bila že večkrat podrobneje orisana (npr. Pahič 1968; Pahič 1970; Pahič 1983; Pahič 1985a; Teržan, Črešnar 2012; Teržan, Črešnar, Mušič 2012; Magdič 2018) in je zlasti rezultat raziskav Stanka Pahiča, nekdanjega kustosa v Pokrajinskem muzeju Maribor po drugi svetovni vojni (npr. Pahič 1965; Pahič 1966a; Pahič 1972; Pahič 1973a; Pahič 1973b; Pahič 1974a; Pahič 1974b; Pahič 1974c; Pahič 1974d; Pahič 1985a; Pahič 1985b; Pahič 1985c; Pahič 1986; Pahič 1989; Pahič 1991; Pahič 1998; glej tudi Koprivnik 2004), in arheoloških izkopavanj, ki so potekala v okolici Maribora zaradi obsežnih gradbenih projektov v zadnjih desetletjih (npr. Strmčnik Gulič 1989a; Strmčnik Gulič 1990a; Strmčnik Gulič 1990b; Strmčnik Gulič 1991; Strmčnik Gulič 2001a; Strmčnik Gulič 2001b; Strmčnik Gulič 2003a; Strmčnik Gulič 2003b; Strmčnik Gulič 2003c; Strmčnik Gulič 2003d; Strmčnik Gulič 2003e; Strmčnik Gulič 2003f; Strmčnik Gulič 2006; Strmčnik Gulič 2009a; Črešnar 2010; Grahek 2015; Gerbec 2015; Murko *et al.* 2008; Murko 2008; Murko 2012; Murko, Črešnar 2014). Osnovna ugotovitev teh raziskav je, da je bilo širše območje mesta Maribor, verjetno zaradi prehodne lege in ugodnih geomorfoloških razmer, ugodno za poselitev od druge polovice 5. tisočletja pr. n. št. oziroma zgodnje bakrene dobe naprej, kar dokazuje vrsta arheoloških najdišč, ki se nizajo na eni strani ob vznožju Pohorja med Rušami in Slivnico oziroma Framom in na drugi strani na nizkih terasastih ravnicah ob reki Dravi med Miklavžem in Kamnico.

V okolici najdišča Zgornje Radvanje med najdišči gotovo izstopa gradišče Poštela na Pohorju nad Radvanjem (EŠD: 613; **sl. 6: 3**). Izkopavanja so pokazala, da je imel z obrambnimi nasipi utrjen prostor pomembno vlogo v različnih obdobjih. Mogočni obrambni nasipi so nastali v času starejše železne dobe, ko je bilo tukaj eno izmed središč Dravskega polja. Nato je bilo gradišče ponovno poseljeno ob koncu mlajše železne dobe, v rimskem obdobju in nato tudi v zgodnjem srednjem veku (Teržan 1990; glej npr. tudi Pahič 1989, 217, sl. 26; Črešnar, Vinazza 2019, 439–443).

Intenzivno poselitev gradišča Poštela v starejši železni dobi, mlajši železni dobi in rimskem obdobju dokazujejo številne najdbe, ki se pojavljajo tako rekoč po celotnem območju, obdanem z obrambnimi nasipi. Vendar iz Poštele izvirajo tudi posamične najdbe, ki nakazujejo obljudenost višinskega naselja v drugih časovnih obdobjih: npr. keramična zajemalka z nastavkom za držaj v obliki dulca iz 5. tisočletja

pr. n. št. (Pahič 1975, 14), poznoantična ali srednjeveška[4] puščična ost (Pahič 1986, sl. 8: 1–4) in zgodnjesrednjeveška ostroga iz druge polovice 8. ali začetka 9. stoletja (Pahič 1985b, 295–296, sl. 121: 4; Magdič 2018, 29, sl. 17).

Na sedlastem ploskem grebenu tik pod naselbino, imenovanem Lepa ravna, se nahaja železnodobni naselbini pripadajoče grobišče, ki sestoji iz dveh skupin gomil in iz planega žarnega grobišča (EŠD: 6402; **sl. 6: 4**). Več skupin železnodobnih gomil je tudi med Razvanjem in Pivolo (za vse glej Teržan 1990, 256–337 in tam citirano; Mlekuž, Črešnar 2014; Črešnar, Vinazza 2019, 443–448), vsaj ena velika na pohorskem pobočju nad Razvanjem (**sl. 6: 5**; Strmčnik Gulič 1992; Strmčnik Gulič 1997), nekaj gomil pa se omenja na še povsem neraziskanem pohorskem predelu Radvanja

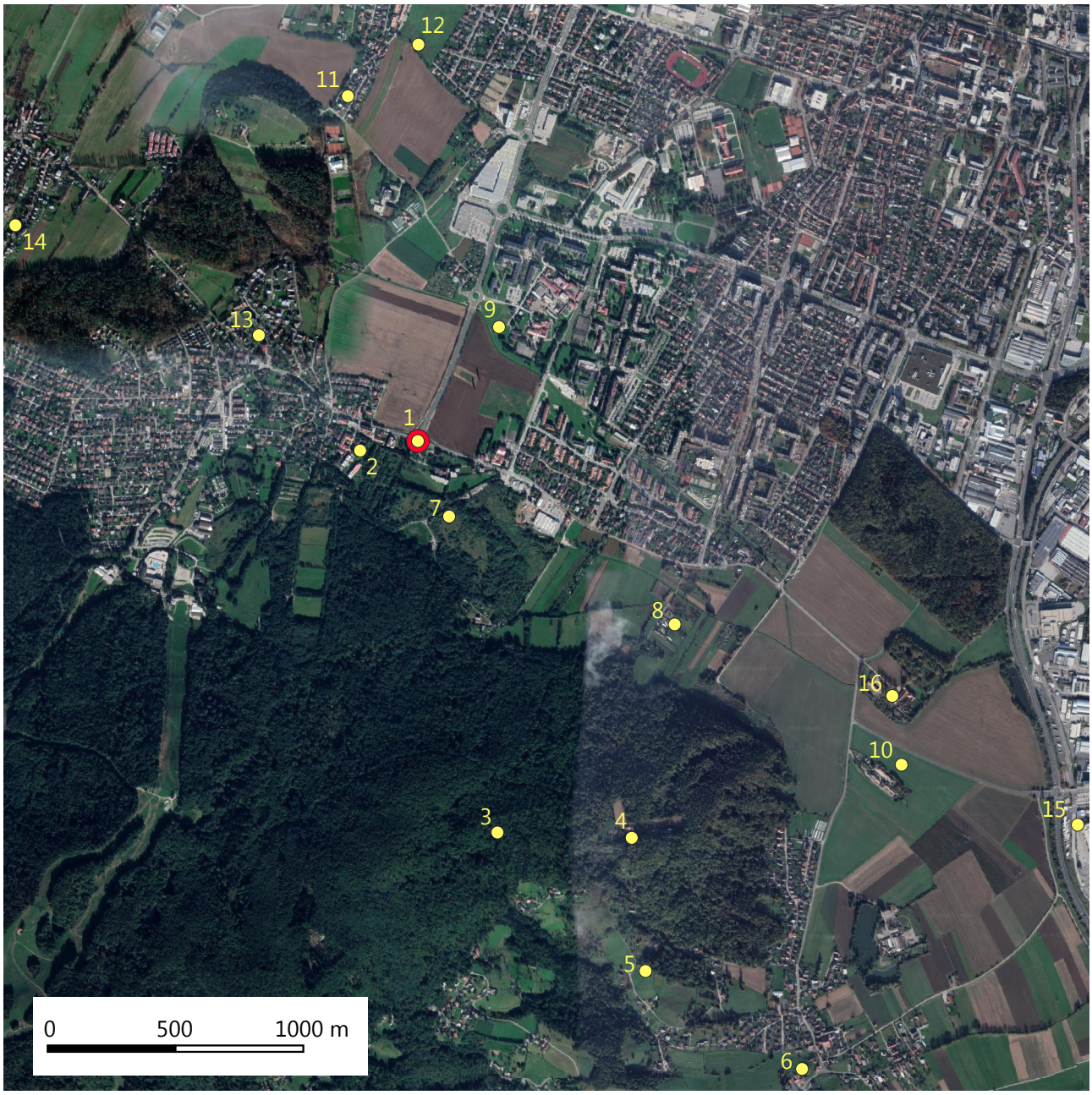

6 Arheološka najdišča in kulturni spomeniki na ožjem območju najdišča Zgornje Radvanje in lokacija ledine Gomile; merilo 1 : 25 000. 1: Zgornje Radvanje; 2: Radvanjski dvorec; 3: Poštela; 4: Grobišče na Lepi ravni; 5: Velika gomila nad Razvanjem; 6: Kosova gomila in Arheološko najdišče Černe; 7: Spodnje Radvanje – glinokopi radvanjske opekarne; 8: Arheološko območje Spodnje Radvanje; 9: Villa rustica in staroslovansko grobišče Radvanje; 10: Arheološko najdišče Betnava; 11: Pekre – Arheološko območje; 12: Arheološko najdišče Studenci; 13: ledina Gomile; 14: Pekre – uničeno rimsko gomilno grobišče; 15: Razvanje – *Villa rustica* v Bohovi; 16: Betnavski dvorec.

4 Pahič 1986, sl. 18: 1.

(Das Bachergebirge 1893, 176; DRfG 35 1913, zemljevid; FTB 1900, 39; vse citirano po Pahič 1985a, 74).

Prazgodovinskemu gomilnemu grobišču med Razvanjem in Pivolo naj bi po eni interpretaciji pripadala tudi približno 5 m visoka Kosova gomila s ploskim vrhom in premerom 55 m (Teržan 1990, 329–330; **sl. 6: 6**). Novejša študija najdišča in najdb pa kaže, da gre verjetno za srednjeveško moto oziroma za ostanke enega od dveh dvorov, ki se v Razvanju omenjata okoli leta 1100 (Predovnik 2008)[5]. Posamezne prazgodovinske črepinje so zašle v nasutje gomile najbrž slučajno ob gradnji mote, kar kažejo zlasti izkopavanja iz leta 2013, ki so odkrila severno od mote sledove naselbine iz pozne bronaste dobe (Arheološko najdišče Černe – EŠD: 29913;[6] prim. s Pahič 1970, 204).

Nekoliko starejše od gomilnih grobišč na Lepi ravni in v Pivoli ter planega žganega grobišča na Lepi ravni je, kot kaže, plano žarno grobišče v nižinskem delu najdišča Zgornje Radvanje. To grobišče, ki je iz pozne bronaste dobe, je v literaturi poznano kot grobišče Spodnje Radvanje. Grobovi so bili odkriti pri kopanju gline ob nekdanji opekarni jugozahodno od obravnavanega najdišča med leti 1903 in 1907 (Pahič 1968, 20–23, t. 4: 1–13, t. 5: 1–23; Pahič 1985a, 6–7; Teržan 1990, 337–338; Teržan, Črešnar 2012, 14–15, sl. 5), vendar natančna lokacija grobišča ni poznana, saj ni bilo nikoli arheološko raziskano. Zapuščeni glinokopi stare radvanjske opekarne se nahajajo jugovzhodno od najdišča v smeri proti Pohorju (**sl. 6: 7**), in tudi današnji radvanjski ribnik, ki se nahaja okoli 180 m južno od najdišča Zgornje Radvanje, so preuredili iz jame, v kateri so nekoč kopali glino.

Naslednje najdišče je Maribor – Arheološko območje Spodnje Radvanje (EŠD: 14393; **sl. 6: 8**). Območje je registrirano kot arheološko najdišče, ker so bile v strugi potoka in na njivskih površinah severno od njega odkrite keramične najdbe iz pozne bronaste dobe. Glede na psevdovrvičast okras je poselitev iz Ha B stopnje (Kavur 1997), medtem ko so bili med novejšimi površinskimi pregledi, ki so potekali na njivskih površinah zaradi načrtovane gradnje obvozne ceste, odkriti tudi odlomki rimskodobnega gradbenega materiala, rimskodobne in srednjeveške lončenine.[7] Najdišče se nahaja dobrih 500 m jugovzhodno od obravnavanega najdišča.

Na poselitev Radvanja in njegove bližnje okolice v rimskem obdobju kažejo tudi villa rustica ob Pekrskem potoku v Borovi vasi (EŠD: 6406; **sl. 6: 9**), vila rustika v Betnavi (**sl. 6: 10**) in villa rustica v Bohovi (**sl. 6: 15**). Gre za tri v nizu podobnih najdišč, ki jih je raziskal v zavetju Pohorja na področju med Hočami in Rušami Zavod za varstvo kulturne dediščine, OE Maribor v 80. in 90 letih 20. stoletja. Najdišču Zgornje Radvanje najbližja je villa rustica v Borovi vasi (**sl. 6: 9**). Površinske najdbe rimskodobne lončenine so bile tukaj prvič odkrite na začetku 20. stoletja (npr. Pahič 1985a, 74). Raziskave v 80. letih 20. stoletja pa so pokazale, da gre za arhitekturni kompleks podeželske vile iz 2. in 3. stoletja s tremi gradbenimi fazami, katere ruševine so kasneje v zgodnjem srednjem veku koristili za grobišče. Odkritih je bilo namreč tudi 28 staroslovanskih skeletnih grobov, ki so na osnovi grobnih pridatkov datirani v 11. stoletje (Strmčnik Gulič 1990b; Strmčnik Gulič 1991; Šlosar 2009).[8]

Ville rustice nakazujejo, da je potekala ena od dveh glavnih naselitvenih osi rimske kolonizacije zgornjega Podravja pod Pohorjem, kar naj bi bilo povezano z rodovitnostjo zemlje in predvsem s prehodnostjo območja oziroma cestno povezavo med pomembnima rimskima mestoma Celejo in Flavijo Solvo (Strmčnik Gulič 1990b). Rimska najdišča med Pobrežjem in Miklavžem na drugi strani Dravske ravnine pa kažejo na še eno os rimske kolonizacije, ki je verjetno v zvezi s povezavo iz Petovione po in domnevno ob reki Dravi (cesta iz Poetovione proti Flaviji Solvi in Virunu?) kot največjega bližnjega rimskega mesta. Ti dve smeri se, po mnenju S. Pahiča, na Mariborskem območju križata (Pahič 1970, 170–193).

Traso lokalne rimske ceste med Betnavo in Rušami so na podlagi topografskih značilnosti in ljudskega izročila iskali Ferk, Schlosser in Pahič. Njen potek so po eni različici domnevali severno od najdišča Zgornje Radvanje, in sicer med Pekrsko gorco in Korbunovo ulico, od tam pa so njen potek domnevali od severozahoda proti jugovzhodu po nekdanji Pokopališki cesti skozi Borovo vas. Cesto so domnevali na podlagi topografskih značilnosti območja in tudi na podlagi odkritih rimskih arhitekturnih ostankov in najdb ob Korbunovi ulici (Pekre – Arheološko območje, EŠD: 6405; **sl. 6: 11**) in na mestu vile rustike v Borovi vasi (Pahič 1985a, 88–89; Pahič 1970, 174–175).

Zaradi gradnje nove stanovanjske soseske »Pod Pekrsko gorco« je severno od Korbunove ulice izvedlo leta 2019 arheološko izkopavanje podjetje PJP d. o. o. Pri tem sta bili odkriti dve trasi rimske vaške ceste (*via vicinalis*) (Maribor – Arheološko najdišče Studenci, EŠD: 30604; **sl. 6: 12**). Raziskave so pokazale, da cesti verjetno nista bili sočasni. Najprej so, kot kaže, zgradili cesto, ki je potekala v smeri proti

5 Kot zgodnjesrednjeveška mota je bila opredeljena tudi manjša ravnica, obdana s krožnim jarkom, na danes neznani lokaciji v Pekrah (Predovnik 2008, 378, sl. 5: 38).

6 Izkopavanja je izvedel ZVKDS, CPA (Evgen Lazar). Končno poročilo je v pripravi (E. Lazar, M. Arh; ZVKDS, CPA).

7 https://www.gov.si/teme/register-kulturne-dediscine/

8 Grobišče je torej približno sočasno z darovnico, v kateri se kraj prvič omenja, ali nekoliko starejše.

Pekram, nato so omenjeno cesto opustili in nekoliko južneje zgradili novo cesto, prečno nanjo, v smeri Ruš. Ta je imela nedaleč stran prav tako odcep proti Pekram. Najdbe, odkrite v kulturni plasti nad rimskima cestama, so bile večinoma rimskodobne (Čakš 2019), kot kaže, pa se pojavljajo vmes tudi odlomki latenskih grafitnih sodčastih loncev (glej Čakš 2019, sl. 11: spodaj levo, sl. 12, sl. 16: desno).

Odkritji odcepa rimske ceste in še ene starejše ceste, ki sta vodili iz območja današnje Borove vasi proti Pekrski gorci, sta še posebej zanimivi, saj so bile ob ulici Jelenčevih na pozidanem območju v Pekrah nekoč raziskane rimskodobne gomile, katerih najdbe hrani Pokrajinski muzej Maribor (**sl. 6: 14**; Pahič 1970, 178, sl. 14). Območje se nahaja dobrih 1500 m od Korbunove ulice in 2200 m od ville rustice v Borovi vasi, kar pomeni, da bi lahko šlo za grobišče prebivalcev te vile, če ne pripadajo že drugi rimski vili (Pahič 1985a, 92). Drugo (rimskodobno?) gomilno grobišče na tem prostoru kaže morda ledinsko ime *Gomile*, ki je zabeleženo na Franciscejskem katastru zahodno od obravnavanega najdišča oziroma jugovzhodno od Pekrske gorce in Korbunove ulice, na rahlo dvignjenem terenu med ulico na Griču in Lackovo cesto (**sl. 6: 13**).

Z najdišča Zgornje Radvanje in njegove bližnje okolice so poznane tudi posamezne najdbe kamnitih sekir. Podolgovata ploščata sekira z inv. št. A12, ki jo hrani Pokrajinski muzej Maribor, je imela na povojni nalepki oznako G. Pekre, kasneje pa je bil ta napis izbrisan in na istem mestu s tušem zabeležena oznaka 1830 (danes inv. št.: A 1769; Pahič 1985a, 92). Zanesljivejše so lokacije tistih sekir, ki jih omenja F. Ferk na začetku 20. stoletja. O njihovem odkritju piše takole (Ferk 1907, 68, 73, citirano po Pahič 1966b, 30): »Auf dem Wege nach Rotwein (Radvanje) lag nordostlich vom Gasthof Hontaner am Wege die untere Halfe eines kleinen Steinbeiles.«, in »Ich fand Halbstucke von 2 Serpentinbeilen in Rothwein. Das eine sudostlich vom Schulhaus an der Strasse, das andere auf dem Fahrwege nordlich von Gams.« Ker je *Gams* nemško ime za Kamnico, ki je bilo v uporabi v 19. stoletju, se zdi, da je Ferk deloma pomešal podatke in je ena od sekir v resnici iz Kamnice, na levem bregu reke Drave (glej tudi Pahič 1966b, 30). Za drugo sekiro Ferk pravi, da jo je odkril na poti v Radvanje, severovzhodno od gostilne Hontaner,[9] tretja pa naj bi bila odkrita na cesti jugovzhodno od šole. Po vsej verjetnosti gre za predhodnico današnje osnovne šole Ludvika Pliberška, ki je okoli 200 m vzhodno od obravnavanega arheološkega najdišča, ob ustanovitvi leta 1872 pa so potekala predavanja v nekdanji graščakovi hiši zahodno od najdišča (**sl. 6: 2**) (Rosi 2005). Tako se zdi možno, da izvira ta sekira iz bakrenodobnega naselja, ki je bilo odkrito v Radvanju leta 2007 (**sl. 6: 1**).

9 Za katero gostilno gre, nam ni uspelo ugotoviti.

4 Terenski izvidi izkopavanja

4.1 Metodološki pristop in potek arheološkega izkopavanja

Arheološko najdišče Zgornje Radvanje je bilo odkrito ob arheološkem nadzoru, ki ga je izvajal v letih 2007 in 2008 ob gradnji Zahodne obvozne ceste mesta Maribor v Radvanju Zavod za varstvo kulturne dediščine, OE Maribor (EŠD 28108). Prvi fragmenti prazgodovinske lončenine med gradnjo ceste in krožišča v Radvanju so bili odkriti dne 23. 7. 2007. Kmalu zatem so bile vzhodno od križišča nekdanje Železnikarjeve ulice in Lackove ceste odkrite temne lise, zato je bilo tukaj zastavljenih nekaj sond, kar je privedlo do odkritja prazgodovinskih jam (sonda 3, objekt 7).

Po odkritju prazgodovinskih jam so prešla sondiranja v arheološka izkopavanja. Izkopavanje se je začelo 25. 8. 2017. Sonda 3 je bila najprej razširjena v sektor 1 in na kvadrante vel. 4 × 4 m (**sl. 7–8; sl. 9**: sek. 1). Nato je bilo izkopno polje večkrat razširjeno z dodajanjem novih sektorjev in kvadrantov, saj je bilo ugotovljeno, da se arheološke ostaline širijo tako rekoč po celotnem območju, ki je bilo predvideno za gradnjo krožišča. Tako je bil vzporedno z gradbenimi deli postopoma in s presledki raziskan osrednji del najdišča, dolg 127 m (severovzhod–jugozahod) in širok do 54 m (severozahod–jugovzhod). Skupaj obsega štiri sektorje različnih velikosti (**sl. 9**: sek. 1, 4, 5 in 6). Med 25. 8. in 30. 11. 2007 je bil raziskan večji del območja severno od Lackove ceste. Med 28. 2. in 14. 5. 2008 smo raziskali severni del površine pod Lackovo cesto in nato območje južno od Lackove ceste (izkopavanja so potekala kontinuirano). Nazadnje, med 11. 8. in 20. 9. 2008, pa je bil raziskan južni del površine pod staro Lackovo cesto.[10]

7 Pogled s severozahoda na del najdišča severno od Lackove ceste med arheološkimi izkopavanji.

10 Manjša sondiranja severno od Lackove ceste so potekala tudi januarja in februarja (25. 1. do 28. 1. 2008; 11. 2. do 14. 2. 2008). Te sonde so danes povezane v osrednje izkopno polje.

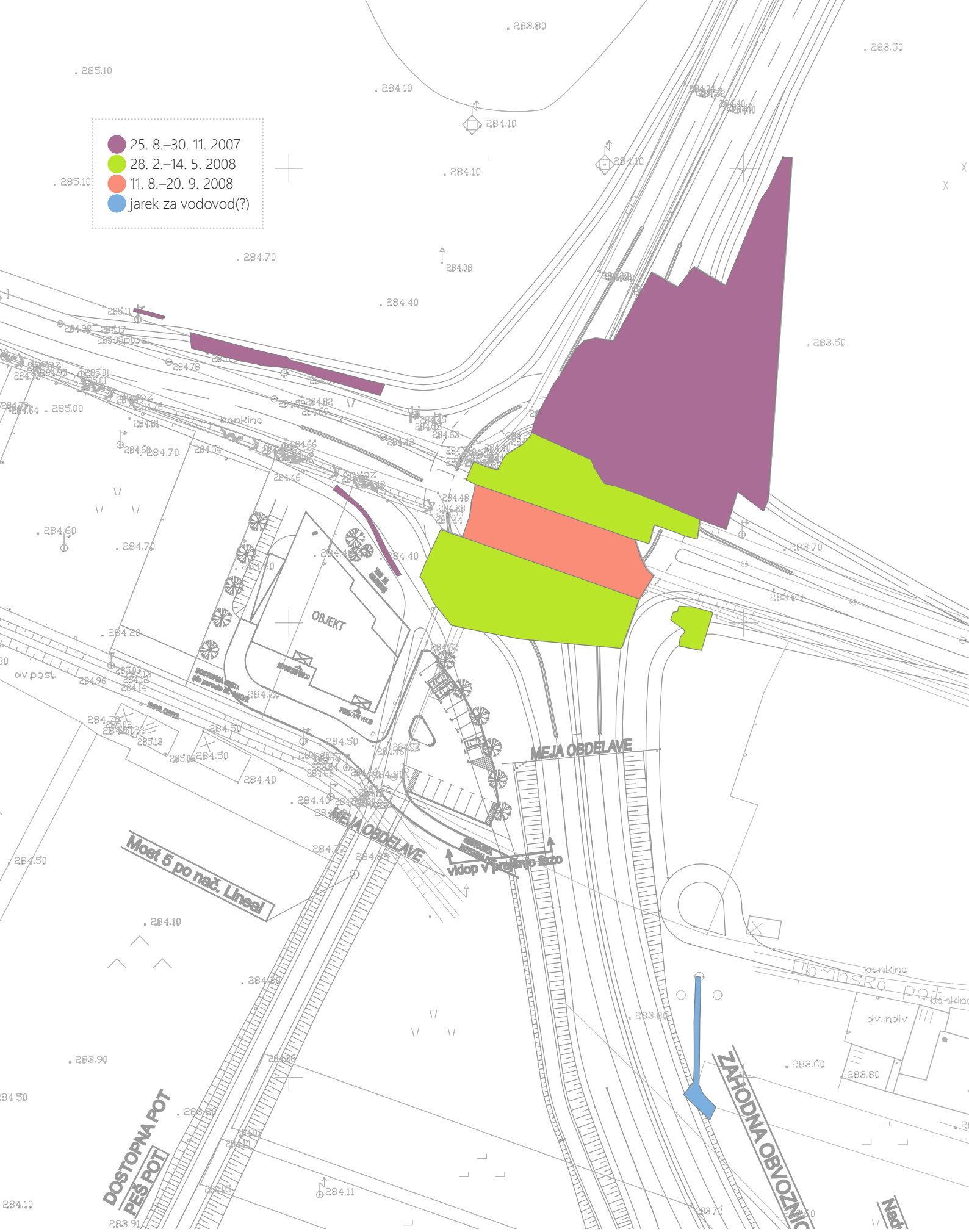

8 Zgornje Radvanje 2007–2008. Shematski potek raziskav po glavnih etapah. Merilo 1 : 1000.

Vzporedno z raziskavami v osrednjem izkopnem polju so zaradi gradnje spremljajoče obcestne infrastrukture (vodovod, plinovod in telekomunikacijski vod) v okolici križišča potekala manjša izkopavanja (**sl. 8–9**). Dve takšni površini sta bili raziskani dobrih 26 m zahodno od osrednjega izkopnega polja severno od Lackove ceste (sek. 2; vel. 44 × 1,85–3,3 m in 6,7 × 0,78 m), ena ob jugovzhodnem robu osrednjega izkopnega polja južno od Lackove ceste (sektor 7 in deloma sektorja 1 ter 6; vel. 8,6 × 8,9 m) in še ena 4 m jugozahodno od osrednjega izkopnega polja (sektor 3; vel. 24 × 1,1–1,3 m).

Prazgodovinske najdbe so bile odkrite tudi ob arheološkem nadzoru ob izkopu jarka (za vodovod?), v t. i. kulturni plasti (**G1058**), približno 71 m južno od raziskanega dela arheološkega najdišča (**sl. 8**). Območje se navezuje na skrajni severozahodni rob tistega dela najdišča, ki ga je leta 2010 izkopavalo podjetje PJP d.o.o. (Murko 2012; Arh 2012).

Odstranjevanje vrhnjih preoranih plasti in novodobnih nasutij je potekalo z bagrom z ravno planirno žlico. Tako so bile odstranjene večinoma tudi naplavljene plasti brez intaktnih arheoloških najdb, ki so bile v različnih delih najdišča

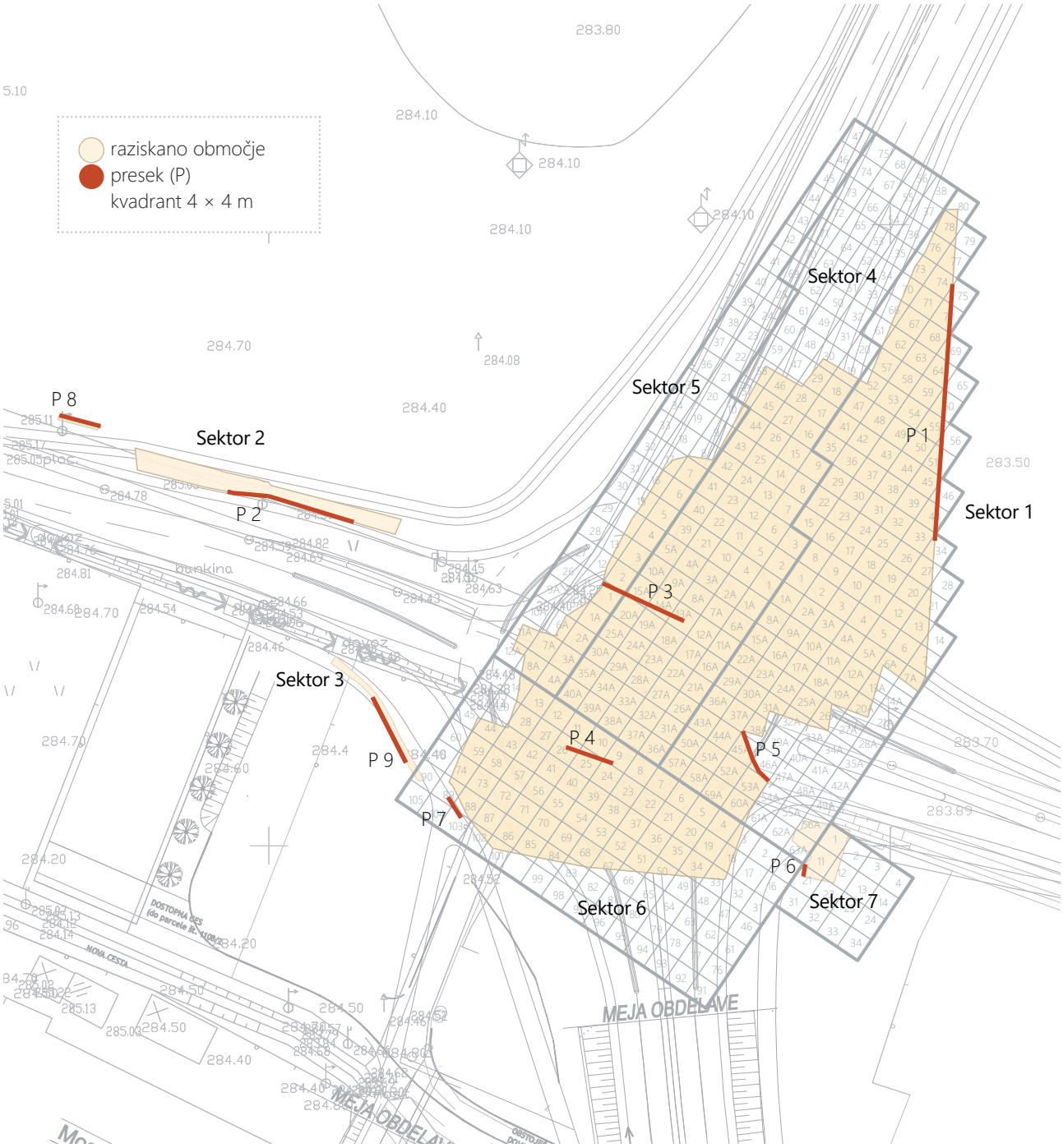

9 Načrt izkopnih polj z označenimi preseki. Merilo 1 : 1000.

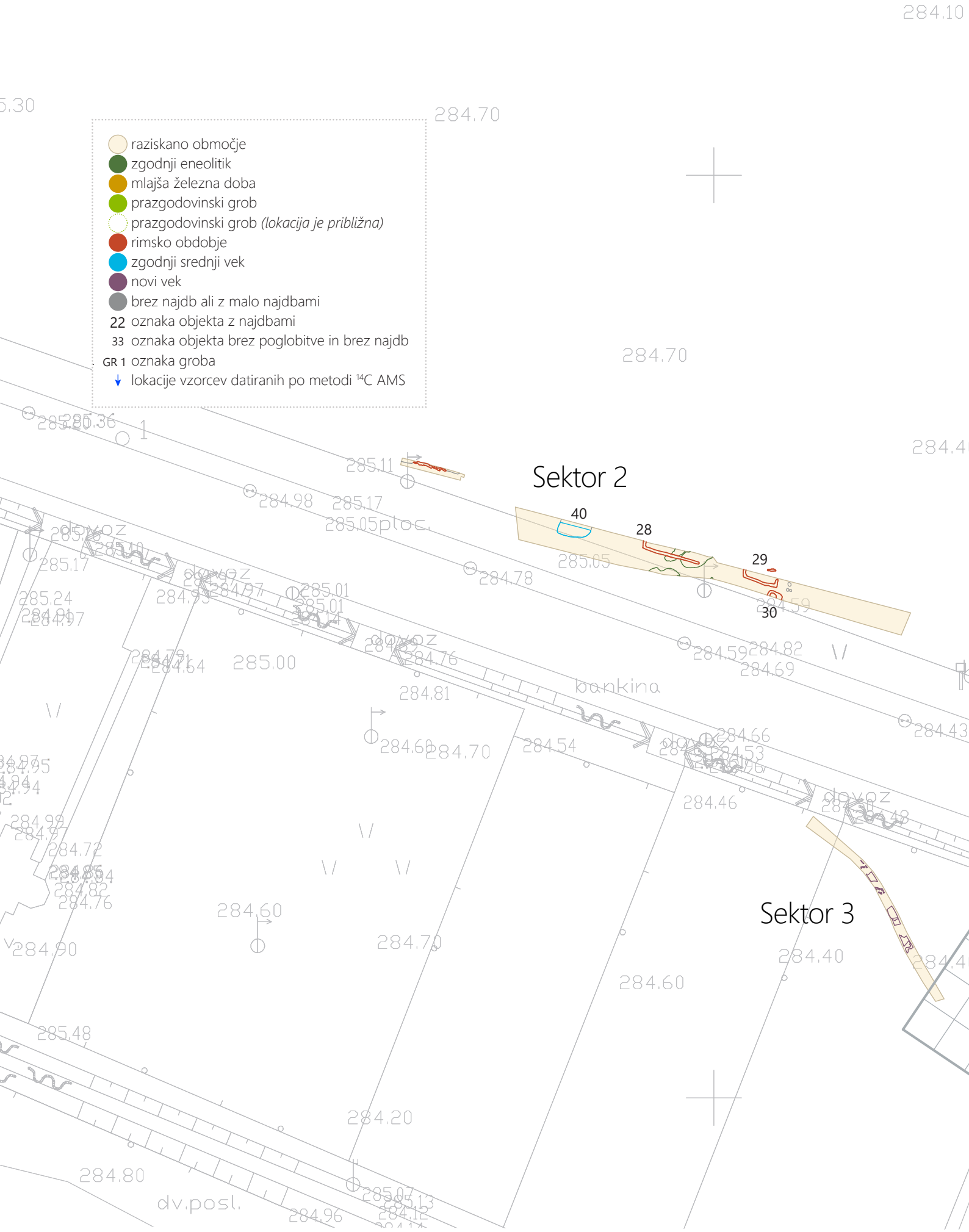

10 Kompozitni načrt najdišča. Merilo 1 : 500.

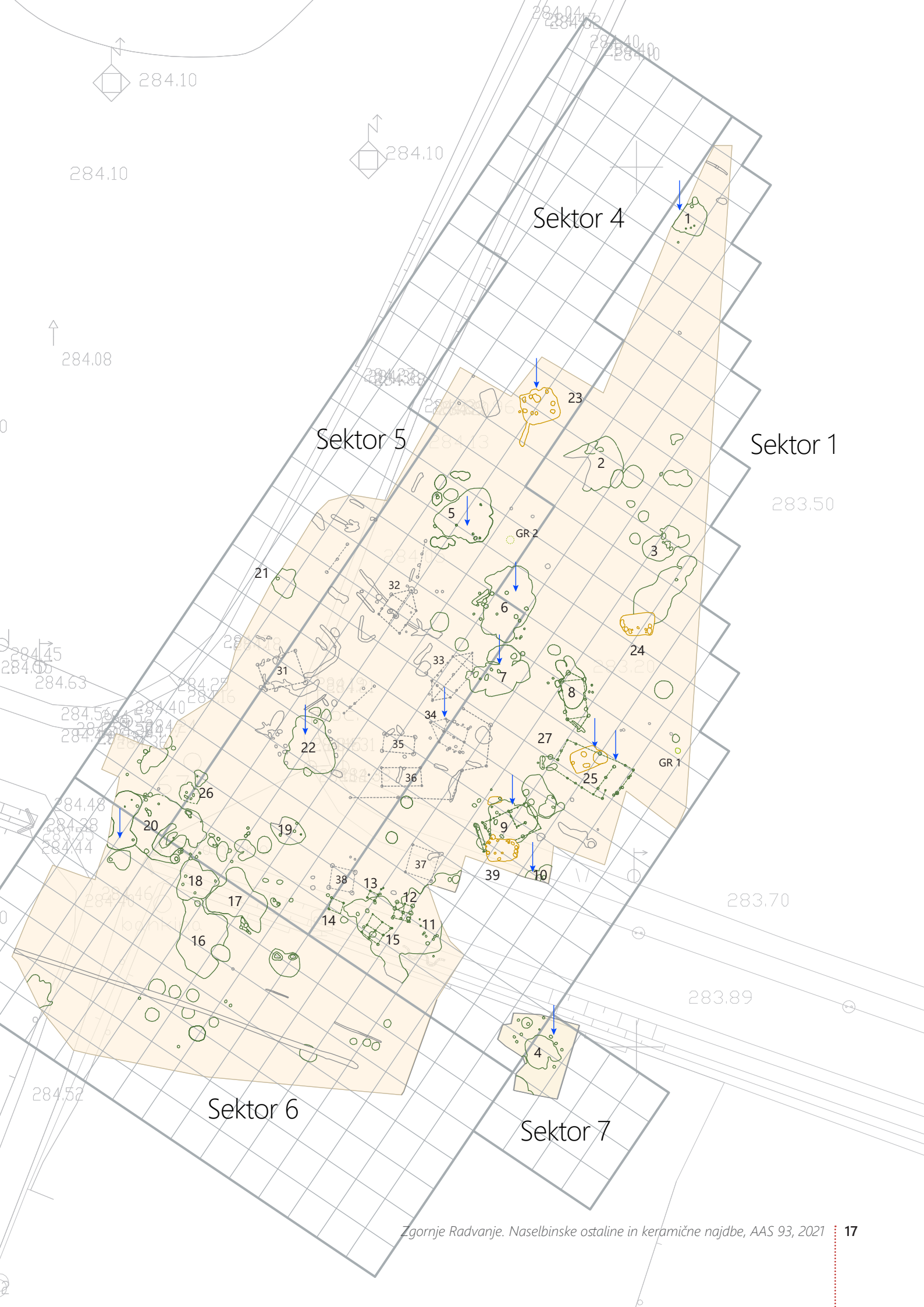
Sektor 4
Sektor 5
Sektor 1
Sektor 6
Sektor 7
GR 1
GR 2
1
2
3
4
5
6
7
8
9
10
11
12
13
14
15
16
17
18
19
20
21
22
23
24
25
26
27
31
32
33
34
35
36
37
38
39

različne debeline. Najgloblje so se pojavile intaktne arheološke ostaline med kvadranti 35–56 v sektorju 1, in sicer na globini med 1,10 in 1,30 cm. Od tega območja se je proti severu in proti jugu teren hitro dvigal, tako da je znašala globina intaktnih arheoloških ostalin na skrajnem severnem delu sektorja 1 in pred nasutjem za Lackovo cesto v južnem delu sektorja 1 le še 0,60–0,65 m. Izjema je bilo območje pod Lackovo cesto zaradi debeline nasutja za cesto (skupna gl. do 1,45 m).

Ugotovljena konfiguracija (globina pojavljanja) plasti in jam z intaktnimi arheološkimi ostalinami odraža prvotno geomorfološko oblikovanost terena. Najdišče je, kot kaže, ležalo na blago padajočem terenu, na platoju južno in jugozahodno od zgoraj opisane kotanje, objekt 1 pa je bil kot edina izmed prazgodovinskih hiš lociran severno od te kotanje. Vendar od tod izkopavanja v smeri proti severu, vzhodu in zahodu niso potekala, zato dejanskega poteka naselbine v tej smeri ni bilo mogoče preveriti oz. ni mogoče ugotoviti.

Po strojnem izkopu ornice in večjega dela naplavinskih plasti je potekalo izkopavanje stratigrafsko, z ročnim izkopavanjem plasti. Kot osnova za pregled in razlago stratigrafije so služili vmesni kumulativni preseki, široki približno 50 cm, ki so bili praviloma na vzhodnem in južnem robu sektorjev. Vsak posamezni del izkopnega polja je ostal odkrit do konca izkopavanja, saj so bila odlagališča izkopane zemlje izven območja, predvidenega za arheološke raziskave.

Po pojavu intaktnih arheološki ostalin je bila površina najprej očiščena in postrgana. Sledila sta stratigrafsko izkopavanje in dokumentiranje stratigrafije, ki je zajemalo fotografiranje odkritih stratigrafskih enot (v nadaljevanju SE), tehnično risanje SE na milimetrski papir (v merilu 1 : 20 ali 1 : 50), opisno dokumentiranje (dokumentacijski obrazci, terenski dnevnik) in geodetske meritve odkritih SE s totalno postajo v vseh fazah raziskav.

Med izkopavanji je bilo odkrito večje število plasti in jam naselbinskega značaja. Številčenje jam in plasti je potekalo enotno in neodvisno od sektorjev, v katerih so bile odkrite, ali vrste stratigrafske enote (jame, jarki, zasutja, plasti itd.). Manjše jame imajo praviloma dve oznaki, eno za obris jame in drugo za zasutje jame, v velikih jamah pa je bilo odkritih velikokrat več plasti, zato imajo le-te več oznak. Posamezna SE je bila praviloma dokumentirana trikrat: v tlorisu pred izkopavanjem, v preseku med izkopavanjem in nazadnje še enkrat v tlorisu po izkopavanju. Enkrat z oznako za sever, z eno ali dvema trasirkama in s tablo, najmanj en posnetek pa je bil brez dodatnih označb. Na tabli so bili zabeleženi ime najdišča in datum posnetka, št. sektorja, kvadranta in stratigrafske enote. Na enak način so bili dokumentirani tudi značilni sektorski preseki. Večje in bolj izpovedne stratigrafske enote pa so bile dokumentirane med izkopavanjem večkrat in v različnih presekih.

Keramične in kamnite najdbe, vzorci kosti in oglja ter vzorci sedimenta za flotacijo so bili hranjeni ločeno. Kot posebne najdbe smo obravnavali keramične zajemalke in kamnita orodja, večje kamne s sledovi uporabe, bolje ohranjene posode ter druge posebne ali bolje ohranjene keramične predmete (npr. keramične uteži, domnevna svetilka, vijčki, pečatniki). Posebne najdbe so bile ob odkritju fotografirane, enkrat s trasirko in tablo s podatki ter z oznako za sever, drugič brez, nato pa še geodetsko izmerjene s totalno postajo. Vodeni so bili enotni seznami posebnih najdb, vzorcev, flotacij, fotografij, risb, geodetskih meritev in stratigrafskih enot.

4.2 Obdobja poselitev na najdišču

Izkopavanja so pokazala, da je bilo območje velikega krožišča v Radvanju poseljeno v različnih obdobjih. Najstarejša poselitev spada v čas lasinjske kulture zgodnjega eneolitika oziroma zgodnje bakrene dobe. V obdobju mlajše železne dobe, okoli 4000 let kasneje, je bilo območje znova poseljeno, kar dokazujejo štiri stavbe ter kurišče z značilno latensko lončenino. Takrat ali enkrat prej v železni ali bronasti dobi je skupina ljudi tukaj pokopala pripadnika svoje skupnosti. Sledila je krajša prekinitev v poselitvi, ki je trajala do prihoda novih naseljencev v rimskem obdobju in nazadnje v zgodnjem srednjem veku. Rimsko poselitev dokazujejo sledovi lesenih brunaric in kamniti zid, zgodnjesrednjeveško poselitev pa ena izmed jam v skrajnem zahodnem delu sektorja 2. Če količina odkritih ostankov hiš, jam in najdb kaže, da je bilo v zgodnjem eneolitiku območje gosto poseljeno, pa naselbinska slika v mlajši železni dobi, rimskem obdobju ter zgodnjem srednjem veku kaže na nestrnjeno poselitev (**sl. 10**).

4.3 Stratigrafska podoba najdišča

V nadaljevanju je predstavljena stratigrafija na najdišču Zgornje Radvanje. Ker se od enega do drugega dela najdišča razlikuje in ker posameznih plasti med izkopnimi polji med seboj ni bilo mogoče vedno primerjati, jo predstavljamo po izkopnih poljih, pri čemer nam v podporo služi osnovna razdelitev ugotovljenih plasti, struktur in jam na osem faz. Od najmlajše do najstarejše si sledijo v naslednjem vrstnem redu:

- faza 8: ornica, novodobne jame in nasutja,
- faza 7: novoveške kamnite strukture (SE 89, SE 100–SE 104),
- faza 6: zgodnjesrednjeveška jama (SE 76/77),
- faza 5: paleostruga (SE 234/235 in SE 236/237) z rimskodobno lončenino in sledovi rimske poselitve,
- faza 4: paleostruga (SE 166/167), sledovi poselitve in grobova iz časa po koncu naselja iz bakrene dobe ter pred rimskim obdobjem,
- faza 3: vodni nanosi z zgodnje bakrenodobno keramiko,
- faza 2: naselje iz zgodnje bakrene dobe,
- faza 1: plasti iz časa pred prvo poselitvijo prostora.

V okvir navedenih faz je mogoče opredeliti večino stratigrafskih enot razen posameznih, ki so bile brez najdb (npr. plasti SE 994, SE 79), njihov stratigrafski odnos do mlajših plasti pa ni znan oz. so bili v njih odkriti kronološko premalo značilni keramični odlomki (npr. jarka SE 903/904 in SE 935/936).

Osrednje izkopno polje
(sl. 9: P 1, P 3, P 4, P 5, P 7, sl. 11–30)

V osrednjem izkopnem polju so bile odkrite različno velike prazgodovinske jame (**sl. 11–15**). V osnovi jih lahko razdelimo na večje jame različnih oblik (vel. med 3,7 × 3 m in 7 × 6 m), srednje velike okrogle jame (premera med 0,9 in 2,2 m) in majhne jame, ki so služile za stojke. Pri tem je zanimivo, da so bile večje in srednje velike jame zgoščene v severnem delu sektorjev 1 in 4 (**sl. 11**) ter na območju pod Lackovo cesto (južno od preseka P 3) (**sl. 9**; **sl. 13–15**), medtem ko je bil osrednji del sektorja 4 prepreden predvsem z

12 Pogled s severa na osrednji del ostalin bakrenodobnega naselja med arheološkimi izkopavanji. V ospredju jami (SE 275/276 in SE 679/680), v ozadju vodna zbiralnika (SE 577/578 in SE 603/604) in objekti, grajeni na način gradnje s stojkami (objekti 32–36).

13 Pogled s severovzhoda na jamo SE 787 med arheološkimi izkopavanji. V ospredju temnejša lisa (plast SE 786) z zgostitvami ožgane ilovice (SE 1288, SE 1282 in SE 1290), pod katerimi so bile odkrite jame za stojke zgodnjeeneolitskih objektov 11–15.

11 Pogled s severozahoda na ostaline bakrenodobnega naselja severno od Lackove ceste med arheološkimi izkopavanji. S severozahoda proti jugovzhodu si sledijo objekti 5, 6, 7, 8 in del objekta 27. V ozadju na vzhodni strani viden padajoč teren ob preseku P 1 na zgornji meji pojavljanja plasti SE 232 = SE 334 = SE 352. S puščico je označena paleostruga.

14 Jame za stojke zgodnje bakrenodobnih objektov 11–15 v jami (SE 787) po izkopavanju. Pogled s severovzhoda.

15 Pogled s severa na del izkopnega polja pod Lackovo cesto z objekti 17–18 in 20.

jamami za stojke lesenih prazgodovinskih hiš (**sl. 12**). Tako velike kot srednje velike jame in jame za stojke so iz različnih obdobij, kar je bilo jasno že med izkopavanji, saj je bil obris njihovega vkopa zaznan na nivoju različnih, med seboj nesočasnih plasti.

Stratigrafsko podobo osrednjega izkopnega polja severno od Lackove ceste predstavljamo na osnovi 41,4 m dolgega vzhodnega preseka sektorja 1 med kvadranti 77 in 34 (**sl. 16–17**) in na podlagi južnega preseka sektorja 4 med kvadranti 13A in 15A dolžine 14,3 m (**sl. 18**), medtem ko je stratigrafija v delu najdišča južno od tod predstavljena s severnim presekom sektorja 6 dolžine 8 m (**sl. 19**), z vzhodnim presekom sektorja 4 nad jamo SE 787 (**sl. 20**) in z južnim presekom sektorja 6 nad jamo SE 802/803 (**sl. 21**).

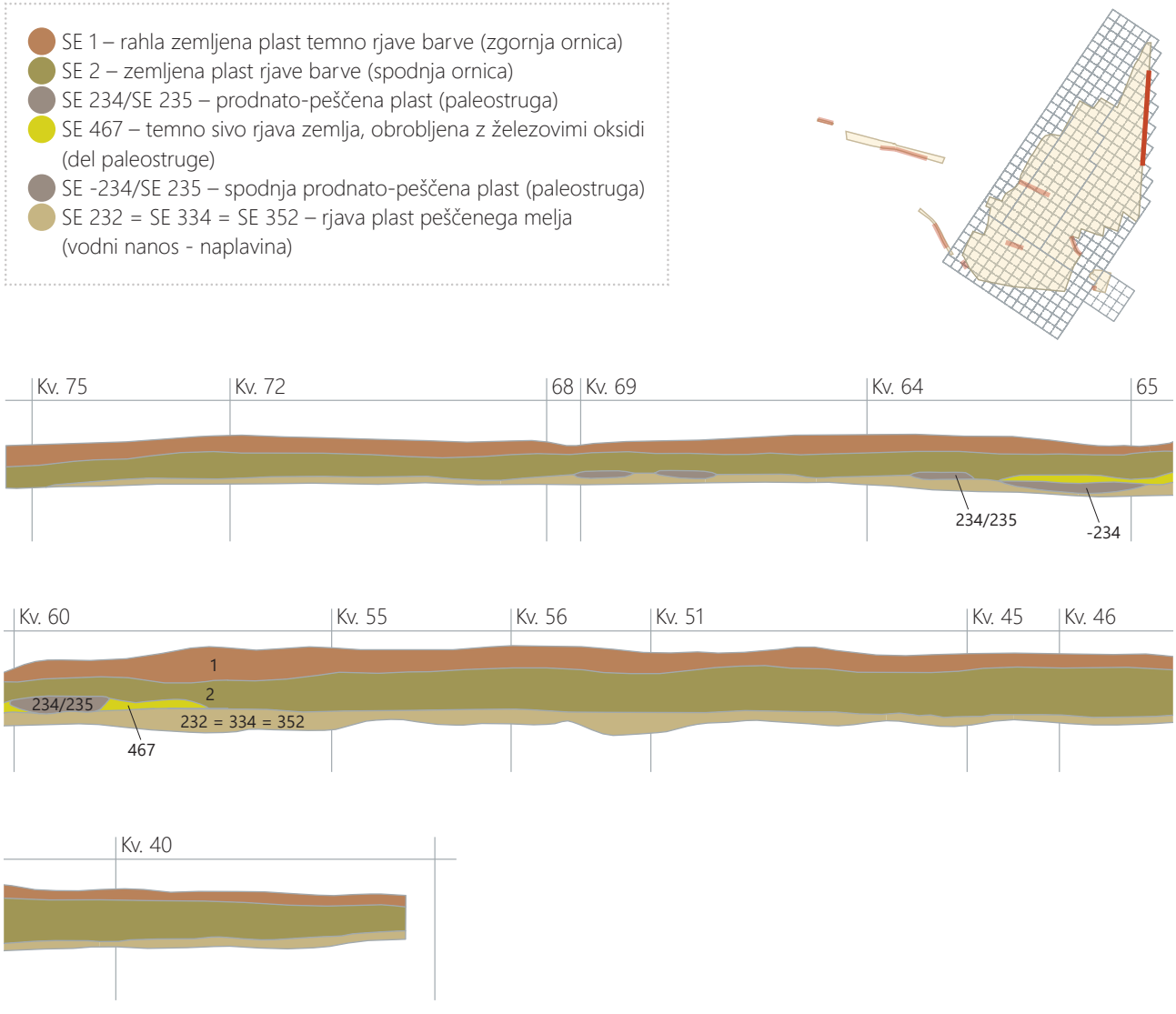

16 Presek P 1: vzhodni presek sektorja 1. Merilo 1 : 100.

17 Fotografija dela preseka P 1 s paleostrugo (SE 234/235, SE 236/237, SE 467).

V osrednjem izkopnem polju so bili odkriti sledovi poselitve iz zgodnjega eneolitika (faza 2), mlajša prazgodovinska grobova in sledovi poselitve iz mlajše železne dobe (vse faza 4). Preostale plasti so povezane z naravnimi procesi pred (faza 1) in med obema fazama poselitve (fazi 3 in 5) ter s človeškimi posegi v prostor v novejšem času (faza 8).

Faza 8

Ker so bile na območju arheološkega najdišča pred arheološkim izkopavanjem večinoma njivske površine, je bila najvišja plast v večjem delu ornica (**sl. 16–17, 21**). Pravzaprav gre za dve vrhnji preorani plasti, zgornjo temno rjave barve (SE 1) in spodnjo rjave barve (SE 2). Skupna debelina ornice je znašala med 40 in 60 cm. V teh plasteh so bili poleg zgodnjeeneolitskih odlomkov lončenine (SE 1: **G1097–G1099**; SE 2: **G1100–G1105**) tudi posamični keramični fragmenti iz bronaste dobe (**G1111–G1113**), mlajše železne dobe (**G1114, G1115**), rimskega obdobja (**G1116**) in novega veka; del keramičnih najdb pa je iz prazgodovine, a so manj značilne, zaradi česar jih ni mogoče natančno datirati (**G1106–G1110**). Črepinje so bile odkrite ob strojnem izkopu ornice in ob strganju profilov v posameznih sektorjih.

Pod Lackovo cesto so se nahajali nad ornico novodobna nasutja (**sl. 18:** SE 783, SE 768, SE 767) in novodobne jame. Nekaj jih je tudi takih, ki so poškodovali arheološke ostaline. Tako je jame objekta 6 (SE 226/227, SE 254/255 in SE 228/229) poškodovala novodobna jama SE 220/221. Znotraj tlorisa objekta 27 se je nahajala novodobna jama (SE 105/106), ki je uničila zgornji del jame za stojko iz zgodnje bakrene dobe (SE 109/110 – objekt 27) in jamo iz mlajše železne dobe (objekt 25 – SE 107/108). V primeru objekta 22 pa je potekal novodobni jarek (SE -2) nad objektom na njegovem zahodnem robu in ga ni poškodoval, vendar pa pod jarkom izkopavanja niso posegala, zato je ostal ta del objekta neraziskan.[11]

Pod asfaltom Lackove ceste so bili ugotovljeni prodnato nasutje (SE -7) in nekaj novodobnih jam. Toda z izjemo najglobljih (npr. SE -8/-9) le-ti niso poškodovali spodaj ležečih plasti in jam, pa tudi njihova zasutja so se večinoma jasno ločila od prazgodovinskih ostalin. Preorana plast se je nahajala pod prodnatim nasutjem in je bila po videzu enaka spodnji preorani plasti severno in južno od Lackove ceste (SE 2) (**sl. 19**). Prisotnost vrhnje plasti pod nasutjem ceste sicer ni presenetljiva glede na to, da je v 19. stoletju cesta potekala južno od današnje Lackove ceste in da so bili na tem mestu v 19. stoletju travniki (prim. **sl. 3** s **sl. 4**), kasneje, pred izgradnjo današnje Lackove ceste pa morda tudi njive.

Faza 5

Stratigrafsko zaporedje v osrednjem izkopnem polju na najdišču Zgornje Radvanje nadaljujejo vodni nanosi različnih starosti (**sl. 22**). Med njimi je bila v sektorjih 1 in 4 severno od Lackove ceste najmlajša paleostruga potoka, zasuta s prodnatim nanosom (SE 234/235) in sivorjavim zemljenim nanosom

11 Za lokacijo navedenih novodobnih jam glej *Katalog arheoloških ostalin in stratigrafskih enot*. Novodobni jarek na terenu ni bil oštevilčnen, zato smo ga označili tako, da smo uporabili številčno oznako ene od najbližjih plasti in ji dodali in dodali pred številko oznako »-«. Na podoben način smo označili tudi druge stratigrafske enote, ki na terenu niso bile oštevilčene (glej tudi uvod v *Katalog arheoloških ostalin in stratigrafskih enot*).

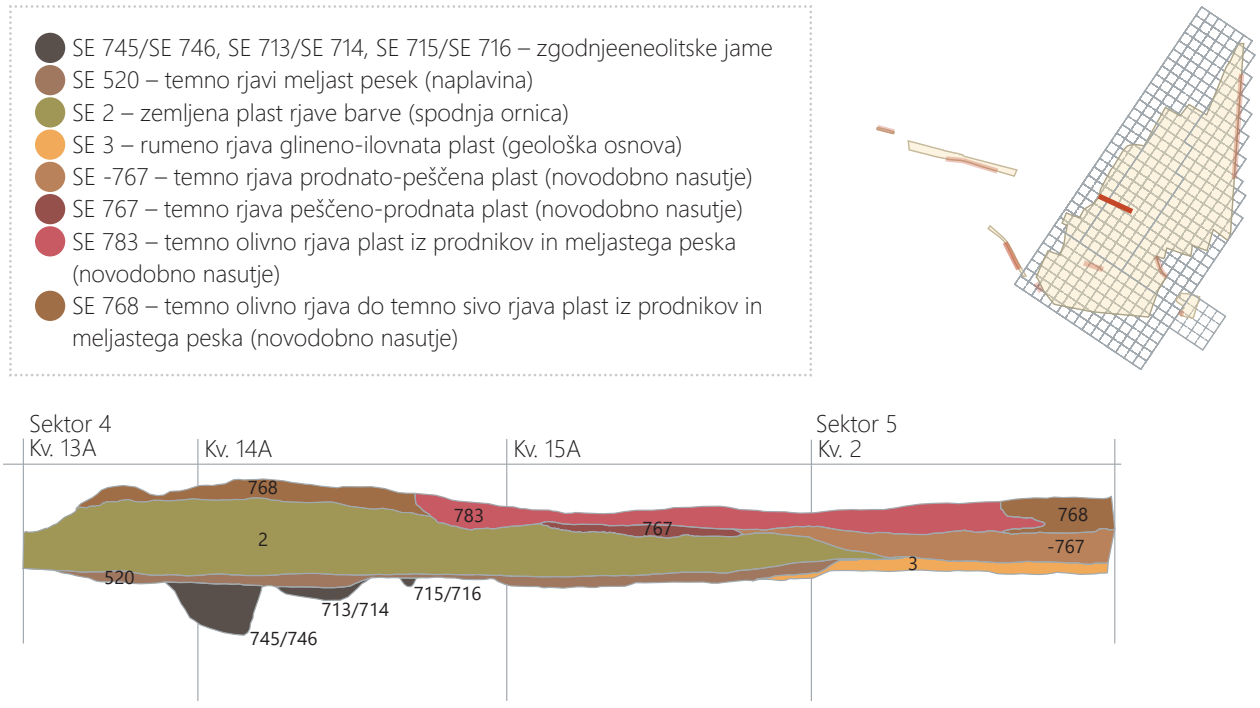

18 Presek P 3: južni presek sektorja 4. Merilo 1 : 100.

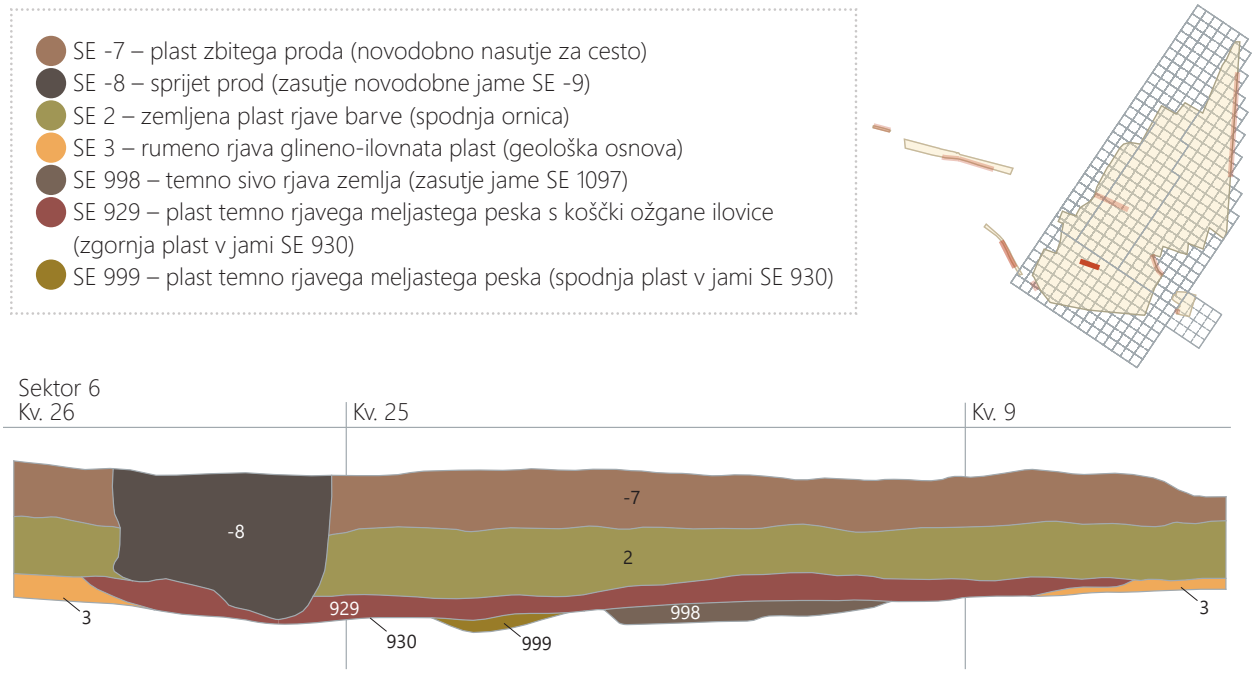

19 Presek P 4: severni presek sektorja 6 nad jamo SE 929/930 – objektom 16. Merilo 1 : 50.

(SE 236/237).[12] Sledili smo ji od kvadrantov 4 in 15 nad objektom 21 v sektorju 5, v smeri jugozahod–severovzhod, preko objekta 5 v sektorju 4 pa vse do vzhodnega preseka sektorja 1 (**sl. 22–23, sl. 16–17**, glej tudi **sl. 11**). V njej so bile najdbe iz zgodnjega eneolitika (**G1094, G1095**) in rimskega obdobja (**G1093, G1096**), kar pomeni, da bi lahko bila sočasna z rimskimi naselbinskimi ostalinami, ki so bile odkrite zahodno od paleostruge v sektorju 2. Tako datacijo podpira tudi dejstvo, da je paleostruga presekala plast SE 232 = SE 334 = SE 352 z zgodnjeeneolitskimi odlomki, v katero je bila vkopana hiša iz mlajše železne dobe (**sl. 23–24**).

Paleostruga je bila odkrita tudi v skrajnem jugozahodnem delu osrednjega izkopnega polja (SE 994/995), ob njej prav tako nanos olivno sivega glinenega melja (SE 993).

12 V vzhodnem profilu sektorja 1 je bila plast sivo-rjavega zemljenega nanosa označena kot SE 467.

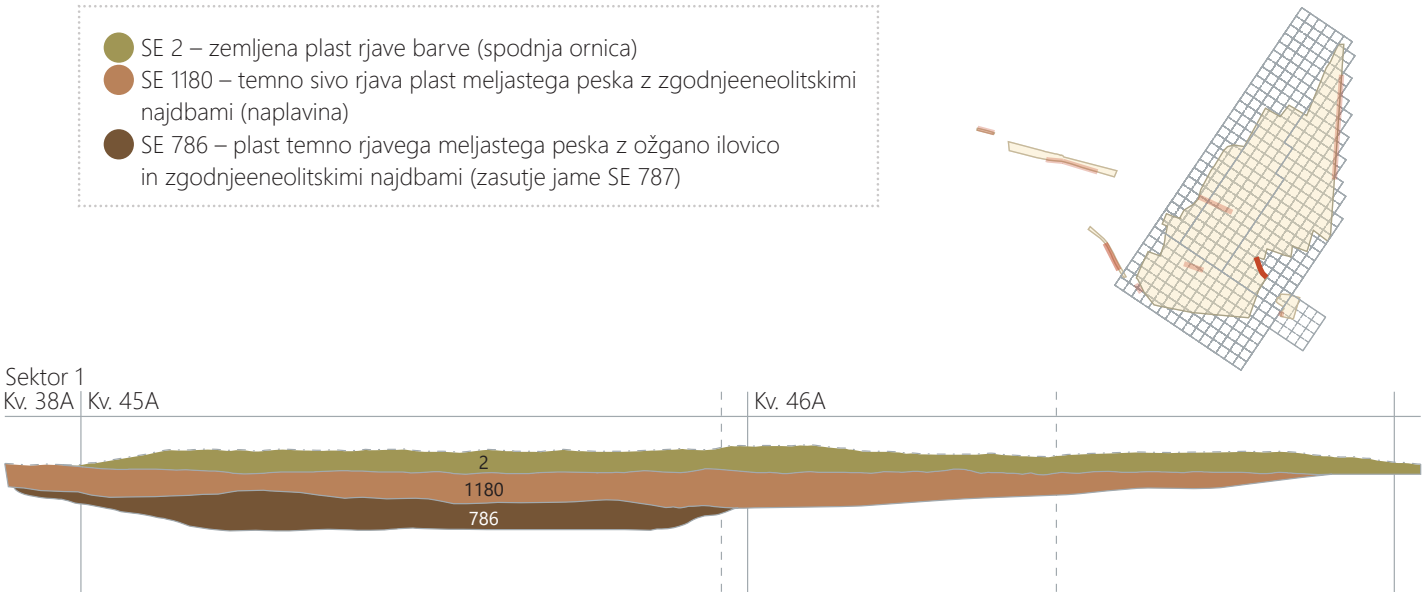

20 Presek P 5: vzhodni presek sektorja 1 nad SE 1180 in jamo SE 787. Novodobna nasutja nad jamo niso bila dokumentirana. Merilo 1 : 50.

Za razliko od paleostruge v severnem delu osrednjega izkopnega polja je ta paleostruga potekala v loku iz smeri severozahoda proti jugovzhodu (**sl. 22**). Kot kaže, je tudi ta mlajša od zgodnjeeneolitske naselbine, saj je presekala jarek (SE 903/904), ki je nedaleč stran presekal zgodnjeeneolitske jame (SE 977/978, SE 916/917, SE 911/912, SE 919/920), vendar je njeno datiranje težje (**sl. 10**). Morda je iz rimskega obdobja, saj je bilo v jarku (SE 903/904) nekaj ostenj keramičnih posod, ki bi, sodeč po fakturi, lahko bili iz mlajše železne dobe; lahko pa je tudi mlajša.

Faza 4

Najmlajše jame v osrednjem izkopnem polju so se pojavile pod nivojem ene izmed paleostrug (SE 234/235, SE 236/237) oz. na zgornji meji pojavljanja zemljenih naplavinskih plasti (SE 232 = SE 334 = SE 352 in SE 370), v katere so bile vkopane (npr. **sl. 24–26**). Gre za tri zemljanke in kurišče, ki jih lahko na osnovi značilnih najdb datiramo v mlajšo železno dobo (objekti 23–24 in 39, jama SE 380/381).

Mlajši od naplavinskih plasti z zgodnjeeneolitsko keramiko so tudi prazgodovinska zemljanka z oznako objekt 25 in oba prazgodovinska grobova (SE 98/99 in SE 190/191). Te arheološke ostaline so se nahajale v delu sektorjev 1 in 4, kjer naplavinskih plasti in paleostrug ni bilo. Da so mlajše od naplavinskih plasti, je mogoče domnevati na podlagi keramičnih odlomkov (**G1061, G1062, G1063**)[13] in ^{14}C datacij (**sl. 73, 74, 75**). Zemljanka je iz mlajše železne dobe, grobova okvirno prazgodovinska.

13 Grob SE 98/99 je vseboval le fragmente ostenj posode. Mlajši od zgodnje bakrene dobe so sodeč po fakturi.

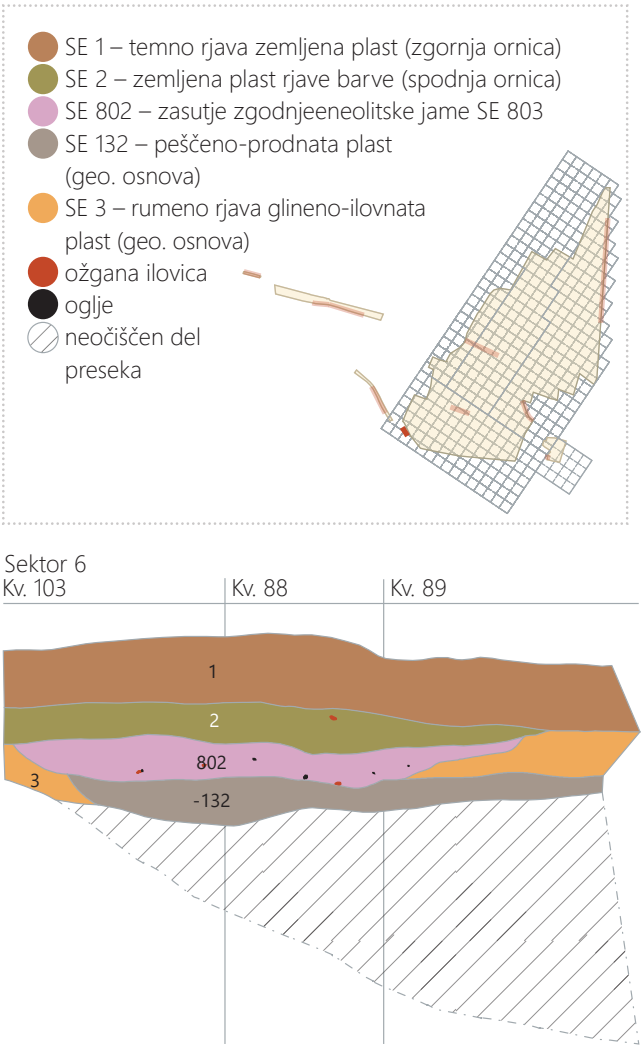

21 Presek P 7: jugozahodni presek jarka za vodovod južno od sektorja 6 nad jamo SE 802/803. Merilo 1 : 50.

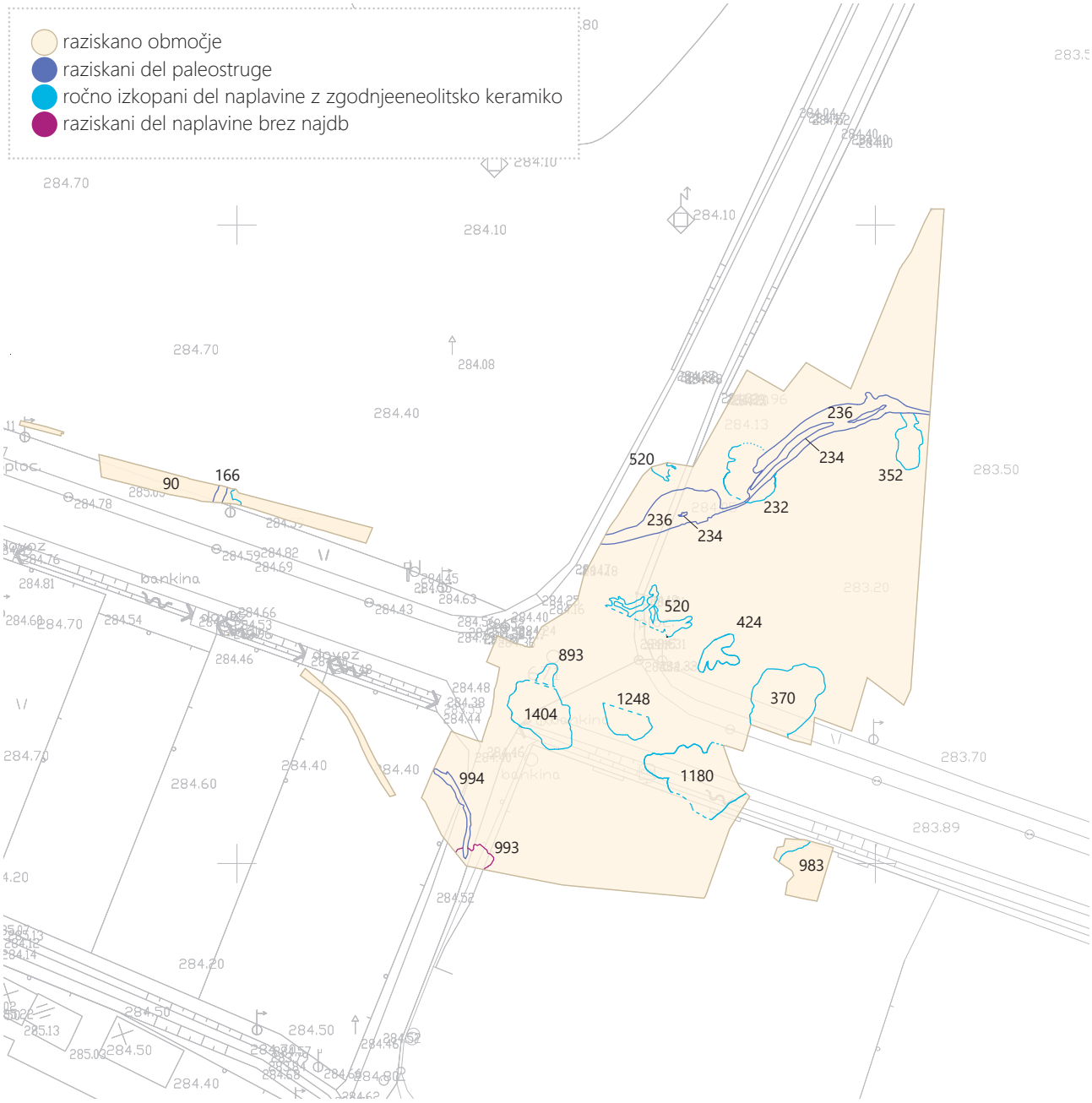

22 Zgornje Radvanje 2007–2008. Raziskani deli vodnih nanosov. Merilo 1 : 1000.

Faza 3

Paleostruga (SE 234/235, SE 236/237) in nekatere jame iz prejšnje faze so presekale spodaj ležečo zemljeno naplavinsko plast v sektorjih 4 (SE 232) in 1 (SE 334, SE 352) (**sl. 16–17, 22–24, 28**), debeline do 0,35 m. Med kvadranti 13 in 24 v sektorju 4 ter kvadranti 59, 50 in 55 v sektorju 1 je bilo ugotovljeno, da gre za enotno plast (SE 232 = SE 334 = SE 352). Ta je bila najdebelejša med kvadranti 59, 50 in 55 v sektorju 1 in nad zgodnjeeneolitskim objektom 2, nato pa se je proti jugu tanjšala in naposled končala, tako da zgodnjeeneolitskih objektov 6, 7, 8 in 27 ni prekrivala (prim. **sl. 16, 22** in **27** s **sl. 10**). Hkrati pa se je izklinila tudi v smeri proti severu.

Do spoznanja, da predstavljajo tako imenovana SE 232, SE 334 in SE 352 (**sl. 22**) enotno plast, je prišlo ob kopanju jarka (za vodovod?) v času izkopavanja (**sl. 27**) in izkopavanjem zemljanke iz mlajše železne dobe, ki je naplavino presekala (objekt 23 – SE 314/315; **sl. 24**). Pomembno je, da so bile v tej plasti (SE 232 = SE 334 = SE 352) ugotovljene izključno keramične in kamnite najdbe iz zgodnjega eneolitika (**G304–G385**), in da so robovi in površina odlomkov še dobro ohranjeni, zato domnevamo, da najdbe niso bile naplavljene z velike razdalje.

Naslednja naplavina (SE 370) v sektorju 1 (**sl. 22, 25**), je zapolnjevala zgornji del večje kotanje, pod katero je bila odkrita bakrenodobna hiša s poglobljenimi tlemi (objekt 9).

Stratigrafska lega te naplavine je enaka kot zgoraj omenjene naplavine (SE 232 = SE 334 = SE 352), vendar se plasti nista stikali. V njej so bile večinoma najdbe iz zgodnjega eneolitika (**G529–G557** in del **G558**). V mlajšo železno dobo sta opredeljena le dva keramična odlomka (**G1072–G1073**), vendar sta bila očitno v drugotni legi.

Kot naplavini razlagamo tudi plasti (SE 520 in SE 424), ki sta bili odkriti na prostoru ob Lackovi cesti, kjer se je rumenkasta glineno-ilovnata geološka osnova pojavila najvišje (**sl. 22**). V njih ni bilo večje količine najdb. Nista prekrivali večjega območja, bili pa sta tudi tanjši od ostalih zemljenih naplavin. Južni profil sektorja 4 kaže, da je plast SE 520 prekrivala zgodnjeeneolitski jami (SE 713/714, SE 745/746) in jarek (SE 715/716), ki se navezujejo na hišo s poglobljenimi tlemi (objekt 22) južno od tod (**sl. 18**).

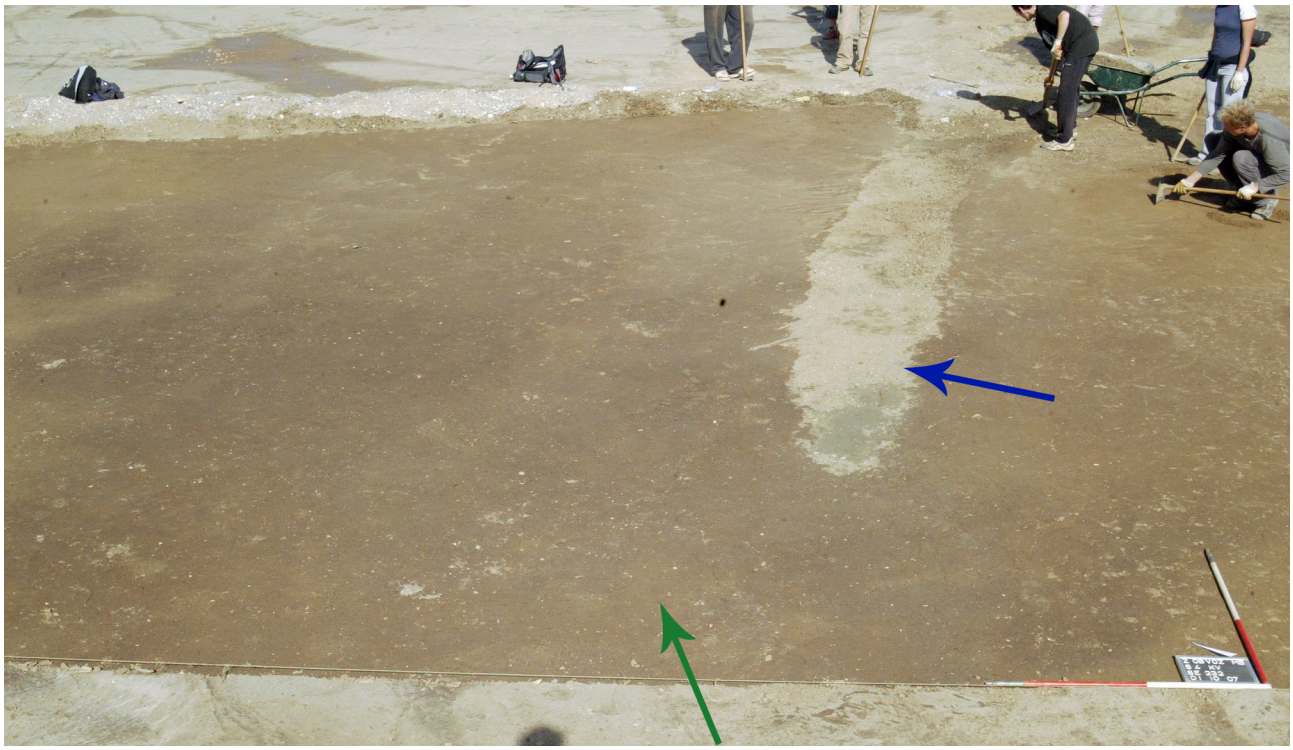

23 Paleostruga SE 234/235, SE 236/237 (modra puščica) in naplavina SE 232 = SE 334 = SE 352 (zelena puščica) med izkopavanjem. Pod njima je bil odkrit objekt 5. Pogled z jugozahoda.

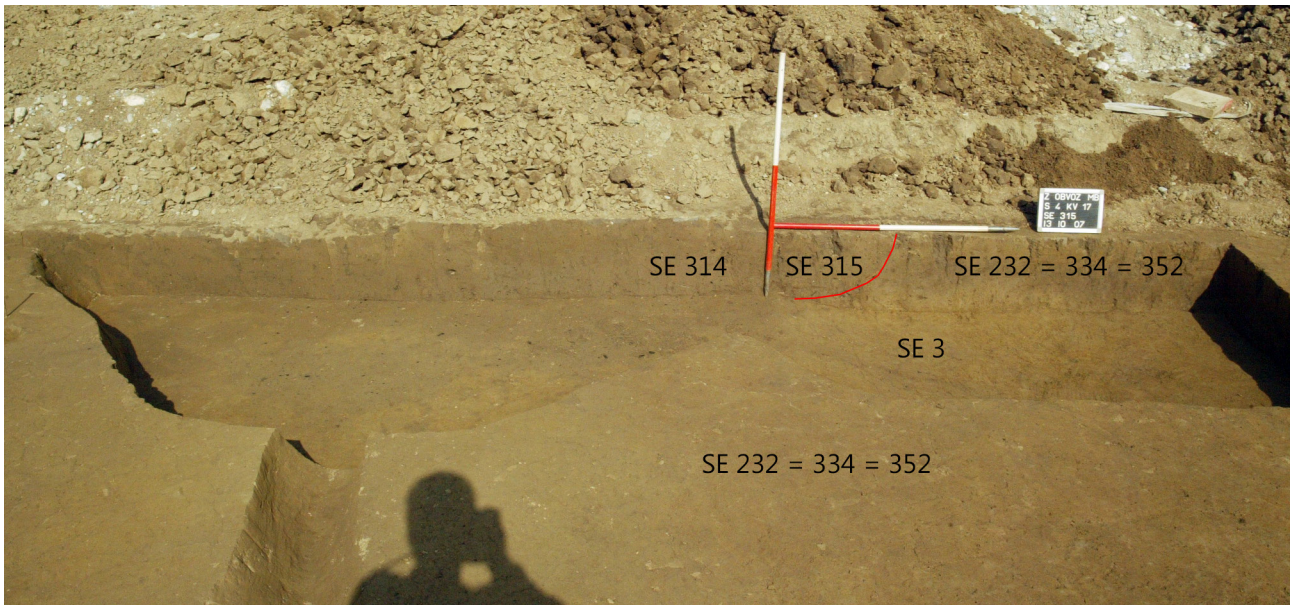

24 Zemljanka iz mlajše železne dobe (objekt 23 – SE 314/315), vkopana v naplavino SE 232 = SE 340 = SE 352. Pogled z jugozahoda.

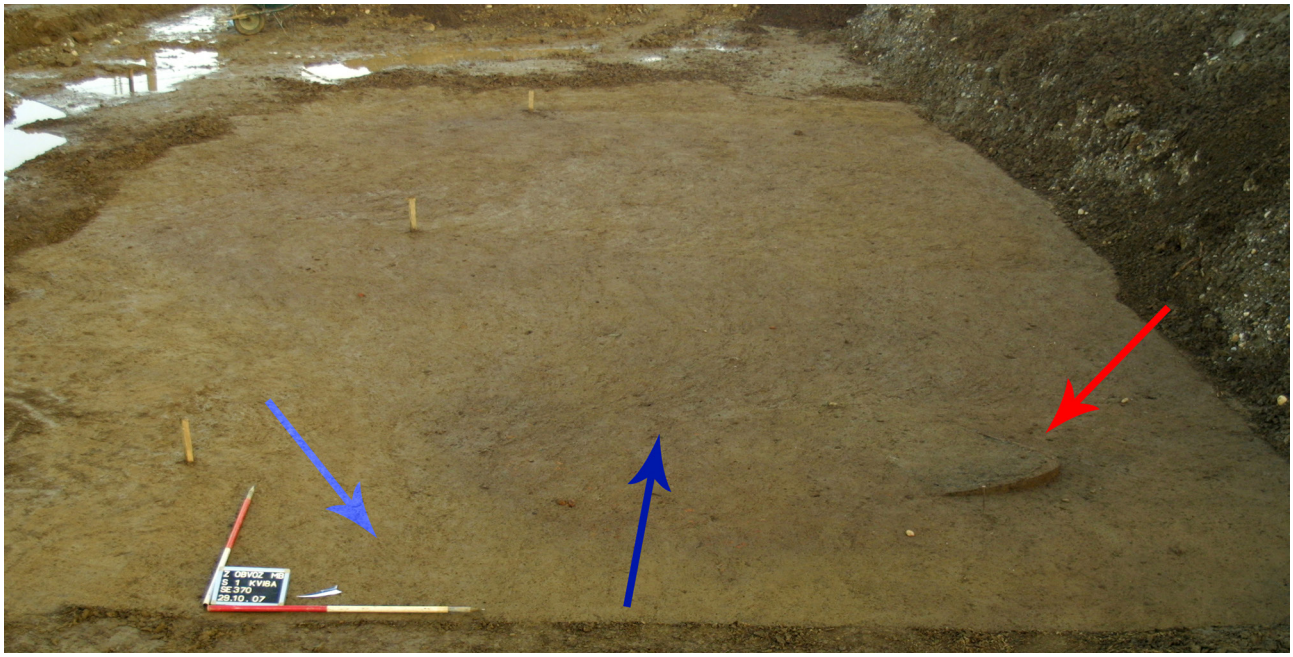

25 Naplavinska plast SE 370 (temno modra puščica), glineno-ilovnata geološka osnova (svetlo modra puščica) in kurišče (rdeča puščica) iz mlajše železne dobe (SE 380/381) ob odkritju. Pogled s severozahoda.

26 Pogled z vzhoda na kurišče SE 380/381 (rdeča puščica) po odstranitvi plasti SE 370. Južno jama SE 554 z ostanki ilovnatega stenskega premaza (zelena puščica) zgodnjeeneolitske hiše – objekta 9.

Južno od objekta 22 stratigrafsko zaporedje prav tako nadaljujejo tri različne zemljene naplavine, v katerih so bile odkrite izključno najdbe iz zgodnje bakrene dobe: SE 1404, SE 1180 in SE 1248 (**sl. 28–30**). Gre za odlomke lončenine (SE 1180: **G641–G667**; SE 1248: **G862**; SE 1404: **G977–G998**) ter kamnita orodja in odpad, ki je nastal pri njihovi izdelavi. Podobno kot za keramične odlomke, ki so bili odkriti v naplavinah severno od Lackove ceste, je tudi za keramične odlomke iz teh plasti značilno, da nimajo zaobljenih robov in da je njihova površina še dobro ohranjena. Da najdbe niso bile naplavljene z večje razdalje, nakazuje tudi distribucija keramičnih odlomkov noge sklede na nogi **G668**. Del te noge je bil namreč odkrit v jami SE 944, drugi del (odlomki se združijo) pa le okoli 25 m stran, v naplavinski plasti SE 1404.

Faza 2

Jame v osrednjem delu najdišča so bile, kot že rečeno, različne velikosti. Velike jame (vel. med 3,7 × 3 m in 7 × 6 m) predstavljajo večinoma sledove hiš z delno poglobljenimi tlemi, majhne pa sledove v tla zabitih stojk lesenih objektov, bodisi tistih s poglobljenimi tlemi bodisi hiš in manjših lesenih objektov brez poglobljenih tal.

Najstarejše med njimi so iz zgodnje bakrene dobe. Te jame so bile večinoma odkrite pod zemljenimi naplavinskimi plastmi. Pod enotno naplavinsko plastjo (SE 232 = SE 334 = SE 352) so bili odkriti objekti 5, 2 in 3 (prim. **sl. 11** s **sl. 23;** glej tudi **sl. 27**). Objekt 9 je bil odkrit pod plastjo SE 370 (prim**. sl. 25** s **sl. 26**), objekt 22 pod plastjo SE 520, objekti 17–18 ter 20 pod plastjo SE 1404 (prim. **sl. 28** s **sl. 15**) in objekt 19 pod plastjo SE 1248 (**sl. 29**); pod plastjo SE 1180 pa se je nahajala tudi velika jama SE 787, v kateri so bile odkrite intaktne kulturne ostaline z objekti 11–15 (prim. **sl. 30** s **sl. 13–14**). Jame iz zgodnje bakrene dobe so bile večinoma dobro ohranjene, le posamezne (npr. SE 552/553; SE 554 – objekt 9; jama za stojko SE 188/189 – objekt 27) so bile poškodovane zaradi novodobnih jam in jam iz mlajše železne dobe (objekti 24–25, 39, kurišče SE 380/381 in ognjišče SE 158/159).

Nekaj jam iz zgodnje bakrene dobe je bilo odkritih tudi v delu najdišča, kjer ni bilo naplavinskih plasti. Jama SE 599/600 v skrajnem severnem delu izkopnega polja in

z njo povezane SE predstavljajo sledove manjšega objekta s poglobljenimi tlemi (objekt 1). Odkrita je bila pod tanko zemljeno plastjo SE 565, ki je predstavljala morda premešano plast med ornico in zgornjim delom jame. Podobna jama (SE 775/776 – objekt 21) se je nahajala v sektorju 5 tik pod paleostrugo SE 234/235, SE 236/237. Ostale jame (npr. **sl. 21**: SE 802/803) in objekti s poglobljenimi tlemi (objekti 6–8) pa so bili odkriti tik pod ornico (**sl. 11–12**). To velja tudi za na način gradnje s stojkami grajena objekta kvadratnega tlorisa 37 in 38, ki sta se nahajala na robu jame SE 787 ter na način gradnje s stojkami grajene objekte 31–36 in 27, ki so bili brez najdb (**sl. 10**). Da gre za objekte iz zgodnjega eneolitika, se zdi verjetno na podlagi rezultatov ^{14}C datiranja vzorcev oglja iz jam za stojke teh objektov (datacija iz objekta 27 in dataciji iz objekta 34, ki je bil v krogu z objekti 31–33 in 35–36) ali na podlagi dejstva, da so se nahajali v njihovi neposredni bližini podobni objekti (velja za objekta 37 in 38), katerih datacije na podlagi najdb in stratigrafske lege niso dvomljive (**sl. 13–14**).

27 Naplavinska plast SE 232 = SE 334 = SE 352 nad objekti 2 in 3 v sek. 1 med strganjem; v ozadju pravkar izkopan jarek za vodovod(?). Pogled z vzhoda.

28 Naplavinska plast SE 1404 (modra puščica) nad objekti 17–18 in 20 v sek. 4–6 pred izkopavanjem. V ospredju jami SE 1268/1269 in SE 1406/1407 = SE 1418/1419, ki ju naplavina ni prekrivala (zelena puščica). Pogled z zahoda.

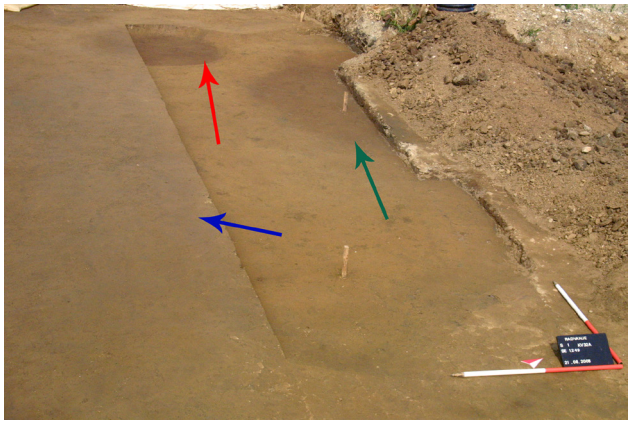

29 Pogled z jugovzhoda na plast SE 1248 (modra puščica) pred dokumentiranjem vmesnega preseka. V ozadju jama SE 1238/1239 (rdeča puščica) in objekt 19 – jama SE 851/852, ki sta bila odkrita pod naplavino (zelena puščica).

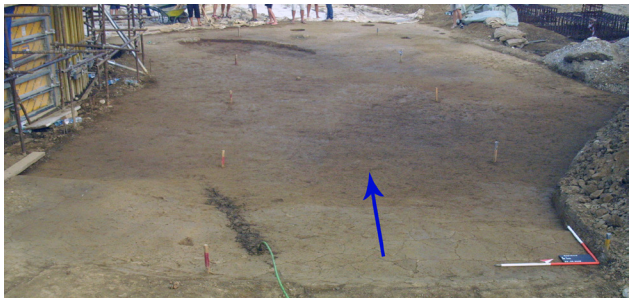

30 Pogled z jugovzhoda na plast SE 1180 (modra puščica) med izkopavanjem.

Faza 1

Vse jame iz zgodnje bakrene dobe v osrednjem izkopnem polju so bile vkopane v glineno-ilovnato plast rumeno-rjave barve (SE 3 – v nadaljevanju glinasto ilovico), posamezne deloma tudi v plast (ali plasti?) rjavega grobega peska (SE 423 = SE 5), ki se je nahajala na nekaterih mestih pod glinasto ilovico (npr. SE 775/776 – objekt 21; SE 599/600 – objekt 1; SE 997/1032, SE 997/1032, SE 1445/1446, SE 1468/1469, SE 1484/1485). Gre za geološki osnovi brez najdb, ki ju nismo izkopavali. Glede na njuno sestavo sta verjetno naplavinskega nastanka.

Kot geološko plast lahko v osrednjem izkopnem polju opredelimo tudi prodnat lečast vključek (SE -132). Dokumentiran je bil znotraj glinaste ilovice (SE 3) v preseku novodobnega jarka, južno od sektorja 6. Plast se je nahajala pod jamo (SE 802/803), v kateri so bili odlomki ožgane ilovice, oglja in odlomki ostenj zgodnjeeneolitskih posod (**sl. 21**).

Izkopno polje v jugovzhodnem delu sektorja 1 in v sektorju 7

(sl. 9: P 6, sl. 31–33)

Do izkopavanja na tem območju je prišlo zaradi odkritja najdb in plasti iz zgodnjega eneolitika ob nadzoru gradnje jarka (za vodovod?) (**sl. 8**). Tako je bil sektorjema 1 (kv. 63A, 56A) in 6 (kv. 1, 16), ki sta po prvotnem načrtu predstavljala skrajno vzhodno mejo naše mreže, dodan sektor 7 s kvadranti 1–34. Izkopno polje je bilo nepravilnega tlorisa, največje dolžine 8,7 m (sever–jug) in širine med 4,2 in 7,9 m (vzhod–zahod), raziskano je bilo dobrih 8 m vzhodno od sektorja 6.

Stratigrafija na tem območju je dobro vidna z zahodnega profila sektorja 7, v kv. 21 in 11 (**sl. 9**: P 6; **sl. 31**). Razdelimo jo lahko na štiri stratigrafske faze, ki jih je mogoče korelirati s prvimi tremi fazami (faze 1–3) in z najmlajšo fazo (faza 8) v osrednjem izkopnem polju. Arheološko zanimivi sta fazi 2 in 3.

Faza 8

Najvišja plast v sektorju 7 je bila ornica (**sl. 31**: SE 1 in SE 2), v kateri je bilo pri strojnem izkopu odkritih nekaj keramičnih odlomkov iz zgodnjega eneolitika (med njimi **G154**). Na treh mestih so bile novodobne jame. Dve jami sta se nahajali ob severnem robu izkopnega polja (SE 1088/1089, SE 1110/1111), ena pa ob zahodnem profilu sektorja v kv. 21 (**sl. 31, 32**).

Faza 3

Pod ornico je bila temno rjava zemljena plast (SE 983) debeline do 0,12 m, v kateri so bile zgodnjeeneolitska lončenina (del **G136, G137** in **G140–G153**) in kamnite najdbe (**sl. 31**: SE 983). Podobna je bila zemljenim naplavinam v osrednjem izkopnem polju (SE 1180, SE 1404, SE 370 in SE 232 = SE 334 = SE 352) in tudi v njej je bila lončenina še dobro ohranjena, vendar fragmentirana. Plast se je nahajala v večjem delu raziskane površine, le v skrajnem severozahodnem delu ni bila ugotovljena (**sl. 32**).

Faza 2

Po odstranitvi plasti SE 983 so se pokazale jame za stojke, tri srednje velike jame (**sl. 31**: SE 1084/1085; SE 1094/1095, SE 1086/1087) in ena velika (SE 1129 = SE 1203) iz zgodnje bakrene dobe (**sl. 10**). Slednjo razlagamo za sledove poglobljenih tal zgodnjeeneolitske hiše (objekt 4; **sl. 33**), saj so bile na njenem robu odkrite jame za stojke. Večina najdb iz zgodnje bakrene dobe na tem območju je bila odkrita v dveh plasteh znotraj velike jame (SE 1102, SE 1128); najdbe so bile zgoščene na meji med obema plastema (**G101–G137**).

Faza 1

Velika zgodnjeeneolitska jama (SE 1129 = SE 1203) je bila vkopana v glinasto ilovico (SE 3) in deloma v peščeno geološko plast (SE 423 = SE 5), ki se je nahajala pod njo. Manjše jame iz zgodnje bakrene dobe so bile vkopane v glineno-ilovnato plast (npr. SE 1100/1101, SE 1086/1087), v peščeno plast (npr. SE 1124/1125) ali v obe plasti (npr. SE 1084/1085).

Sektor 2

(sl. 9: P 2, P 8, sl. 34–39)

Sektor 2 je bil izkopan zahodno od osrednjega izkopnega polja zaradi gradnje telekomunikacijskega voda in vodovoda, vzporedno z gradnjo ceste. Izkopani sta bili dve površini: manjša velikosti 7 × 0,7 m (**sl. 34–36**), ki se je nahajala severno od gradbenega posega (tj. novodobnega jarka), in večja dolžine 44 m in širine med 2,9 in 3,2 m, južno od

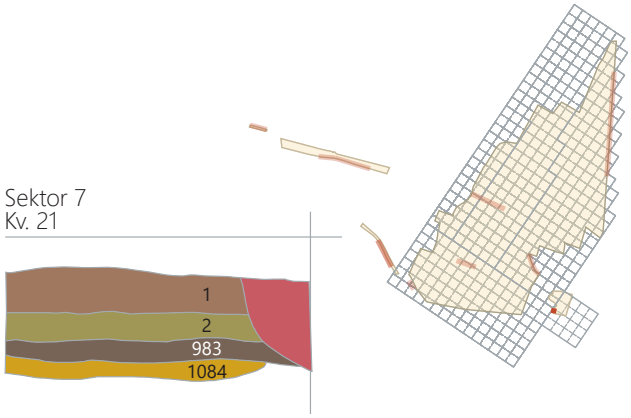

31 Presek P 6: zahodni presek sektorja 7 v kv. 21 in 11. Merilo 1 : 50.

32 Naplavina (SE 983) v sektorju 7 pred izkopavanjem. Pogled z juga.

33 Sektor 7, pogled z jugovzhoda na plast SE 1128 v jami SE 1129 = SE 1203 (objekt 4).

njega (**sl. 37–39**). Izkopavanja so potekala vzporedno z raziskavami v sektorju 1, med 13. 9. in 4. 10. 2007 (**sl. 8**).

V sektorju 2 so bili odkriti sledovi poselitve iz zgodnjega eneolitika (faza 2), rimskega obdobja (faza 5) in zgodnjega srednjega veka (faza 6). Preostale faze predstavljajo plasti naravnega nastanka in na eni strani sodijo v čas pred poselitvijo (faza 1) in med posameznimi poselitvenimi fazami (fazi 3, 4), na drugi strani pa v novejši čas (faza 8). Stratigrafsko zaporedje plasti predstavljamo s preseki P 2 in P 8 (**sl. 9**).

Faza 8

V sektorju 2 je bila ugotovljena le ena vrhnja preorana plast (SE 1). V severnem profilu severno od novodobnega jarka je bila debeline med 0,3 in 0,4 m (**sl. 34–36**), v južnem profilu južno od jarka debeline do 0,5 m (**sl. 38–39**). Na skrajnem zahodnem delu sektorja jo je poškodoval novodobni jarek za telekomunikacijski vod in vodovod, ki je potekal vzporedno z Lackovo cesto. Ta jarek je poškodoval tudi rimskodobni zid (**sl. 34–35**) in uničil vse arheološko zanimive plasti na tem mestu. Zato je bilo v nadaljevanju zastavljeno izkopno polje južno od njega (**sl. 37**; raziskana površina dolžine 44 m in širine med 1,9 in 3,2 m; glej tudi **sl. 8–9**).

Faza 6

Jama (SE 76/77) z zgodnjesrednjeveško lončenino (en odlomek je tudi iz mlajše železne dobe – **G1085** – in en kos iz rimskega obdobja – **G1092**) je bila odkrita v skrajnem zahodnem delu izkopnega polja, južno od novodobnega jarka (**G1088–G1091**). Nahajala se je pod ornico (SE 1), vkopana je bila v spodnjo plast SE 90 in deloma v glinasto ilovico (SE 3) (**sl. 10**).

Jamo je na severni strani uničil novodobni jarek.[14]

Faza 5

Stratigrafsko sosledje v sektorju 2 nadaljuje arheološke ostaline, ki jih lahko glede na keramične najdbe umestimo v rimsko obdobje (**G1078–G1084**; **sl. 10**). V izkopnem polju severno od novodobnega jarka sta bili pod ornico raziskani plast (SE 78), ki je vsebovala rimskodobno lončenino, in tik pod njo struktura iz kamnov lomljencev (SE 75) (**sl. 35–36**). Ostale rimskodobne ostaline so bile odkrite v izkopnem polju južno od jarka. Gre za tri plitve pravokotne jarke z rimsko lončenino in precej oglja, širine do 0,30 m, ki predstavljajo verjetno sledove vodoravno položenih brun rimskodobnih lesenih hiš (objekti 28–30). Eden od njih (jarek SE 146/147 – objekt 28) je bil vkopan v plast SE 90 in v jarek SE 146/147

14 Glej načrt jame v *Katalogu arheoloških ostalin in stratigrafskih enot*; prim. s s **sl. 10** in s **sl. 37**.

34 Del sektorja 2 severno od novodobnega jarka. Pogled z zahoda.

35 Fotografija preseka P 8 s kamnito strukturo SE 75 in plastjo SE 78.

(**sl. 37**), ostala v sterilno glinasto ilovico, SE 3 (SE 168/169 – objekt 29; SE 170/171 – objekt 30; **sl. 38**).

Glede na stratigrafsko lego so v povezavi z rimskodobnimi brunaricami tudi tri jame za stojke (SE 172/173, SE 174/175 in SE 176/177) in morda jama SE 264/265, SE -264, ki je bila ugotovljena ob nadzoru na dnu novodobnega jarka za vodovod. Morda gre za spodnji del ognjišča ali peči, ki se je nahajala znotraj objekta 29.

Faza 4

Rimskodobni jarek (SE 146/147) je bil deloma vkopan v jarek (SE 166/167), ki je potekal s severozahoda proti jugovzhodu (**sl. 37–39**). Ta jarek je bil zasut s sivo rjavim glinenim peskom, ob robu katerega so bili zgoščeni železovi oksidi (SE 166). Plast je bila podobna plasti (SE 236) v paleostrugi, ki smo jo odkrili severno od Lackove ceste v osrednjem izkopnem polju.

V zasutju jarka so bili odkriti številni odlomki lončenine (**G1052–G1057**) in kamnite najdbe iz zgodnjega eneolitika. Mlajših najdb ni bilo. Morda gre tudi v tem primeru za korito potoka, vendar tukaj prodnatega nanosa ni bilo (prim. s SE 234), pa tudi profil jarka je bil v nasprotju s paleostrugama v osrednjem izkopnem polju (SE 234/235 in SE 994/995) skoraj oglate oblike. Zaradi tega ne izključujemo možnosti, da gre za umetno speljan jarek.

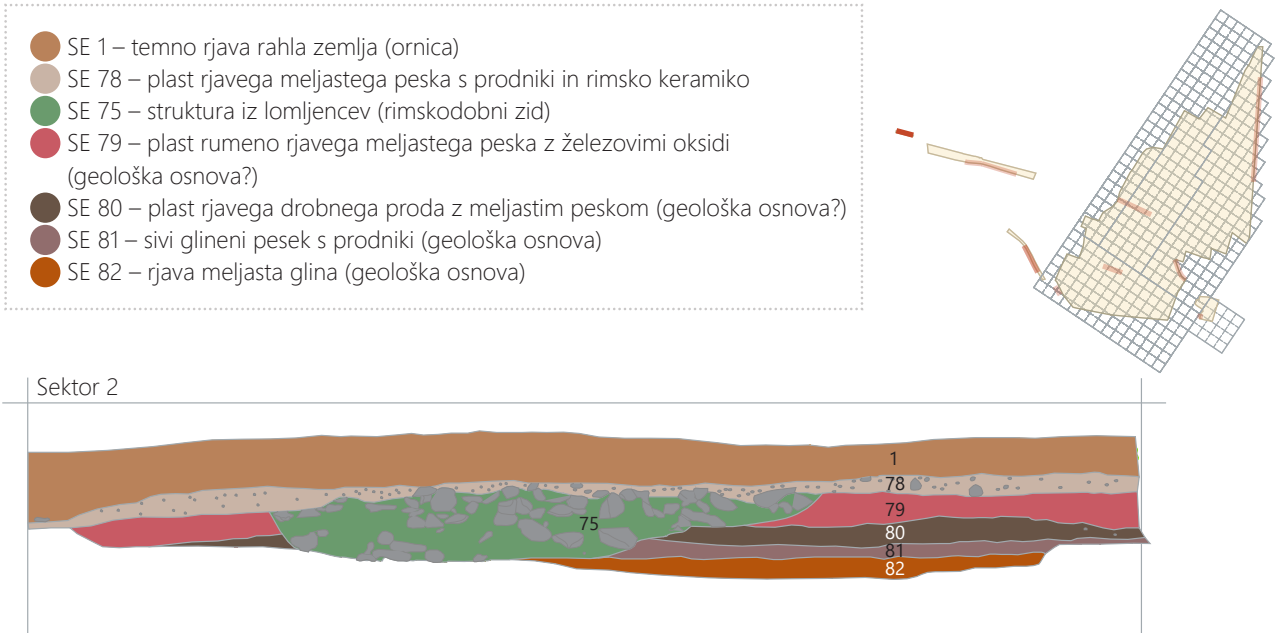

36 Presek P 8: severni presek sektorja 2 severno od novodobnega jarka. Merilo 1 : 50.

37 Pogled z vzhoda na del sektorja 2 južno od novodobnega jarka. Vidni paleostruga SE 166/167, naplavina SE 90 in jarek za bruno rimskodobne brunarice (SE 146/147 – objekt 28), ki je paleostrugo in naplavino presekal.

Faza 3

Jarek SE 166/167 je presekal temno rjavo plast (SE 90) (**sl. 37–39**), ki je bila podobna plastem v osrednjem izkopnem polju, ki jih razlagamo kot zemljene naplavine (SE 1404, SE 1180, SE 232 = SE 334 = SE 352). V sektorju 2 je bila debeline do 0,5 m. V njej so bili odlomki iz zgodnjega eneolitika, vendar je bilo najdb malo. Nekaj infiltriranih najdb je bilo tudi iz rimskega obdobja (**G1083–G1084**).

Pod plastjo SE 90 se je nahajala nad sterilno glinasto ilovico (SE 3) nekoliko svetlejša plast (SE 91) brez najdb, ki je deloma prekrivala tudi zgodnjeeneolitsko jamo (SE 246/247) (**sl. 38, 39**).

Faza 2

Pod temno rjavo plastjo (SE 90) so bile v sektorju 2 odkrite tri večje ali srednje velike jame iz zgodnjega eneolitika in ena jama za stojko (SE 242/243); jama SE 246/247 je bila, kot

- neočiščen del preseka
- SE 1 – temno rjava zemlja (ornica)
- SE 90 – plast temno rumeno rjavega meljastega peska z zgodnjeeneolitsko lončenino (naplavina)
- SE 91 – plast rjavega meljastega peska z zgodnjeeneolitsko lončenino (naplavina)
- SE 166 – sivo rjavi glineni pesek obdan s skorjo železovih oksidov z zgodnjeeneolitsko lončenino (zasutje jarka SE 167 – paleostruga)
- SE 246 – temno rumeno rjava zemlja z zgodnjeeneolitskimi najdbami (zasutje jame SE 247)
- SE 242 – temno rumeno rjava zemlja (zasutje jame SE 243)
- SE 170 – temno rumeno rjava zemlja z drobci oglja in rimskodobno lončenino (zasutje jarka SE 171)

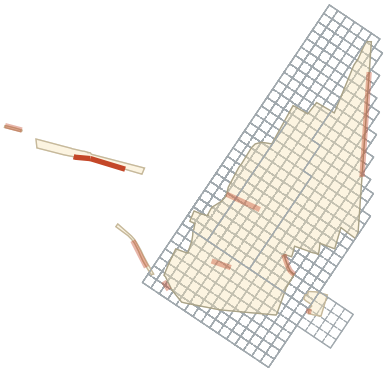

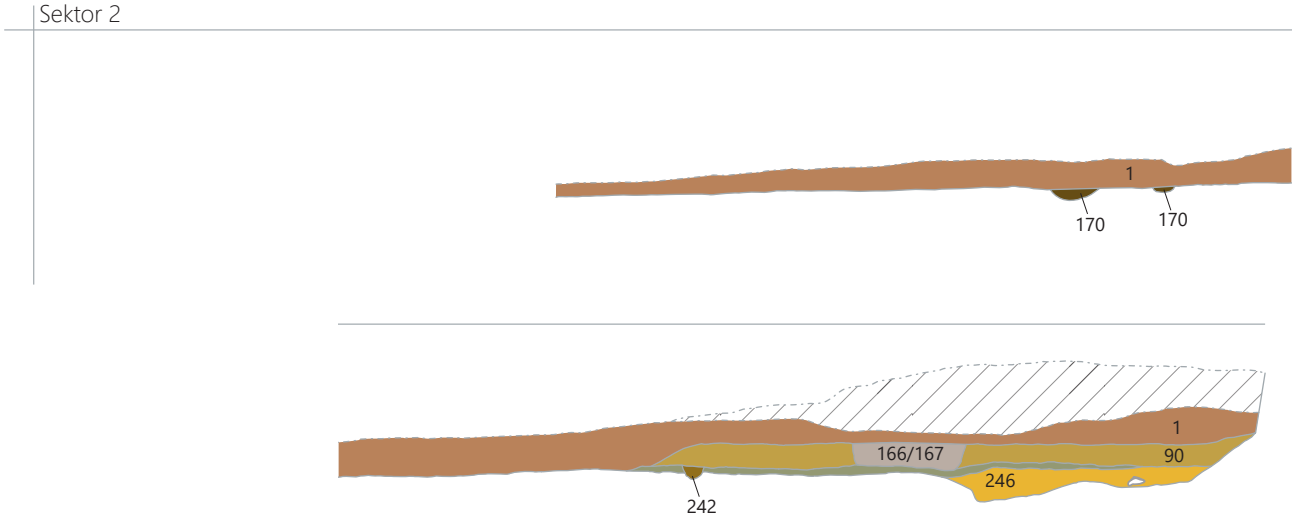

38 Presek P 2: južni presek sektorja 2. Merilo 1 : 100.

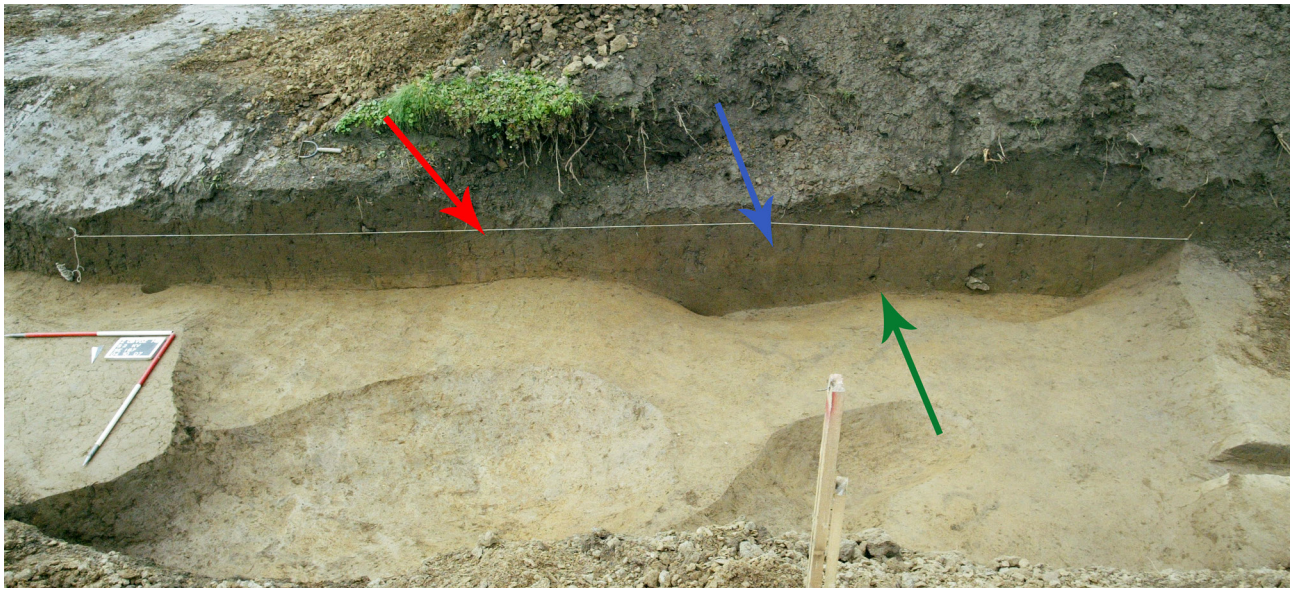

39 Fotografija dela preseka P 2 s paleostrugo SE 166/167 (rdeča puščica), naplavinama SE 90 in SE 91 (modra puščica) ter zgodnjeeneolitsko jamo SE 246/247 (zelena puščica).

že rečeno, deloma tudi pod plastjo SE 91. Vse jame so bile delno raziskane, saj so segale bodisi v južni (SE 246/247, SE 242/243) bodisi v severni profil sektorja (SE 244/245, SE 212/213). V jamah SE 246/247, SE 244/245 in SE 212/213 so bili odlomki lončenine (**G23–G45**) in kamnite najdbe. Nedaleč stran, vzhodno od večjih jam, je bila odkrita jama za stojko SE 242/243, ki je bila brez najdb.

Faza 1

Jame iz zgodnjega eneolitika so bile v sektorju 2 vkopane v glinasto ilovico (SE 3). Isto plast smo ugotovili tudi na dnu zgodnjesrednjeveške jame (SE 76/77), medtem ko je v severnem profilu izkopnega polja severno od novodobnega jarka nismo zasledili. V tem profilu je bilo pod plastjo kamnov (SE 75), ki je, kot že rečeno, verjetno iz rimskega

- SE 1 – vrhnja prekoreninjena plast temno rjave barve (humus)
- SE 89, SE 100, SE 101, SE 103 – novoveške kamnite strukture
- SE 90 – temno rumeno rjavi meljasti pesek z odlomki zgodnjeeneolitske lončenine (naplavina)
- SE 120 – temno rjavi meljasti pesek (novodobno nasutje)
- SE 132 – plast proda, peščenega proda in meljastega peska (novodobno nasutje)
- SE 131 – plast proda, prodnatega peska in meljastega peska (novodobno nasutje)
- 133 – plast drobnega proda s peskom in meljastim peskom temno rjave barve (novodbno nasutje)
- SE 3 – rumeno rjava glinena ilovica (geološka osnova)

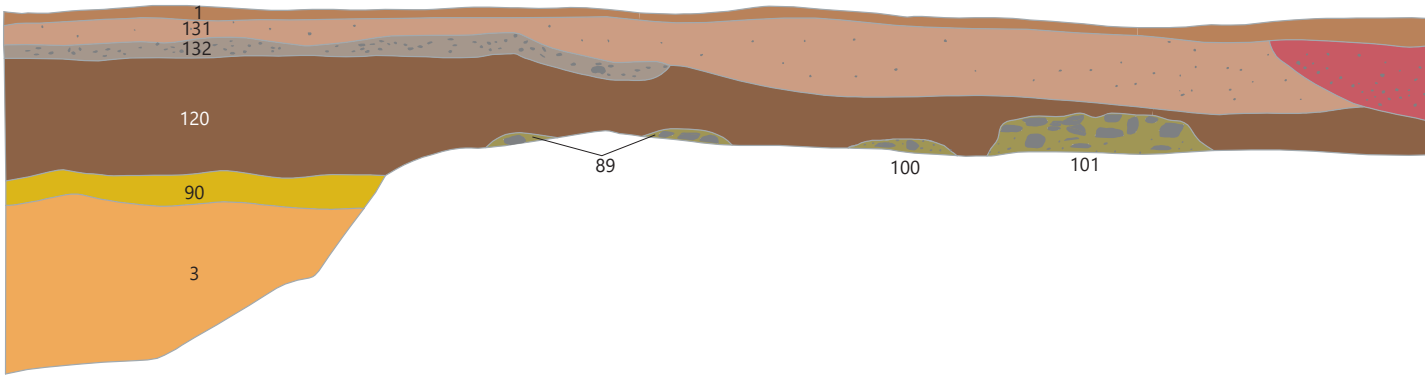

40 Presek P 9: jugozahodni presek sektorja 3. Merilo 1 : 50.

obdobja, ugotovljenih več plasti: plast meljastega peska (SE 79), plast proda z meljastim peskom (SE 80), plast proda z glinenim peskom (SE 81) in meljasta glina z železovimi oksidi (SE 82) (**sl. 34–36**). Te plasti so bile opredeljene kot geološke, vendar njihova korelacija s plastmi v osrednjem izkopnem polju najdišča ni mogoča.

Sektor 3
(sl. 9: P 9, sl. 40)

Sektor 3 je bil izkopan dobre 4 m zahodno od osrednjega izkopnega polja in 22 m južno od sektorja 2 (**sl. 9**). Šlo je za manjše izkopavanje na površini skupne dolžine 23,5 m in širine okoli 1 m, na območju predvidene gradnje jarka za cev (plinovod?). Ta jarek se navezuje na skrajni jugozahodni vogal sektorja 6 in na presek P 7 (**sl. 9**: P 7).

Arheološke ostaline v sektorju 3 so novoveške kamnite strukture. Naselbinskih sledov iz starejših obdobij ni bilo odkritih, kar pa je lahko povezano z globino izkopa, saj se v večjem delu jarka ni izkopavalo globlje od omenjenega nivoja.

Osnovno stratigrafsko shemo v sektorju predstavljamo na osnovi jugozahodnega profila novodobnega jarka (**sl. 9**: P 9; **sl. 40**).

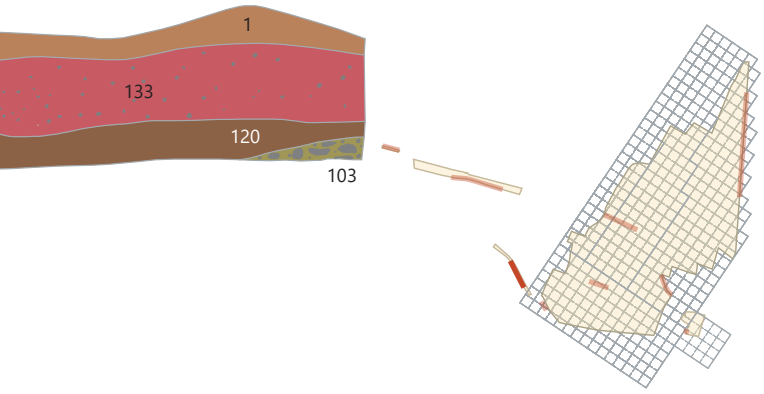

Faza 8

Vrhnja plast v severovzhodnem profilu sektorja 3 je bila povprečne debeline le okoli 0,1 m in intenzivno prekoreninjena (SE 1). To ni presenetljivo, saj v novejšem času tukaj ni bilo njiv in tudi v 19. stoletju je bil tukaj travnik (**sl. 3–4**).

Pod njo so se nahajala tri različna prodnata oz. peščeno-prodnata nasutja (SE 133, SE 131, SE 132) in nato nasutje meljastega peska temno rumeno-rjave barve (SE 120), ki je bilo na severozahodni strani debeline okoli 0,25 m in na jugovzhodni okoli 0,8 m. Verjetno gre za novodobne izravnave, morda povezane z gradnjo ceste.

Faza 7

Pod nasutjem meljastega peska je bilo v osrednjem delu sektorja 3 odkritih šest kamnitih struktur, sestavljenih iz večjih prodnikov. Dve sta se širili po celotni širini jarka in sta bili vidni v raziskanem delu trikotnega tlorisa (SE 89, SE 103); od ostalih smo zadeli le rob ali pa so bile slabše ohranjene (SE 104, SE 102, SE 100, SE 101).

Za razumevanje kamnitih struktur je pomembno, da so bili med kamni strukture SE 103 odkriti kosi novoveške opeke in ob njenem robu venec kamnov – morda jama za stojko. Glede na to se zdi možno, da se kamnite strukture navezujejo na Radvanjski dvorec, ki se nahaja okoli 150 m severozahodno od sektorja 3 (**sl. 6: 2**) oz. na nekdanji park ob dvorcu. Morda so strukture obdajale drevesa v nekdanjem parku ali pa gre za ostanke tlakovanj.[15]

Faza 3

Jugovzhodno od novoveških kamnitih struktur je bila na mestu, kjer se je kopalo globlje, odkrita plast naplavine (SE 90), pod katero so bile v sektorju 2 odkrite zgodnjeeneolitske jame. V sektorju 3 je bila ta plast tanjša, debeline okoli 20 cm.

Faza 1

Pod naplavino (SE 90) je bila glinasta ilovica (SE 3).

15 Za opise in izgled kamnitih struktur v sektorju 3 glej podpoglavje *12.7 Novoveške kamnite strukture*.

5 Naselje iz zgodnje bakrene dobe

Osrednji del najdišča Zgornje Radvanje predstavlja naselbina lasinjske kulture. Gre za kulturo, ki kronološko sledi poznoneolitski sopotski kulturi in lengyelski kulturi ter drugim kulturnim skupinam, ki so bile z njima povezane in sočasne (npr. Dimitrijević 1979a), kot je pri nas savska skupina lengyelske kulture (Guštin 2005). Za Lasinjo so značilni kratkotrajna neutrjena naselja in specifični keramični zbiri, ki jih srečamo z majhnimi odstopanji na prostoru današnje kontinentalne Slovenije, avstrijske Koroške in Štajerske, zahodne Panonije in severne Hrvaške. V Avstriji in v Sloveniji so te naselbine opredeljene v zgodnjo bakreno dobo ali zgodnji eneolitik (npr. Velušček 2011a; Kreen-Leeb 2006), na zahodnem Madžarskem in severnem Hrvaškem v zgodnjo fazo srednje bakrene dobe (npr. Dimitrijević 1979a; Kalicz 1973), v absolutnem smislu gre za čas med približno 4400/4350 in 3900 pr. n. št. (npr. Velušček 2011a; Kramberger 2014a). Na podlagi analogij za tipe lončenine se domneva, da je pojav lasinjskih naselbin povezan z intenzivnejšimi kontakti z območja osrednjega Balkana (Bánffy 1995a; Bánffy 1995b; Bánffy 2004).

Sledove naselja v Radvanju predstavljajo različno velike in oblikovane jame, ki se vrstijo v treh ali štirih krogih okoli praznega prostora v središču naselja. Gre za velike jame (vel. med 3,7 × 3 m in 7 × 6 m) z jamami za stojke, ki predstavljajo večinoma ostanke hiš in manjših objektov s poglobljenimi tlemi. Takšne hiše so drugod imenovane tudi kot zemljanke oz. polzemljanke, ker pa razlikovanje med njimi na bakrenodobni naselbini velikokrat ni mogoče, uporabljamo v nadlajevanju raje nevtralen izraz: objekti s poglobljenimi tlemi. Poleg njih so bili na naselju iz bakrene dobe v Radvanju odkriti tudi objekti brez poglobljenih tal – s konstrukcijo, grajeno iz stojk, in večje število srednje velikih okroglih/ovalnih jam (premera med približno 0,9 in 2,2 m). Za stavbe brez poglobljenih tal se v literaturi uporablja tudi izraz nadzemni objekti, vendar se mi izraz ne zdi posrečen, saj so imele tudi zemljanke in polzemljanke nadzemno konstrukcijo. To je zlasti v Radvanju dobro dokumentirano, pri čemer imajo nekateri objekti brez poglobljenih tal tudi povsem enake tlorisne zasnove kot objekti s poglobljenimi tlemi (verjetno polzemljanke) (prim. npr. **sl. 42** – objekta 8 in 9 s **sl. 43** in **44**).

Krožna strukturiranost naselja, ki obsega v raziskanem delu skupaj 85 jam iz zgodnjega eneolitika in okoli 350 jam za stojke, je edinstvena v lasinjski kulturi (**sl. 41a–b**).

Tloris naselbine iz zgodnjega eneolitika je bil prvič objavljen v letih 2014 (Kramberger 2014a, sl. 15) in 2015 (Kramberger 2015b, sl. 1). Takrat je bilo v Radvanju prepoznanih »23 naselbinskih struktur iz zgodnjega eneolitika, ki jih lahko interpretiramo kot ostanke delno poglobljenih objektov (1–22 in 26)«, medtem ko je bilo za objekte, grajene na način gradnje s stojkami (31–38), predpostavljeno, da bi lahko bili iz zgodnjega eneolitika, ker so se nahajali znotraj prvega in drugega kroga krožno strukturirane naselbine. Nove radiokarbonske datacije naše poznavanje o zgodnjeeneolitskem naselju dopolnjujejo. Pomembne so zlasti ^{14}C AMS datacije vzorcev oglja iz jam za stojke objektov, grajenih na način gradnje s stojkami, z oznakama 27 in 34 (**sl. 78, 79, 91**). Za prvega (objekt 27) smo na podlagi keramike iz pravokotne poglobitve, ki je bila odkrita znotraj njega, domnevali, da je iz mlajše železne dobe; za drugega je bilo predpostavljeno, da bi lahko bil iz zgodnjega eneolitika (Kramberger 2014a, 250–251, sl. 15). Izkazalo se je, da sta oba objekta iz druge polovice 5. tisočletja pr. n. št., torej pripadata naselju iz zgodnje bakrene dobe.

Leta 2015 smo med objekte s poglobljenimi tlemi šteli tudi majhne objekte 11–15 skoraj kvadratnega tlorisa, ki so se nahajali v drugem krogu naselja (prim. s Kramberger 2015b, 250). Tukaj se moramo popraviti. Objekti 11–15 so bili znotraj ene same velike jame (morda naravne kotanje), zato jih ne gre enačiti z objekti s poglobljenimi tlemi. Njihova velikost, globina in razporeditev jam za stojke kažejo, da bi lahko šlo za konstrukcije na pilotih. Z njimi sta bila verjetno sočasna objekta z oznakama 37 in 38, ki sta se nahajala nedaleč stran od omenjene jame in sta bila brez najdb, saj sta bila enake oblike, podobne velikosti in enake usmeritve.

V letih 2007 in 2008 je bilo torej v Radvanju odkritih verjetno okoli 32 ostankov lesenih hiš in manjših naselbinskih objektov iz zgodnjega eneolitika. Ostanke objektov s poglobljenimi tlemi je mogoče domnevati v 18 primerih (objekti 1–10, 16–22, 26). Sedem hiš je bilo brez poglobljenih tal (objekti 27 in 31–36). V sedmih primerih pa imamo opravka z manjšimi konstrukcijami znotraj ene same velike jame in

tik ob njej (objekti 1–15, 37–38). V prvem krogu, ki predstavlja osrednji del naselbine, je ležal objekt 22 skupaj z objekti 31–36, ki so bili brez poglobitve in brez značilnih najdb. Da so ti objekti iz zgodnjega eneolitika, predpostavljamo na podlagi njihove lege znotraj prvega kroga naselja in predvsem na podlagi objekta 34, ki je datiran v 5. tisočletje pr. n. št. z dvema ^{14}C datacijama (**sl. 78, 79**) in je podobne tlorisne zasnove. Temu krogu naselja pripadajo morda še objekt 21 s poglobljenimi tlemi (prim. s Kramberger 2015b, 250), tri vrste jam za stojke ter nekaj srednje velikih jam in jarkov, ki so bili večinoma brez najdb in so se nahajali v bližini teh stavb. Šest jam za stojke (SE 840/841, SE 826/827, SE 412/413, SE 500/501, SE 354/355, SE 447/448) v sek. 1, kv. 8A, 9A, 15A, 16A, 22A, 23A, 29A in v sek. 4, kv. 16A, 22A ter jarek (SE 421/422) predstavljajo morda del ograje, ki je ločila objekte 34–36 od vmesnega praznega prostora med prvim in drugim krogom naselja (**sl. 41a–41b**).

V drugem krogu naselbine so bili objekti 5–20, 26, 27, 37 in 38 s pripadajočimi manjšimi jamami, v tretjem pa objekti 2–4 z manjšimi jamami ter večja jama SE 802/803. Delno raziskan četrti krog objektov in njim pripadajočih manjših jam pa predstavljajo morda objekt 1 v skrajnem severovzhodnem delu izkopnega polja in manjše jame (SE 212/213, SE 244/245, SE 246/247) ter jama za stojko (SE 242/243) v skrajnem zahodnem delu raziskanega območja, v sektorju 2 (**sl. 41a–41b**).

Jedro naselbine je bilo, kot kaže, postavljeno na dokaj ravnem terenu. Jame in jame za stojke objektov 7–22, 26, 31–36 in 37–38 smo namreč zaznali na nadmorski višini med 283,12 m in 282,80 m, kar pomeni, da je znašala višinska razlika med objektom 16 na skrajni južni strani naselja in objektom 32, ki je bil približno 50 m proti severu, le 0,32 m. Še manjše je odstopanje v višini pojavljanja eneolitskih naselbinskih ostalin v osrednjem izkopnem polju v smeri z zahoda proti vzhodu, saj smo ostaline objektov 9–10 in 27 ob vzhodnem robu izkopnega polja zaznali na nadmorski višini med 282,90 in 282,85 m, ostaline objektov 21 in 31 ob zahodnem robu 25 do 30 m stran pa na nadmorski višini med 282,85 m in 282,77 m oziroma le 0 do 13 cm nižje. Paleopovršje se je nato od opisanega skoraj ravnega terena spuščalo proti severu in vzhodu in dvigalo proti zahodu. Tako so bile zgodnjeeneolitske jame SE 212/213, SE 244/245 in SE 246/247 v sektorju 2 odkrite na nadmorski višini med 283,50 in 283,57 m, kar je okoli 0,60 m višje kot najbližja zgodnjeeneolitska jama SE 804/805, ki se je nahajala okoli 51 m jugovzhodno, v osrednjem izkopnem polju. Po drugi strani pa so se objekti 3–6 pojavili na nadmorski višini med 282,64 in 282,48 m in objekt 2 na nadmorski višini med 282,40 in 282,37 m, kar nakazuje padanje paleopovršja proti vzhodu in severu (**sl. 41a–41b**).

Med kvadranti 48–56 v sek. 1 so se pojavile zgodnjeeneolitske jame najnižje. Ohranjen vrh jame SE 526/527 je bil namreč ugotovljen na nadmorski višini med 282,18 in 282,15 m, jame SE 431/432 na nadmorski višini med 282,15 in 282,00 m in jame SE 504/505 na nadmorski višini med 282,21 in 282,16 m. To je med 0,63 in 0,84 m nižje kot jame za stojke objekta 8, ki se je nahajal le 22 m proti jugozahodu. Od opisane kotanje med kvadranti 48–56 v sek. 1 se je teren proti severu znova dvigal, tako da je bil objekt 1, ki se nahaja okoli 22,5 m severno od tam, v skrajnem severnem delu izkopnega polja, odkrit 0,25 do 0,4 m višje, na nadmorski višini med 282,40 in 282,43 m (**sl. 41a–41b**).

5.1 Arhitektura zgodnjeeneolitskega naselja

Objekti v raziskanem delu bakrenodobnega naselja v Radvanju so podrobneje opisani in predstavljeni v katalogu stratigrafskih enot. Med seboj se razlikujejo po velikosti, tlorisnih zasnovah, številu jam za stojke in prisotnosti oziroma odsotnosti ognjišč in peči. Tako je mogoče domnevati, da so bili zgrajeni na različne načine in da so služili različnim namenom, kar v določeni meri nakazujejo tudi primerjalne analize sestave keramičnih zbirov (Kramberger 2015a, 243, sl. 16: S19).[16]

V nadaljevanju bomo opisali naselbinske arheološke ostaline in jih poskušali razvrstiti glede na stavbne tipe ter pomožne objekte v bakrenodobnem naselju. V zaključku pa bomo za posamezne tipe predstavili primerjave iz sočasnih naselbin na Slovenskem in v sosednjih pokrajinah ter etnografske vzporednice.

Hiše in manjši objekti s poglobljenimi tlemi (zemljanke in polzemljanke)

V osnovi je mogoče objekte na zgodnjeeneolitskem naselju Zgornje Radvanje razdeliti na tiste s poglobljenimi tlemi (18) in tiste brez poglobljenih tal (14), pri čemer so objekti tako ene kot druge vrste različnih velikosti in oblik.

Trapezoidne hiše

Za prvi tip hiše sta značilna jama trapezoidnega tlorisa in ognjišče (objekti 2, 5, 17) ali kupolasta peč (objekt 22) (**sl. 42**).[17] Ti objekti – najverjetneje je šlo za zemljanke – so bili dolgi okoli 6,5 m, široki med 5,5 in 6 m na najširšem delu

16 Več podatkov o tem bodo morda pokazale analize sestave in distribucije kamenih najdb (Kramberger 2015a, 245; Kavur, v pripravi).

17 Za načrte objektov glej *Katalog arheoloških ostalin in stratigrafskih enot*.

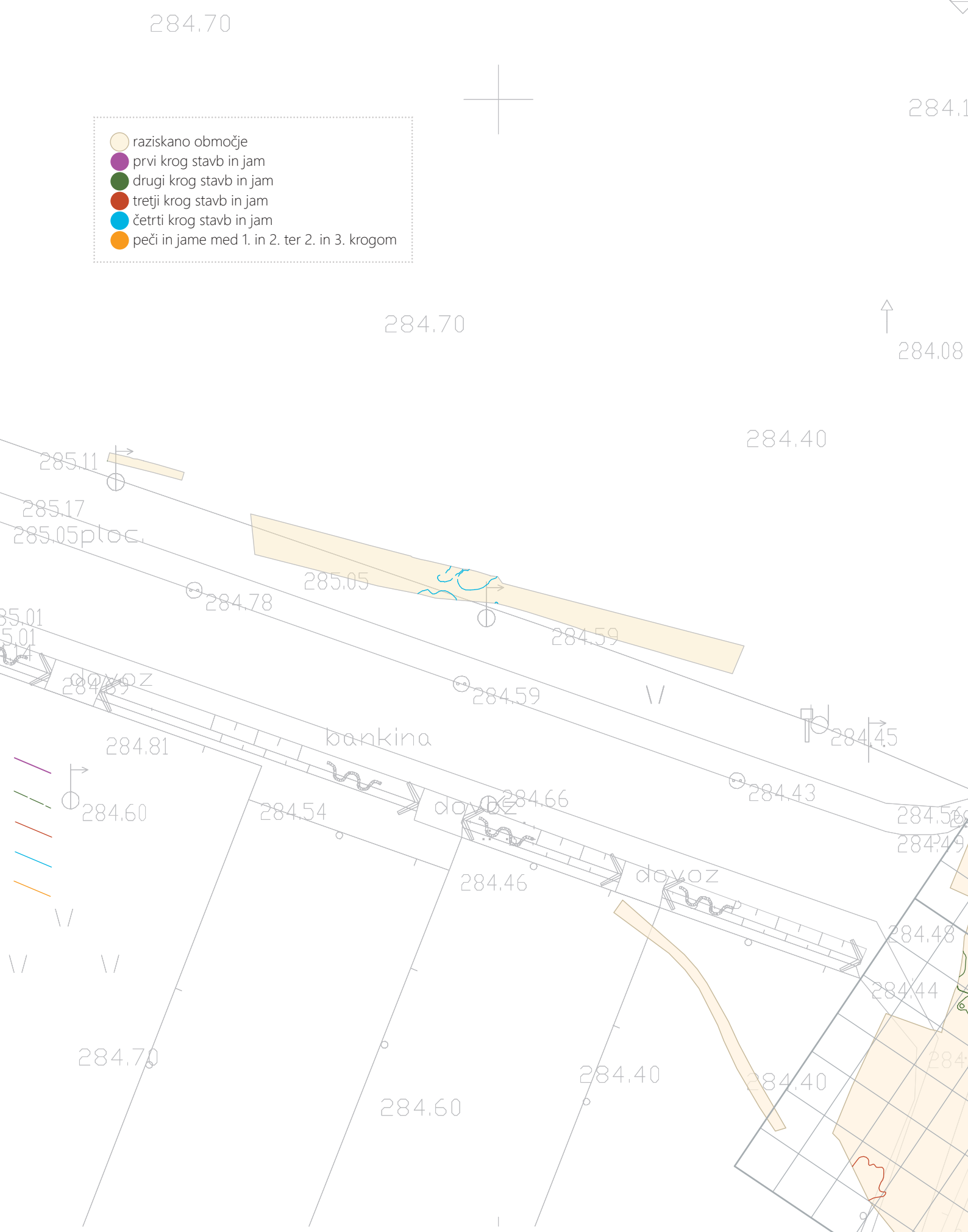

41a Tloris naselja iz zgodnje bakrene dobe z različno obarvanimi krogi stavb. Merilo 1 : 400.

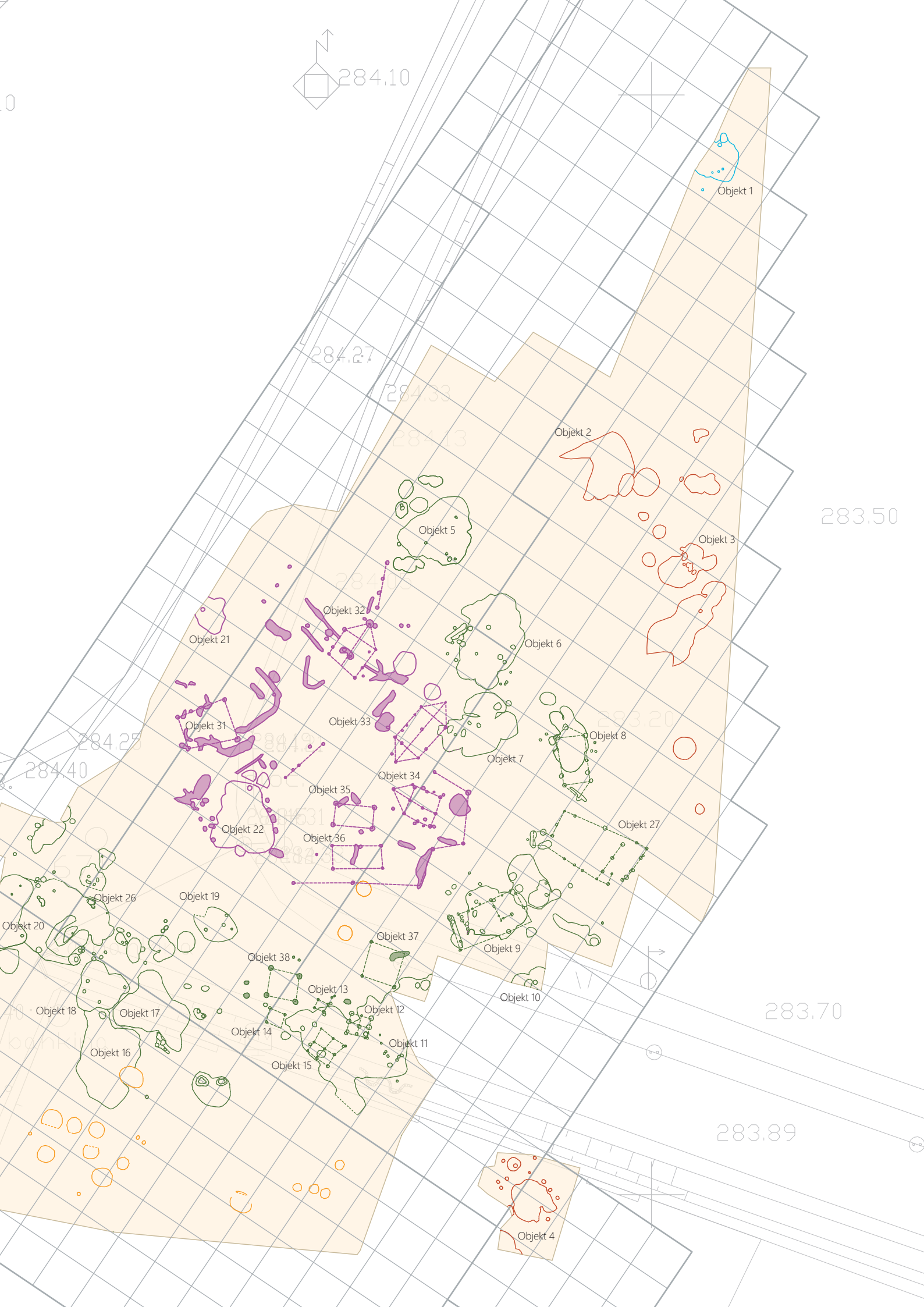
284.10
284.27
284.33
284.13
284.25
284.40
283.50
283.20
283.70
283.89
Objekt 1
Objekt 2
Objekt 3
Objekt 4
Objekt 5
Objekt 6
Objekt 7
Objekt 8
Objekt 9
Objekt 10
Objekt 11
Objekt 12
Objekt 13
Objekt 14
Objekt 15
Objekt 16
Objekt 17
Objekt 18
Objekt 19
Objekt 20
Objekt 21
Objekt 22
Objekt 26
Objekt 27
Objekt 31
Objekt 32
Objekt 33
Objekt 34
Objekt 35
Objekt 36
Objekt 37
Objekt 38

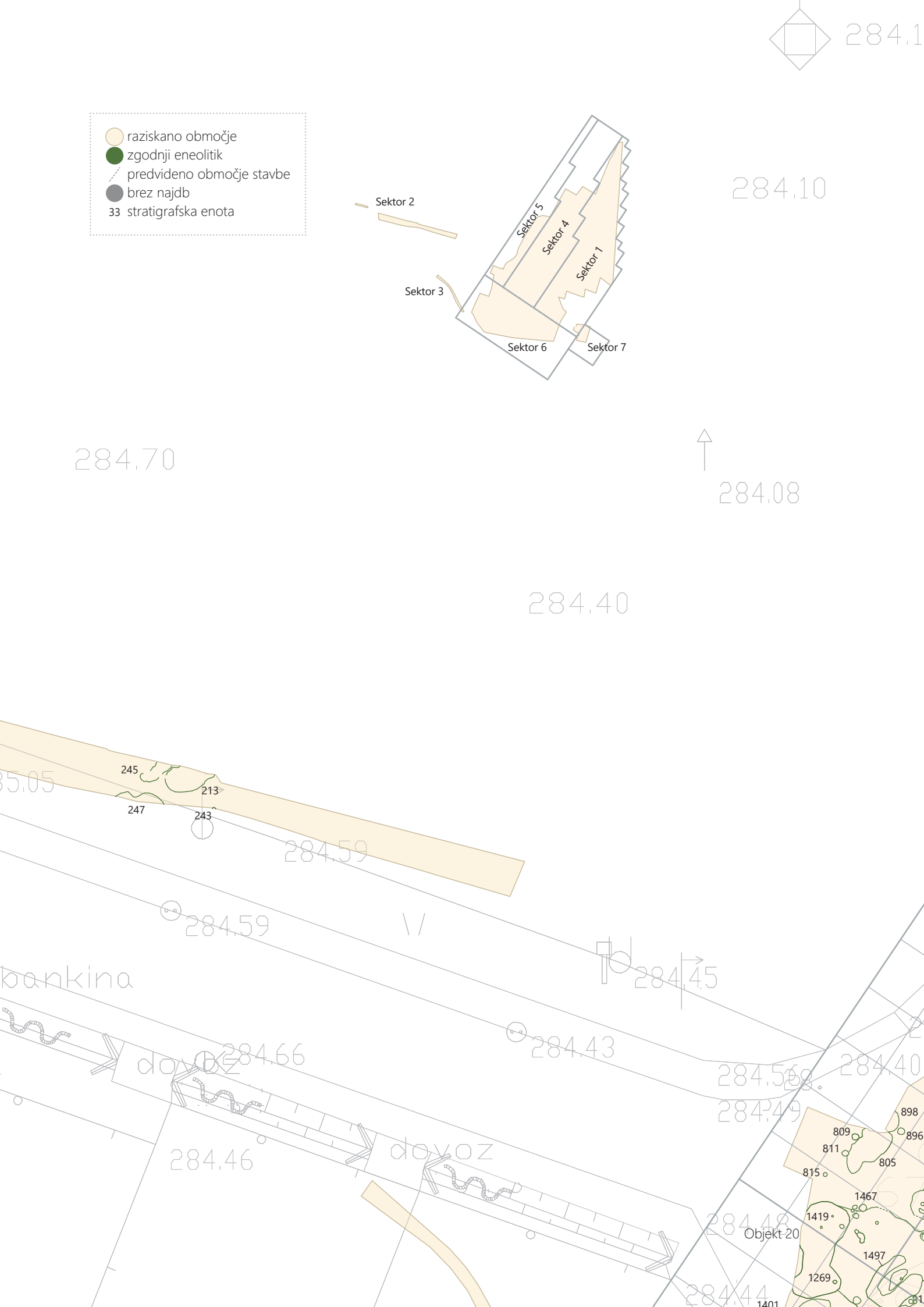
raziskano območje
zgodnji eneolitik
predvideno območje stavbe
brez najdb
33 stratigrafska enota
Sektor 2
Sektor 3
Sektor 4
Sektor 5
Sektor 1
Sektor 6
Sektor 7
284.10
284.70
284.08
284.40
245
213
247
243
284.59
284.59
284.45
284.43
284.66
284.46
284.40
284.49
898
809
896
811
805
815
1467
1419
Objekt 20
1497
1269
284.44
1401

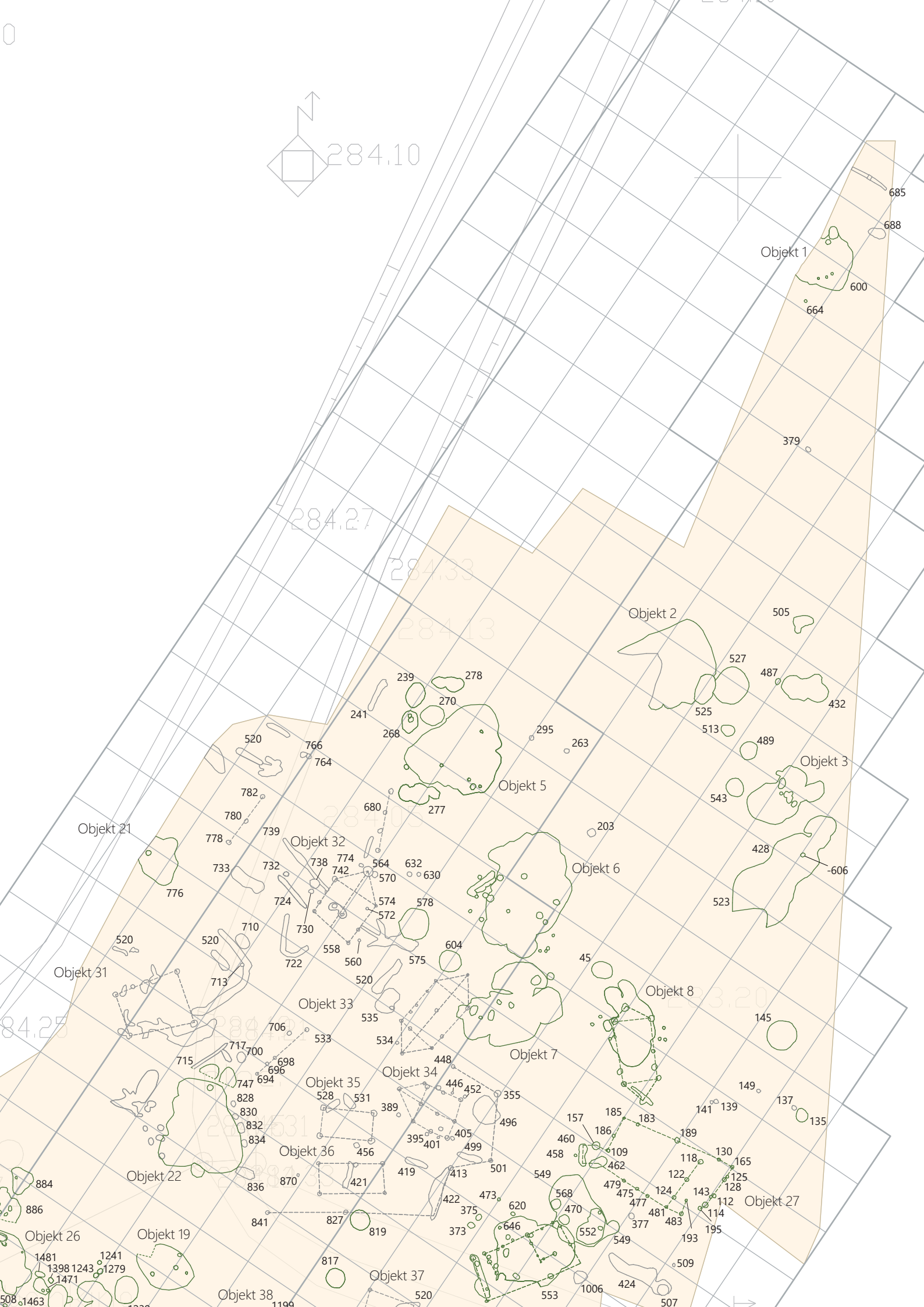

284.10
284.27
284.33
284.13
284.05
284.25
283.20
Objekt 1
Objekt 2
Objekt 3
Objekt 5
Objekt 6
Objekt 7
Objekt 8
Objekt 19
Objekt 21
Objekt 22
Objekt 26
Objekt 27
Objekt 31
Objekt 32
Objekt 33
Objekt 34
Objekt 35
Objekt 36
Objekt 37
Objekt 38
685
688
600
664
379
505
527
487
432
525
513
489
543
428
-606
523
239
278
270
241
268
295
263
520
766
764
782
780
778
739
680
277
203
776
733
732
738
774
742
564
570
632
630
724
574
572
578
730
710
520
558
560
722
604
575
45
713
520
535
534
706
533
717
700
715
698
696
694
747
448
446
452
355
828
830
832
834
528
531
389
496
395
401
405
499
456
419
413
501
549
157
185
183
186
460
109
458
462
479
475
477
124
481
483
377
549
193
118
130
165
122
125
128
143
112
114
195
149
141
139
137
135
145
884
886
836
870
421
422
473
375
373
620
646
568
470
552
841
827
819
817
1481
1241
1398
1243
1279
1471
508
1463
1199
520
553
1006
424
509
507

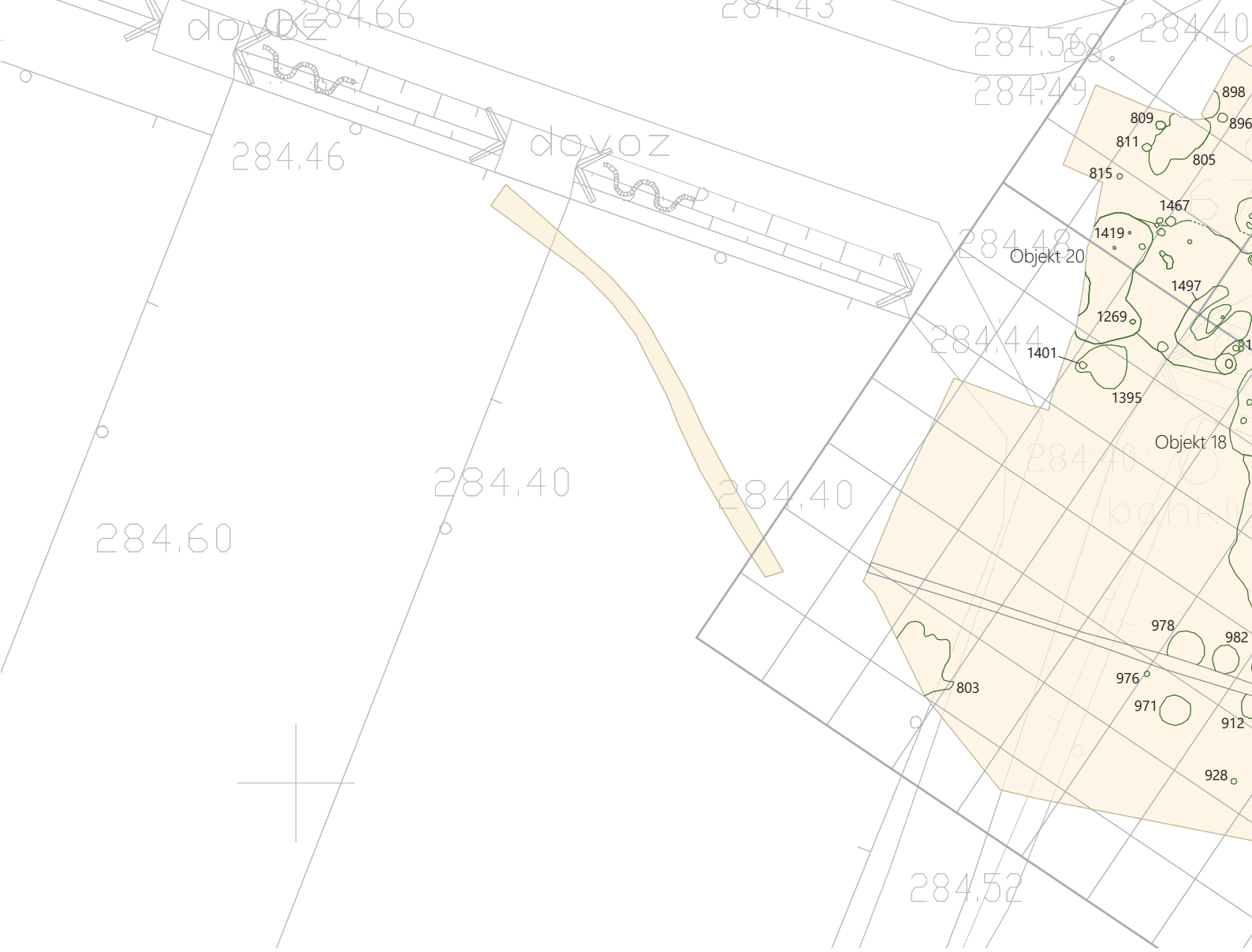

41b *(stran 38–41)* Tloris naselja iz zgodnje bakrene dobe s posebej označenimi jamami brez najdb in jamami, ki so vsebovale značilne keramične odlomke iz zgodnjega eneolitika. Merilo 1 : 300.

in v povprečju vkopani v geološko podlago med 0,5 in 1 m, če upoštevamo še poglobitve (srednje velike jame), ki so bile odkrite na njihovem dnu. V jamah oz. poglobljenih tleh hiš sta bili praviloma odkriti dve kulturni plasti, le v primeru slabše ohranjenega objekta 2 v tretjem krogu naselja je bil zgornji del jame zapolnjen z naplavino (SE 334).[18]

Trapezoidne hiše so imele jame za stojke ob robu velike jame oz. poglobljenih tal (objekti 5, 17 in 22) ali pa so bili brez njih (objekt 2). Globlje jame za stojke so bile odkrite le v prednjem delu objektov 5 in 17, ob slednjem tudi jarek z jamami za stojke, ki ga razlagamo kot ostanke pregradne stene. Ker so bile globlje jame za stojke le v prednjem delu jam, domnevamo, da je bila streha položena na rob jame, kar bi v primeru objekta 22 kazale tudi plitve jame, ki so bile odkrite na vzhodnem robu jame SE 821 – ob vkopu za hišo (**sl. 42**).[19]

Pravokotni hiši s poglobljenimi tlemi

V hišah drugega tipa je bilo ognjišče (objekt 9) ali kupolasta peč (objekt 20), jame za stojke pa so bile razporejene ob celotnem robu poglobljenih tal in kažejo na pravokotni tloris hiše, t. i. polzemljanke. Med njima je bil bolje ohranjen objekt 9, čeprav ga je na južni strani poškodovala zemljanka iz mlajše železne dobe (objekt 39). Ta hiša je imela ognjišče ob zunanji steni in dodatno poglobljen prostor v osrednjem delu (jama SE 469). Pri njej so se ohranili tudi ostanki v ognju uničenih sten, ki sta se kazali kot zgostitvi ožgane ilovice z ogljem pravokotne oblike (SE 546/1–2, **sl. 26**). Ti nakazujeta, da je imela hiša stene zamazane z glinenim ilovnatim stenskim premazom, glede na velikost ohranjenega hišnega ometa oz. ožgane ilovice pa so bile stene visoke med 1,6 in 1,7 m. Razporeditev jam za stojke kaže, da je bil objekt

18 Ta objekt je bil odkrit tik pod paleostrugo potoka. V istem dogodku je bil verjetno naplavljen na vrh ene izmed srednje velikih jam v objektu 2 tudi vrat fragmentiranega lonca iz objekta 5 (**G235**).

19 Primerjaj **sl. 42** s terenskimi fotografijami in tlorisi v *Katalogu arheoloških ostalin in stratigrafskih enot*.

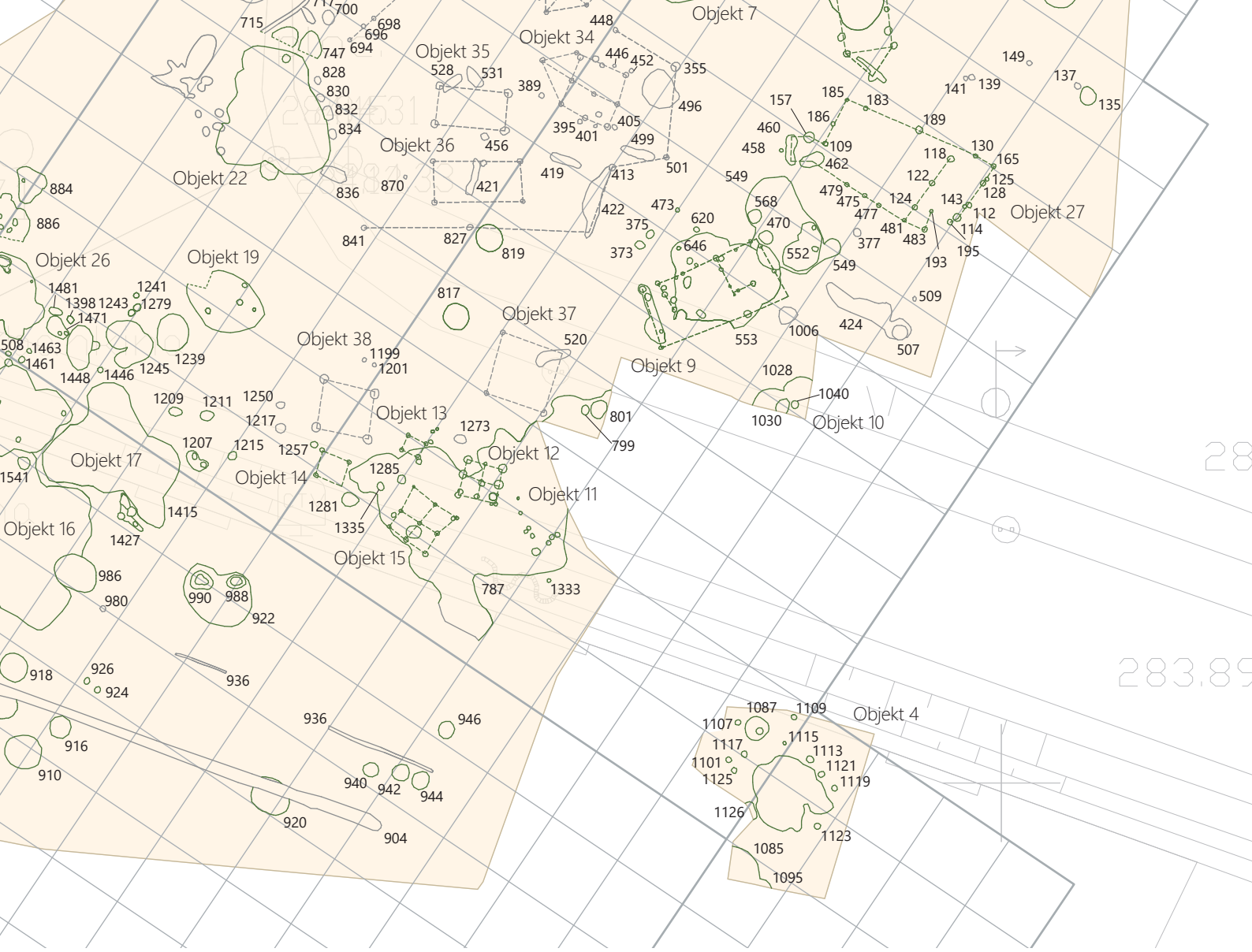

9 velikosti okoli 7 × 3,7 m, verjetno je imela hiša dvokapno strešno konstrukcijo in vetrolov ob vhodu ob severozahodnem vogalu (**sl. 42**). Zunanja stena ob vhodu v hišo je bila ohranjena kot jarek z jamami za stojke.[20]

Znotraj pravokotno poglobljenih tal (SE 1459), ki predstavlja sledove objekta 20, je bil odkrit jarek oblike U v tlorisu in brez jam za stojke. Ta jarek je obdajal nasutje podolgovatega tlorisa, na katerem je bila odkrita jama za stojko, zato nasutje razlagamo kot sled pregradne stene v notranjosti hiše. Objekt 20 je bil glede na velikost jame oz. poglobljenih tal in razporeditev jam za stojke daljši in širši od objekta 9, v dolžino je meril okoli 8,3 m, v širino pa okoli 6,2 m.

Ostali večji objekti s poglobljenimi tlemi

Ostali objekti s poglobljenimi tlemi v Radvanju so bili brez ognjišč. Med njimi so bili nekateri podobnih velikosti kot hiše z ognjišči (objekti 4, 6–8, 16), drugi so bili manjši (objekti 1, 3, 18, 21, 19, 26). Tlorisne zasnove nekaterih niso dobro vidne. Med tistimi bolje ohranjenimi velja izpostaviti objekt 8. Razporeditev jam za stojke glede na veliko jamo (SE 61) kaže, da je šlo verjetno za hišo šesterokotnega tlorisa, dolgo okoli 6,6 m in široko okoli 2,7 m, ki je imela plitvo poglobljena tla (gl. okoli 20 cm) le v okoli 2/3 hiše, na njeni severozahodni strani (**sl. 41a–b, 42**).

Bolje ohranjen je bil tudi sosednji objekt 6. Razporeditev 15 jam za stojke (SE 215, SE 217, SE 309 itd.) in jarka (SE 223) s petimi jamami za stojke (verjetno sledovi stene hiše) kaže, da je šlo morda za pravokotno hišo z vetrolovom ob vhodu – podobno kot v primeru objekta 9. Jame za stojke so se nahajale predvsem ob robu velike, med 10 in 30 cm globoke jame oz. poglobljenih tal (SE 227), pet od njih znotraj jame, na njenem dnu. Podobno velja za objekt 4 (jama SE 1129 = SE 1103, globina med 15–20 cm), medtem ko so se pri manjših objektih 1, 18, 19, 21 jame za stojke nahajale na dnu pravokotne oz. trapezoidne jame. Enako velja za objekta 3 in 26, kjer je videti, da je šlo tudi za manjši leseni konstrukciji.

20 Glej načrt objekta v *Katalogu arheoloških ostalin in stratigrafskih enot*. Ta jarek spominja na temeljne jarke lasinjskih hiš (prim s **sl. 50: 3–5**).

Hiše in manjši objekti s poglobljenimi tlemi

Trapezoidna hiša s pečjo (objekt 22)

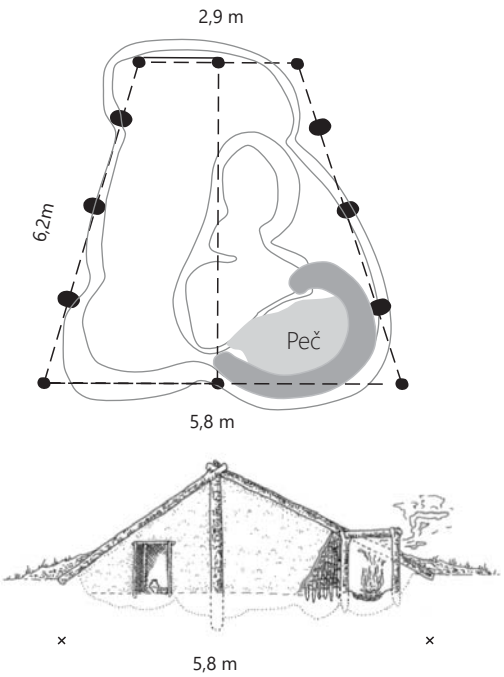

Pravokotna hiša z ognjiščem (objekt 9)

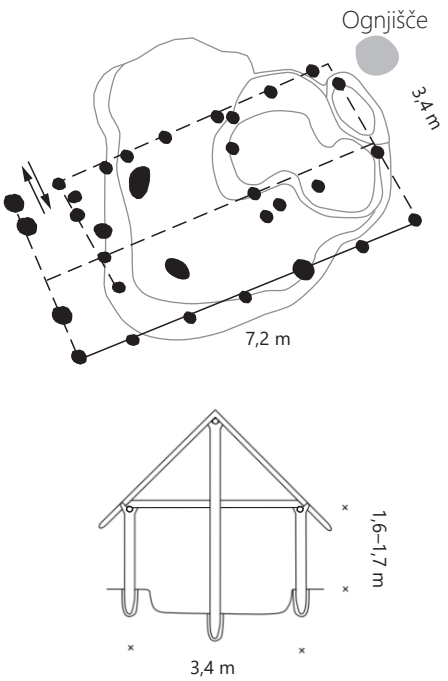

Šesterokotna hiša (objekt 8)

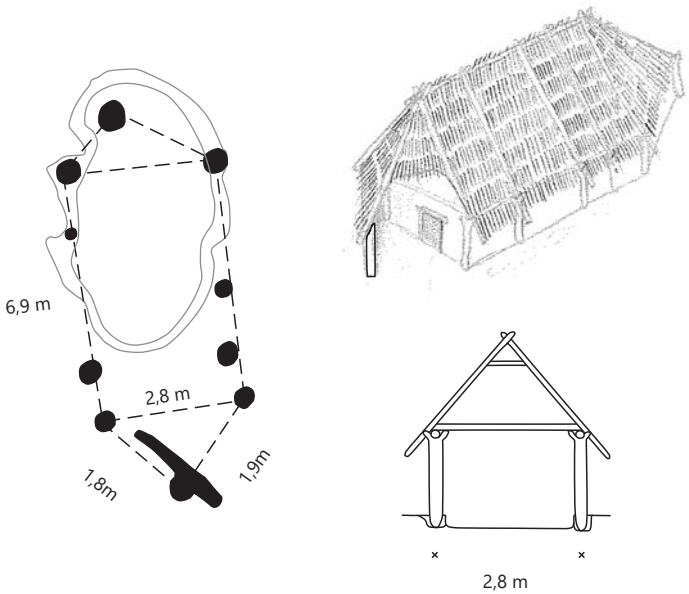

Objekt s statvami za tkanje (objekt 19)

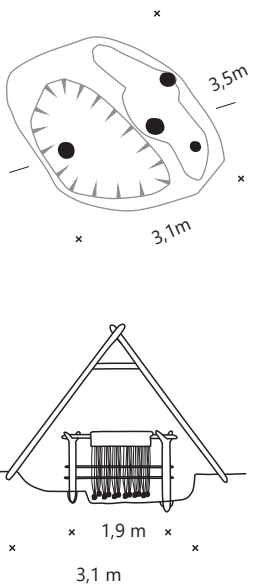

42 Shematske rekonstrukcije različnih tipov hiš in manjših objektov s poglobljenimi tlemi.

Manjši objekti s poglobljenimi tlemi

Objekti 1 (vel. 3,55 × 3,3 m), 3 (skupaj z jamama na severni strani vel. 4,69 × 2,9 m), 18 (4 × 4 m), 19 (3,4 × 3 m), 21 (3,2 × 2,7 m) in 26 (2,5 × 2,5 m) so bili med objekti s poglobljenimi tlemi najmanjši. Bili so pravokotnega oz. trapezoidnega tlorisa z zaobljenimi robovi (objekti 1, 18, 19, 21) ali ovalnega tlorisa (objekta 3 in 26), globine med 0,17 m in 0,4 m. Jame za stojke so se nahajale na dnu velikih jam. V njih so bile odkrite kulturne plasti z zgostitvami oglja (objekt 1: SE 632 in SE 625), oglja in ožgane ilovice (objekt 21, objekt 3) ali pa so bili koščki oglja in kosi ožgane ilovice razpršeni v plasti, ki je zapolnjevala jamo.

Objekti 1, 3, 19 in 21 so izstopali po številu najdb. Med njimi izstopa objekt 19, ki se je nahajal v drugem krogu naselja. V pravokotni jami z zaobljenimi vogali, poglobljenih tleh (SE 852), vel. 3,5 × 3,1 m in gl. 0,38 m, je bilo namreč odkritih kar dvanajst fragmentiranih glinenih uteži (**G850–G861**), na podlagi katerih se zdi, da je objekt služil za tkanje (Kramberger 2015a). V tej povezavi gre za razumeti tudi jame za stojke in poglobitev, ki so bili odkriti na dnu jame SE 852. Verjetno predstavljajo sledove lesene priprave za tkanje – statev (**sl. 42**).

Hiše in objekti brez poglobljenih tal

Ob hišah s poglobljenimi tlemi, ki jih imamo za zemljanke in polzemljanke, je bilo na lasinjskem naselju v Radvanju, kot že rečeno, odkritih 14 stavb, ki so bile grajene na način gradnje s stojkami in niso imele poglobljenih tal. Te so bile zgoščene v prvem krogu naselja, saj je bilo tam kar 6 od skupaj 8 stavb brez poglobljenih tal in v ter ob jami SE 787 v drugem krogu naselja (objekti 11–15, objekta 37–38). Med seboj se razlikujejo po tlorisnih zasnovah in po velikosti.

Peterokotni, šesterokotna in pravokotna hiša v prvem krogu naselja

Dva objekta v prvem krogu naselja sta bila v tlorisu v obliki peterokotnika (objekta 32 in 34), trije so bili pravokotni (objekti 31, 35, 36), en pa je imel, kot kaže, enako šesterokotno tlorisno zasnovo (objekt 33) kot objekt s poglobljenimi tlemi v drugem krogu naselja (objekt 8).

Če primerjamo velikost teh stavb, lahko ugotovimo, da je bil objekt 34 dolg 4,6 m in širok med 2,9 in 3,1 m, objekt 32 dolg 4,7 m in širok med 3,25 in 3,35 m ter objekt 33 dolg 7,25 m in širok 3,05 m. Oba peterokotna objekta sta bila torej med seboj primerljiva in tudi objekt 31 je bil podobne velikosti (dolžina med 4,6 in 4,8 m in širina med 3,3 in 4 m), medtem ko je bil šesterokotni objekt 33 podobne širine, a daljši zaradi drugačne oblike. Gre za hiše, ki so imele verjetno dvokapno strešno konstrukcijo, ki jo je v primeru objektov 32, 33 in 34 verjetno podpirala dodatna vrsta stojk v osrednjem delu stavb (**sl. 43**).

Manjša pravokotna objekta v prvem krogu naselja

Pravokotna objekta 35 in 36 sta se nahajala tik ob objektu 34 in tudi njiju je morda na južni strani obdajala ograja (jame za stojke v približno enakomernih razmikih). Vendar pa sta bila krajša in ožja od ostalih objektov v prvem krogu naselja. Objekt 35 je bil vel. 4 × 2,3 m, objekt 36 vel. 4,6 × 2,2 m. Čeprav sta bila primerljive velikosti, sta imela različno velike in globoke jame za stojke. Pri objektu 35 so bile jame za stojke premera med 0,35 in 0,42 m, gl. med 0,13 in 0,38 m. Objekt 36 je imel manjše in plitvejše jame za stojke: premera med 0,22 in 0,28 m ter globine med 0,08 in 0,17 m.

Večja dvoprostorna hiša v drugem krogu naselja

Drugačne tlorisne zasnove so bili objekti brez poglobljenih tal v drugem krogu naselja. Med njimi predstavlja poseben tip konstrukcije objekt 27, dvoprostorna hiša dolžine 7,9 m in širine 3,65 m na severozahodni strani ter 4,6 m na jugovzhodni strani. Imela je tlorisno zasnovo, ki je primerljiva s sosednjo hišo s poglobljenimi tlemi z oznako objekt 9. Večji osrednji prostor (vel. približno 5,9 × 3,65–4,1 m) se je nahajal na severozahodni strani, manjši prostor (dolžina okoli 4,6 m in širina okoli 2 m) v jugovzhodnem delu objekta. Tukaj je bil morda vhod v hišo, kar lahko sklepamo na podlagi razporeditve jam za stojke ob vogalu objekta. Majhni prostor na njeni vzhodni strani in razporeditev jam za stojke kažeta tudi na možnost podstrešja v delu hiše ob vhodu (**sl. 44**).

Ob jugozahodnem vogalu objekta so bili odkriti dva jarka in dve jami za stojki, ki orisujejo pravokotno konstrukcijo vel. 1,3 × 1,8 m (za odvod dima?). Morebitne strukture v notranjosti hiše je na tem mestu uničila okrogla recentna jama (SE 106).[21]

Iz ene od jam za stojko objekta 27, ki je morda podpirala slemensko lego hiše (SE 110/111), je bil datiran vzorec oglja. Na podlagi te datacije je objekt 27 datiran v zadnjo tretjino 5. tisočletja pr. n. št. (**sl. 91**).

Objekti kvadratnega tlorisa

Naslednji tip objektov brez poglobljenih tal v drugem krogu naselja predstavljajo objekti 11–15 ter objekta 37–38, ki so se nahajali v veliki jami z oznako SE 787 in severozahodno od nje. Gre za majhne objekte skoraj kvadratnega tlorisa, le tloris objekta 11 ni jasno določljiv. Objekt 13 je bil velikosti 1,17 × 1 m; največji znotraj jame, objekt 15, pa 2,65 × 2,85 m. Nekoliko večja sta bila objekta 37 (3,5 × 3,5 m) in 38 (približno 3 × 3 m), ki se nahajata severozahodno od velike jame.

Jama z objekti 11–15 (SE 787) je segala na severovzhodni strani izven izkopnega polja. V raziskanem delu je bila dolžine 14,1 m, širine do 7,8 m in globine med 0,31 in 0,62 m, če upoštevamo še poglobitve na njenem dnu. Ker je bila izrazito nepravilnega tlorisa, bi lahko šlo za naravno kotanjo ali pa za jamo za kopanje glinene ilovice, ki so jo uporabljali pri gradnji.

Trije objekti so se nahajali ob robu jame (SE 787), tako da so z večjim delom segali v njeno notranjost, deloma pa so

21 Glej *Katalog arheoloških ostalin in stratigrafskih enot*.

Hiše brez poglobljenih tal

Peterokotna hiša z ograjo (objekt 34)

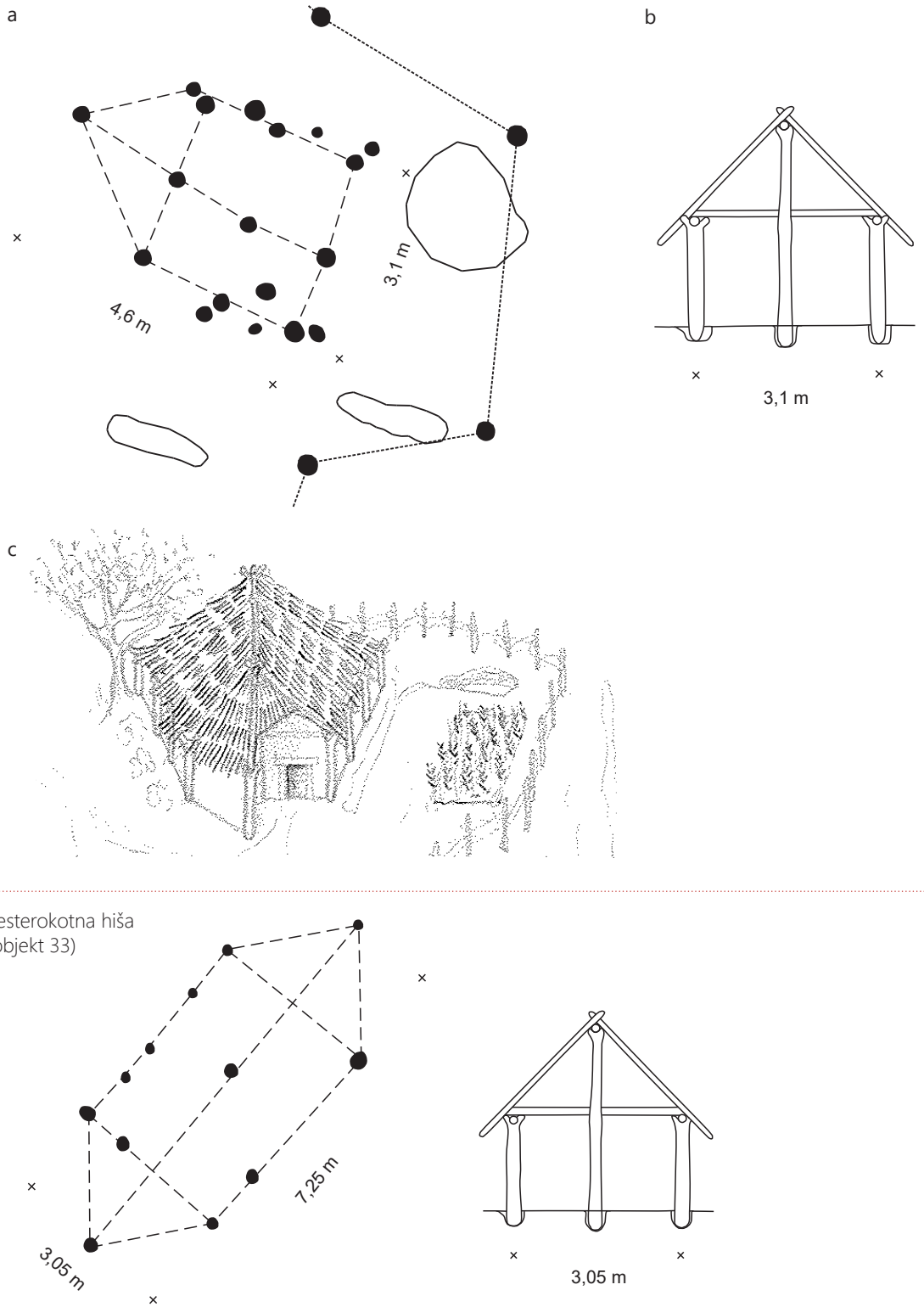

Šesterokotna hiša
(objekt 33)

43 Risarski prikaz šesterokotnega objekta 33 in peterokotnega objekta 34 z ograjo; a – terenski tlorisni izris; b – rekonstrukcija konstrukcije; c – idejni prikaz hiše in njene okolice.

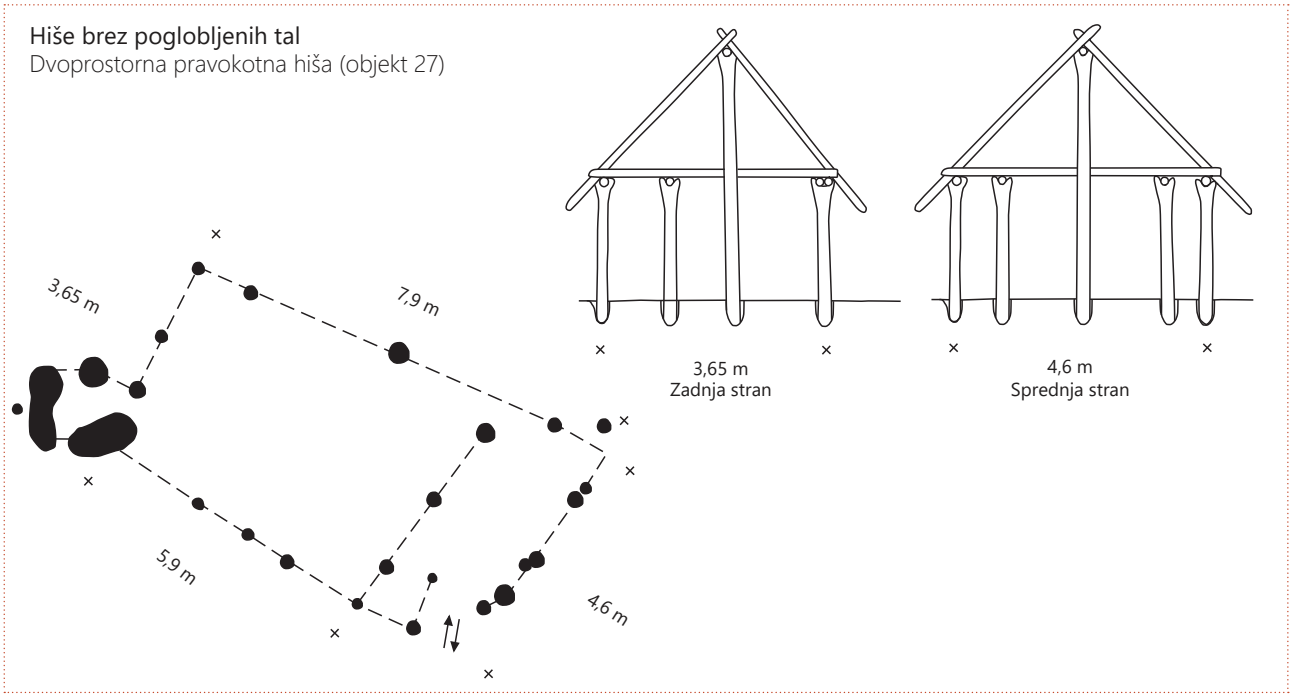

44 Rekonstrukcija dvoprostorne hiše brez poglobljenih tal (objekt 27).

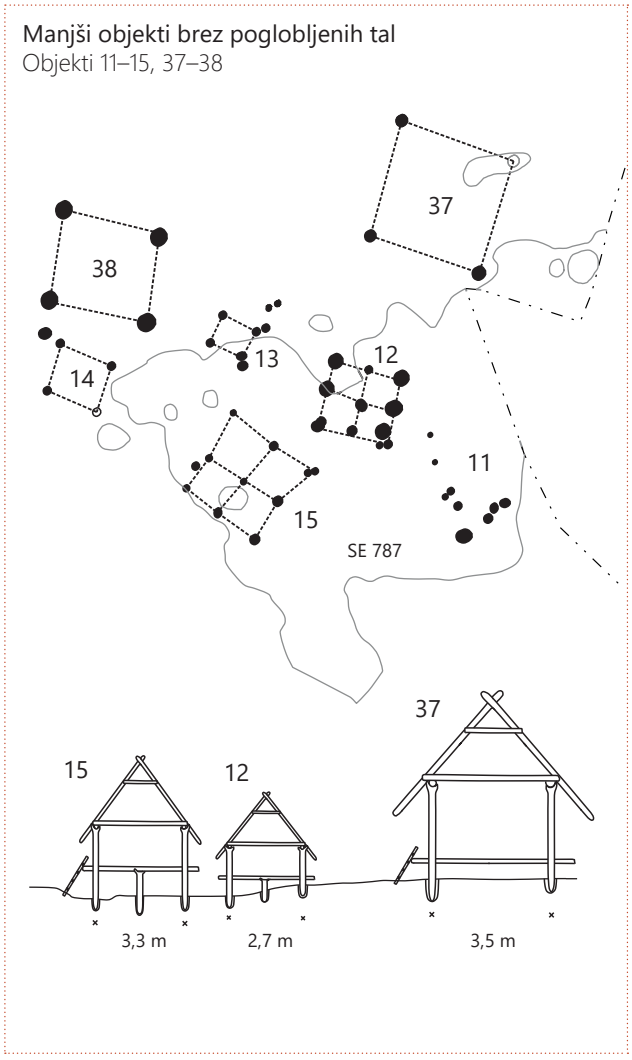

45 Predlog rekonstrukcije objektov 12, 15 in 37 (kašče?).

segali izven nje (objekti 12, 13 in 15). Pri tem je pomembno, da so se jame za stojke na robu jame nahajale do 0,3 m višje kot tiste na dnu jame SE 787, vendar so bile približno enako globoke (prim. npr. jami za stojke SE 1275 in SE 1371). To nakazuje, da imamo v primeru objektov 11–15 in 37–38 verjetno opravka z ostanki lesenih konstrukcij na pilotih (kašče?) (**sl. 45**). Sredinski jami za stojke pri objektih 15 in 12 sta morda dodatno podpirali lesena tla ali pa sta podpirali streho, kar bi lahko pomenilo, da je bila ta štirikapna (prim. s **sl. 54**).

Vodna zbiralnika

Za vodna zbiralnika bi lahko šlo pri dveh okroglih jamah širokega preseka U premera 2,1 m (SE 577/578) in 1,5 m (SE 603/604), ki sta bili odkriti med objektoma 32 in 33 v prvem krogu naselja. Ob robovih in v spodnjem delu teh jam je bilo zasutje rjave oz. temno rjave barve s precej oglja, kar je dajalo vtis porušene lesene konstrukcije. V osrednjem delu je bila zemlja svetlejša (**sl. 46**).

46 Pogled na presek jame SE 577/578.

Od roba objekta 32 so potekali trije jarki, ki so se združili in končali v jami SE 577/578.[22] Domnevamo, da gre za jarke, ki so služili za odvodnjavanje vode iz okolice objekta 32.

Peči

Razen ognjišč v objektih 2, 5, 17 ter tik ob objektu 9 in verjetno ostankov kupolastih peči v objektih 20 in 22 je bilo v letih 2007 in 2008 v Radvanju odkritih 13 manjših okroglih jam profila U s precej oglja in ožgane ilovice, ki so se nahajale stran od zgodnjeeneolitskih objektov. Dve taki jami sta se nahajali med prvim in tretjim krogom naselja, bili sta premera okoli 1,3 m in globine 0,26 m (SE 818/819) oz. 0,36 m (SE 816/817). Ena je presekala veliko jamo SE 929/939 (SE 985, 991/986), ostale so se nahajale v dveh skupinah med drugim in tretjim krogom naselja. Manjše jame v teh dveh skupinah so bile premera med 0,7 in 1 m (SE 943/944, SE 941/942, SE 911/912), večje premera med 1,4 in 1,9 m (SE 909/910, SE 911/912, SE 915/916, SE 917/918, SE 981/982, SE 977/978, SE 973/974). Jame so bile globoke med 0,27 in 0,53 m.

V primeru jame SE 816/817 je bilo ugotovljeno, da je več ožgane ilovice v severnem delu, južni del jame pa je bil

47 Pogled na presek jame SE 909/910.

48 Jama SE 909/910 z ožgano ilovico med izkopavanjem. Zajemalka je le ena od keramičnih najdb iz te jame.

22 Glej fotografije v *Katalogu arheoloških ostalin in stratigrafskih enot*.

49 Pogled na presek jame SE 816/817.

bolj zemljen in z več oglja (**sl. 49**). Nekateri kosi ožgane ilovice so imeli odtise vej. Podobno je bilo v jami SE 985, SE 991/986. V zgornjem zasutju je bilo precej ožgane ilovice (SE 985), med katero so bili tudi kosi vel. 10 × 5 cm, pod njim je bila v skrajni severovzhodni polovici jame zemljena plast z ogljem (SE 991).[23]

V nekaterih jamah je bilo precej keramike. Med njimi zlasti izstopa jama SE 909/910, v kateri so bili med ožgano ilovico odkriti kosi mehkih keramičnih uteži in večji kosi različnih posod (**sl. 47–48**).[24] Ti bi lahko predstavljali neuspešno žgane predmete, kar bi pomenilo, da gre za peči za žganje keramike. Podobne jame so poznane iz lasinjskega naselja Beketinci – Bentež na Hrvaškem, kjer so jih razlagali kot lončarske peči (Minichreiter, Marković 2013, 48–49, sl. 31a–b).

Primerjave za stavbe in druge objekte

V nadaljevanju predstavljamo primerjave radvanjskih hiš in manjših lesenih objektov s sočasnimi hišami na naselbinah lasinjske kulture na Slovenskem in drugod, kot tudi etnografske vzporednice.

Velike, srednje velike in manjše jame različnih oblik so poznane s številnih najdišč lasinjske kulture v severovzhodni Sloveniji, na sosednjem severnem Hrvaškem in na zahodnem Madžarskem. Najbližje najdišče na Dravskem polju so Hoče, kjer so bile pri arheoloških izkopavanjih leta 1989 severno od delavnice za orgle v t. i. sondi za ponikovalnico odkrite tri jame, ki so jih razlagali kot zemljanke, ena taka jama pa je bila delno raziskana že leta 1988 ob robu izkopnega polja zahodno od Orglarske delavnice (Strmčnik Gulič 1989a; Strmčnik Gulič 1990a; Strmčnik Gulič 1996). »Zemljanka 1« iz Hoč, ki so jo tvorile tri manjše okrogle jame, je primerljiva z med seboj stikajočima se jamama (SE 427/428

23 Glej *Katalog arheoloških ostalin in stratigrafskih enot*.

24 Glej tudi fotografije v *Katalogu arheoloških ostalin in stratigrafskih enot*.

in SE 522/523) v sektorju 1 (kv. 39–40, 32–33), ki sta bili brez jam za stojke ali drugih stavbnih elementov. »Zemljanka III« pa ima primerjave med objekti v Radvanju, za katere sta značilna trapezoidni tloris in ognjišče ali peč. Bila je tudi podobne velikosti (5,5 × 4,6 m) in prav tako zapolnjena z dvema kulturnima plastema. Nad manjšo jamo v vzhodnem delu velike jame je bila zgostitev ožgane ilovice z ogljem, ki bi lahko bila od ostankov ognjišča. Ob robu raziskanega dela velike jame so bile odkrite štiri jame za stojke (Kramberger 2014a, sl. 24: pit-house III; Kramberger 2020a, sl. 5–6).

Na drugi strani reke Drave, v Malečniku pri Mariboru, je bilo v tamkajšnjih sondah 3 in 7 odkritih več jam lasinjske kulture, ki se med seboj razlikujejo po obliki in vsebini (Strmčnik Gulič 2006; Kramberger 2021). Nekatere srednje velike jame so bile hrambene, saj so bile okroglega tlorisa in značilnega globokega profila hruškaste oblike ter z ožgano ilovico (npr. Gašpar 2017; Tripković 2011; Miret i Mestre 2006). Tovrstnih jam v Radvanju ni bilo odkritih. Drugačni sta bili jami 20 in 21, ki sta se širili v severni profil sonde 3, z južne strani pa sta bili uničeni. Bili sta globoki okoli 0,2 m, v njih sta bili zgostitvi ožgane ilovice in oglja. Skupaj je bilo tudi pet jam za stojke, ki so bile deloma obložene s kamni (Strmčnik Gulič 2006, sl. 2; Kramberger 2021, sl. 20, sl. 34). Morda gre za ostanke objekta s poglobljenimi tlemi.

Tri večje jame iz druge polovice 5 tisočletja pr. n. št. so poznane tudi iz območja Rabelčje vasi na Ptuju, ob in v katerih so se nahajale jame za stojke (Kramberger 2014a, 240–241, sl. 11–12; Kramberger 2014b, 43–47). Med seboj se razlikujejo po obliki, številu in razporeditvi jam za stojke. Eden od objektov (objekt II) je imel poglobitev skoraj pravokotnega tlorisa, v jami sta bila ognjišče in zgostitev ožgane ilovice. Številne jame za stojke so se nahajale ob robovih pravokotne jame dolžine 12,5 m in širine 2,75 m. Oglje iz jame za stojke tega objekta je bil datirano okvirno v 45. oz. 44. stoletje pr. n. št. Najdbe iz jame lahko primerjamo z najdišči pozne savske skupine v osrednji Sloveniji in lasinjske kulture (Kramberger 2014a, 240–241, sl. 12).

V ostalih večjih jamah iz 5. tisočletja pr. n. št. na Šolskem centru v Rabelčji vasi na Ptuju obris objektov ni dobro viden. Objekt IV (Kramberger 2014a, 240–241, sl. 11) je imel poglobitev nepravilnega tlorisa, bil je brez ognjišča in je prav tako bil datiran po metodi ^{14}C, okvirno v 44. do 42. stoletje pr. n. št. Objekt I je imel poglobitev ovalnega tlorisa, ognjišče in zgostitev ožgane ilovice. V obeh primerih so se jame za stojke nahajala znotraj jame in v njuni bližini, vendar jih ni mogoče povezati v smiseln tloris.

V zvezi z arhitekturo v naseljih lasinjske kulture na Štajerskem je treba omeniti najprej najdišče Stoperce v Halozah. V Stopercah so bili ob jami Savske skupine lengyelske kulture, ki je bila datirana z ogljem po metodi ^{14}C AMS v čas okoli 4500 pr. n. št., odkriti najmanj štirje objekti lasinjske kulture, grajeni na način gradnje s stojkami, in pravokotna jama z zaobljenimi robovi oz. zemljanka. Morda se je navezovala na eno izmed pravokotnih stavb brez poglobljenih tal (objekt III, prostor 1). Stavbe so bile vzporedne, pravokotne, med njimi sta bili najmanj dve postavljeni v smeri severozahod–jugovzhod. Objekt II je imel podobno tlorisno zasnovo kot objekt 27 v Radvanju, saj je imel prav tako večji prostor in manjši prostor ob vhodu. Objekt IV iz Stoperc pa lahko primerjamo z objekti 32 in 34 v Radvanju, saj je imel v notranjosti vrsto stojk, ki so podpirale slemensko lego (Kramberger 2014a, sl. 6: II in IV). Ker je bil objekt odkrit v bližini roba izkopnega polja, ni jasno, ali je imel peterokotno ali pravokotno tlorisno zasnovo.

Omenjena pravokotna jama v Stopercah je bila vel. 3,16 × 2,5 m in gl. 0,3 m (SE 150, objekt III – prostor 2; Kramberger 2014a, 238–240, t. 4: 70–74). Jame za stojke so se nahajale na dnu jame in ob njenem robu na zunanji strani, štiri jame za stojke pa so bile v vrsti na sredini pravokotne jame in so verjetno podpirale slemensko lego dvokapne strehe (Kramberger 2014a, 238–240, sl. 6, sl. 8). Vzorec oglja iz te jame (SE 150) je bil datiran na konec 5. oz. na začetek 4. tisočletja pr. n. št. (Kramberger 2014a, sl. 9–10). Po velikosti in obliki je ta jama (SE 150) primerljiva z manjšimi objekti s poglobljenimi tlemi 1, 18, 19 in 21 v Radvanju.

V južnem delu Dravinjskih goric v dolini Dravinje je na nizkem griču nad vasjo Zbelovo S. Pahič raziskal tri srednje velike zgodnjeeneolitske jame, ki so jih razlagali kot ostanke bivališč (Pahič V. 1983). Dve od njih sta bili raziskani v celotnem obsegu in se med seboj razlikujeta po velikosti in obliki. Manjša jama je bila pravokotnega tlorisa z zaobljenimi vogali, vel. 2,4 × 2,8 m in gl. 40 do 50 cm (seliščni prostor A), večja je bila romboidnega tlorisa, vel. 5 × 6 m, gl. 55 cm in z dodatno poglobitvijo globine 1,7 m (seliščni prostor B). Zanimiva je predvsem manjša jama (seliščni prostor A), pri kateri tla niso bila povsem ravna. Blizu sredine je bila na njenem dnu odkrita manjša okrogla jama – verjetno gre za stojko premera 15 cm in globine 20 cm, več manjših jam (domnevno za stojke) pa je bilo tudi ob severnem in vzhodnem robu jame (Pahič V. 1983, 86–88, pril. 2). Seliščni prostor A iz Zbelovega je tako po obliki kot po velikosti in zlasti po jamah za stojke povsem primerljiv z manjšimi objekti z oznakami 1, 18, 19 in 21 s poglobljenimi tlemi v Radvanju.

Ostanke pravokotne hiše s poglobljenimi tlemi predstavlja verjetno tudi večja jama z zgostitvijo ožgane ilovice in lasinjsko lončenino, ki jo je odkril S. Pahič pod gomilo iz srednje bronaste dobe v Brezju pod Brinjevo goro (Pahič

1962–1963, 350; Pahič 1973b, 17; Pahič 1990, 3; Pahič 1995, 7; Kramberger 2018, 75–77, sl. 7). Ta jama je bila brez jam za stojke, vendar pa pravokotna zgostitev ožgane ilovice spominja na ostanke hišnega ometa v objektih 5, 9, 11–15 in 17 v Radvanju.

Dve večji jami iz bakrene dobe sta bili odkriti tudi na najdišču Hajndl pri Ormožu (Žižek 2006b, 142–143, sl. 2–4), nasprotno pa je bil na bližnjem Hardeku odkrit kompleks nadzemnih stavb kvadratnega tlorisa s stranicami vel. do 7,5 m, grajenih na način gradnje s stojkami, od katerih so nekatere imele ognjišča. Stavbe so bile usmerjene v smeri severovzhod–jugozahod. Okoli njih so bile številne manjše okrogle jame in nekaj srednje velikih in velikih jam nepravilnega tlorisa (Žižek 2006a, 129–130, sl. 1).

Podobna situacija (objekti grajeni s stojkami in ob njih večje jame) je bila odkrita na najdišču Sodolek v osrednjem delu Ščavniške doline, na skrajnem vzhodnem obrobju Slovenskih goric (Kavur 2018; Kavur *et al.* 2006). Nadzemna hiša pravokotnega tlorisa, grajena na način gradnje s stojkami, je bila usmerjena v smeri severovzhod–jugozahod, 10 m stran pa sta se nahajali velika in srednje velika jama nepravilnega tlorisa. Iz jame (PO 134), ki sodi v sklop te hiše, je bilo po metodi ^{14}C AMS datirano oglje, ki kaže, da je hiša iz druge polovice 5. tisočletja pr. n. št. (Kavur 2018, 22–24; Kavur *et al.* 2006, 122).

Dobro so izpričani tlorisi nadzemnih stavb tudi na arheološkem najdišču na Šafarskem pri Ljutomeru (Šavel 1984, 41–49, priloga 2; Šavel 1994, 31–33, priloga 7), medtem ko so na najdiščih lasinjske kulture Pri Muri pri Lendavi (Šavel, Sankovič 2011, 28), Popava 1 pri Lipovcih (Šavel, Karo 2012, 23–25), Turnišče (Tomaž 2012, 28) in Bukovnica (Šavel 1992, pril. 3; Šavel 1994, pril. 17) tlorisne zasnove objektov manj prepričljive oz. slabše ohranjene. Značilno je, da so objekti razpršeni v prostoru in različno usmerjeni. Ob njih so bile odkrite velike (vel. tudi več kot 10 × 10 m) in srednje velike jame. Kot zemljanke ali polzemljanke so bile označene nekatere večje jame z najdišč Pri Muri pri Lendavi (Šavel, Sankovič 2011, 28–29, 69–70, 72, 76–77), Popava pri Lipovcih 1 (Šavel, Karo 2012, 23–29), Turnišče (Tomaž 2012, 25–27, 58, 62), Kalinovnjek pri Turnišču (Kerman 2013, 23–25), Zagonce (Kavur 2006, 109–110, sl. 1) in Ivankovci pri Lendavi (Tušek, Kavur 2011, 15, 28–29, 120). Te jame so bile večinoma nepravilnega ali ovalnega tlorisa in praviloma brez jam za stojke. Obstaja pa nekaj izjem. Na Turnišču so bile znotraj velike jame nepravilnega tlorisa (PO 43) plitve okrogle jame (Tomaž 2012, 57–58), ena jama za stojko tik ob robu pravokotne jame z zaobljenimi robovi z oznako PO 24, posamični manjši jami pa tudi znotraj velikih ovalnih jam PO 36 in PO 73 (Tomaž 2012, 62–63). Te jame so bile opredeljene kot sledovi manjših pomožnih gospodarskih objektov (Tomaž 2012, 57). Pravokotno jamo z zaobljenimi robovi z oznako PO 24 bi lahko po obliki in velikosti (4,2 × 3,69 m) primerjali z manjšimi objekti s poglobljenimi tlemi z oznakami 1, 18, 19 in 21 v Radvanju, z že omenjenim seliščnim prostorom A na Zbelovem (Pahič V. 1983, 86–88, pril. 2) in z objektom III – prostorom 1 v Stopercah (Kramberger 2014a, 238–240, sl. 6, sl. 8). Podobna lasinjska jama pravokotnega tlorisa z zaobljenimi robovi je poznana tudi iz kv. 199 na Bukovnici, vendar v njej ni bilo odkritih jam za stojke (Šavel 1992, 66–68, pril. 3, pril. 5).

Kot jame za kole naj bi služile tudi manjše jame znotraj dveh velikih jam nepravilnih oblik vel. 11,8 × 19,12 m oz. 21,44 × 11,45 m na najdišču Popava 1 pri Lipovcih, ki jih razlagajo kot večje zemljanke (Šavel, Karo 2012, 91–94). Te jame bi lahko primerjali s kotanjo SE 787 v Radvanju, znotraj katere so bili odkriti objekti 11–15 (domnevne kašče), vendar je bilo na Popavi jam za stojke bistveno manj in jih ni bilo mogoče povezati v smiselne tlorise.

Velike jame z ostanki peči so poznane tudi z najdišč lasinjske kulture na Hrvaškem; tudi tam jih imajo za zemljanke ali polzemljanke in pomožne gospodarske objekte ali delovne jame. Pomembne so zlasti raziskave obsežnega najdišča Beketinci – Bentež, ki je bilo odkrito na trasi avtoceste Slavonika in je celovito objavljeno (Minichreiter, Marković 2013). Hiše, grajene na način gradnje s stojkami, so bile odkrite le v vzhodnem delu najdišča, medtem ko je zahodni del naselja predstavljal gospodarski del, saj so tam bile izključno jame, ki jih je mogoče glede na njihovo vsebino povezati z različnimi vsakodnevnimi dejavnostmi. Odkritih je bilo okoli 90 jam globokih podolgovatih in polmesečastih oblik, vkopanih v glineno-ilovnato podlago, ki jih razlagajo kot jame za pridobivanje gline, in okoli 100 plitvih jam, ki jih razlagajo kot »delovne jame«, 27 jarkov, ki jih razlagajo kot samostoječe pregrade, 2 ognjišči in dva vodna zbiralnika (Minichreiter, Marković 2013, 34–51). Za posamezne tipe jam najdemo dobre primerjave v Radvanju.

Kot delovni objekti so bili interpretirane jame pravokotnega tlorisa z zaobljenimi robovi ali okroglega tlorisa s polkrožno ograjo. Med njimi najdemo objekte, ki so po obliki in velikosti podobni manjšim objektom s poglobljenimi tlemi z oznakami 1, 3, 18, 19 in 21 v Radvanju (Minichreiter, Marković 2013, 38–41, sl. 14–18). V tem delu naselja ni bilo velikih jam, slednje so se nahajale v vzhodnem delu, ki ga interpretirajo kot bivanjskega, saj so bile poleg velikih jam tam odkriti pravokotni objekti grajeni s t. i. temeljnimi jarki in jamami za stojke, ki so tipični za lasinjsko kulturo na sosednjem

zahodnem Madžarskem in za skupino Ludanice na Slovaškem (npr. Oross *et al.* 2010).

Velike jame v vzhodnem delu najdišča Beketinci – Bentež so bile različne velikosti in oblike ter v prostoru razporejene na videz brez smiselnega reda. V njih naj bi bilo odkritih več jam za stojke, ki pa jih z izjemo t. i. Z3 ni bilo mogoče povezati v smiselne tlorise. V tem primeru naj bi šlo za veliko jamo, ki je bila obdana z ograjo in se je navezovala na dva objekta, grajena na način gradnje s stojkami, po tlorisnih zasnovah tipična za lasinjsko kulturo. Ostale velike jame imajo za zemljanke in polzemljanke. V eni od velikih jam je bila odkrita polkrožna peč (Minichreiter, Marković 2013, 76, sl. 81).

Po obliki in velikosti so velike jame z najdišča Beketinci – Bentež primerljive z nekaterimi v Radvanju, npr. s kotanjo SE 787, znotraj katere so bili odkriti objekti 11–15 (Minichreiter, Marković 2013, 53, sl. 36: Z1, Z2, PZ4–PZ7), in z jamo SE 227 oz. objektom 6 (Minichreiter, Marković 2013, 79, sl. 89: Z8). Jarek z jamami za stojke ob jami SE 227 v Radvanju, ki ga razlagamo kot ostanek stene oz. pregrade ob vhodu v hišo, in podobne jarke z jamami za stojke ob objektih 9, 17 in 20 bi lahko primerjali s t. i. »samostoječimi lesenimi pregradami«, ki so bile odkrite zlasti v zahodnem delu lasinjskega naselja na najdišču Beketinci – Bentež (Minichreiter, Marković 2013, 41–46). V vzhodnem delu najdišča Beketinci so bile odkrite manjše jame pravokotnega tlorisa z zaobljenimi robovi in jamami za stojke, ki so primerljive z manjšimi objekti s poglobljenimi tlemi v Radvanju (Minichreiter, Marković 2013, 67–68, sl. 67: SJ 9100).

Dvoprostorne in enoprostorne hiše, grajene v kombinaciji temeljnih jarkov in jam za stojke, kakršne so bile odkrite v naselju Beketinci – Bentež na Hrvaškem (Minichreiter, Marković 2013, 63–64), pa predstavljajo osnovni stavbni tip na lasinjskih naselbinah na Madžarskem in v skupini Ludanice na Slovaškem. Tovrstne hiše so bile v naselbinah večinoma vzporedne in v smeri severozahod–jugovzhod. Kot kaže, gre za tradicijo iz pozne lengyelske kulture, ki je predhodnica lasinjske kulture na Moravskem in zahodnem Madžarskem (npr. Oross *et al.* 2010, 167–170; Pávuk 2003, 464–465, sl. 11: 4; Virág, Figler 2007). Poznamo jih npr. z najdišč Lébény-Bille-domb (Németh 1994, 243, sl. 10–12), Zalavár – Basasziget

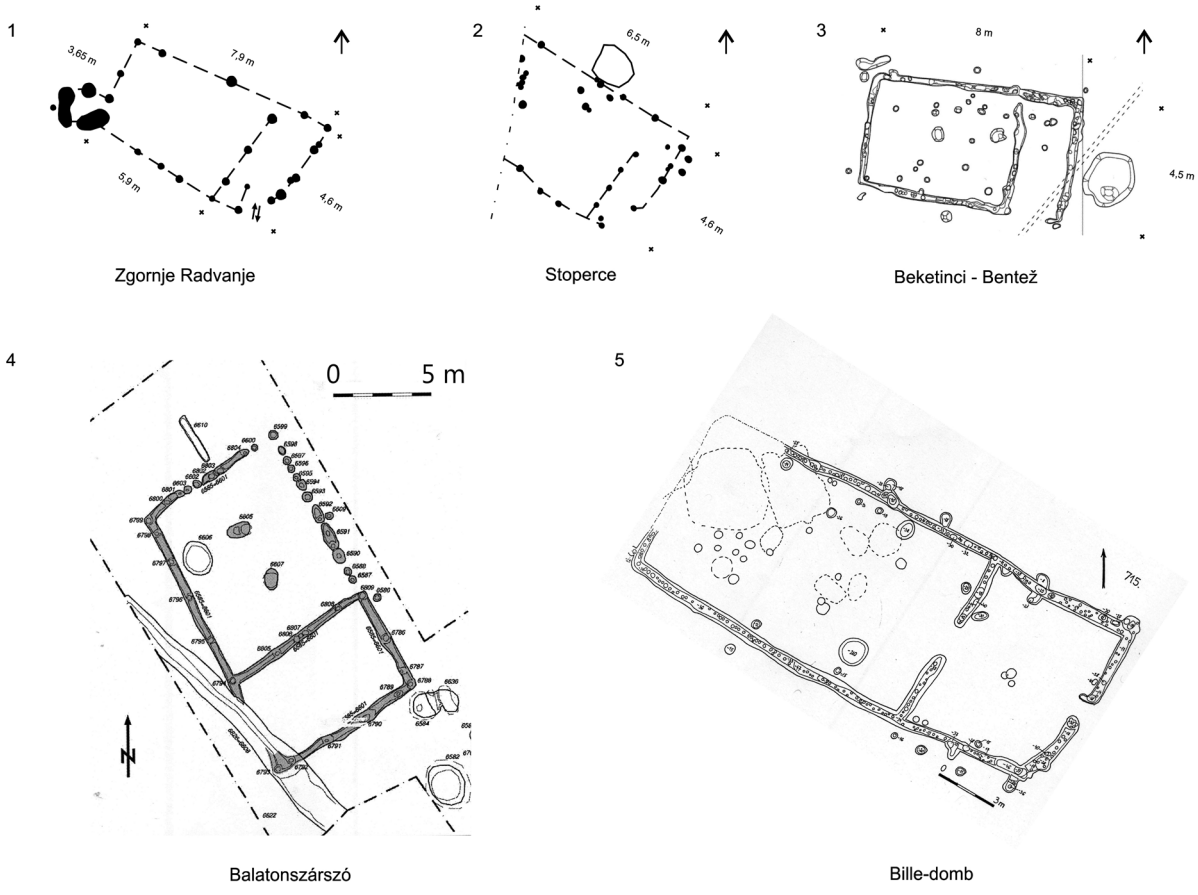

50 Dvoprostorni hiši, grajeni na način gradnje s stojkami, in objekti lasinjske kulture s temeljnimi jarki. 1 – Zgornje Radvanje, objekt 27; 2 – Stoperce, objekt II; 3 – Beketinci – Bentež (Minichreiter, Marković 2013, sl. 53), 4 – Balatonszárszó – Kis-erdei-dűlő (Oross *et al.* 2010, sl. 9), 5 – Lébény – Bille-domb (Németh 1994, sl. 12).

(Virág 2003, 377–380, sl. 2; Virág 2005, 61–63, sl. 3–8), Zalaegerszeg – Andráshida, Gébárti-tó II (Barna, Kreiter 2006, 56–57, sl. 14–15, 17), Győr – Szabadrétdomb (Virág, Figler 2007, 352–354, 348, sl. 2: 5–11), Mosonszentmiklós – Pálmajor (Virág, Figler 2007, 357–359, sl. 7, 455, sl. 6) in Balatonszárszó-Kis-erdei-dűlő (Oross *et al.* 2010). Tlorisna zasnova objekta 27 v Radvanju, ki jo tvorita en večji prostor in en manjši prostor ob vhodu, ter podobnega objekta II na lasinjskem naselju v Stopercah (Kramberger 2014a, sl. 6: objekt 2) je primerljiva z dvoprostornimi objekti, pri čemer se objekti ujemajo tudi v usmeritvi. Vendar je za razliko od radvanjskega objekta 27 (**sl. 50: 1**) in stavbe v Stopercah (**sl. 50: 2**) za tovrstne nadzemne lasinjske stavbe značilno, da imajo poleg jam za stojke vedno tudi temeljne jarke. Nekatere hiše so povsem enake velikosti (**sl. 50: 3**), druge so do dvakrat ali trikrat večje (**sl. 50: 4–5**). Njihova velikost torej ni bila standardizirana, temveč so bile standardizirane glede na obliko in način gradnje.

Ob standardiziranih pravokotnih stavbah, grajenih s temeljnimi jarki, so pogosto odkrite velike in srednje velike jame različnih oblik. Tovrstne jame so poznane npr. z najdišč Dobri – Alsó-mező (Horváth, Simon 2004, 55–59, sl. 26–28), Sormás (Straub 2006, 34–35, sl. 1–3), Tornyiszentmiklós (Barna 2003), Eszteregnye – Ojtó-dűlő, Rigýac – Alsó-mező Nyugat (Zita Mária 2007, 7–9, sl. 1–5), Zalavár-Basasziget (Virág 2003, 380, sl. 2; Virág 2005, 46, sl. 1), Balatonszárszó-Kis-erdei-dűlő (Oross *et al.* 2010, 163–171, sl. 3–4), Zalaegerszeg – Andráshida, Gébárti-tó II (Barna, Kreiter 2006, 61, sl. 1) in Lébény – Kaszás-domb (Németh 1994, 242, sl. 2: 249). Večje jame so praviloma neravnega dna, nepravilnega tlorisa in so sestavljene iz več manjših jam. Jame za stojke so bile v njih ali ob njih redko odkrite. V nasprotju z najdišči v Prekmurju in na Hrvaškem so večje jame različno interpretirane, npr. kot odpadne jame (Horváth, Simon 2004, 55; Barna, Kreiter 2006, 61), kot jame za pridobivanje gline (Virág 2003, 380), kot kompleksi jam ob nadzemnih hišah (Oross *et al.* 2010, 163), ali pa so ostale neopredeljene. Na nekaterih najdiščih pa je bilo odkritih tudi nekaj jam bolj pravilnega tlorisa. Na najdišču Sormás je bila ena jama lasinjske kulture trapezoidnega tlorisa vel. 4,9 × 5,15 m, opredeljena kot »delovna jama« (Straub 2006, 34, sl. 2: 1). V severozahodnem delu jame je bila na njenem dnu odkrita jama za stojko, v jugovzhodnem vogalu pa ovalna peč vel. 1,6 × 1,8 m. Jama je primerljiva z objekti 2, 5, 17 in 22, torej trapezoidnimi hišami v Radvanju.

Podobna jama je bila odkrita pod pozno bronastodobno jamo in naplavinsko plastjo na najdišču Tornyiszentmiklós. V nasprotju z ostalimi lasinjskimi jamami s tega najdišča je bila podolgovatega/trapezoidnega tlorisa z zaobljenimi robovi

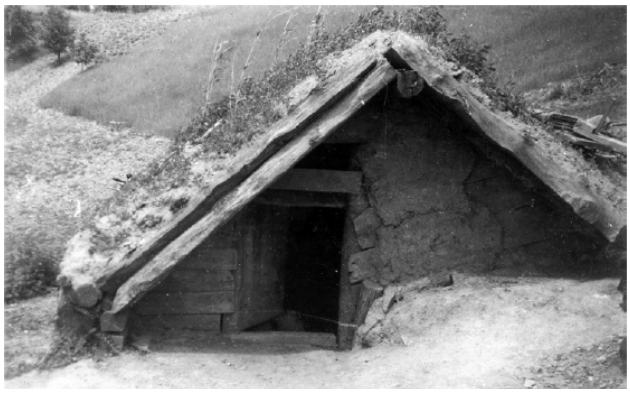

51 Vas Masna, Burdelj: vhod v stavbo (foto Etnografski muzej v Beogradu, inv. br. 5202; po Haldovič Šijakovič, Kuzović 2014, 19, sl. 5).

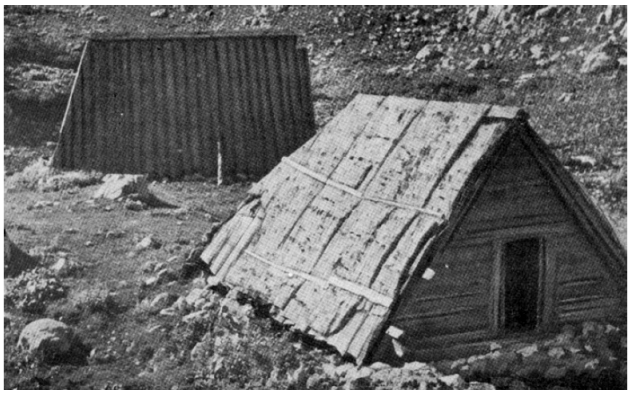

52 Črna gora, lubar (po Haldovič Šijakovič, Kuzović 2014, 31, sl. 2).

53 Kućer (foto Etnografski muzej v Beogradu, inv. br. 8804). Vas Radoco v okolici Đakova, Srbija (po Haldovič Šijakovič, Kuzović 2014, 42, sl. 9).

in večja, dolžine 7,4 m, širine 5,10 m in globine do 0,66 m. V njej sta bili dve plasti; v zgornji so bili odkriti številne najdbe in kosi ožgane ilovice z odtisi vej, v spodnji plasti veliko oglja, na dnu pa plast prodnikov ter jama za stojko. Jama je bila opredeljena kot polzemljanka (Barna 2003, 48, sl. 3). Primerjamo jo lahko s trapezoidnimi hišami (objekti 2, 5, 17 in 22) v Radvanju.

Konstrukcijo stavb s poglobljenimi tlemi si predstavljamo kot pri zemljankah in bivališčih z vkopanimi tlemi, imenovanimi burdelj, ki so bili v uporabi kot preproste oblike bivališč v 18. stol. do polpretekle dobe na prostoru današnje Srbije (**sl. 51**). Ta bivališča so bila enoprostorna, streho so imela zgrajeno iz lesa in pokrito s praprotjem, zemljo in travo. Večinoma so zabeleženi podatki o obstoju posameznih bivališč, vendar so tudi podatki o večjem številu objektov, ki so tvorili vasi (Haldovič Šijakovič, Kuzović 2014, 17, 19, sl. 5–6; Hasanbegović 1969, 29–31). Primerljivo konstrukcijo so imeli lubarji, koče iz 18. in 19. stoletja v Črni gori. Pri njih je bila streha prekrita z dolgimi lesenimi ploščami (**sl. 52**). Oba kratka konca koče sta bila grajena z lesenimi stenami, medtem ko je bila streha do tal. Vhod v hišo je bil na eni izmed krajših stranic (Haldovič Šijakovič, Kuzović 2014, 29–31, sl. 2).

Na prostoru Srbije in Makedonije najdemo tudi etnografske vzporednice za manjše kvadratne objekte na pilotih. V Srbiji se imenujejo kućeri (**sl. 53**; Haldovič Šijakovič, Kuzović 2014, 42, sl. 9), v porečju Save v Bosni in Hercegovini ter v Srbiji sojenice (Haldovič Šijakovič, Kuzović 2014, 47, sl. 1), v Makedoniji pa tronji (**sl. 54**; Haldovič Šijakovič, Kuzović 2014, 48–49, sl. 1–3). V vseh primerih gre za enoprostorne lesene objekte na kolih, ki so imeli pod okoli 1 m dvignjen nad tlemi. Tronji so imeli dvokapno ali štirikapno streho, ki je bila prekrita s trsjem, stene so bile narejene iz prepletenih vej; sojenice so imele dvokapno streho in kritino iz slame, trstike, lesenih plošč ali skodel. Edini dostop v objekte

54 Tronj (foto Gustav Fisher, Jena 1927). Bardovci, Makedonija (po Haldovič Šijakovič, Kuzović 2014, 49, sl. 3).

so predstavljala vrata, ki so bila dosegljiva z leseno lestvijo. Vendar so v nasprotju z objekti 12–15 in 37–38 v Radvanju kućeri in tronji predstavljali lahka mobilna bivališča. V primeru tronjev je bila konstrukcija celo položena na kamne.

Konstrukcije na pilotih in zemljanke so uporabljala tudi domorodna ljudstva, ki tradicionalno poseljujejo severno pololo med vzhodno Sibirijo do Aljaske, Kanade in Grenlandije. Zemljanke so predstavljale kratkotrajna bivališča, ki so bila v uporabi v poletnem času. Ob njih so uporabljali stavbe na pilotih kvadratnega tlorisa, in sicer za shranjevanje hrane, vanje pa so dostopali z lestvijo (**sl. 55**; Griebl 2004, 121, sl. 50).

5.2 Keramične najdbe

Keramične najdbe iz bakrenodobnega naselja v Radvanju obsegajo skupaj 26408 keramičnih odlomkov (291,7 kg). Po restavriranju se je število odlomkov zmanjšalo na 18086 oziroma za 31,5 %. Keramični repertoar obsega širok spekter izdelkov (Kramberger 2015a). Gre za različno oblikovane

55 Pacifiški Eskimi (foto iz okoli leta 1900). Polzemljanka in objekt za shrambo (po Griebl 2004, 121, sl. 50).

posode, kot so lonci, vrči, sklede, skodele, posode na nogah, buta, steklenicam podobne posode, posoda s subkotalnim ušescem, pekač, čaši, skodelici, pokrovi, zajemalke in posode z debelimi stenami. Poleg tega so bili odkriti pečatniki, uteži, vijčki, miniaturne posodice in dva ovalna keramična predmeta, ki sta se verjetno uporabljala kot svetilki.

Način izdelave

Analiza načina izdelave keramike je bila narejena po predlogah Milene Horvat (Horvat Mi. 1999). Analize so pokazale, da je bila več kot polovica izdelkov narejena iz fino prečiščene lončarske gline brez primesi (61 %), del pa s primesmi kremena oz. kremenčevega peska v različnih velikostnih deležih in razmerju. Tako je okoli 23 % izdelkov iz fino zrnate, 15 % iz drobno zrnate in 1 % iz grobo zrnate keramike (Kramberger 2014a, sl. 27).

V vseh izdelkih so bili delci sljude in železovih oksidov. Majhni delci sljude in železovih oksidov glini verjetno niso bili dodani namenoma, saj so prisotni v primerljivih velikostnih deležih naravno v regionalnih glinah na Dravskem polju (Kramberger 2015a, 238–240). Izjema so morda večji kosi sljude, ki so bili zaznani v bolj zrnavi keramiki in jih srečamo v lokalnem kremenčevem pesku.

Keramični izdelki so bili prostoročno oblikovani, njihova površina je bila v večini primerov brisana (92 %), včasih glajena (4 %) ali spolirana (4 %). Redko je bila nato pred žganjem premazana z barvnim glinenim premazom (3 %) (Kramberger 2014a, sl. 28–29). Premazi so najpogosteje rjave, rdeče in rdeče rumene barve in večinoma slabo obstojni, saj jih je mogoče odstraniti že z mokrimi prsti.

Pred žganjem je bil velik del keramičnih izdelkov tudi okrašen. Okoli 25 % vseh analiziranih odlomkov ima okras (Kramberger 2014a, sl. 30), vendar je moral biti odstotkovni delež dejansko okrašene keramike še občutno večji, saj so bili v to analizo vključeni vsi tipološko opredeljeni keramični odlomki, torej tudi tisti deli posod, na katerih se okras praviloma ne pojavlja. Le-ti predstavljajo večje dele posameznih tipov posod, ki so bile sicer v večini primerov okrašene, a na drugem mestu (dolgi usločeni vratovi loncev in vrčev, spodnji deli posod, noge itd.). Bolj relevantno oceno, koliko keramike je bilo okrašene, nam pokaže delež tistih posod, ki so bile v večini primerov okrašene, glede na delež celotne keramike. Tukaj mislimo na lonce, vrče, steklenicam podobne posode in sklede z visečimi jezičastimi aplikami,[25] ki predstavljajo skupaj dobrih 60 % odkrite keramike. Pri prvih treh oblikah je okras praviloma na ramenih, pri skledah na nogah na najširšem obodu.

Način žganja se od posode do posode razlikuje, a jih lahko glede na končni videz površine posod razdelimo v dve skupini: načini žganja, katerih rezultat je površina sive/temno sive barve, in načini žganja, katerih rezultat je površina svetlega odtenka (večinoma rjava ali rdeče barve oz. njunih različnih odtenkov). V prvi skupini gre za redukcijsko žganje in nepopolno oksidacijsko žganje z redukcijskim v končni fazi, v drugi za oksidacijsko in nepopolno oksidacijsko žganje.

Analiza je pokazala, da na lasinjskem naselju prevladuje keramika, katere površina je svetlejših rjavih in rdečih barvnih odtenkov. Take posode imajo površino večinoma lisasto in prelome neenotne barve. Gre za nepopolno oksidacijsko žganje, ki je zastopano v 63,5 %. Majhen delež keramike ima površino in prelom enotnega svetlega rjavega ali rdečega barvnega odtenka, kar predstavlja oksidacijsko žganje (1,5 %). Drugo pogosto skupino načinov žganja predstavljajo nepopolno oksidacijsko žganje z redukcijskim v končni fazi (29,5 %), oksidacijsko žganje z redukcijskim v končni fazi (3 %) in redukcijsko žganje (1 %). Ostali načini so manj zanesljivi (Kramberger 2014a, sl. 32).

Primerjava obeh skupin žganja glede na najpogostejše tipe posod je pokazala, da so bili steklenicam podobne posode (60 %), vrči (85 %) in posode na nogah (60 %) večinoma žgani tako, da je njihova površina sive ali temno sive barve. Nasprotno pa so bili sklede in skodele (71 %), lonci (94 %), zajemalke (83 %), pokrovi (92 %) in majhne posode debelih sten (100 %) žgani večinoma nepopolno oksidacijsko ali oksidacijsko, tako da je njihova površina svetle barve in lisasta. Te posode so bile pogosteje narejene iz bolj zrnate lončarske gline in imajo površino večinoma brisano, medtem ko so steklenicam podobne posode, vrči in posode na nogah večinoma narejeni iz lončarske gline brez primesi kremena, njihova površina pa je bila pred žganjem skrbno obdelana (brisanje, glinen premaz, poliranje). Domnevamo, da so te razlike funkcionalne narave (Kramberger 2015a, 238–240, sl. 9–11).

Lonci (sl. 56, 57 in 58)

Lonci so med keramičnim gradivom iz zgodnje bakrenodobnega naselja v Radvanju najštevilnejši. So bikonične oblike,

25 Aplika pomeni »našit, nalepljen okrasek« (SSKJ, spletna izdaja) in se v arheologiji uporablja v enakem kontekstu kot izraz plastična nalepka – »kar se nalepi za okras« in »je izrazite, vidne oblike« (SSKJ, spletna izdaja). Oba izraza označujeta majhne bunčice različnih oblik, ki so bile oblikovane iz gline in v procesu izdelave na posode nalepljene (prim. npr. s Kramberger 2018, 2020a, 2021; 36; Grahek 2013; Velušček 2004, 2011a, 109). Na željo uredništva uporabljam v nadaljevanju izraz aplika.

le ena ali dve posodi sta bili sodčaste oblike (**G52,** morda **G842**). Med seboj se razlikujejo v oblikovanosti spodnjega dela posode, vratu, ustja in ramen ter v proporcionalnih razmerjih med posameznimi deli posod, zaradi česar smo jih razdelili na 18 tipov.[26]

Kot prve obravnavamo lonce z visokim konkavnim spodnjim delom oz. trebuhom,[27] brez ramen in z dolgim močno usločenim vratom (L1) (**sl. 56**). Taki lonci so bili odkriti v objektih 4 (**G112, G127**), 5 (**G248**), 22 (**G1041**) in 19 (**G846**) ter v plasti SE 786 (**G611**). Pojavljajo se z izvihanim, zaobljenim ustjem ter z dvema trakastima ročajema v spodnjem delu vratu (npr. **G1041, G112**), le pri slabše ohranjenih primerkih je ohranjen en sam ročaj (**G248, G846**) ali pa ročaja nista ohranjena (**G611, G127**).

Dva lonca, ki bi ju lahko opredelili kot lonca s konkavnim spodnjim delom, brez ramen in usločenim vratom sta poznana iz plasti izpod ruševine ter v ruševini zidu v sondi 1 na Gradcu pri Mirni, kjer so bile najdbe opredeljene v pozni neolitik (savska skupina) (Dular *et al.* 1991, 88, t. 23: 2, 6; Dular 2001, 95, t. 1: 7, 8), eden iz plasti 4 v sondi 1, datirane v lasinjsko kulturo (Dular 2001, 95, t. 2: 5; Dular *et al.* 1991, 88–89, t. 25: 4). Ta je okrašen z nizom vtisnjenih jamic na najširšem obodu, torej na enak način kot lonec iz objekta 22 (**G1041**).

V lasinjsko kulturo sodi tudi lonec s konkavnim spodnjim delom, brez ramen in dolgim usločenim vratom z najdišča Zók – Várhegy, ki je na vratu okrašen z dvema vodoravnima nizoma vtisnjenih jamic (glej npr. Ecsedy 1983, sl. 14; Kalicz 1991, sl. 8: 10). Podobna sta tudi eden izmed loncev s kolišča Resnikov prekop na Ljubljanskem barju (Harej 1975, t. 1: 1), ki ga je H. Parzinger zaradi ornamenta (snopi vrezov na vratu, ki jih obrobljajo vtisnjene jamice) uvrstil v lasinjsko kulturo (Parzinger 1984, 33–34; prim. z Velušček 2006), in lonec z najdišča Koprivnički bregi – Seče na Hrvaškem, ki je okrašen kot lonca iz objekta 5 in plasti SE 786 v Radvanju (Marković 1981, t. 4: 4; prim. s **G248, G611**).

V poznoneolitsko savsko skupino datira tudi lonec iz 4. poselitvene faze v Moverni vasi, ki je okrašen v kombinaciji z vodoravnimi vrezi, poševnimi vrezi in vtisnjenimi jamicami (Tomaž 1999, t. 21: 2). Gradivo te faze lahko opredelimo v mlajšo fazo savske skupine lengyelske kulture (Kramberger 2020a; isti 2020b), glede na ^{14}C datacije v čas med 45. in prvo polovico 44. stoletja pr. n. št. (npr. Sraka 2012; Sraka 2014). Sočasna je bila, kot kaže, poznoneolitska poselitev na Gradcu pri Mirni (Sraka 2020). Lonci s konkavnim spodnjim delom, brez ramen in z dolgim, močno usločenim vratom so torej značilni tako za savsko skupino kot tudi za lasinjsko kulturo in morda kulturo Seče.

Naslednji so lonci s konkavnim spodnjim delom, brez ramen in z razmeroma dolgim, vendar rahlo usločenim vratom (L2). Ustje je lahko zaobljeno in pokončno (**G18, G616**), zaobljeno in izvihano (**G551, G734, G924**) ali oglato in nagnjeno navznoter (**G584**). Nekateri lonci imajo ročaje v spodnjem delu (**G18, G734**), drugi v srednjem delu vratu (**G551**), v enem primeru pa ročaja povezujeta ustje in najširši obod (**G584**). V Radvanju so bili tako oblikovani lonci odkriti v objektu 1 (**G18**), v plasteh SE 370 (**G551**), SE 786 (**G616**), SE 929 (**G734**), SE 1511/1522 (**G924**) in v jami SE 1362/1363 (**G584**).

Primerjave za lonec iz naplavinske plasti SE 370, ki je v spodnjem delu okrašen z dvema vodoravnima nizoma vtisnjenih jamic (**G551**), najdemo na lasinjskem najdišču Dobri – Alsó-mező na Madžarskem (Horváh, Katalin 2004, sl. 19: 5). Podobne posode so poznane tudi iz Ajdovske jame (Horvat Ma. 1986, t. 3: 1), naselbine Col 1 pri Podgračenem (Horvat Mi. 2005, sl. 11: 20) in Mihovcev pri Ormožu (Pahič 1975, t. 5: Mihovci).

Lonci tipa L4 in tipa L5 imajo konkaven spodnji del, dolg usločen vrat in nizka zaobljena ramena. Razlika med njima je le, da imajo lonci L4 tekoč prehod med usločenim vratom in rameni, medtem ko je pri loncih L5 prehod med vratom in rameni izrazit. Tako oblikovani lonci sodijo med najpogostejše v bakrenodobnem naselju. Lonci s tekočim prehodom med vratom in rameni so bili odkriti v objektih 1 (**G3**), 2 (**G55**), 3 (**G82**), 4 (**G137**), 9 (**G499, G510, G520**) in 22 (**G1011**), v jamah SE 1330/1331 (**G580**), SE 986 (**G761**) ter v plasteh SE 1202, SE 553 (**G633**) in SE 1180 (**G660**). Z izrazitim prehodom je bil eden najden v objektu 3 (**G82**). V objektih 5 (L4: **G247**; L5: **G251**), 20 (L4: **G890, G904**; L5: **G893**) in v plasti SE 786 (L4: **G610, G614**; L5: **G613**), pa sta se nahajala oba tipa skupaj.

Lonci s konkavnim spodnjim delom, dolgim usločenim vratom in nizkimi zaobljenimi rameni so na Štajerskem in

26 Merila tipološke razdelitve keramike so podrobneje predstavljena v doktorski disertaciji (Kramberger 2014b, 109–139). V tem delu je bila izdelana tipologija lončenine za pet najdišč iz poznega neolitika in zgodnje bakrene dobe v severovzhodni Sloveniji, vendar nekateri tipi na najdišču Zgornje Radvanje niso prisotni, zato jih tukaj ne predstavljamo. Na tem mestu tudi ne predstavljamo nekaj slabše ohranjenih kosov, ki so bili v doktorski disertaciji opredeljeni za samostojne tipe (npr. lonec L3 – **G75**), saj se pojavljajo na najdišču v Radvanju posamično, prav tako pa so tudi brez ustreznih analogij na drugih najdiščih.

27 Pri poimenovanju odsekov loncev smo se naslonili predvsem na delo M. Horvat (Horvat 1999, 73, sl. 58b).

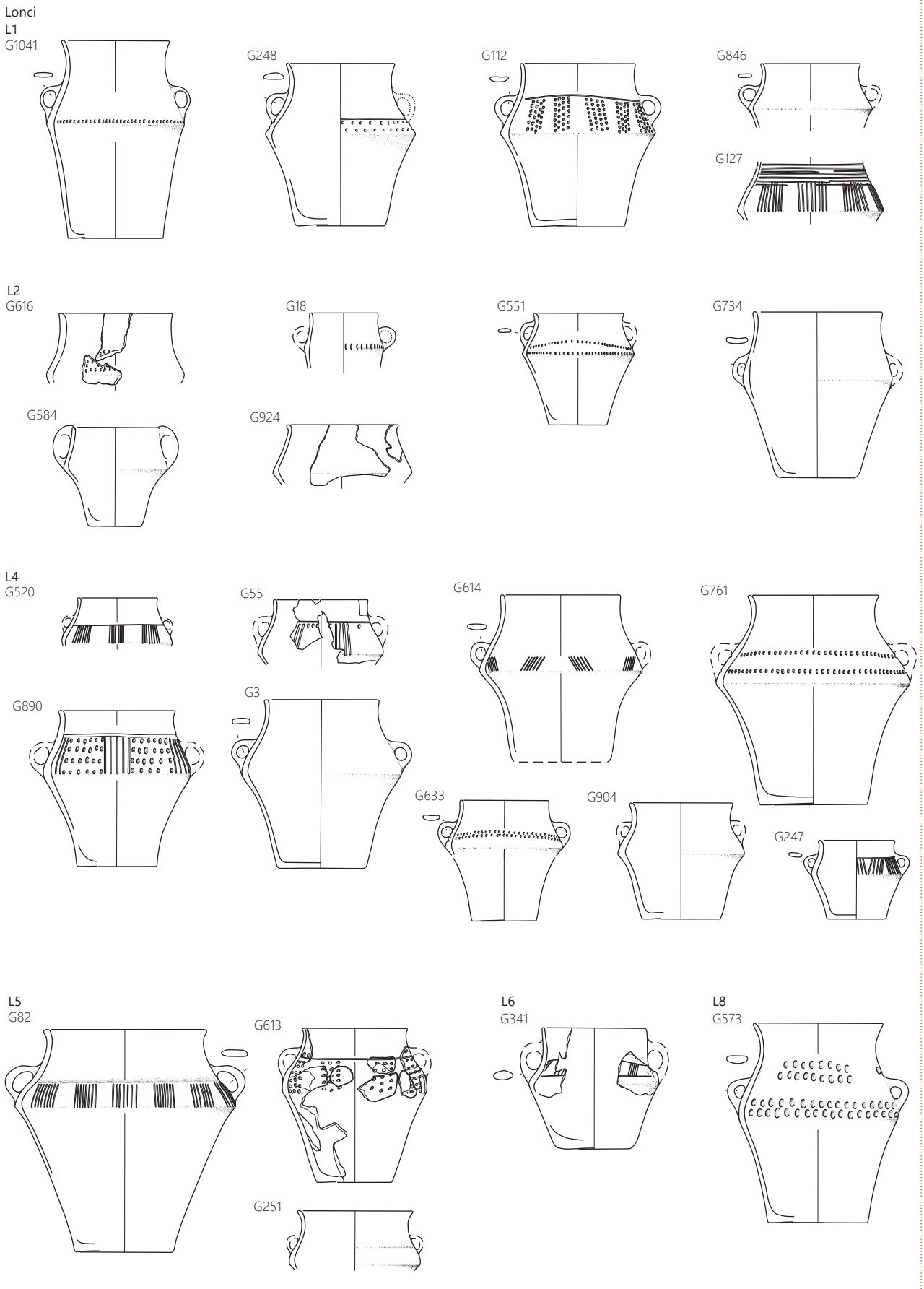

56 Naselje iz zgodnje bakrene dobe. Lonci L1–L2, L4–L6 in L8. Merilo 1 : 8.

Dolenjskem poznani predvsem z lasinjskih najdišč,[28] pojavljajo se tudi na Gorenjskem na Drulovki pri Kranju,[29] manj pogosto na najdiščih v Prekmurju in na zahodnem Madžarskem[30] (Kramberger 2020a, 88–90, sl. 9; Kramberger 2020b). Omeniti velja, da so bili v Ajdovski jami odkriti tako v zgornji plasti (Horvat Ma. 1986, 82, t. 3: 2), ki naj bi sodila v čas lasinjske kulture, kot v spodnji plasti, katere gradivo naj bi bilo starejše in blizu najdbam iz Resnikovega prekopa (Horvat Ma. 1986, 82, t. 1: 3; Horvat Mi. 1989, 26–27; Velušček 2006, 29). Vendar so lonci na Resnikovem prekopu, Čatež – Srednega polja, Dragomlja in z drugih najdišč iz prve polovice 5. tisočletja pr. n. št. oblikovani drugače, zato menimo, da je tudi gradivo iz spodnje plasti v Ajdovski jami iz druge polovice 5. tisočletja pr. n. št. (Kramberger 2018, 82–83, sl. 12).

Eden izmed rekonstruiranih loncev iz plasti SE 232 ima konkaven trebuh, nizka ravna ramena in dolg cilindrični vrat. Na ramenih sta bila dva trakasta ročaja (L6, **G341**), med njima je bil lonec okrašen s snopi poševnih vrezov, ki so zamejeni zgoraj in spodaj z dvema vodoravnima vrezoma. Enak ornament srečamo na loncu z dolgim, rahlo usločen vratom v Ajdovski jami, iz plasti v desnem hodniku, ki ga korelirajo s tistim iz okolice pokopov (Horvat Ma. 1986, t. 3: 1).

Drugače oblikovan je lonec iz plasti SE 1027 v jami SE 1028 v Radvanju (objekt 10). Označuje ga neizrazit prehod med srednje dolgim, močno usločenim vratom in rameni ter neizrazit prehod v konkaven spodnji del (L8; **G573**). V spodnjem delu ramen je bil lonec okrašen z dvema vodoravnima nizoma odtisov prsta, na enak način tudi nad ročajema in na prehodu v vrat, vendar le do ročajev. Lonec nima povsem ustreznih primerjav.

Loncem L10 (**sl. 57**) z najdišča Zgornje Radvanje je skupen oster prehod v cilindrični vrat, ramena približno enake dolžine kot vrat, dva trakasta ročaja in oster prehod v visok konkaven spodnji del. Štirje tako oblikovani lonci so bili odkriti v objektu 5, eden tik ob njem v jami (SE 238/239). Med seboj se razlikujejo v oblikovanosti ramen in ustju, pri loncu L10/3 pa je odstopanje tudi v obliki vratu, saj je ta nagnjen navzven (**G167**). Lonci L10/1 (**G303**), L10/2 (**G238**), L10/3 (**G167**) imajo rahlo zaobljena ramena, lonec L10/4 ima ravna (**G165**), lonec L10/5 (**G236**) pa kroglasta. Pri loncu L10/2 je ustje izvihano, oglato in na zunanji strani odebeljeno (**G238**), lonci L10/1 (**G303**), L10/3 (**G167**) in L10/4 (**G165**) pa imajo pokončno, oglato in neodebeljeno ustje.

Lonce tipa L10 lahko primerjamo z loncem iz objekta 4 na Ptuju – Šolskem centru (Kramberger 2014a, t. 5: 86) in z enim od dveh loncev iz Resnikovega prekopa na Ljubljanskem barju (Harej 1975, t. 1: 1, 3), ki sta po H. Parzingerju opredeljena v fazo Resnikov prekop 1b oz. lasinjsko kulturo (Parzinger 1984, 33–34).

Naslednja večja skupina loncev z visokim konkavnim spodnjim delom posode ima kratek vrat. Ta je lahko cilindričen, rahlo ali močno usločen ali pa elipsoiden, prehod med vratom in rameni pa je lahko izrazit ali neizrazit. Glede na to ločimo lonce z neizrazitim prehodom med kratkim cilindričnim vratom in rameni (L11), lonce z izrazitim prehodom med kratkim cilindričnim vratom in rameni (L12), lonce z neizrazitim prehodom med kratkim, rahlo usločenim vratom in rameni (L13), lonce z izrazitim prehodom med kratkim, močno usločenim vratom in rameni (L14) ter lonce z izrazitim prehodom med kratkim elipsoidnim vratom in rameni (L15).

Lonci z visokim konkavnim spodnjim delom oz. trebuhom in neizrazitim prehodom med kratkim cilindričnim vratom in rameni (L11) imajo rahlo zaobljena ramena, izrazit prehod v zgornji del posode in pokončno, oglato ter na zunanji strani odebeljeno ustje. Med seboj se razlikujejo glede na lego trakastih ročajev na posodi. Pri loncu L11/3 (**G1004**) trakasta ročaja povezujeta vrat in ramena, medtem ko imata lonca L11/4 ročaja na ramenih (**G507, G947**).

Pogostejši so lonci z izrazitim prehodom med kratkim cilindričnim vratom in rameni (L12), ki jih je mogoče dalje razdeliti na sedem različic. Za L12/1 iz objektov 5 (**G158, G180**) in plasti SE 1404 (**G988**) so značilna kroglasta ramena, pokončno, zaobljeno in neodebeljeno ustje ter trakasta ročaja, ki povezujeta vrat in ramena. Podobni so lonci L12/2 in L12/3 iz objektov 5 in 20, vendar imajo rahlo zaobljena ramena, zaobljeno (L12/2; **G164, G883**) ali oglato ustje (L12/3; **G891, G920, G240**). Ena od posod tipa L12/2 je bila na ramenih in na vratu okrašena s snopi navpičnih in rahlo poševnih vrezov (**G164**), ena tipa L12/3 prav s takimi vrezi na ramenih in vodoravnimi vrezi na vratu (**G240**), druga tipa L12/3 pa je bila po celotni površini ramen okrašena z vtisnjenimi jamicami (**G891**).

Lonci L12/4 in L12/5 imajo ravna ramena. Lonec L12/4 iz jame SE 1086/1087 ima pokončno, oglato in neodebeljeno ustje in je na ramenih okrašen s snopi rahlo poševnih vrezov (**G139**), lonci L12/5 iz objektov 2, 6 in plasti SE 786 pa imajo izvihano, zaobljeno ustje (**G395, G620, G53**). Dva lonca

28 Npr. Hoče – Orglarska delavnica (Kramberger 2020a, t. 4: 1–2, t. 5: 1–3, t. 6: 1–2, t. 13: 7), Brezje pod Brinjevo goro (Kramberger 2018, t. 2: 8), Ajdovska jama (npr. Horvat Ma. 1986, t. 3: 2; Korošec Pa. 1975a, t. 8: 1, t. 3: 4; Šavel 1994, pril. 21: 2); Col 1 pri Podgračenem (Horvat Mi. 2005, najdba št. 18); Grac pri Selih pri Zajčjem Vrhu (Pavlin 2006, najdbe št. 18, 20, 63).

29 Guštin *et al.* 2005, najdba št. 23; glej tudi Korošec 1960, t. 19: 1, t. 22: 1, 6, 9, t. 24: 1, 3, t. 30: 6.

30 Dobri – Alsó-mező (Horváth, Simon 2004, sl. 19: 5; 25: 5).

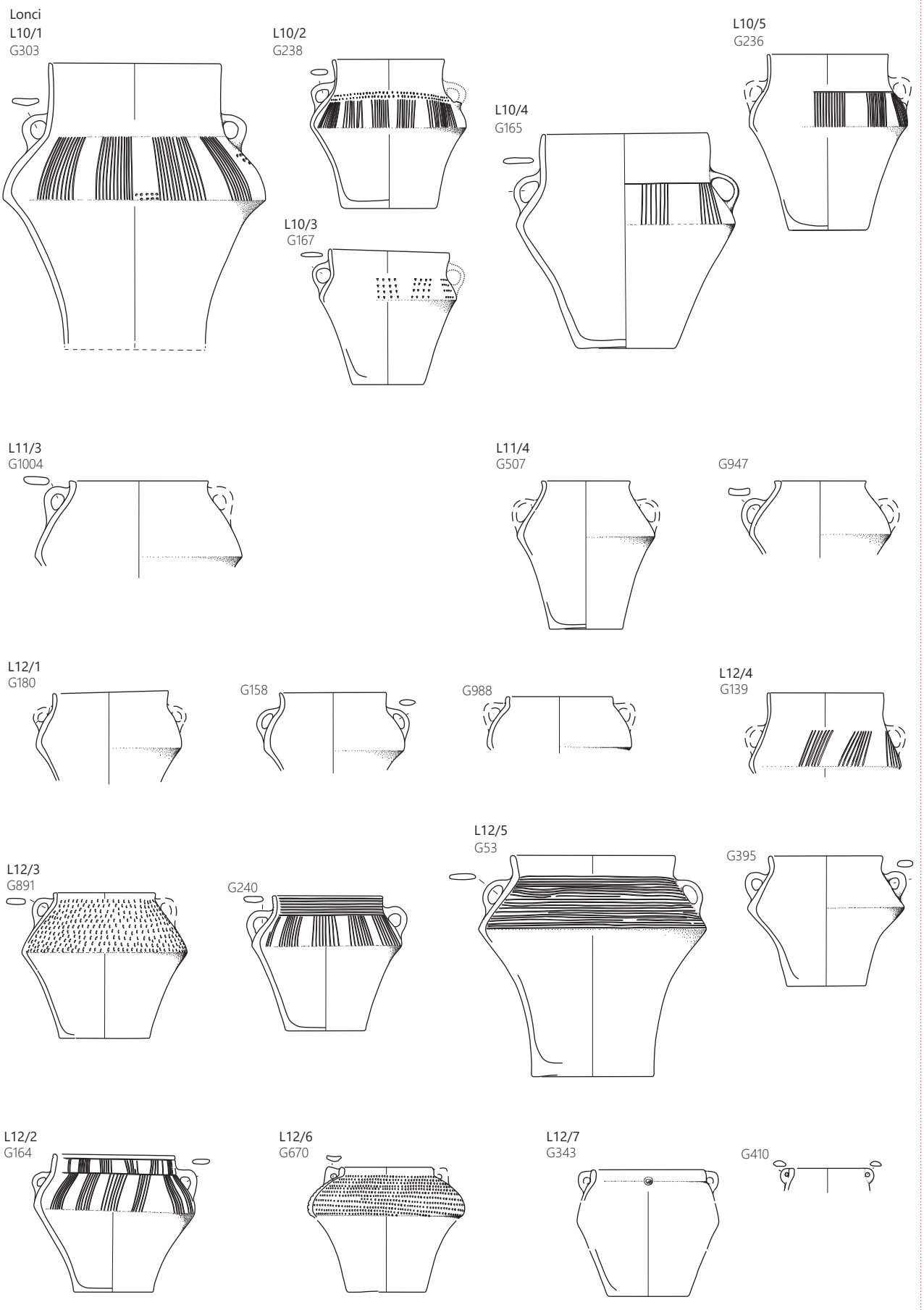

57 Naselje iz zgodnje bakrene dobe. Lonci L10–L12. Merilo 1 : 8.

različice L12/5 sta okrašena po celotnih ramenih z vzporednimi vodoravnimi vrezi (**G53, G620**), tretji je brez okrasa (**G395**). Bolje ohranjeni posodi imata na ramenu trakasta ročaja (**G395, G53**).

Lonec L12/6 iz jame SE 943/944 (**G670**) ima izrazito zaobljena ramena in ročaj trikotnega preseka. Ustje tega lonca je navpično, zaobljeno, ročaja povezujeta ustje in ramena. Po celotni površini ramen je bil lonec okrašen z globokimi okroglimi vtisnjenimi jamicami.

Pri zadnji različici L12/7 prehod iz spodnjega v zgornji del ni ohranjen, vrat je odebeljen z dvema polkrožnima trakastima ročajema. Tako oblikovani lonci so bili odkriti v objektu 6 (**G410**) in v plasti SE 232 (**G343, G345**). Med njimi je bil eden na prehodu v vrat okrašen z okroglo apliko (**G343**).

Da imajo lonci s cilindričnimi vratovi (L10–12) predhodnike v loncih poznoneolitske savske skupine iz 5. tisočletja pr. n. št. in da sodita v okviru savske skupine edini doslej datirani najdišči s tako oblikovanimi lonci v najmlajšo fazo, okvirno datirano v 45. stoletje in prvo polovico 44. stoletja pr. n. št., je bilo že opozorjeno (Kramberger 2020a, 89; Kramberger 2020b).[31] Z najdišča Zgornje Radvanje sta zato pomembna lonec iz jame, odkrite na dnu objekta 5 (SE 324/325) (**G164**), in lonec s hodne površine tega objekta (**G240**), ki imata enak okras kot na loncih iz 45. in prve polovice 44. stoletja pr. n. št. na zgoraj omenjenih najdiščih savske skupine. Lonci s cilindričnim vratom našega tipa L12 z najdišča Zgornje Radvanje se pojavljajo tudi na lasinjskih najdiščih na Dolenjskem in Štajerskem, kjer so poleg loncev z nizkimi rameni in dolgimi usločenimi vratovi tudi najpogostejši (Kramberger 2020a, 87–90, sl. 9). Večje število jih je bilo odkritih npr. v lasinjskih zemljankah v bližnjih Hočah (Kramberger 2020a, t. 6: 3, t. 7: 1,8, t. 8: 1, t. 14: 1–3, t. 15: 2,3, t. 16: 5), v Ajdovski jami (Šoberl *et al.* 2014, sl. 5: 60 AJ), na Raababergu (Obereder 1989, t. 23: 247, t. 32: 331, t. 33: 336, t. 37: 373–380, t. 39: 397) in na Ptuju – Šolskem centru (Kramberger 2014b, t. 20: 234, 239, t. 34: 389, t. 43: 501, t. 44: 502, 503, t. 51: 582, 585, 588). Na najdišču Raababerg pri Gradcu, ki je po E. Ruttkay opredeljen kot poseben tip lasinjske kulture – tip Raababerg, imata analogije tudi lonec L12/3, ki je okrašen po celotni površini ramen z okroglimi vtisnjenimi jamicami (**G891**) (Ruttkay 1994, sl. 1: 4), in podobno okrašen lonec tipa L12/6 (**G670**) (Obereder 1989, t. 37: 369). Enak ornament poznamo tudi na dveh slabše ohranjenih loncih iz zemljanke I v bližnjih Spodnjih Hočah (Kramberger 2020a, t. 7: 3, 4).

Naslednji so lonci z visokim konkavnim trebuhom oz. spodnjim delom posode in neizrazitim prehodom med kratkim, rahlo usločenim vratom in rameni (L13; **sl. 58**), ki so bili odkriti v objektih 3 (**G71, G74**), 17 (**G776, G811**), 20 (**G897, G925**) in 22 (**G1014**), v jamah SE 909/910 (**G685**), SE 1406/1407 (**G963, G964**) in v kulturni plasti SE 786 (**G615**). Pojavljajo se z rahlo zaobljenimi rameni, izvihanim, zaobljenim ustjem ter trakastima ročajema na ramenih. Lonci 13/1 imajo izrazit prehod v zgornji del posode (npr. **G776, G811, G963**), lonci L13/2 pa neizrazit (**G685, G897, G925**). Podobne najdemo v Podravju na Hardeku (Žižek 2006a, najdba št. 23) in na Hajndlu (Žižek 2006b, najdbe št. 48, 67–68), na Raababergu (Obereder 1989, t. 37: 369) in v Sodoleku pri Grabonošu (Kavur *et al.* 2006, najdba št. 5; Kavur *et al.* 2018).

Eden izmed rekonstruiranih loncev iz plasti SE 232 (**G342**) v Radvanju, L14/1, je oblikovan podobno kot lonci L13, a ima izrazitejši prehod med kratkim, izvihanim vratom in rameni. Značilnost te posode je tudi, da je na vratu in ramenih okrašena z vodoravnimi vrezi.

Zadnji lonec z visokim konkavnim trebuhom oz. spodnjim delom posode in kratkim vratom, L15/3, ima elipsoidni vrat in ravna ramena. Prehod med vratom in rameni ter v zgornji del posode je izrazit, na ramenih je trakast ročaj. Tako oblikovana posoda je bil odkrita v kulturni plasti SE 786 in je v spodnjem delu ramen okrašena z dvema vzporednima vrstama okroglih vtisnjenih jamic, med katerimi so prazne površine (**G619**). V Podravju so poznani odlomki loncev z elipsoidnimi vratovi s Ptuja – Šolskega centra, objekt 1 (Kramberger 2014b, t. 39: 456, t. 43: 499), v Stopercah v Halozah iz jame savske skupine (Kramberger 2014a, t. 3: 62, 64). Podobni so bili odkriti še na najdišču Ponikve pri Trebnjem (Ravnik, Tica 2018, G200) in na najdišču savske skupine Gradišče pri Stiški vasi (Velušček 2005, najdba št. 8). Pri tem velja opozoriti, da so lonci z najdišč savske skupine okrašeni z nizi vtisnjenih jamic na vratu, medtem ko se v primeru lonca z najdišča Zgornje Radvanje nahajajo vtisnjene jamice v spodnjem delu ramen, kar je značilno za lasinjsko kulturo (primerjaj **G551, G573, G633, G761, G1011**; glej tudi Kramberger 2018, 82–84, sl. 11; Korošec Pa. 1975a, t. 8: 1; Horváth, Katalin 2004, sl. 19: 5).

Ena posoda s konkavnim spodnjim delom (**G156**) iz jame na dnu objekta 5 (SE 322/323), L16/1, je bikonična, z uvihanim ustjem, brez vratu; ohranjena sta še dva fragmenta, ki predstavljata bodisi dva manjša ročaja bodisi izliv v obliki dulca. Podoben lonec, ohranjen v celotnem profilu (**G54**), je bil odkrit tudi v naplavinski plasti (SE 232 = SE 334 = SE 352),

31 Primerjave za lonce: Moverna vas 4 in 5 (Tomaž 1999, t. 22: 1–3, t. 23: 1–2, t. 24: 1, t. 25: 1–2); Ponikve pri Trebnjem (Ravnik, Tica 2018, najdbe št. 1, 176–178, 181, 184, 749, 807); Drulovka (Guštin *et al.* 2005, najdbe št. 24–26; Korošec 1960, t. 9: 1; 19: 1; 22: 1,6,9); Ozalj – Stari Grad (Težak-Gregl 2005, najdbe št. 17, 20, 22). Datacije ^{14}C: Sraka 2014, sl. 3; Ravnik, Tica 2018, 77, sl. 123–124.

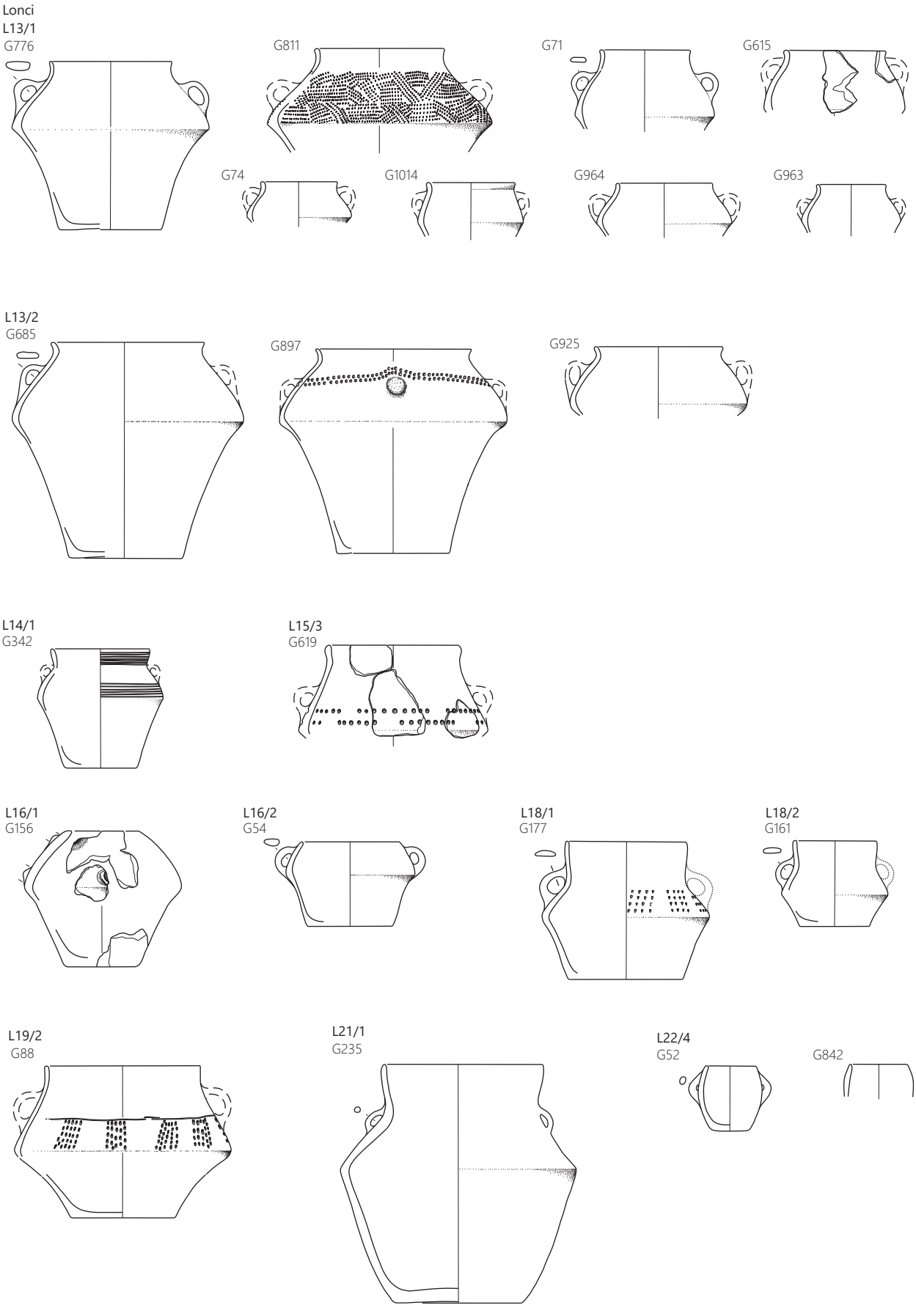

58 Naselje iz zgodnje bakrene dobe. Lonci tipi L13–L16, L18, L19, L21 in L22. Merilo 1 : 8.

vendar ima zaobljeno ustje ter trakasta ročaja na nekoliko nižjih ramenih, L16/2. Nobeden izmed loncev nima na lasinjskih najdiščih povsem ustreznih primerjav. Lonca brez vratu, z majhnimi ročaji v spodnjem delu ramen in izrazito odebeljenim ustjem sta poznana iz Ponikev pri Trebnjem (prim. **G156** z Ravnik, Tica 2018, G197, G199).

Manjšo skupino loncev na bakrenodobnem naselju predstavljajo tri rekonstruirane posode, ena s celotnim profilom (**G177**) in dve risarsko rekonstruirani posodi, ki imajo spodnji del konkaven in nekoliko nižji od zgornjega dela. Dve sta bili odkriti v jamah pod hodno površino objekta 5, SE 330/331 (**G177**) in SE 322/333 (**G161**), ena v jami SE 512/513 (**G88**). Lonca iz objekta 5 imata srednje dolg cilindrični vrat, izrazit prehod v zgornji del posode, izrazit prehod med vratom in rameni ter en ohranjen trakasti ročaj na ramenih, L18 (**G177**, **G161**). Za razliko od njiju pa ima lonec iz jame SE 512/513 kratek vrat, L19/2 (**G88**). Dve posodi sta bili na ramenih okrašeni s snopi, sestavljenimi iz jamic v cik-caku (**G177**), lonec L19/2 na prehodu v vrat dodatno z vodoravnim vrezom (**G88**).

Bistveno večji, skoraj v celoti ohranjen lonec iz hodne površine iz objekta 5, ki ima na vratu ohranjene sledove rjavega premaza, L21/1 (**G235**), ima visok, konveksno oblikovan spodnji del posode, v zgornjem delu pa ramena in približno enako visok cilindrični vrat. Prehod med vratom in rameni je izrazit. Ramena so na eni strani ravna, na drugi strani konkavna, vendar raven del ramen prevladuje. Ustje lonca je pokončno, zaobljeno, vrat je lijakast, vrat in ramena lonca pa povezujeta dva majhna ročaja okroglega preseka.

Ena najmanjših loncev na najdišču sta bila odkrita v objektu 2 (**G52**) in objektu 19 (**G842**). V celoti ohranjen lonček ima dva ročaja ovalnega preseka na ramenih, L22/4 (**G52**). Gre za sodčasto oblikovana lonca, ki ju v nasprotju z lonci s konkavnim spodnjim delom, cilindričnimi vratovi ali dolgimi usločenimi vratovi na najdiščih savske skupine ne poznamo, so pa primerljive posode poznane z najdišč pozne lengyelske kulture, torej skupine, ki je na prostoru zahodno od Slovenskih goric in zahodnem Madžarskem predhodnica lasinjske kulture. Eszter Bánffy jih uvršča v skupino posod, ki naj bi kazale na kontinuiran razvoj iz lengyelske v lasinjsko kulturo (Bánffy 1995b, 167–169, 171–174, 184, sl. 9).

Podrobnejša analiza je pokazala, da se neokrašeni, sodčasto oblikovani lonci na lasinjskih najdiščih na obrobju Pohorja in v Halozah pojavljajo posamično (Kramberger 2020a, sl. 9: 15,16, t. 19: 3,5, t. 20: 6), na pomurskih najdiščih so prevladujoča oblika loncev (Kramberger 2020a, sl. 9: 32, 33, 37), medtem ko na Dolenjskem in Gorenjskem doslej niso znani. Številni primerki so znani z lasinjskih najdišč na zahodnem Madžarskem (Kramberger 2020a, sl. 9: 39,41; Kramberger 2020b), posamezni pa tudi z avstrijskih in hrvaških lasinjskih najdišč.[32] Značilni so tudi za kulturo Salcuta v Banatu (Radu 2002, cana 1a).

Buta (sl. 59)

Visoko posodo s prostornino okoli 13,5 l (Kramberger 2014a, pril. 1–2), z vodoravnimi ročaji v spodnjem delu in z ostrim prehodom v zgornji del posode, ki je bila odkrita v objektu 20 v Radvanju (**G916**), smo glede na nemško in tudi hrvaško terminologijo opredelili kot *buto*. Fragmenti takšnih posod so znani iz poznoneolitskih najdišč Andrenci (Pahič 1976, t. 4: 57, t. 7: 100, t. 8: 115), Bukovnica (Šavel 1992, 60) in Čatež – Sredno polje (Tomaž 2010, 91), s Ptujskega gradu (Korošec 1951, 119, sl. 55), in z zgodnjeeneolitskih najdišč Pri Muri pri Lendavi (Šavel, Sankovič 2011, najdba št. 25), Turnišče (Tomaž 2012, najdbe št. 116, 190, 575), Gorice pri Turnišču (Plestenjak 2010, najdba št. 11) in Šafarsko (Šavel 1994, t. 12: 1).

Bute najdemo pogosto na najdiščih iz neolitika in eneolitika v osrednji in jugovzhodni Evropi. Pojavljajo se v naselbinah kulture Starčevo (npr. Marić 2013, sl. 6: 7a–b), Körös (npr. Domboróczki 2010, sl. 7), v kulturi z linearno trakasto lončenino (npr. Neugebauer, Schöfmann 1981, sl. 165), v zgodnji sopotski kulturi (npr. Dimitrijević 1979b, 275) in zgodnji vinčanski kulturi (npr. Garašanin 1951, sl. 17–18). Značilne so tudi za pozni neolitik v Grčiji (npr. Urem-Kotsou *et al.* 2002, sl. 2: 5, sl. 5), za lengyelsko kulturo (npr. Kalicz 1984, sl. 8: 1) in njeno varianto moravsko vzhodnoavstrijsko skupino s slikano keramiko (npr. Ruttkay 1976, 143), pa tudi za zgodnjeeneolitske kulturne skupine, kot so Bisamberg-Oberpullendorf (npr. Stadler, Ruttkay 2007, t. 8: 11), Münschöfen (npr. Neumair 1997, sl. 17), Balaton-Lasinja (npr. Kalicz 1992, sl. 7: 11), Ludanice (npr. Pávuk 1981, sl. 15: 16), Jordanów (npr. Podborský 1970, sl. 15: 11) in kultura Salcuta (npr. Sălceanu 2008, t. 10: 13, t. 79: 1). Večinoma so neokrašene. Vendar pa se na najdiščih zgodnje neolitske kulture Starčevo pojavljajo z barbotinom (npr. Marić 2013, sl: 6: 7a–b), v kulturi z linearno trakasto keramiko jih včasih krasi vrezan okras (npr. Lenneis 1999, sl. 4: 9–10, sl. 15: 10; Lenneis 2010, sl. 4: 113), v moravski skupini s slikano keramiko pa so nekatere okrašene s slikanimi motivi (npr. Rakovský 1986, sl. 4: 6).

32 Glej tudi: Zalaszentbalázs-Pusztatető (Bánffy 1995b, 38–40, t. 32: 128,129); Nagykanizsa (Kalicz 1975, t. 9: 4; Kalicz 1991, sl. 8: 1); Zalaegerszeg-Andráshida (Horváth 2002, sl. 2: 13); Gellénháza-Városrét (Horváth, Katalin 2003, sl. 23: 8); Zalavár-Basasziget (Virág 2005, sl. 5: 4, sl. 6: 4); Letenye-Szentkerszdomb (Kalicz 1973, sl. 19: 6); Tornyiszentmiklós (Barna 2003, sl. 6: 10); Kanzel pri Gradcu (Artner *et al.* 2012, t. 1: R30-R42+R69); Hodiško jezero (Samonig 2003, t. 8: 87); Jakšič (Marković 1985, 260, sl. 3).

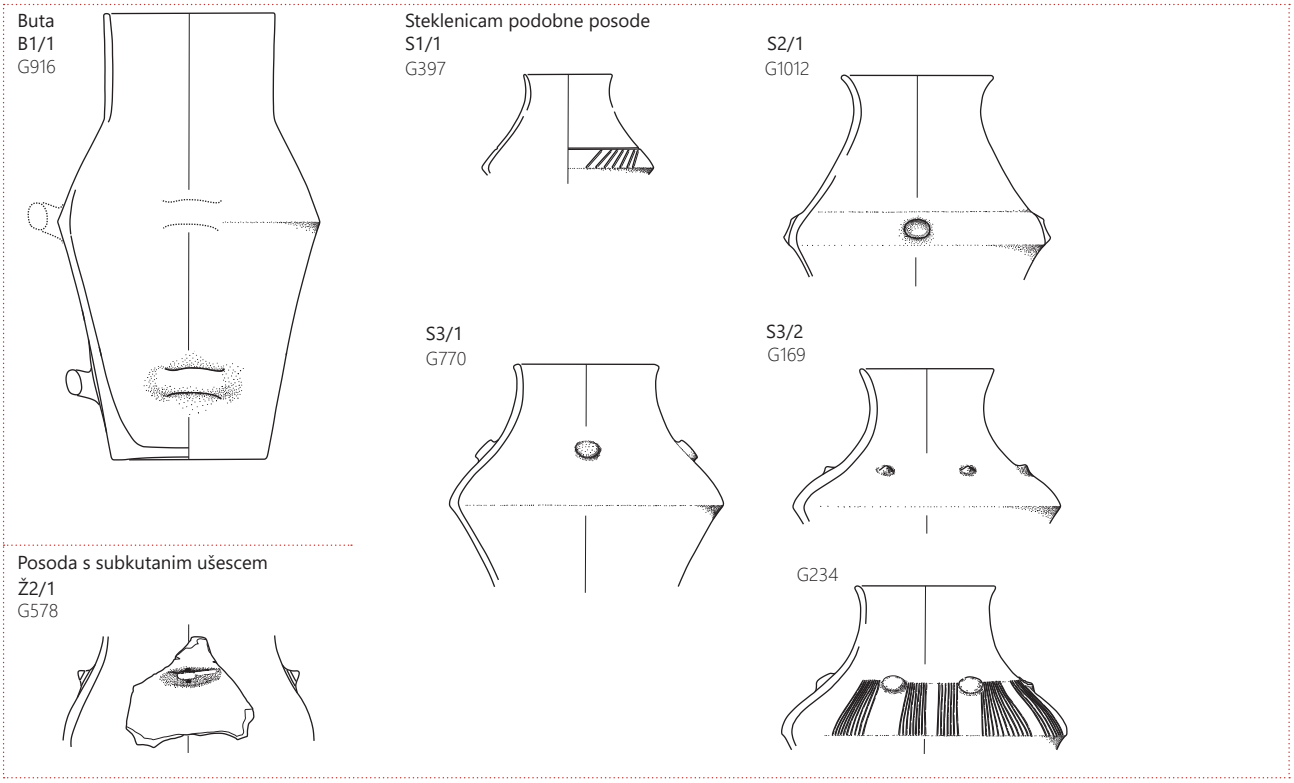

59 Naselje iz zgodnje bakrene dobe. Buta, steklenicam podobne posode in posoda s subkotalnim ušescem. Merilo 1 : 8.

Buta iz Zgornjega najdišča Zgornje Radvanje je med ročaji ožgana v pravilnem navpičnem pasu.[33] Enako velja za buto z najdišča Petrivente na Madžarskem, ki je bila opredeljena v sopotsko kulturo (Kalicz *et al.* 2007, 33–36); možna razlaga bi lahko bila, da sta bili posodi z vrvjo privezani na leseno konstrukcijo (morda steno hiše), ko je ta zgorela. Tudi Raetzel Fabian je predstavil na rekonstrukciji neolitske hiše buto, ki je visela, privezana na steni (Raetzel Fabian 1988, sl. 93).

Druga stvar, ki jo je treba omeniti, je, da so nekatere bute sploščene med ročaji. To velja npr. za buto z Madžarske (Nagy Gyula 1911, sl. F / a) ter za buti iz Bisamberga (Ruttkay 1975, sl. 10: 3) in z najdišča Falkenstein – Schanzboden (Stadler, Ruttkay 2007, t. 4: 13), oboje v Avstriji. Menimo, da so bile med ročaji namerno sploščene, da bi bile bolj primerne za nošenje na hrbtu – morda za nošenje vode. To tezo podpira kemična analiza (GC-MS) ohranjene črne snovi na dnu bute z neolitskega najdišča Makriyalos na severu Grčije. Analiza je namreč pokazala, da je črna snov brezova smola, ki so jo v tem primeru verjetno uporabili za zatesnitev površine (Urem-Kotsou *et al.* 2002, 114; prim. z Rice 1987, 163).

Steklenicam podobne posode (sl. 59)

Odkritih je bilo le pet steklenicam podobnih posod, ki imajo premer ustja manjši kot lonci.[34] Namesto ročajev imajo aplike: v objektih 6 (**G397**), 5 (**G169, G234**), 17 (**G770**) in 22 (**G1012**). Čeprav so le deloma ohranjene, je razvidno, da se pojavljajo v dveh različnih velikostih. Štiri primerke lahko namreč po velikosti primerjamo z največjimi lonci, petega (**G397**) pa z najmanjšimi lonci (prim. s Kramberger 2015a, 233–234, pril. 1). Glede na majhno odprtino, dolžino in obliko vratu so se morda uporabljale za shranjevanje tekočin (glej Rice 1987, 241).

Na najdišču Ajdovska jama pri Krškem je bilo odkritih več podobnih posod. Prisotne so že morda v najstarejšem horizontu (Korošec Pa. 1975a, t. 9: 1),[35] zagotovo pa v ^{14}C datiranem horizontu grobov (Horvat Mi. 2009, sl. 5: 10). Na Hrvaškem so poznane z lasinjskega najdišča Beketinec (Homen 1990, sl. 2: 1, 2, sl. 5: 8).

33 Glej fotografijo v katalogu najdb.

34 Najmanjši premer vratov loncev je vedno večji od polovice največjega premera posode, medtem ko imajo steklenicam podobne posode ožje vratove.

35 Pri fragmentirani posodi iz horizonta IV lahko gre namreč tudi za buto (prim. Korošec Pa. 1975a, t. 9: 1 z Virág, Figler 2007, 353, sl. 5: 8).

Posoda s subkutanim ušescem (sl. 59)

V jami SE 1324/1325 je bila odkrita posoda, ki je po obliki podobna loncem, vendar je premazana s premazom rdeče barve, namesto ročajev pa ima na ramenu subkutano ušesce.

Primerjave za posodo so na najdiščih lasinjske kulture, Popava 1 pri Lipovci (Šavel, Karo 2012, najdbi št. 185 in 582), Kalinovnjek pri Turnišču (Kerman 2013, najdba št. 166) in Gellénháza – Városrét (Horváth, Simon 2003, sl. 27: 13). Poznamo jo tudi z najdišča Vratnec 2 na Hrvaškem, katerega gradivo je Z. Marković opredelil v kulturo Seče (Marković 2003, sl. 1: 1).

Vrči (sl. 60)

Med vrče uvrščamo manjše posode z enim, običajno presegajočim ročajem. Oblikovani so podobno kot lonci, zato smo za njihovo razdelitev uporabili enake kriterije, vendar, kot že rečeno, večinoma izdelani iz zelo finozrnatih lončarskih glin in nepopolno oksidacijsko žgani, redukcijsko v končni fazi ali redukcijsko. Tako ločimo dve osnovni skupini: vrče z visokim konkavnim spodnjim delom (**sl. 60**: V1, V3, V4) in vrče z nizkim konkavnim spodnjim delom (**sl. 60**: V6–V10).[36] Vsi se pojavljajo z ostrim prehodom iz spodnjega v zgornji del posode.

V skupini vrčev z visokim konkavnim spodnjim delom oz. trebuhom gre za štiri tipe, ki se med seboj razlikujejo po oblikovanosti zgornjega dela. Ločimo vrče brez ramen in z dolgim, usločenim vratom (V1), vrče z neizrazitim prehodom med dolgim, močno usločenim vratom in rameni (V3) ter vrče z izrazitim prehodom med dolgim, usločenim vratom in rameni (V4).

Vsi vrči z visokim konkavnim spodnjim delom, brez ramen in z dolgim, močno usločenim vratom (V1) so brez okrasa. Za vrča V1/1 iz objektov 1 (**G7**) in 17 (**G725**) je značilno izvihano in stožčasto ustje. Vrči V1/2 iz objektov 3 (**G70**), 4 (**G107**), 6 (**G408**), 7 (**G433**), 17 (**G802**), 22 (**G1039**) in kulturne plasti v jarku za plinovod (**G1058**) imajo krajši vrat in izvihano zaobljeno ustje. Vrč V1/3 iz jame SE 1268/1269 (**G940**) pa se razlikuje v mestu usločenosti vratu, saj je največja usločenost v spodnjem delu vratu, medtem ko je zgornji del lijakast.

Vrče V1/1 lahko primerjamo s tistimi s Hardeka (Tušek 1999, t. 1: 4), Zbelovega (Pahič V. 1983, t. 12: 1) in Beketinca na Hrvaškem (Homen 1990, sl. 2: 4). V1/2 je poznan tudi s Hardeka (Tušek 1999, t. 1: 3), Ajdovske jame (Horvat Mi. 1989, t. 9: 160) in lasinjskega naselja Gellénháza – Városrét na Madžarskem (Horváth, Simon 2003, sl. 23: 5). Vrč V1/3 pa lahko primerjamo s tistimi iz lasinjske jame na Bukovnici (Šavel 1994, pril. 21: 3) in z najdišča Zalaegerszeg – Andráshida (Horváth 2002, sl. 2: 6).

Vrči z visokim konkavnim spodnjim delom in neizrazitim (V3) ali izrazitim (V4) prehodom med visokim, močno usločenim vratom in rameni so v Zgornjem Radvanju zelo pogosti. Nekateri (**G80, G432**) so brez ohranjenih ročajev, druge pa je mogoče glede na oblikovanost ročaja in ramen podrobneje razdeliti. Vrči V3/1 iz plasti SE 786, objekta 20 in jame SE 244/245 (**G38, G603, G899**) imajo rahlo zaobljena ramena ter trakaste ročaje, vrč V3/2 iz objekta 20 (**G896**) ima rahlo zaobljena ramena ter narebreni trakasti ročaj, vrča V3/3 iz plasti SE 232 in jame SE 986 (**G326, G755**) imata rahlo zaobljena ramena ter paličasti ročaj, vrč V3/4 iz objekta 4 (**G124**) pa ima paličasti ročaj ter kroglasta ramena. Za vrč V4/1 iz objekta 5 je značilen narebren ročaj (**G214**), za vrč V4/2 iz plasti SE 232 pa trakasti (**G329**).

Vrči tipa V3 in V4 z najdišča Zgornje Radvanje so na ramenih običajno okrašeni s snopi vrezov (C05, C07–C09, C12–C14), večkrat v kombinaciji z vtisnjenimi jamicami na prehodu v vrat (F01–F02) (**sl. 70**). Tako oblikovane in okrašene posode so poznane z najdišč na Dolenjskem. Podobno okrašeni vrči tipa V3 so poznani npr. iz lasinjske jame na Čatežu – Sredno polje (Tiefengraber 2006, najdba št. 5), z Graca pri Selih pri Zajčjem Vrhu (Pavlin 2006, najdba št. 24), številni iz Ajdovske jame (Horvat Mi. 1989, t. 6: 435, t. 4: 440, t. 2: 269, t. 1: 108 in 270; glej tudi Horvat Mi. 2009, sl. 5: 14; Korošec Pa. 1975a, t. 5: 3, t. 11: 2). Vrč našega tipa V3 iz Goric pri Turnišču v Prekmurju je okrašen na ramenih s stremi vzporednimi vrstami vtisnjenih jamic (Plestenjak 2010, G12), podobno oblikovan vrč iz lasinjskega najdišča Becsvölgye-Töllesalja (Horváth, Simon 2003, sl. 27: 4) na Madžarskem pa je brez okrasa.

Tudi za vrče tipa L4 so najbližje analogije v horizontu grobov v Ajdovski jami (Korošec Pa. 1975a, t. 7: 4; Horvat Mi. 1989, t. 2: 206, t. 5: 430, 453, 437, t. 7: 268, t. 9: 469). Vrč tipa V4 iz Zagonc (Kavur 2006, 111, najdba št. 2) je okrašen s snopi navpičnih črt, narejenih z vtisnjenimi jamicami, podobno oblikovan lasinjski vrč z najdišča Szombathely – Metro (Ilon 2004, t. 86) pa je brez okrasa.

Dva vrča oblike V4 iz jame SE 212/213 (**G29, G33**) v Radvanju sta bila na ramenih okrašena s šrafiranimi trikotniki, kar je na lasinjskem naselju v Radvanju redek okras. Primerjave za vrča so iz Popave 1 pri Lipovcih (Šavel, Karo 2012, najdba št. 738), z najdišča Čakovec – Gornji Pustakovec na Hrvaškem (Bekić 2006, t. 6: 5), v Avstriji s Hodiškega jezera (Samonig 2003, 50, sl. 18 s t. 177: 1675–1676) in Raababerga (Obereder

36 V celoti rekonstruirati je bilo mogoče 10 vrčev (npr. **G213, G433, G940, G755, G329, G1025**). Opredelitev drugih temelji na primerjavi ohranjenega dela z rekonstruiranimi posodami.

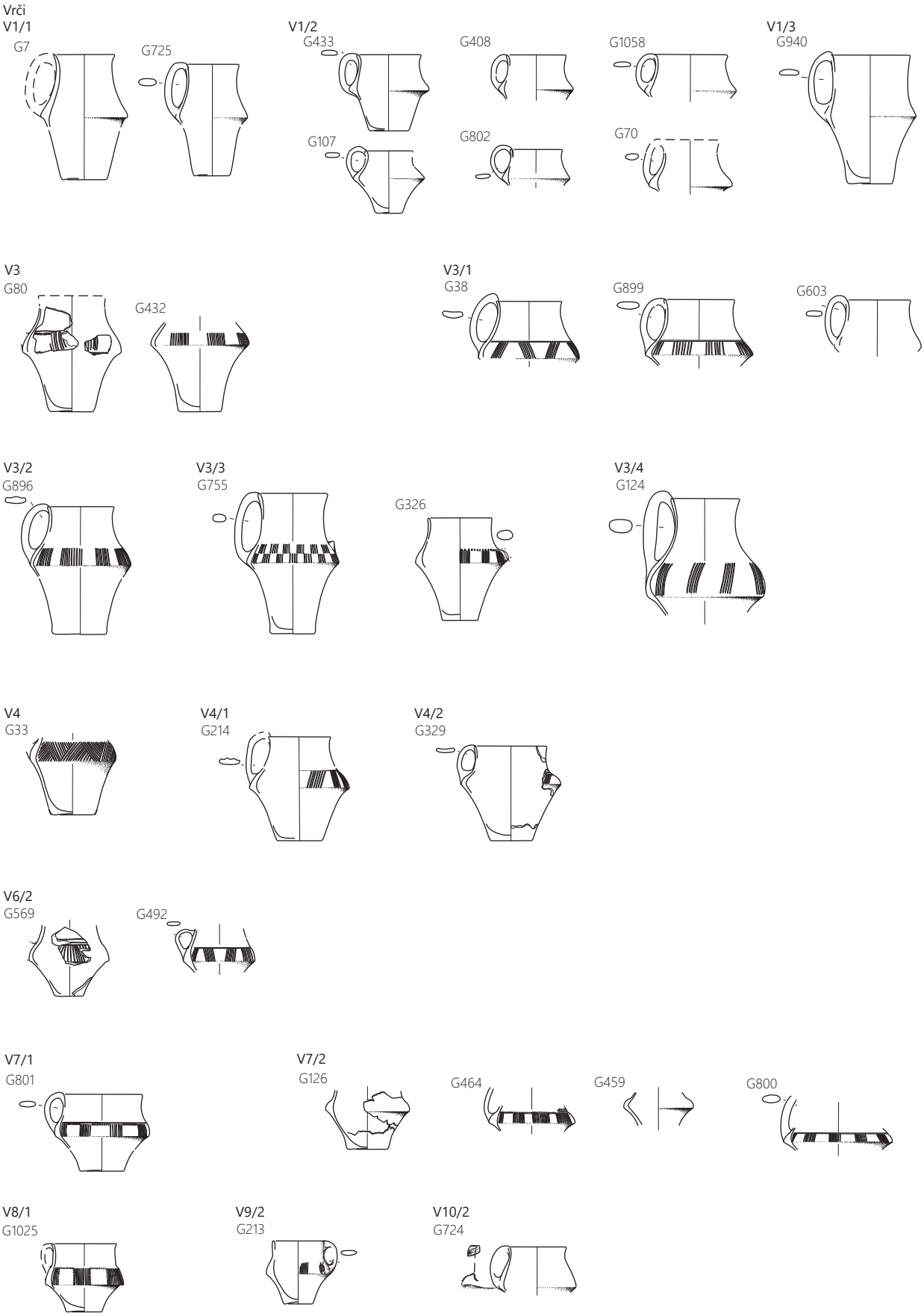

60 Zgornje Radvanje, naselje iz zgodnje bakrene dobe. Tipološka razdelitev vrčev. Merilo 1 : 8.

1989, t. 21: 212), na Madžarskem z lasinjskih najdišč Keszthely-Fenékpusztaról (Kalicz 1969, 86, sl. 6), Dobri – Alsó-mező (Horváth, Simon 2004, sl. 8: 13), Zalaszentbalázs – Pustatető (Bánffy 1995b, t. 29: 122) in Gellénháza – Városrét (Horváth, Simon 2003, sl. 23: 6).

Naslednja velika skupina vrčev ima nizek konkavni spodnji del. Pojavljajo se z neizrazitim prehodom med dolgim, usločenim vratom in rameni (V6); z izrazitim prehodom med dolgim, usločenim vratom in rameni (V7); ter z izrazitim prehodom med dolgim cilindričnim vratom in rameni (V8); z izrazitim prehodom med srednje dolgim cilindričnim vratom in rameni (V9); in z neizrazitim prehodom med kratkim, rahlo usločenim vratom in rameni (V10).

Vrča z neizrazitim prehodom med dolgim, rahlo usločenim vratom in rameni sta bila odkrita v objektih 9 in 10 (SE 1027) in imata kroglasta ramena ter pokončno, zaobljeno ustje (V6/2; **G492, G569**). Eden izmed vrčev iz objekta 17 (V7/1; **G801**) ima izrazit prehod med dolgim, močno usločenim vratom in kroglastimi rameni, drug vrč iz objekta 17 (**G800**) in vrči iz objektov 4 (**G126**) in 9 (**G459, G464**) pa imajo rahlo zaobljena ramena, V7/2. Vrč z izrazitim prehodom med dolgim cilindričnim vratom in rameni je bil odkrit v objektu 22 (**G1025**). Gre za različico V8/1, za katero so značilni rahlo zaobljena ramena in nizvihano zaobljeno ustje. Podoben mu je eden od dveh rekonstruiranih vrčev iz objekta 5, ki pa ima srednje dolg cilindrični vrat in trakasti ročaj, V9/2 (**G213**). Tudi vrč z neizrazitim prehodom med kratkim, rahlo usločenim vratom in rameni je zastopan v enem samem primeru. Ta vrč je bil odkrit v objektu 16 in ima na površini premaz rdeče rumene barve, V10/2 (**G724**).

Vrči oblike V8 so poznani iz jugovzhodne Evrope, iz vinčanske kulture, faza D2 (Todorova 1990, 161, t. 1: 9), v drugi polovici 5. tisočletja pr. n. št. pa so značilni za lasinjsko kulturo. Vrč V7/1, okrašen s snopi navpičnih vrezov na ramenu (**G801**), ima primerjavo v lasinjski jami v Brezju pod Brinjevo goro – Podgraškova domačija (Kramberger 2018, t. 2: 3) in v zemljanki II v Spodnjih Hočah (Kramberger 2020a, t. 13: 6). Različico s cilindričnim vratom, L8/1 (**G1025**), lahko primerjamo s tistim s Šafarskega (Šavel 2006, najdba št. 27) in lasinjskega naselja Úyperint – Kavicsbánya (Károlyi 1992, t. 34: 4).

Eden od ročajev iz plasti SE 786 v Radvanju ima okrogel čepek (**G608**). Taki ročaji se pojavljajo pogosto na lasinjskih najdiščih v Prekmurju (Kramberger 2020b, 72–76, sl. 8: 7–8, 18) in so bili na ročajih vrčev z nizkimi konkavnimi spodnjimi deli in cilindričnimi vratovi, opredeljeni kot skodelice (npr. Šavel 2006, najdba št. 27).

Skodele (sl. 61)

Skupino posod brez vratov s premeri ustij, večjimi od 85 % največjega oboda, predstavljajo skodele, sklede in sklede na nogah. Vse oblike so razmeroma pogoste: 5,6 % vseh fragmentov v zgodnjeeneolitskih jamah predstavljajo skodele, 8,99 % sklede, 11,1 % sklede ali skodele in 14,7 % sklede na nogah (Kramberger 2015a, 236).

Skodele in sklede se razlikujejo le v razmerju med premerom ustja in višino posode. Premer ustja skodel je po naših merilih enak od ena- do dvakratni višini, medtem ko je premer ustij skled in skled na nogah enak dva- do štirikratni višini posod (Kramberger 2014b). Obe obliki se pojavljata z ročaji, držaji, aplikami in sorazmerno pogosto tudi z izlivi. Po drugi strani pa sklede na nogah predstavljajo posebno skupino skled, za katero so značilne noge in viseče jezičaste aplike.

Za skodele, sklede in sklede na nogah v Radvanju je značilen raven rob ustja,[37] redke posode so brez njega. Analize so pokazale, da imajo rekonstruirane sklede volumen med 1,2 in 6,8 litra, vendar glede na prostornino ni mogoče ugotoviti standardnih skupin. Po drugi strani je pri skledah mogoče razlikovati med tremi skupinami: prvo tvorijo posode s prostornino med 7,4 in 11,1 litra, v drugi so posode s prostornino med 4,1 in 4,4 litra, in v tretji posode s prostornino med 0,4 in 0,9 litra. Prostornina skled na nogah je bila razmeroma standardizirana, saj se prostornine rekonstruiranih primerkov gibljejo med 1,5 in 2,5 litra (Kramberger 2015a, 236, pril. 1–2).

Kot prve predstavljamo skodele. Pri razdelitvi na posamezne različice smo upoštevali oblikovanost zgornjega dela in spodnjega dela posod, posamezne različice pa smo določili na podlagi načina prehoda med spodnjim in zgornjim delom posode in na podlagi manjših odstopanj v oblikovanosti zgornjega dela. Spodnji del skodel je lahko v osnovi oblikovan konkavno (C1 in C2) ali ravno oziroma rahlo konveksno (C3). Skodele s konkavnim spodnjim delom se pojavljajo bodisi z ravnim robom ustja (C1) bodisi z rameni in robom ustja (C2). Pogostejše so skodele s konkavnim spodnjim delom in ravnim robom ustja, pri katerih ločimo deset različic, ki se

37 Rob ustja imenujemo del med najširšim obodom oziroma zgornjo točko preloma in ustjem sklede in skodele oziroma med rameni in ustjem, pri skledah/skodelah, ki imajo zgornji del posode sestavljen iz dveh delov (Rice 1987, 214, sl. 7.3; Horvat 1999, 68–69; Kramberger 2014b, 118–119, sl. 79). Izraz *raven* pa se nanaša na obliko roba ustja in pomeni nasprotje izvihanemu oziroma *poševnemu* robu ustja, kakršni so značilni za sklede, imenovane tudi *sklede s klekom* iz prve polovice 5. tisočletja pr. n. št. (npr. Tomaž 2005, 118, najdbe št. 3–6, 20–35; Turk, Svetličič 2005, 71–72, najdbe št. 1, 2).

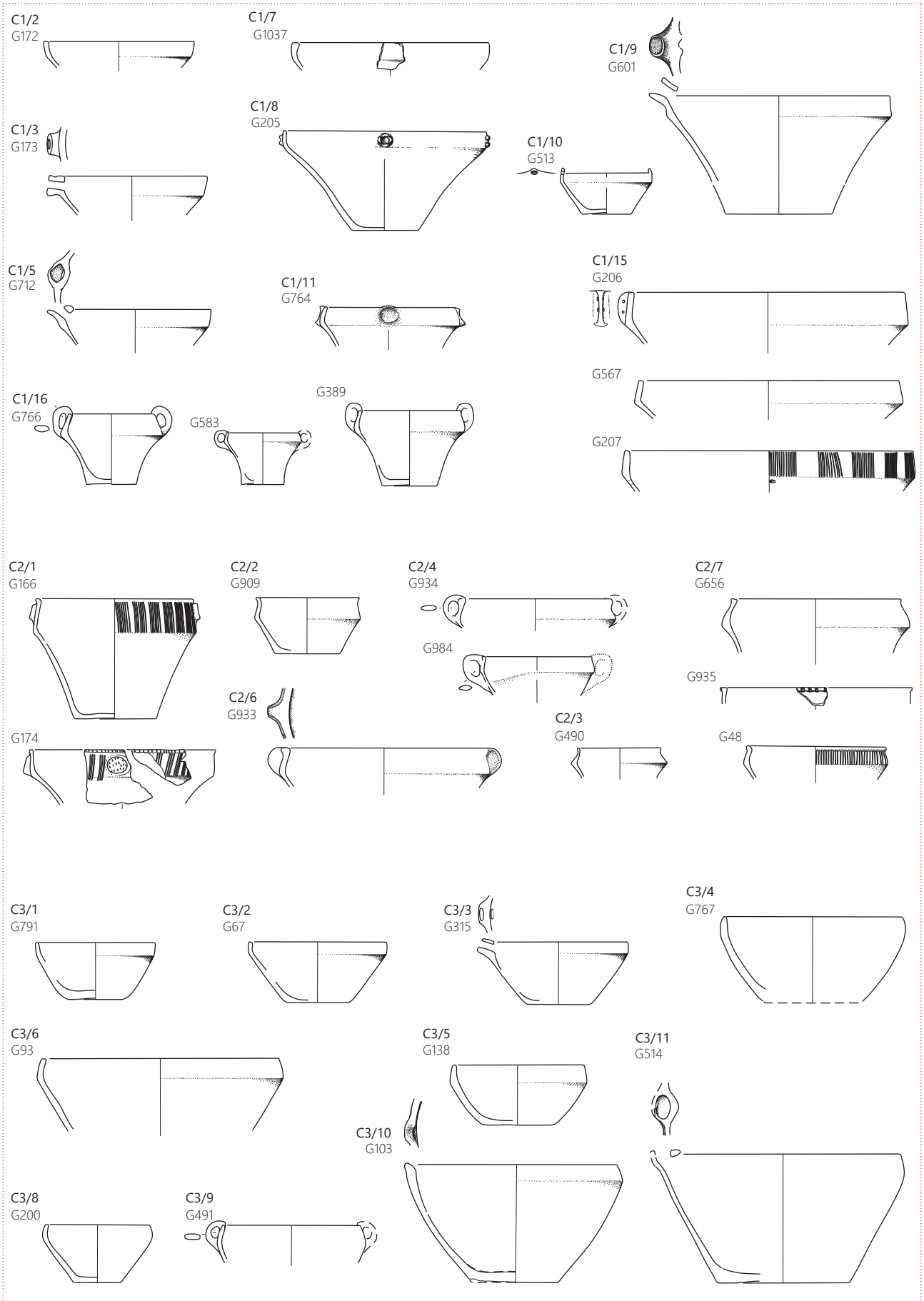

61 Naselje iz zgodnje bakrene dobe. Tipološka razdelitev skodel. Merilo 1 : 8.

pojavljajo z izrazitim prehodom v zgornji del posode, med seboj pa se razlikujejo po usmeritvi roba ustja, oblikovanosti ustja in v dodatnih elementih (držaji, aplike, ročaji, izlivi).

Skodele C1/2, C1/3 in C1/5 imajo navzven nagnjen rob ustja. Skodela C1/2 se pojavlja z oglatim ustjem (**G172**); C1/3 z oglatim ustjem ter izlivom v obliki dulca (**G171, G173**); C1/5 z zaobljenim ustjem ter izlivom s pregrajo (**G712**).

Različicam C1/7–C1/9 je skupen pokončen rob ustja. Skodela C1/7 ima oglato in na notranji strani odebeljeno ustje (**G1037**); C1/8 oglato in neodebeljeno ustje ter štiri aplike (motiv A16) (**G205**); za skodelo C1/9 je značilen izvihan zaključek roba ustja, oglato in neodebeljeno ustje ter izliv v obliki dulca z dvema izboklinama na notranji strani (**G601**).

Večje število skodel s konkavnim spodnjim delom ima navznoter nagnjen oz. uvihan rob ustja. Za skodelo C1/10 je značilno oglato ustje s presegajočim jezičastim držajem z luknjo (**G513**), kakršen je tudi na eni izmed skled (**G777**); skodela C1/11 ima oglato ustje in štiri gumbaste aplike z jamico na sredini (**G764**). Za največje skodele, C1/15, je značilno oglato ustje, ena posoda ima na robu ustja držaj z dvema majhnima luknjicama (**G206**), druga je bila okrašena s snopi navpičnih vrezov (**G207**), tretja je brez okrasa in držaja (**G567**). Najmanjše skodele s konkavnim spodnjim delom in navznoter nagnjenim robom ustja, C1/16, se pojavljajo z oglatim ustjem ter presegajočima trakastima ročajema (**G766, G583, G389**).

Skodele s konkavnim spodnjim delom in navzven nagnjenim, navpičnim ali uvihanim ravnim robom ustja so splošno značilne za lasinjsko kulturo. Primerjave za dulce na skodelah C1/3 in C1/9 (**G173, G601**) so v Brezju pod Brinjevo goro, na Raababergu, v objektu IV z območja Šolskega centra na Ptuju, pa tudi v epilengyelskem horizontu na najdišču Bisamberg – Hochfeld in na Malem gradu v Kamniku.[38] Z izjemo Malega gradu v Kamniku, katerega najdbe naj bi bile starejše,[39] so ostala najdišča oz. najdiščni konteksti pripisani času tik po lengyelski kulturi. Bisamberg – Hochfeld pripada skupini Bisamberg,[40] preostala najdišča pa lasinjski kulturi.

Skodele (**G712**) in sklede z izlivi s pregrajo se prav tako pojavljajo na štajerskih najdiščih lasinjske kulture.[41] Izlive v obliki dulca in izlive s pregrajo pa srečamo na skledah in skodelah z ravnim robom ustja tudi na najdiščih mlajše savske skupine, ki so datirana v 45. do 44. stoletje pr. n. št. (Kramberger 2020a, 80–81).

Na lasinjskih najdiščih ima primerjave tudi skodela z jezičastim držajem z luknjo (**G513**). Podobne so bile odkrite v lasinjski jami na Zbelovem (Pahič V. 1983, t. 11: 1), na Hardeku (Žižek 2006a, najdba št. 18) in na najdišču Ludbreški Ivanac – Polje v Podravini na Hrvaškem (Marković 1983, najdba št. 6).

Drugi tip skodel s konkavnim spodnjim delom so skodele z rameni in robom ustja (C2). V primerjavi s skodelami C1 so manj pogoste. Vsem je skupen izrazit prehod v zgornji del, razlikujejo pa se v oblikovanosti ramen, roba ustja, ustja ter v dodatnih elementih, ki se pojavljajo na posodah kot aplike (**G166, G174**), držaji (**G933**) ali ročaji (**G934, G984**). Skodele C2/1–C2/3 imajo ravna ramena in aplike. Pri skodeli C2/1 je rob ustja navpičen, ustje oglato in na zunanji strani odebeljeno (**G166, G174**); pri C2/2 je rob ustja navzven nagnjen, ustje oglato in neodebeljeno (**G909**); skodela C2/3 pa ima navpični rob ustja, oglato in neodebeljeno ustje (**G490**).

Ramena pri naslednji treh različicah skodel C2 so rahlo zaobljena (C2/4, C2/6, C2/7). Skodeli C2/4 se pojavljata z navpičnim robom ustja, oglatim in na zunanji strani odebeljenim ustjem ter rahlo presegajočim trakastim ročajem (**G934, G984**); C2/6 z masivnim držajem (**G933**); več drugih skodel je podobno oblikovanih, a brez (ohranjenih?) dodatnih elementov, C2/7 (**G48, G656, G935**).

Eno skodelo C2 v Radvanju krasijo poleg gumbastih aplik snopi navpičnih vrezov (**G166**), drugo snopi navpičnih vrezov, okrogli apliki in vtisnjene jamice na apliki ter pod ustjem (**G174**). Podobne posode so znane iz pohorskega okoliša, Raababerga, na Dolenjskem pa iz Ajdovske jame (v t. i. horizontu grobov) in z Gradca pri Mirni (v naselbinski jami z lasinjskim gradivom).[42]

Skodele z ravnim ali rahlo konveksnim spodnjim delom (C3) se le malo razlikujejo od skodel s konkavnim spodnjim delom (C1). Tudi pri njih je lahko rob ustja nagnjen navzven (**G791**), navpično (**G67, G315**) ali navznoter (npr. **G138, G93, G491**). Za skodelo C3/1 so značilni izrazit prehod v zgornji del posode, navzven nagnjen rob ustja in zaobljeno ustje (**G791**). Skodele C3/2–C3/4 imajo navpičen rob ustja.

38 Brezje pod Brinjevo goro (Kramberger 2018, t. 1: 11); Raababerg (Obereder 1989, t. 20: 200, 202, 206); Bisamberg-Hochfeld (Stadler, Ruttkay 2007, t. 8: 7); Ptuj – Šolski center (Kramberger 2014b, t. 48: 549); Mali grad v Kamniku (Sagadin 2005, najdba št. 5).

39 Sagadin 2005; Guštin 2005, 10.

40 Stadler, Ruttkay 2007, 143.

41 Spodnje Hoče (Kramberger 2020a, t. 3: 2,3), Raababerg (Obereder 1989, t. 18: 188; 20: 205); Zbelovo (Pahič V. 1983, t. 11: 4); Ptuj – Šolski center, objekt I (Kramberger 2014b, t. 38: 436–437, 440, 48: 545–547), objekt II (Kramberger 2014b, t. 28: 308–310, t. 31: 348) in objekt IV (Kramberger 2014a, t. 5: 91).

42 Spodnje Hoče – Orglarska delavnica (Kramberger 2020a, t. 2: 5,6, t. 2: 3); Zbelovo (Pahič V. 1983, t. 10: 6); Brezje pod Brinjevo goro – Podgraškova domačija (Kramberger 2018, t. 6: 17); Raababerg (Obereder 1989, t. 14: 147), horizont pokopov v Ajdovski jami (Korošec Pa. 1975a, t. 13: 2); Gradec pri Mirni (Dular 2001, t. 2: 1).

Skodela C3/2 ima oglato ustje, izrazit prehod v zgornji del posode (**G67**), skodela C3/3 je oblikovana podobno, a ima dodatno izliv v obliki dulca (**G315**); C3/4 pa ima zaobljeno ustje in neizrazit prehod v zgornji del posode (**G767**).

Skodele C3/5, C3/6, C3/8–C3/11 imajo navznoter nagnjen rob ustja. Skodela C3/5 se pojavlja z izrazitim prehodom v zgornji del posode in zaobljenim ustjem (**G138**); C3/6 z izrazitim prehodom v zgornji del posode in oglatim ustjem (**G93**); in C3/8 z neizrazitim prehodom v zgornji del posode in oglatim ustjem (**G200**). Podobno je oblikovana skodela C3/9, a ima zaobljeno ustje ter presegajoči trakasti ročaj (**G491**). Skodela C3/10 ima izrazit prehod v zgornji del posode, zaobljeno ustje ter izvlečeni izliv (**G103**); C3/11 neizrazit prehod v zgornji del posode, oglato ustje ter izliv s pregrajo (**G514**).

Posode s konveksnim spodnjim delom in ravnim robom ustja so pogoste na lasinjskih najdiščih, vendar zaradi ohranjenosti večinoma ni mogoče ugotoviti, ali gre za sklede ali skodele. Pozornost vzbujajo izlivi, ki so na skodelah s konkavnim spodnjim delom in z ravnim robom ustja v treh oblikah: s pregrajo (**G514**), v obliki dulca (**G315**) ali izvlečeni (**G103**). Na pojav skled in skodel z ravnim robom ustja in izlivom v obliki dulca ter z izlivom s pregrajo na lasinjskih najdiščih in na najdiščih mlajše faze savske skupine smo že opozorili. V nasprotju z njimi pa skodele in sklede z ravnim robom ustja in izvlečenimi izlivi z najdišč savske skupine niso poznane. Najbližje primerjave najdemo na lasinjskih najdiščih v Podravju, Dravinjskih goricah in na Raababergu.[43]

Sklede (sl. 62, sl. 63)

Plitve posode, pri katerih je bil premer ustja približno enake velikosti kot premer njihovega najširšega oboda, obravnavamo kot sklede. Zastopane so z navzven nagnjenimi (npr. **G202, G104**), navpičnimi (npr. **G143, G1022**) ali navznoter nagnjenimi (npr. **G760, G102**) ravnimi robovi ustij in s konkavnim (npr. **G104, G69**) ali konveksnim spodnjim delom (npr. **G777, G790**). Posamezno se pojavlja še skleda z izvihanim robom ustja (**G703**), dve skledi pa sta bili polkroglaste oblike (**G471, G516**).

Sklede s konkavnim spodnjim delom in ravnim robom ustja (tip E1) je mogoče glede na orientacijo in oblikovanost roba ustja, načina prehoda med spodnjim in zgornjim delom posode ter prisotnost in oblikovanost dodatnih elementov (ročaji, aplike, izlivi) podrobneje razdeliti na 22 različic. Skledam E1/1, E1/3 in E1/9 je skupen navzven nagnjen rob ustja. Skleda E1/1 ima oglato ustje (**G202**), E1/3 oglato ustje ter izliv s pregrajo (**G104**), E1/9 zaobljeno ustje (**G199**).

Sklede s konkavnim spodnjim delom E1/10, E1/11, E1/13, E1/14, E1/17, E1/19–E1/23 se pojavljajo z navpičnim oz. pokončnim ravnim robom ustja, pri čemer je pri različicah E1/14, E1/17, E1/19, E1/20 in E1/22 ta v zaključku tudi nekoliko izvihan. Večinoma je prehod v zgornji del posode izrazit, le različice E1/17, E1/19 in E1/28 imajo neizrazit prehod. Odstopanja med posodami so tudi v oblikovanosti ustja in dodatnih elementih. Tako imajo sklede s konkavnim spodnjim delom in z ravnim robom ustja različic E1/10 (**G440**), E1/11, E1/13 in E1/14 oglato ustje, pri čemer je pri skledi E1/13 (**G793**) ustje na notranji strani dodatno odebeljeno, pri različici E1/14 (**G794**) izvihano v zaključku, E1/11 (**G143**) ima oglato ustje ter prehod v dodaten element, verjetno izliv. Sklede E1/17, E1/19, E1/20, E1/22 in E1/23 pa se pojavljajo z navpičnim robom ustja, oglatim ustjem in različno oblikovanimi izlivi. Za skledo E1/17 je značilen izvlečen izliv s podaljškoma na notranji strani (**G1022**), E1/19 ima izvlečen izliv brez podaljškov (**G1021, G441**), E1/20 izliv s pregrajo krožne oblike v pogledu od zgoraj (**G1019**), E1/22 izliv v obliki dulca z izboklino na notranji strani (**G458**) in E1/23 izliv v obliki dulca z dvema izboklinama na notranji strani (**G69**).

Skledam E1/24–E1/28, E1/30–E1/34 je skupen navznoter nagnjen rob ustja. Med njimi so sklede treh različic brez (ohranjenih?) ročajev, aplik ali izlivov; E1/24 se pojavljajo z oglatim ustjem (**G541**); E1/25 (**G136**) in E1/28 z zaobljenim, slednje kot edine v tej skupini z neizrazitim prehodom iz spodnjega v zgornji del posode (**G412**). Ostale sklede s konkavnim trebuhom in navznoter nagnjenim ravnim robom ustja imajo ročaje, aplike ali izlive. Skleda E1/27 ima zaobljeno ustje ter presegajoči trakasti ročaj (**G922**); skleda E1/30 zaobljeno ustje ter izliv v obliki dulca (**G203**); skleda E1/31 zaobljeno ustje ter izliv v obliki dulca z izboklino na notranji strani (**G102, G526, G517**); skleda E1/32 oglato ustje ter izliv s pregrajo (**G590**); skleda E1/33 zaobljeno ustje ter z dvojni izliv s pregrajo (**G28**); skleda E1/34 pa zaobljeno ustje ter izvlečeni izliv (**G913**).

Posebej značilna je skleda E1/26 iz objekta 22, ki ima oglato ustje in navpične ovalne aplike na robu ustja (plastičen motiv A12 – **G1038**). Enako oblikovane in okrašene sklede so poznane na Madžarskem iz lasinjskih najdišč Mosonszentmiklós – Pálmajor (Virág, Figler 2007, sl. 8: 1), Kaposvár (Samogyi 2000, sl. 13: 3, 11) in Lébény – Bille-domb (Németh 1994, sl. 15: 1), v Avstriji z najdišča Stillfried, ki je opredeljeno v epilengyelsko skupino Bisamberg-Oberpullendorf (Hahnel 1991, t. 1: 2).

43 Zemljanka II v Hočah (Kramberger 2020a, t. 12: 4); Raababerg pri Gradcu (Obereder 1989, t. 15: 155–156); Hardek pri Ormožu (Žižek 2006a, najdba št. 20); Brezje pod Brinjevo goro – Podgraškova domačija (Kramberger 2018, t. 6: 12, verjetno tudi t. 6: 15).

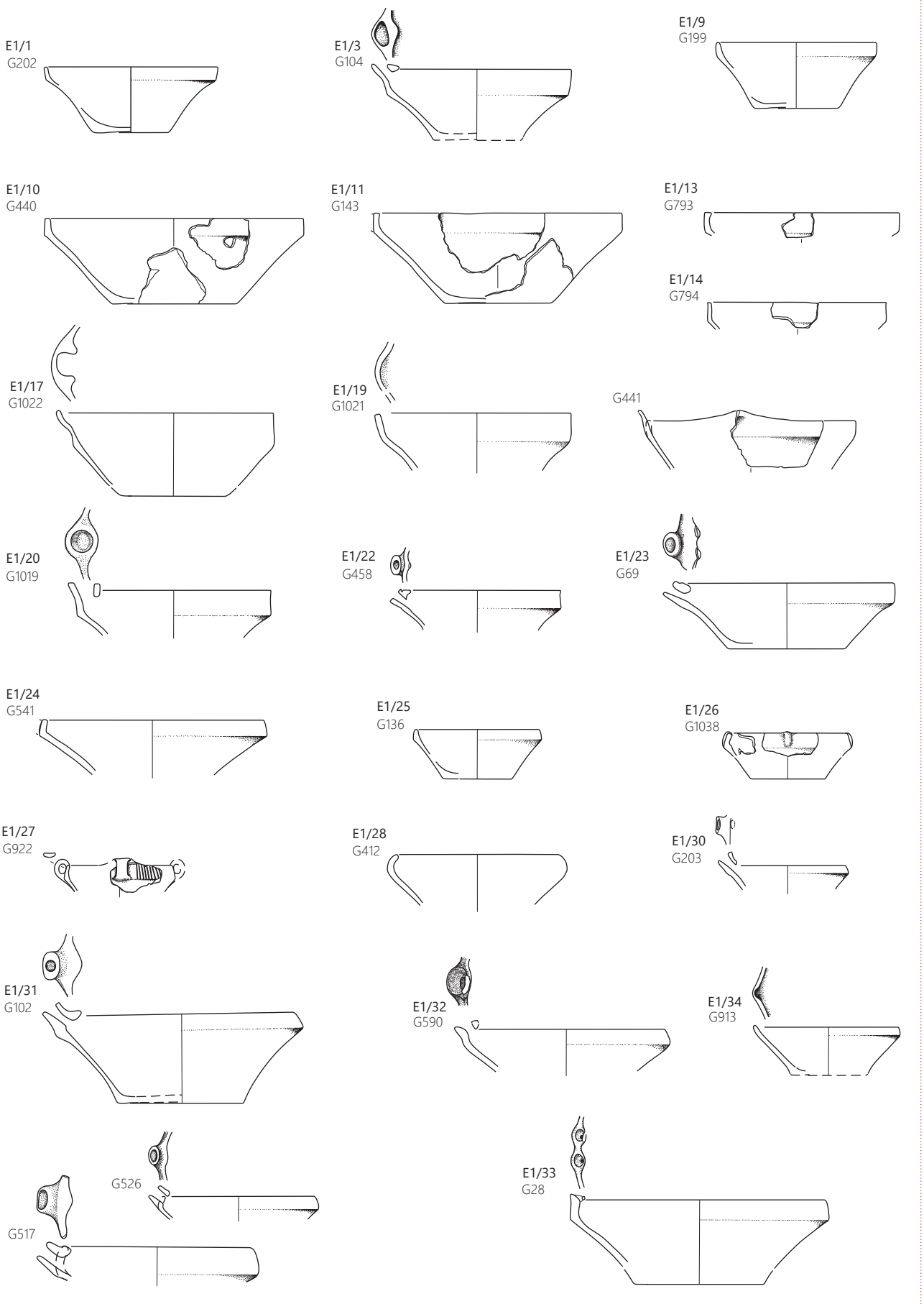

62 Naselje iz zgodnje bakrene dobe. Tipi skled s konkavnim spodnjim delom. Merilo 1 : 8.

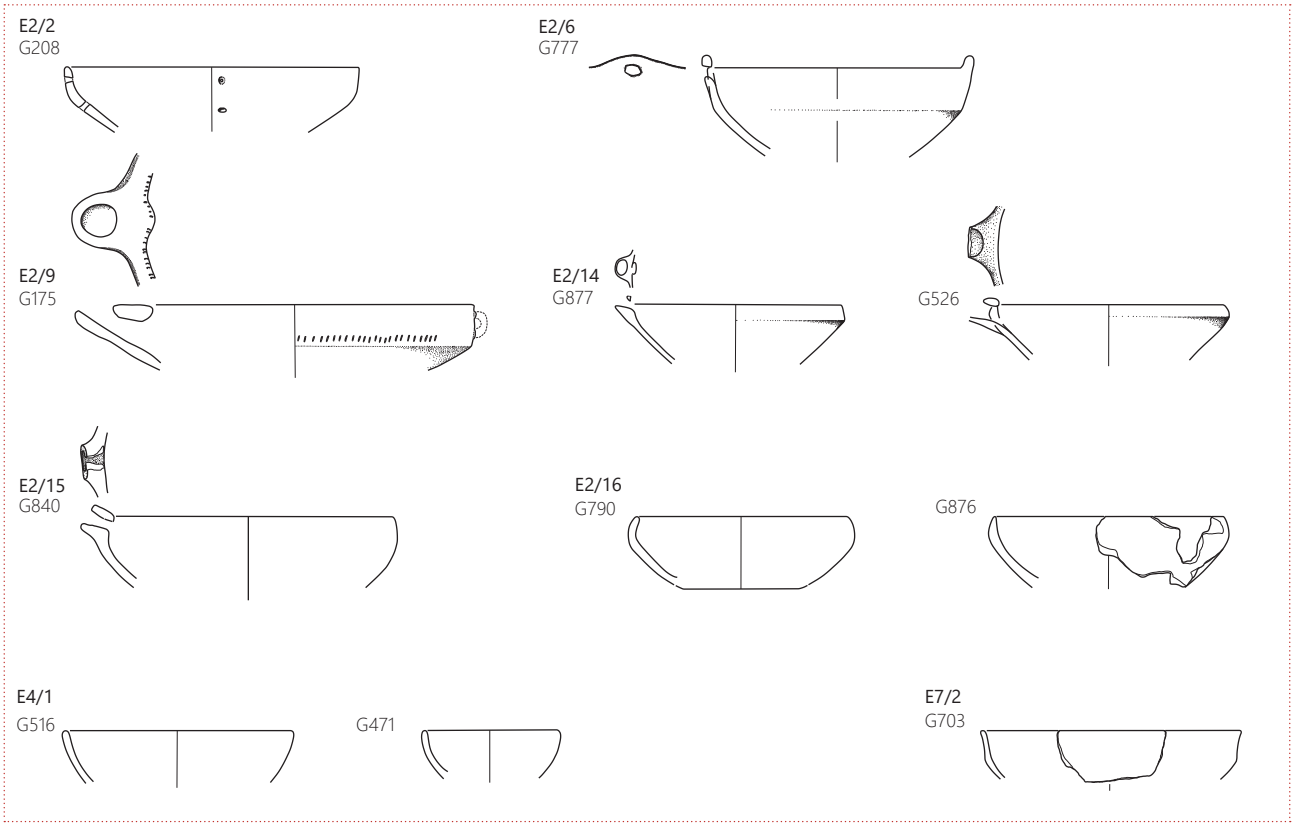

63 Naselje iz zgodnje bakrene dobe. Tipi skled s konveksnim spodnjim delom. Merilo 1 : 8.

Velja omeniti tudi primerjave za slabše ohranjeno skledo iz jame SE 246/247 z držajem, ki spominja na navpično aplikо, vendar je širši (**G43**). Na najdišču Moverna vas je bila skleda z enakim držajem odkrita v 7. (lasinjski) poselitveni fazi (Budja 1992, sl. 4), na Madžarskem na lasinjskem najdišču Andocs – Nagytoldipuszta (Samogyi 2000, sl. 4: 1–3), v Avstriji pa je poznana iz lasinjskega najdišča St. Stefan ob Stainz (Ruttkay 1996, sl. 1: 5) in iz Rabensteina (Tiefengraber 2004, t. 14: 149).

Sklede s konveksnim trebuhom in ravnim robom ustja so na lasinjskem naselju v Radvanju manj pogoste. Razdelili smo jih na 6 različic. Za skledi E2/2 in E2/6 je značilen izrazit prehod v zgornji del posode in navzven nagnjen rob ustja. Skledo E2/2 (**G208**) so verjetno popravljali, na kar kažeta dve luknjici v njenem ostenju. Skleda E2/6 (**G777**) ima zaobljeno ustje s predrtima jezičastima držajema (prim. z **G513**). Za skledo E2/9 so značilni navpičen rob ustja, izrazit prehod v zgornji del posode ter veliki izliv s pregrajo polkrožne oblike (**G175**). Za sklede E2/14, E2/15 in E2/16 sta značilna navznoter nagnjen rob ustja in zaobljeno ustje; skledi E2/14 imata izrazit prehod v zgornji del posode in majhen izliv s pregrajo (**G877**, **G527**), za razliko od skled E2/16 (**G790, G876**) in E2/15, ki imajo neizrazit prehod v zgornji del posode, slednja tudi izliv v obliki dulca (**G840**).

Za datacijo in kulturno opredelitev skled E2 so pomembne predvsem tiste z ohranjenimi izlivi, držaji, aplikami in ročaji. Med skledami z izlivi nekoliko odstopa le tista iz objekta 5 (**G175**), ki je bila okrašena z vtisnjenimi jamicami tik nad najširšim obodom, na eni strani je imela verjetno držaj (ohranjen le prehod), na nasprotni pa nekoliko večji izliv z jezičasto izboklino na notranji strani. Enako oblikovan izliv je poznan z Raababerga (Obereder 1989, t. 20: 205).

Dve skledi z najdišča Zgornje Radvanje sta polkroglasti, tretja z izvihanim robom ustja. Polkroglasti skledi sta bili v objektu 9, E4/1 (**G516, G471**), tista z izvihanim robom ustja v plasti SE 929, E7/2 (**G703**). Ta predstavlja tipološko starejši kos. Tako oblikovane sklede so tipične za lengyelsko kulturo in za savsko skupino lengyelske kulture, kjer se pojavljajo običajno s premazom (npr. Guštin 2005; Velušček 2011a; Tomaž 2010; Kramberger 2014a, t. 1: 16, 23, t. 2: 26, 39, t. 3: 52, 54, 56).

Sklede z visečimi jezičastimi aplikami na nogah

Sklede na nogah z visečimi jezičastimi aplikami na recipientu predstavljajo slabih 15 % keramičnega repertoarja na bakrenodobnem naselju (Kramberger 2015a, 237, sl. 7: En). Pri tipološki razdelitvi oblika sklede opredeljuje tip sklede na nogi, oblika noge pa različico.

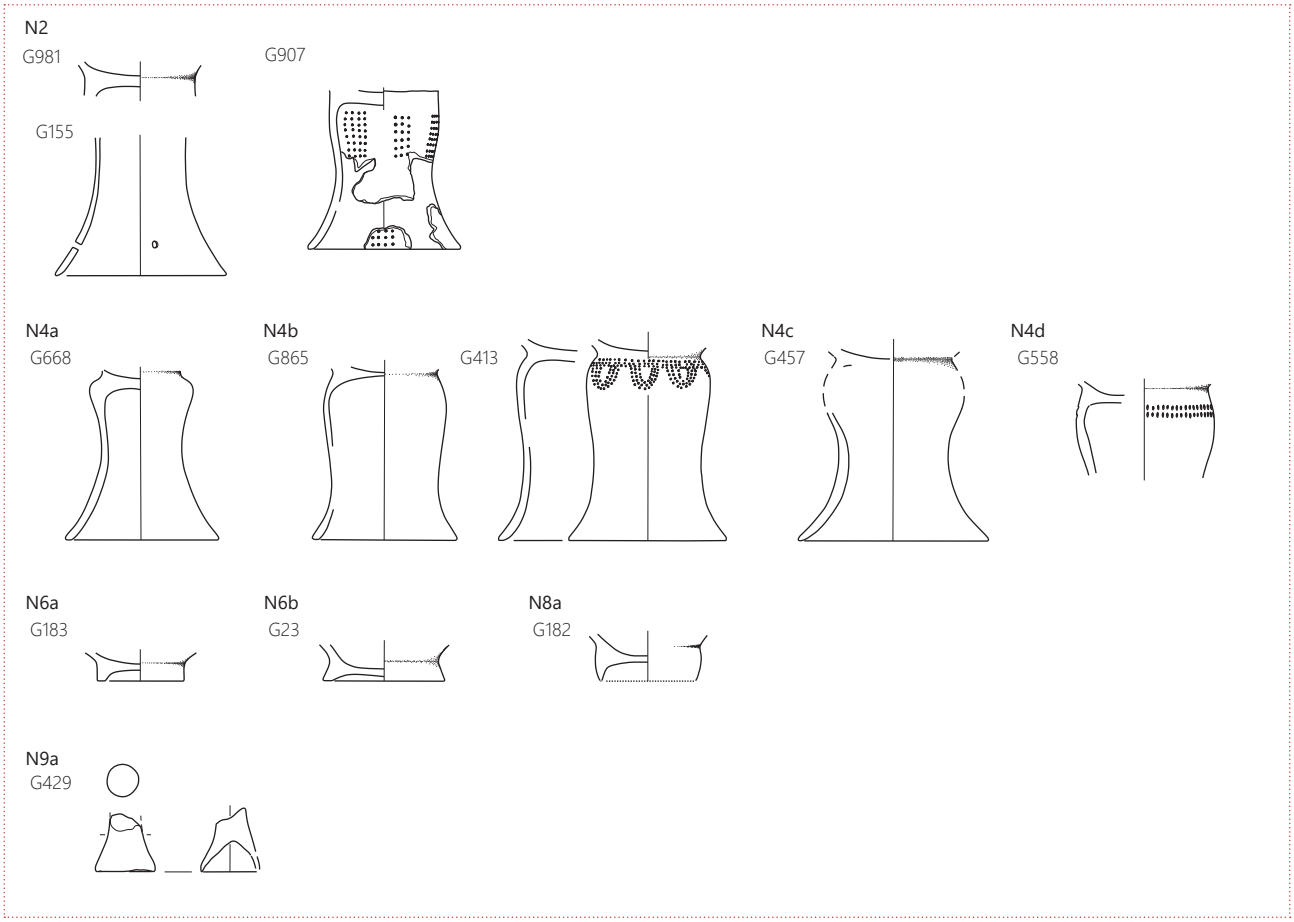

64 Naselje iz zgodnje bakrene dobe. Noge skled na nogah. Merilo 1 : 8.

Noge skled (sl. 64)

Noge skled lahko razdelimo na visoke votle noge (npr. **G155, G668, G413**), nizke votle noge oz. prstanasta dna (**G25, G183**) in na polno nogo z votlim zaključkom (**G429**). Visoke votle noge so v zgornjem delu cilindrične (N2) ali izbočene (N4). Visoka votla, v spodnjem delu usločena in v zgornjem delu cilindrična noga je bila odkrita v jami SE 322/323 pod hodno površino objekta 5 in je brez ohranjenega dna sklede (**G155**), odlomek druge je bil odkrit v plasti SE 1405 nad objektom 20 (**G981**), fragmenti tretje pa so bili razpršeni v objektu 20 in v plasti SE 1405 nad objektom 20 (**G907**). Ta noga je bila okrašena z navpičnimi snopi vtisnjenih jamic.

Noge s cilindričnim zgornjim delom so značilne za najdišča, datirana v prvo polovico in začetek druge polovice 5. tisočletja pr. n. št., a se pojavljajo na štajerskih, dolenjskih in gorenjskih najdiščih tudi v jamah z značilnim lasinjskim keramičnim gradivom.[44] Običajno so žgane nepopolno oksidacijsko in premazane z glinenim premazom. Radvanjski primerki pa so žgani nepopolno oksidacijsko in redukcijsko v končni fazi; so brez premaza (izjema je morda **G155**). Noga iz objekta 20 v Radvanju (**G907**) se od nog iz poznoneolitskih najdišč razlikuje tudi v tem, da je usločen osrednji del ožji od cilindričnega zgornjega dela.

Pogostejše so visoke usločene votle, v zgornjem delu pa izbočene noge, ki so večinoma precej fragmentirane (npr. **G465, G467, G641**), le nekaj kosov je bilo mogoče v celoti ali delno rekonstruirati (npr. **G413, G865**), ena pa je ohranjena v celotnem profilu (**G668**). Ta noga (odkrita je bila v SE 943/944 in SE 1404) je izrazito izbočena v skrajnem zgornjem delu, spodnji del je močno usločen, N4a (**G668**). Noga iz objekta 20 in noga, katere odlomki so bili odkriti v objektu 6 ter jami SE 577/578, sta rahlo izbočeni v zgornji tretjini, spodnji dve tretjini sta usločeni, N4b. Tista iz objekta 6 in jame SE 577/578 je bila na prehodu v dno in na vrhu izbočenega dela okrašena z vtisnjenimi jamicami v motivu girlande (**G413**), medtem ko je noga iz objekta 20 neokrašena (**G865**). Noga N4c je podobna tema nogama, a v spodnjem delu intenzivneje usločena. Tako oblikovana noga je

44 Kramberger 2018, 89–97; glej tudi Dolinar 2016, t. 11: 60; Pahič V. 1983, 97, t. 19: 6; Tiefengraber 2006, 233, najdba št. 3; Tomaž 2010, 28, sl. 12 (desno); Kramberger 2014a, 240–242, sl. 11–12; t. 5: 80; 6: 9; Kramberger 2020a, 87. Votla noga s cilindričnim zgornjim delom je bila odkrita tudi v lasinjski jami na Obrežju (v pripravi).

bila odkrita v dvoprostornem pravokotnem objektu 9 (plast SE 593) in je neokrašena (**G457**). Noga N4d je v zgornji tretjini močno izbočena in je okrašena tik pod dnom sklede z dvema vzporednima vrstama vtisnjenih jamic (**G558**). Vrhnji del te noge je bil odkrit skupaj s pripadajočo skledo v plasti (SE 1004) nad objektom 10, zgornji del noge v naplavini (SE 370), ki je prekrivala plast (SE 1004). Podobno nogo poznamo iz Stoperc, kjer je bila datirana poselitev na konec 5. tisočletja pr. n. št. (Kramberger 2014a, 252, 257, sl. 25, t. 4: 71), Brezja pri Turnišču (Novšak *et al.* 2013, G97), Hodiškega jezera (Samonig 2003, t. 40: 435) in Bukovnice (Šavel 1992, t. 7: 4).

Votle noge z izbočenim zgornjim delom so najpogostejše na lasinjskih najdiščih[45] in so sestavni del posod, večina jih je verjetno pripadala skledam z visečimi jezičastimi aplikami na najširšem obodu. Praviloma so bile izdelane iz zelo finozrnate lončarske gline in redukcijsko žgane ali nepopolno oksidacijsko, redukcijsko v končni fazi (prim. npr. z **G65, G509, G558, G773**).[46]

Nizke votle noge ali prstanasta dna posod so manj pogoste. Ločimo tri tipe. Noga sklede, ki je bila odkrita v plasti SE 271 v objektu 5, je povsem cilindrična, N6a (**G183**); dve skledi iz jame SE 212/213 sta imeli nogo v obliki prisekanega stožca, N6b (**G23**, **G25**); ena izmed nog iz objekta 5 pa je nizka in izbočena. Ta je bila verjetno narejena iz prvotno visoke noge, ki se je razlomila, nato pa so od posode odbrusili spodnji del, N8a (**G182**).

Nizke votle stožčaste noge oz. prstanasta dna srečamo na lasinjskih najdiščih. Podobno oblikovana skleda kot v objektu 5 je bila odkrita v Hočah – v Orglarski delavnici (Kramberger 2020a, t. 10: 3), na skledah preproste polkroglaste oblike jih poznamo z najdišč Col 1 pri Podgračenem in Ajdovska jama pri Nemški vasi (Horvat Mi. 2009, sl. 5: 1; Horvat Mi. 2005, sl. 10: 4), fragmente brez ohranjenega zgornjega dela pa s prekmurskih in madžarskih najdišč.[47] V savski skupini lengyelske kulture se pojavljajo na skledah s konkavno izvihanim robom ustja.[48]

45 Npr. Bukovnica (Šavel 2006, najdba št. 19); Popava 1 pri Lipovcih (Šavel, Karo 2012, najdba št. 38); Šafarsko (Šavel 1994, pril. 13: 10); Sodolek (Kavur *et al.* 2006, najdba št. 9); Ptujski grad (Korošec 1965, t. 14: 3); Ptuj – Šolski center (Kramberger 2014a, t. 6: 99; Kramberger 2014b, t. 33: 356; 46: 535); Hajndl (Žižek 2006b, najdba št. 42); glej tudi Kramberger 2018, 87–89, sl. 14A.

46 Glej tudi Dimitrijević 1961, sl. C: 13, t. 7: 45a.

47 Kalinovnjek pri Turnišču (Kerman 2013, najdba št. 135); Gorice pri Turnišču (Plestenjak 2010, najdba št. 51); Popava 1 pri Lipovcih (Šavel, Karo 2012, najdbe št. 25, 84, 262); Nagykanizsa-Inkey-Kápolna (Kalicz 2003, sl. 13: najdba št. 4).

48 Npr. Tomaž 2010, najdbe št. 651, 1000, 274, 1058, 1123, 1048; Budja 1995, sl. 4 (faza 5); Težak-Gregl 2001, t. 5: 1.

Polna noga z votlim zaključkom je bila odkrita v objektu 7, N9a (**G429**). Podobne noge so splošno značilne za Sopotsko kulturo, ki predstavlja srednje- in poznoneolitsko obdobje na severnem Hrvaškem (glej npr. Dimitrijević 1961, t. 4: 29; Dimitrijević 1979b, t. 52: 11; Balen, Potrebica 2006, sl. 32: 34) ter za njej sočasno kulturo Vinča v Srbiji (glej npr. Garašanin 1979, t. 28: 1), na najdiščih na Slovenskem pa so redko odkrite. Podobni nogi sta bili odkriti v Drulovki (Guštin *et al.* 2005, najdba št. 19) in Spahi (Velušček 2011b, t. 4.35: 13), kjer se mešajo najdbe savske in lasinjske kulture, ter na najdišču Čatež – Sredno polje v jami savske skupine iz prve polovice 5. tisočletja pr. n. št. (Tomaž 2005, 123 – najdba št. 37).

Sklede z visečimi jezičastimi aplikami (sl. 65)

Sklede z visečimi jezičastimi aplikami in ravnim robom ustja (Kramberger 2020a, 86), imenovane tudi kot sklede z jezičastimi bradavicami na največjem obodu (npr. Šavel, Karo 2012, 35), so bile, kot kažejo bolje ohranjeni kosi, sestavni del skled na nogah. Rekonstruirane primerke je mogoče razdeliti na tri tipe: plitve sklede s konveksnim trebuhom na nogah (En4), plitve sklede s konkavnim trebuhom (En5) in globoke sklede s konkavnim trebuhom na nogah (En6). Večina skled je bila izdelanih iz zelo finozrnatih glin in žganih nepopolno oksidacijsko, redukcijsko v končni fazi (npr. **G26, G65, G81, G100, G101**), del nepopolno oksidacijsko (npr. **G14, G23, G183**), posebnost pa predstavljajo tiste, katerih površina je bila premazana s premazom svetlo rdeče ali rdeče barve (npr. **G386, G401, G782**).

Sklede En4 je mogoče razdeliti na devet različic. Različice En4/1–En4/3 imajo navzven nagnjen rob ustja, aplike oblike A13 na najširšem obodu in izrazit prehod v zgornji del posode, razlikujejo pa se v oblikovanosti ustja in noge. Skleda na nogi iz objekta 9, En4/1 (**G509**), se pojavlja z oglatim ustjem ter visoko votlo nogo oblike N4. Sklede En4/2 in En4/3 nimajo ohranjene noge oz. je ohranjen le prehod vanjo. Za sklede iz objektov 4 in 17, En4/2 (**G117**, **G773, G778, G784**), je značilno oglato ustje, za skledo iz jame SE 1406/1407, En4/3 (**G956**), pa zaobljeno.

Različice En4/4–En4/5 imajo navpičen rob ustja. Za skledo iz objekta 5, En4/4 (**G183**), so značilni neizrazit prehod v zgornji del posode, oglato ustje in nizka votla nogo oblike N6a. Skledi En4/5 imata izrazit prehod v zgornji del posode in zaobljeno ustje; noga ni ohranjena (**G415**, **G706**). Preostale sklede s konveksnim trebuhom imajo izrazit prehod iz trebuha v navznoter nagnjen rob ustja. Sklede En4/7 iz objektov 2, 5, 17, 19, plasti SE 786, SE 1180 in paleostruge SE 166 se pojavljajo z zaobljenim ustjem (**G46, G192, G591, G644, G780, G848, G1052**), sklede En4/8 z oglatim (npr. **G14**). Za skledo En4/9 iz objekta 3 sta značilna oglato ustje

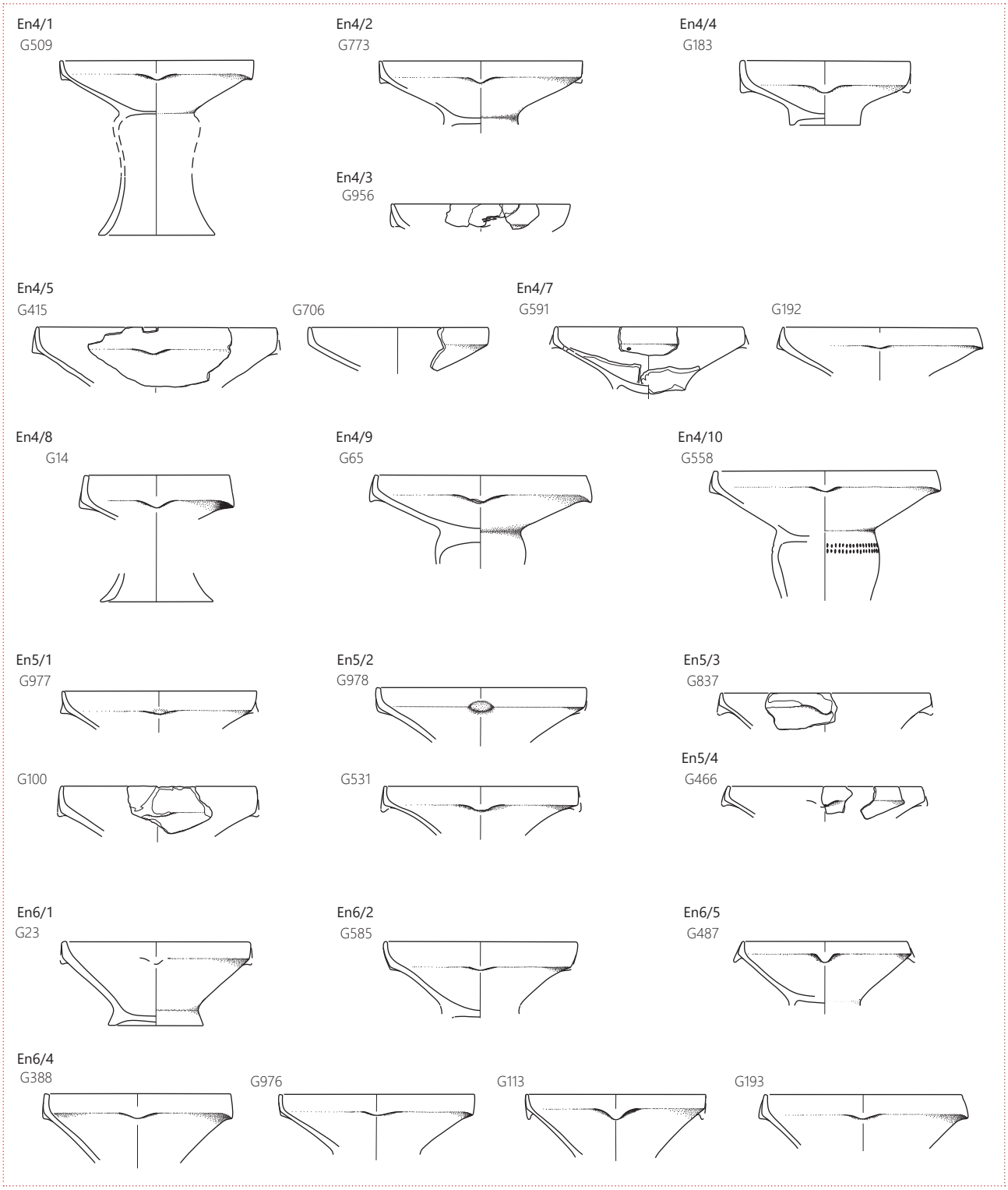

65 Zgornje Radvanje, naselje iz zgodnje bakrene dobe. Sklede na nogah. Merilo 1 : 8.

in visoka votla noga oblike N4b (**G65**), za skledo En4/10 iz plasti SE 1004 in SE 370 pa oglato ustje in visoka votla noga oblike N4d (**G558**).

Skledam z visečimi jezičastami aplikami s konkavnim trebuhom je skupno, da imajo izrazit prehod v zgornji del posode. Skledi En5/1 iz plasti SE 1405 in jame SE 134/135 (**G977, G100**) imata navzven nagnjen rob ustja in zaobljeno ustje. Za skledi iz plasti SE 370 in SE 1404 sta značilna navpičen rob ustja ter oglato ustje, En5/2 (**G978, G531**). Skledi En5/3, ki sta bili odkriti v objektu 19, imata navznoter nagnjen rob ustja in zaobljeno ustje (**G837, G839**), sklede En5/4 iz objekta 9, jame SE 212/213, objekta 10 in jame SE 1324/1325 pa navznoter nagnjen rob ustja in oglato ustje (**G26, G466, G565, G576**).

Nekoliko bolj globoke sklede z visečimi jezičastimi aplikami s konkavnim trebuhom imajo tudi izrazit prehod v zgornji del posode in različno orientirane robove ustij. Različici En6/1 in En6/2 imata navzven nagnjen rob ustja. Skleda, ki je bila odkrita v jami SE 212/213, ima oglato ustje ter nizko votlo nogo oblike N6b, En6/1 (**G23**). Različica En6/2 iz jame SE 1328/1329 ima zaobljeno ustje ter nogo (ohranjen le prehod v nogo) (**G585**). Sklede, ki so bile odkrite v objektih 4, 5, v plasti SE 370 in v jami SE 1406/1407, imajo navpičen rob ustja in oglato ustje; noga ni ohranjena v nobenem primeru, En6/4 (**G113, G193, G388, G976**). Ena izmed podobno oblikovanih skled iz objekta 9 pa ima navznoter nagnjen rob ustja, zaobljeno ustje ter nogo, ki ni ohranjena, En6/5 (**G487**).

Sklede z navpičnim ali rahlo navznoter nagnjenim oz. uvihanim robom ustja in visečimi jezičastimi aplikami na najširšem obodu so kronološko občutljiva keramična oblika, ki je splošno značilna za lasinjsko kulturo zgodnjega eneolitika.[49] Vendar so na posameznih najdiščih le redko ohranjene do te mere, da je v celoti poznana oblika posode. Odlomki plitvih skled s konkavnim trebuhom in ravnim robom ustja (oblike En5) so poznani npr. iz Kalinovnjeka pri Turnišču (Kerman 2013, G399), Šafarskega (Šavel 1984, t. 5: 4), Ptujskega gradu (Korošec Pa. 1975b, t. 7: 1), lasinjske jame v Bukovnici (Šavel 1992, t. 8: 4), Popave 1 pri Lipovcih (Šavel, Karo 2012, G508–509), v jugovzhodni Sloveniji pa npr. iz Spahe (Velušček 2011b, t. 4.11: 1, t. 4.15: 1). Skoraj celi globoki skledi s konkavnim trebuhom in ravnim robom ustja na nogi (oblika En6) sta bili odkriti v grobu 13 na najdišču Veszprém (Regenye 2006, sl. 22: 1) in na najdišču Balatonszemes – Landler (Samogyi 2000, sl. 7: 2), globoka skleda s konkavnim trebuhom brez ohranjene noge na Zbelovem (Pahič V. 1983, t. 7: 2) in Hardeku (Žižek 2006a, najdba št. 6). Na najdišču Kalinovjeku pri Turnišču ima enako oblikovana skleda ravno dno (Kerman 2013, G268). Odlomki skled s konveksnim trebuhom (En4) in ravnim robom ustja na nogi so poznani npr. iz Kalinovnjeka pri Turnišču (Kerman 2013, G390), lasinjskih jam z Bukovnice (Šavel 1992, t. 8: 2, t. 11: 2), z najdišča Nagykanizsa – Inkey-Kápolna (Kalicz 2003, sl. 10: 2), s Šafarskega (Šavel 1984, t. 8: 1) in iz Popave 1 pri Lipovcih (Šavel, Karo 2012, najdba št. 187).

Pekač (sl. 66)

V celoti ohranjena plitva posoda s premerom ustja 18 cm in višino 2,5 cm iz plasti SE 929 v Radvanju je imela na eni strani držaj, A2/1 (**G718**). Prvotna površina je bila verjetno sivo-rjave barve. Rob in spodnja stran sta prežgana in svetlo rdeče barve, v notranjosti je temno siva lisa.

Podobna posoda s sledovi zoglenelih organskih ostankov je poznana iz zemljanke III v bližnjih Spodnjih Hočah (Kramberger 2020a, t. 18: 1). Več jih poznamo iz lasinjskega naselja Beketinci – Bentež, kjer so opredeljene kot pekači. So okrogle ali ovalne oblike, nekateri imajo na notranji strani utor – morda za mast (Minichreiter, Marković 2013, t. 16: 1–4; 17: 1–4).

Čaši in skodelica (sl. 66)

Med čaši prištevamo manjši in sorazmerno globoki posodi, ki sta bili odkriti v plasti SE 232, Č2. Ena je ohranjena v celotnem profilu (**G323**), druga je brez ustja (**G324**).

Skodelice so manjše posode, ki so v nasprotju s čašami bolj plitve in imajo ročaj.[50] Edina tako oblikovana posoda v Radvanju je bila odkrita v plasti SE 786 in ima raven, navznoter nagnjen rob ustja, ki je okrašen s snopi navpičnih vrezov, Sk2/2 (**G595**).

Posode debelih sten (sl. 66)

Tako smo opredelili majhne, grobo izdelane posodice, ki imajo izrazito debele stene. Nekatere so oblikovane konično (Mo1), druge polkroglasto (Mo2). Polkroglasto oblikovane so bile odkrite v jamah SE 1441/1442 (**G932**), SE 911/912 (**G694**) in SE 909/910 (**G680**), v objektu 17 (**G798**), plasti SE 929 (**G717**) in ornici (**G1102**). Konične posode debelih sten pa so zastopane s tremi fragmenti, ki so bili odkriti v objektih 4 (**G105**), 7 (**G418**) in 17 (**G797**).

Pokrovi (sl. 66)

Keramični pokrovi so na bakrenodobni naselbini redke najdbe. Gre za ploščate pokrove (P1/1 in P1/2), stožčasti pokrov z zaobljenim zgornjim delom (P2/1) in stožčasti pokrov s ploščatim vrhom (P3/1). Glede na njihovo velikost bi lahko pokrivali lonce.

Stožčast pokrov z zaobljenim zgornjim delom iz objekta 20 ima na vrhu držaj s tremi horizontalnimi luknjicami, P2/1 (**G902**), stožčast pokrov iz objekta 5 je brez (ohranjenega?) držaja in s ploščatim vrhom, P3/1 (**G276**). Gre za obliki, ki se pojavljata tako v prvi kot tudi v drugi polovici 5. tisočletja pr. n. št. Za stožčasti pokrov z ravnim zgornjim delom (P3) in pokrov z držajem (P2) so pri nas primerjave na poznoneolitskem najdišču Čatež – Sredno polje (Tomaž 2010,

49 Glej npr. Guštin *et al.* 2005, 47; Velušček 2011a, 222, sl. 5.9.

50 Po Mi. Horvat so skodelice odprte nizke posode z enim ročajem, ravnim dnom ali nizko nogo (redkeje z izlivom), katerih prostornina je približno 1/8 do 1/4 litra (Horvat Mi. 1999, 88).

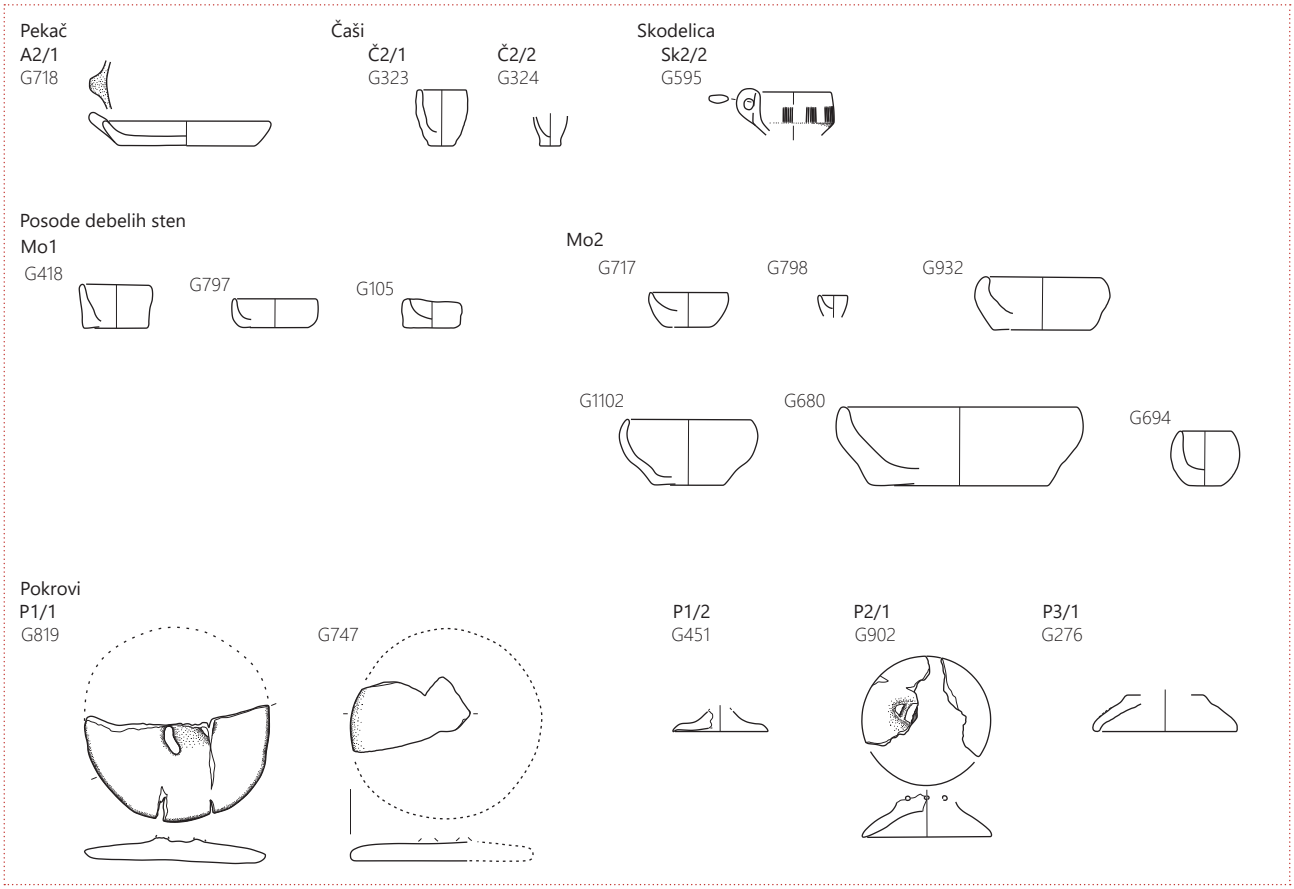

66 Zgornje Radvanje, naselje iz zgodnje bakrene dobe. Pekač, čaši, skodelica, posode debelih sten in pokrovi. Merilo 1 : 8.

najdbi št. 489 in 946) in v jami 100 na Ptuju – Šolskem centru (Strmčnik Gulič 1989b, t. 3: 24). V tej jami so sicer bile najdbe iz srednje bronaste dobe, vendar podobnih pokrovov z najdišč iz bronaste dobe ne poznamo, zato gre verjetneje za infiltrirano najdbo ali pa je prišel pokrov v jamo z zasutjem, saj je bil isti prostor na Šolskem centru poseljen že v 5. tisočletju pr. n. št. (Kramberger 2014a). Tudi na Madžarskem so stožčasti keramični pokrovi z držaji značilni za lengyelsko (npr. Károlyi 1992, t. 43: 14; Bánffy 1995b, t. 61: 99) in lasinjsko kulturo (Károlyi 1992, t. 56: 4). Podobno je v Avstriji, kjer so značilni za vzhodno avstrijsko skupino s slikano keramiko (glej npr. Neugebauer-Maresch 1999, sl. 29: 15; Ruttkay 1976, t. 2: 6) in lasinjsko kulturo (Brandl *et al.* 2006, t. 1: 4); ter na Slovaškem, kjer so značilni za moravsko skupino s slikano keramiko (Pávuk 2000, sl. 1: 11) in kulturo Ludanice iz druge polovice 5. tisočletja pr. n. št. (Pávuk 2000, sl. 3: 5–6).

Ploščati pokrovi so zastopani s tremi kosi, ki jih je mogoče razdeliti v dve različici: z zaobljenim robom (P1/1) in z uvihanim robom (P1/2). Na vrhu so imeli ročaj, vendar je ta odlomljen, tako da ni znana njegova oblika. Ploščati pokrov P1/2 je bil odkrit v objektu 8 (G451). Primerjave mu najdemo na najdišču Ivankovci (Tušek, Kavur 2011, najdbi št. 119–120). Pogostejši so, kot kaže, ploščati pokrovi z zaobljenim robom. Poznani so iz poznolengyelske jame na Bukovnici (Šavel 1992, t. 6: 1), s Ptujskega gradu (Korošec 1965, t. 21: 5) in z lasinjskih najdišč Šafarsko (Šavel 1984, t. 3: 2), Zbelovo (Pahič V. 1983, t. 19: 2), Kapitan domb pri Lendavi (Šavel 1994, pril. 25: 9), Popava 1 pri Lipovcih (Šavel, Karo 2012, G319) in Kalinovnjek pri Turnišču (Kerman 2013, G134, G394). V osrednji Sloveniji je ploščati pokrov P1/1 poznan iz Sevnice (Budja 1991, sl. 9: 4),[51] na Madžarskem z lasinjskih najdišč Sormás (Straub 2006, sl. 6: 3), Zalavár – Basasziget (Virág 2005, sl. 3: 8, sl. 6: 5), Dobri – Alsó-mező (Horváth, Simon 2004, sl. 18: 10) in Letenye – Szentkerztdomb (Kalicz 1995, sl. 24: 26, sl. 27: 5). Pozna jih tudi kultura Ludanice na Slovaškem (Podborský 1970, sl. 13: 20).

Na osrednjem Balkanu se ploščati pokrovi različice P1/1 pojavljajo že v fazi D kulture Vinča (Todorova 1990, t. 1: 10, 13), ki je datirana na konec prve polovice 5. tisočletja pr. n. št. (Borić 2009), poznani pa so tudi iz kulturne skupine Salcuta oz. Bubanj-Hum I (Radu 2002, 361, capace 1), ki je mlajša od Vinče (glej npr. Bánffy 1997, 61) in je bila glede radiokarbonske analize sočasna z lasinjsko kulturo (npr. Bulatović *et al.* 2018). Kot kaže, se torej tudi ploščati pokrovi z zaobljenim

51 Gre za površinske najdbe, ki sodijo v savsko skupino lengyelske kulture (Budja 1991, sl. 7: 1-2), lasinjska kulturo (Budja 1991, sl. 5: 5) in v mlajša obdobja prazgodovine (Budja 1991, sl. 9: 3).

robom pojavljajo v osrednji in jugovzhodni Evropi od konca prve polovice 5. tisočletja pr. n. št. pa vse do konca 5. tisočletja pr. n. št.

Zajemalke (sl. 67)

Keramične zajemalke so ena izmed najbolj tipičnih najdb poznega neolitika in zgodnje bakrene dobe na Slovenskem, pogoste so tudi na lasinjskem naselju v Zgornjem Radvanju. Analiza je pokazala, da predstavljajo dobre 4 % vseh tipološko opredeljenih keramičnih najdb. Praviloma so bile izdelane iz lončarske gline s primesmi kremena, žgane nepopolno oksidacijsko ali oksidacijsko, površina pa je bila pred žganjem brisana (Kramberger 2015a, 238–241, sl. 8 – sl. 11; npr. **G61, G62, G64, G149–G151, G702, G931**).

Zajemalke je mogoče razdeliti na zajemalke s predrtim nastavkom v obliki dulca za lesen držaj (Kramberger 2018, 85; Kramberger 2020a, 91)[52] in zajemalke s polnim držajem ali nastavkom za držaj. Zajemalke z nastavkom v obliki dulca za lesen držaj so precej pogostejše. Za njihovo opredelitev se zdi pomenljivo, ali je bila na prehodu iz nastavka za držaj v recipient plastična bunčica ali ne.[53] Tako jih je mogoče razdeliti na zajemalke s polkroglastim recipientom in preprostim nastavkom za držaj (Z1), s polkroglastim recipientom in nastavkom za držaj, na katerem je vsaj ena bunčica (Z3), ter na zajemalke s polkroglastim recipientom z ravnim dnom in nastavkom za držaj z bunčico (Z4).

Zajemalki z ravnim dnom in bučico (Z4/1) sta bili odkriti le dve: v objektu 4 (**G132**) in v jami SE 1406/1407 (**G970**). Pogoste pa so zajemalke s polkroglastim recipientom in bunčicami, ki jih je glede na število bunčic mogoče dalje razdeliti na več različic. Različico Z3/1 tako predstavljajo zajemalke z eno večjo bunčico v sprednjem delu dulca. Takšne zajemalke so bile najdene npr. v objektih 5 (**G278**), 9 (**G486**), v jamah SE 603/604 (**G416**), SE 909/910 (**G683**), v plasti SE 370 (**G556**), v objektu 17 in v plasti SE 929 (**G702**). Različica Z3/2 iz objekta 17 (**G825**) ima na istem mestu dve veliki izboklini, zajemalka Z3/3 iz plasti SE 1180 dve manjši izboklini (**G665**), Z3/4 iz objekta 8 (**G450**) pa štiri izbokline oz. bunčice.

Da so zajemalke z bunčico značilne za epilengyelsko obdobje, v katerega spada tudi lasinjska kultura, je ugotovila že E. Ruttkay.[54] Na takšnih zajemalkah je praviloma ena bunčica (npr. **G278, G416, G702**), prav primerki iz Zgornjega najdišča Zgornje Radvanje in tudi ena zajemalka iz Sodoleka (Kavur *et al.* 2006, najdba št. 11), pa kažejo, da je lahko bilo bunčic več (**G825, G665, G450**). Zajemalke z eno bunčico so poznane npr. z Zbelovega (Pahič V. 1983, 97, t. 15: 9; verjetno tudi t. 15: 4 in t. 15: 1), Sodoleka (Kavur *et al.* 2006, 125–126, najdba št. 10), Šafarskega (Šavel 1984, 51–52, t. 8: 10; 11: 6; Šavel 1994, pril. 14: 1,4,16), Popave 1 pri Lipovcih (Šavel, Karo 2012, G108), Goric pri Turnišču (Plestenjak 2010, G47), Kalinovnjeka pri Turnišču (Kerman 2013, G209, G211 in G382), najdišča Pri Muri pri Lendavi (Šavel, Sankovič 2011, 174, G128), z Drulovke (Korošec 1956, 9, t. 6: 4; Korošec 1960, t. 27: 2; t. 28: 5, 6) in Ajdovske jame (Korošec Pa. 1975a, 174, t. 3: 4). Na Madžarskem so bile odkrite npr. na lasinjskih najdiščih Eszteregnye – Ojtó-dűlő (Zita Mariá 2007, sl. 6: 12–13), Zalaegerszeg – Andráshida (Horváth 2002, sl. 5: 4), Sormás (Straub 2006, sl. 13: 8) in Dobri – Alsó-mező (Horváth, Simon 2004, sl. 2: 4, 13: 8), v Avstriji na lasinjskih najdiščih Tesserriegel (Fuchs, Einwögerer 2001, t. 6: 8), Raababerg (Obereder 1989, t. 17: 163; Ruttkay 1994, sl. 2: 4) in Kalvarienberg (Fuchs 2002, t. 7: 1 2), na Hrvaškem npr. na lasinjskih najdiščih Beketinec (Homen 1990, sl. 4: 2) in Dubranc (Balen 1998, t. 2: 4).

Nekoliko drugačna je opredelitev zajemalk brez bunčic, ki so bile v Radvanju prav tako zelo pogoste, Z1. Odkrite so bile npr. v plasteh SE 929 (**G745**), SE 983 (**G149**) in SE 232 (**G364, G369, G370**), v objektih 1 (**G13, G15**), 9 (**G461**), 22 (**G1034, G1036**) ter v jami SE 1441/1442 (**G931**). Take zajemalke so s kronološkega vidika dolgotrajnejše, saj se pojavljajo tako na najdiščih lengyelske kulture in savske skupine kot tudi lasinjske kulture. Pri nas so poznane npr. iz poznolengyelskih jam v Andrencih (Kramberger 2014a, t. 1: 19, t. 2: 47, 48), z najdišč savske skupine lengyelske kulture Čatež – Sredno polje (Tomaž 2005, sl. 10; Tomaž, Kavur 2006, najdbe št. 21–25) in Dragomelj (Turk, Svetličič 2005, najdbi št. 18 in 20), ki so datirana na konec prve polovice 5. tisočletja pr. n. št., ter z lasinjskih najdišč, kot je Spodnje Hoče (Kramberger 2014a, t. 9: 151; 10: 160; 11: 175).

Zajemalke s polnim držajem oz. nastavkom za držaj so bile v primerjavi z zajemalkami z nastavkom za držaj v obliki dulca na najdišču Zgornje Radvanje manj številne. Odkritih je bilo šest primerkov: v objektih 9, 5, 6, v plasti SE 232 in v paleostrugi SE 234/235 (**G500, G279, G371, G396, G407, G1095**). Pri zajemalki Z7 iz objekta 5 je ohranjen le ovalni recipient. Je sorazmerno majhna, dno je zaobljeno, držaj odlomljen (**G279**). Zajemalka iz objekta 9 je bila bistveno večja in je imela ravno dno, tip Z6/1 (**G500**). Po velikosti in obliki so z zajemalko iz objekta 5 primerljive slabše ohranjene zajemalke iz objekta 6, plasti SE 232 in palostruge SE 234/235 (**G371, G396, G407, G1095**).

52 Npr. Korošec Pa. 1975a, 182, t. 3: 3.

53 Aplike so bile v procesu izdelave na posodo nalepljene, plastične bunčice pa je bolj nevtralen izraz in ga uporabljamo v primeru, ko ni jasno ali je bil tak okras na posodo nalepljen, ali je nastal z modeliranjem površine.

54 Ruttkay 1994, 223.

Zajemalke s polnim držajem oziroma nastavkom za držaj so bile najdene tudi v lasinjski jami na Zbelovem (Pahič V. 1983, t. 15: 5, t. 15: 3, t. 15: 2), na lasinjskih najdiščih Győr – Szabadrét-domb (Virág, Figler 2007, sl. 5: 3), Kanzianiberg (Pedrotti 1990, sl. 2: 16), Kalvarienberg (Fuchs 2002, t. 7: 3), v okviru 7. poselitvene faze v Moverni vasi v Beli krajini (Budja 1992, sl. 4: faza 7) in v Drulovki pri Kranju (Korošec 1960, t. 30: 2–3). Primerki iz Čatež – Srednega polja pa kažejo, da so bile na nekaterih naseljih na Slovenskem z bolj masivnimi držaji v uporabi že na koncu prve polovice 5. tisočletja pr. n. št. (Tomaž 2010, 95).

Miniaturne posodice in miniaturna zajemalka (sl. 68)

V Radvanju je bilo odkrito večje število miniaturnih posodic, ki so oblikovane podobno kot velike in ena miniaturna zajemalka z nastavkom za držaj v obliki dulca (M8/1: **G153**). Posode lahko opredelimo kot miniaturni pekač (M1/1: **G768** – prim. z **G718**), miniaturne skodele (M2), miniaturne sklede (M3), miniaturne posode na nogi (M4), miniaturne lonce (M5), miniaturni vrč (M6) in miniaturne keramične steklenič-ke (M7).

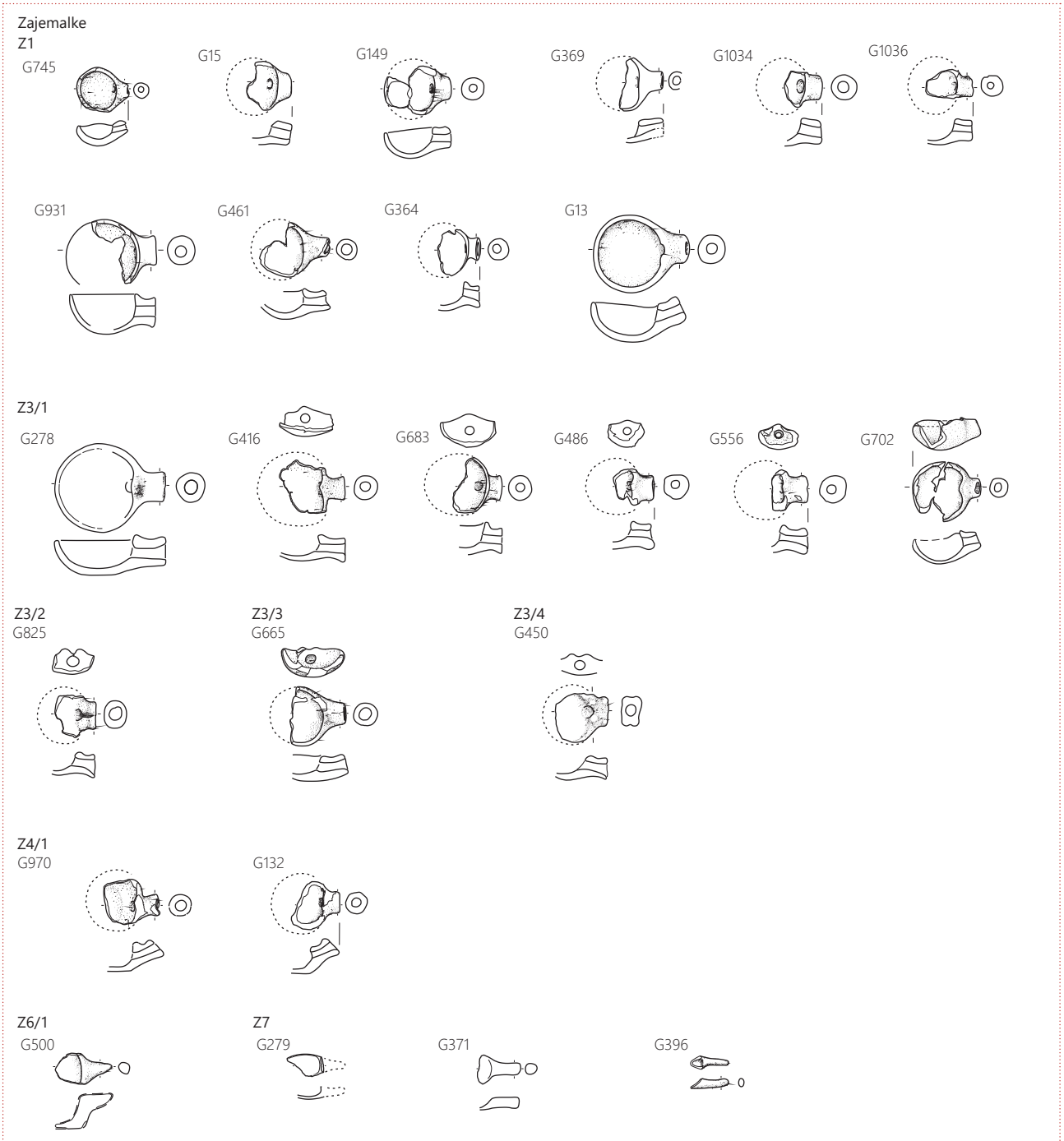

67 Zgornje Radvanje, naselje iz zgodnje bakrene dobe. Tipološka razdelitev zajemalk. Merilo 1 : 8.

Miniaturne skodele so zastopane s štirimi primerki. Miniaturna skodela iz plasti SE 232 je oblikovana enako kot skodela C3, a ima držaj na ustju (M2/1; **G317** – prim. npr. z **G767**). M2/4 iz jame SE 986 (**G758**) ima konkaven trebuh, izrazit prehod v zgornji del posode in navznoter nagnjen rob ustja; oblikovana je podobno kot posoda iz objekta 3 (**G75**). Miniaturna skodela M2/5 iz objekta 9 je polkroglaste oblike, z izlivom v obliki dulca (**G515**). M2/6 iz objekta 20 (**G910**), pa ima konveksni trebuh, rame ter perforiran držaj.

Miniaturne sklede so bile odkrite v naplavinskih plasteh (SE 232, SE 370) in v objektih 4, 6, 2 (SE 524) (**G66, G134, G316, G318, G387, G534**). Dve sta nizke polkroglaste oblike z zaobljenim ustjem, M3/1 (**G316, G534**). Druga skleda M3/2 iz plasti SE 232 je oblikovana podobno, a je plitvejša (**G318**). Tudi skleda iz objekta 6 se razlikuje le v enem detajlu: spodnji del nad dnom je nekoliko konkaven, M3/3 (**G387**). Nekoliko drugačni sta preostali miniaturni skledi. Tista iz objekta 2 (jama SE 524/525) ima spodnji del konveksno oblikovan, v zgornjem delu pa navznoter nagnjen rob ustja, M3/4 (**G66**), medtem ko je za miniaturno skledo M3/5 iz objekta 4 značilen navzven nagnjen rob ustja z držajem (**G134**).

Miniaturnim posodam na nogah lahko pripišemo tri odlomke votlih nog. Noga M4/4 (**G157**) iz objekta 5 (jame SE 322/323) ima cilindrični zgornji del. V isti jami je bila odkrita enako oblikovana velika noga (prim. z **G155**). Miniaturna noga, ki je bila odkrita v objektu 20 (SE 1428), ima rahlo izbočen zgornji del, M4/5 (**G868** – prim. z **G865**), tista iz jame SE 549/550 pa je stožčaste oblike, M4/6 (**G524**).

Odlomki miniaturnih skled na nogah so poznani tudi iz nekaterih drugih lasinjskih najdišč. V Prekmurju so bili odkriti na najdiščih Popava 1 pri Lipovcih (Šavel, Karo 2012, najdba št. 607) in Bukovnica (Šavel 1992, t. 5: 17). V Podravju so poznane s Hardeka (Žižek 2003, 35; Žižek 2006a, najdbi št. 57–58), v Avstriji iz Raababerga (Obereder 1989, t. 16: najdba št. 169) in na Madžarskem iz Sormása (Straub 2006, sl. 13: 1).

Kot miniaturne lonce smo opredelili pet posod, eno kot miniaturni vrč (**G473**). Miniaturni vrč je bil odkrit v objektu 9, je brez ramen in z dolgim usločenim vratom, M6/1 (**G473**

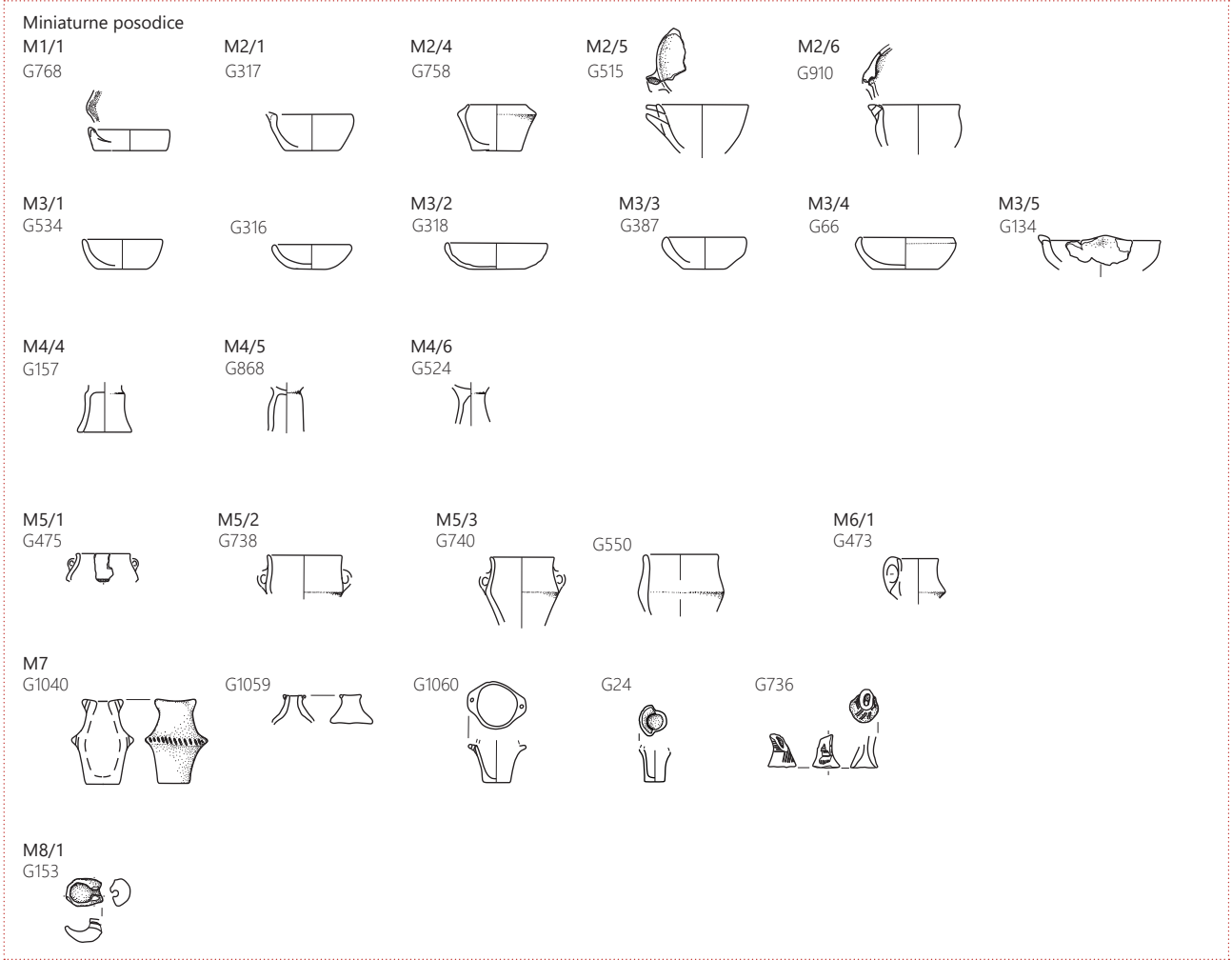

68 Zgornje Radvanje, naselje iz zgodnje bakrene dobe. Tipološka razdelitev miniaturnih posodic. Merilo 1 : 8.

– prim. npr. z **G7** in **G433**). Miniaturni lonec iz objekta 9, M5/1 (**G475**), lahko primerjamo z lonci iz istega objekta (**G507**, **G510** in **G520)**. Miniaturna lonca iz plasti SE 929, M5/2 (**G738, G739**), imata prav tako analogije med velikimi lonci, odkritimi v isti plasti (prim. s **G733, G734**), tretji miniaturni lonec iz te plasti pa je brez ramen in z dolgim usločenim vratom, M5/3 (**G740**), in ga lahko primerjamo z lonci tipa L1 (npr. **G112, G1041**). Podobno oblikovan miniaturni lonec je bil odkrit tudi v plasti SE 370 (**G550**).

Miniaturne stekleničke, M7, so manjše kot miniaturni lonci. Zanje so značilni bikonična oblika, konkaven spodnji del in konkaven zgornji del ter praviloma perforirani držaji. V celoti ohranjena steklenička je bila odkrita na dnu objekta 22, pod velikim brusnim kamnom v jami SE 853/854 (**G1040**), skupaj s pečatnikom (**G1042**), podobno okrašenim loncem (**G1041**) ter odlomki štirih drugih posod (**G1043–G1046**). Ta steklenička ima dva perforirana držaja na ustju in dva na najširšem obodu. Preostale stekleničke so ohranjene bodisi v zgornjem bodisi v spodnjem delu. Dva odlomka sta brez podrobnejših najdiščnih podatkov. Gre za cel zgornji del stekleničke z dvema perforiranima držajema na ustju (**G1059**) in za spodnji del posodice s perforiranima držajema na najširšem obodu (**G1060**). Del miniaturne stekleničke predstavlja po vsej verjetnosti še spodnji del posodice iz jame SE 212/213 (**G24**) in morda z vrezi okrašen odlomek iz plasti SE 929 (**G736**). Ta odlomek je bila odkrit v plasti skupaj s tremi miniaturnimi lonci, ovalnim ploščatim keramičnim predmetom in valjastim pečatnikom (**G738–G740, G744**).

Tradicija miniaturnih keramičnih stekleničk s perforiranimi držaji sega v kulturo Vinča na osrednjem Balkanu (Korošec 1959; Medović 2012) s konca 6. in prve polovice 5. tisočletja pr. n. št. (Borić 2009). Kasneje, v drugi polovici 5. tisočletja pr. n. št., pa so značilne za lasinjsko kulturo na jugovzhodnem predalpskem prostoru, v zahodni Panoniji in na severnem Hrvaškem ter za zadnjo fazo kulture Slatino-Dikili Tash v Bolgariji (Georgieva 2012, sl. 25: 135.5, 142.2; ^{14}C datacije: Boyadziev 1995, tabela 5) in kulture Gumelniţa-Kodžadermen v Romuniji (Hansen *et al.* 2019, 2–9, 14, sl. 6; ^{14}C datacije: Reingruber 2015).

Med lasinjske miniaturne keramične stekleničke je mogoče uvrstiti okoli 32 kosov z 19 najdišč (Kramberger *et al.* 2021). Popolnoma ohranjene miniaturne steklenice so običajno visoke med 6 in 9,5 cm (npr. Dimitrijević 1961, t. 17: 130; Homen 1985, sl. 1–3; Barna, Kreiter 2006, t. 10: 5, 6). Pogosto pa so stekleničke fragmentirane, pri čemer se ohranijo posebej le spodnji ali zgornji deli posod, kar je posledica njihovega postopka izdelave; spodnji in zgornji del posodic so bili modelirani ločeno in nato na največjem obodu zalepljeni. Zaradi opisanega vzorca loma so miniaturne steklenice pogosto zamenjevali s predilskimi vretenci (npr. Šavel, Karo 2012, 39, 39–49, G819; Šavel in Sankovič 2013, 182–183, G531; Pahič V. 1983, 99, t. 15: 10–11), majhnimi nogicami (Pahič V. 1983, 97, t. 19.4) ali perforiranimi izlivi (Obereder 1989, 155, t. 18: 181).

Miniaturne keramične stekleničke, najdene na najdiščih lasinjske kulture, so lahko okrašene z linearnimi motivi, izdelanimi z odtisi šila (Homen 1985, sl. 1), z vrezi (npr. Pahič 1956, 233, t. 1.2) ali v kombinaciji obeh načinov okraševanja keramike (Horvat Mi. 2009, sl. 5: 16). Posebnost pa predstavlja steklenička z najdišča Ozalj – Špilja Vrlovka (Dimitrijević 1961, t. 17: 130). Ta steklenička je okrašena z brazdastim vrezom in inkrustacijo, torej načinom, ki je značilen za horizont keramike z brazdastim vrezom, ki kronološko sledi lasinjski kulturi (Dimitrijević 1979a, 159–160; Marković 1994, 98; Težak-Gregl 2007; Velušček 2004). Absolutno je datiran v prvo polovico 4. tisočletja pr. n. št. (npr. Velušček 2017, 50–54). Datacija te stekleničke je ob odsotnosti ^{14}C datacij zato vprašljiva. Toda čeprav je ornament stilsko mlajši, pa oblika posode govori v prid zgodnejši dataciji.

Običajno imajo miniaturne stekleničke, odkrite na lasinjskih najdiščih, dva perforirana držaja na ustju in dva na najširšem obodu: npr. Brezje pri Zrečah (Pahič 1956, t. 1: 2), Popava 1 pri Lipovcih (Šavel, Karo 2012, najdba št. 819), Drulovka pri Kranju (Guštin *et al.* 2005, najdba št. 32), Ajdovska jama (Horvat Mi., Horvat Ma. 1987, sl. 3; Horvat Mi. 1990, 12; Horvat Mi. 2009, sl. 5: 16), Bukovje, Beketinec – Topolje (Homen 1585, sl. 1, sl. 3), Cerje Tužno – Krč (Marković 1994, t. 24: 9) in Ždralovi – Dolina (Gerić 1990, sl. 3). Z držaji pod ustjem so bile odkrite na najdiščih Hoče – Orglarska delavnica (Kramberger 2014a, t. 12: 191; Kramberger 2020a, t. 16: 9), Gellénháza – Városrét (po Horváth, Simon 2003, sl. 22: 7, sl. 26: 8). Ena v celoti ohranjena steklenička iz Ajdovske jame (Korošec Pa. 1975a, t. 2: 10) in dve z najdišča *Zalaegerszeg – Andráshida, Gébárti*-tó 2 (Barna, Kreiter 2006, 71, t. 10: 5, 6) pa so brez perforiranih držajev.

Perforirani ročaji kažejo, da so miniaturne steklenice visele obešene oz. da so jih naokoli nosili s pomočjo vrvice (glej tudi Homen 1985, 44; Težak-Gregl 2007, 38). Toda poleg tega je mogoče opaziti, da imajo z izjemo enega samega primerka, najdenega na najdišču Keménfa – Szentegyházi-dűlő (Orha, Savanyú 2017, t. 12.2016.4.21 a), ravno dno, kar kaže, da so lahko stale na ravni podlagi. Najdišča, na katerih so bila odkrita, večinoma predstavljajo naselja. Izjema je le Ajdovska jama, edino doslej znano grobišče lasinjske kulture v Sloveniji, kjer so bile odkrite štiri v celoti ohranjene miniaturne stekleničke, kar je največ z enega najdišča (Horvat

Mi., Horvat Ma. 1987; Horvat Mi. 1989; Horvat Mi. 1990; Horvat Mi. 2009; Korošec Pa. 1975a). Ta ugotovitev kaže, da so bile miniaturne keramične stekleničke vključene tudi v pogrebni ritual zgodnje bakrenodobnih skupnosti.

Med stekleničkami z najdišča Zgornje Radvanje je posebej pomembna tista, ki je bila odkrita v jami SE 212/213 in predstavlja spodnji del posodice, ohranjene višine 3,6 cm. Spodnji del te posodice je namreč bil v celoti zapolnjen z belim materialom (glej tu str. 105, poglavje *8.3 Analize vsebine miniaturne keramične stekleničke*).

Svetilki (sl. 69)

Na najdišču v Radvanju sta bili odkriti dve ovalni posodici, ki so jih glede na rezultate multidisciplinarnih analiz verjetno uporabljali kot svetilki (Kramberger 2015b; Kramberger 2019a; Kramberger *et al.* 2020; glej tu str. 101, poglavje *8.2 Raziskave zgodnjeeneolitskih svetilk*). Prva je v celoti ohranjena, dolga 29,5 cm in široka 11,6 cm. Ima ravno dno, na eni strani izliv/šobo in na drugi masivni ročaj. Površina je rdečkasto rjave barve. Na notranji strani izliva so vidni sledovi gorenja in zogleneli ostanki, deloma je ožgana tudi zunanja stran izliva. Svetilka je bila odkrita v objektu 5, v drugem krogu naselja, in sicer v plasti SE 271, na nekdanji hodni površini hiše. Razlomljena je bila na dva dela, ki sta ležala približno 80 cm narazen; O1/1 (**G253**).

Drug podoben keramični predmet ovalne oblike je sestavljen iz dveh odlomkov, ki jih je bilo mogoče sestaviti v kos dolžine 9,8 cm, širine 9,1 cm in višine 5,9 cm. Ta predstavlja sprednji del svetilke s šobo (izlivom?) in ovalno oblikovanim ravnim dnom, O1/2 (**G1009**). Celotna zunanja površina posode je črna; notranja površina je svetlo rjava. Svetilka je bila odkrita v jami, najverjetneje pravokotne oblike, širine do 3,17 m, verjetno gre za ostanke manjšega objekta s poglobljenimi tlemi oz. zemljanke (objekt 21). Na dnu jame sta bili najdeni jama za stojko in kulturna plast z zgostitvijo oglja in ožgane ilovice. Ta predmet razlagamo za svetilko na podlagi analiz prve najdbe (**G253**) (Kramberger, 2015a: 260–261).

Pečatniki (sl. 69)

V Zgornjem Radvanju so bili odkriti trije predmeti, ki smo jih opredelili kot pečatnike (**G350, G744, G1042**). Pečatnike iz kontekstov lasinjske kulture na avstrijskem Štajerskem je obravnavala Elisabeth Ruttkay. Na osnovi primerjav je predpostavila, da kažejo na medkulturne stike na dolge razdalje – na eni strani z območjem Balkana in na drugi s severno Italijo oz. Sredozemljem (Ruttkay 1994). Podobno se kaže tudi pri radvanjskih primerkih.

Prvi pečatnik z najdišča Zgornje Radvanje ima pečatno površino kvadrataste oblike, vzorec je narejen v obliki majhnih kock. Spada v skupino ploščatih pečatnikov z držajem, D1/1 (**G1042**). Odkrit je bil na dnu objekta 22, pod velikim brusnim kamnom v jami SE 853/854, ki je glede na rezultate radiokarbonskega datiranja iz zadnje tretjine 5. tisočletja pr. n. št. (**sl. 80, 81**). Pečatnik je bil odkrit skupaj z drugimi najdbami, med katerimi so bolje ohranjeni še miniaturna steklenička, lonec (**G1040, G1041**) ter vrča (**G1043, G1044**). To je prvi tak pečatnik, odkrit na najdišču lasinjske kulture, pa tudi sicer so podobne najdbe zelo redke. Iz Avstrije so poznani brez pripadajočega konteksta z eneolitskih najdišč Mollmannsdorf (Jedlicka 1991, t. 3, sl. 238) in Grosser Buchberg bei Alland (Kerchler 1974, t. 3: 1) ter z najdišča Hadersdorf (Pittioni 1954, sl. 101: 1). Slednji je bil pripisan moravski vzhodno avstrijski skupini s slikano keramiko in je objavljen skupaj s keramično zajemalko s predrtim nastavkom v obliki dulca za držaj (Pittioni 1954, 154–155; Makkay 1984, 26 – predmet št. 93). Na tržaškem Krasu sta bila dva podobna pečatnika odkrita v jami Pečina pod steno (Gilli, Montagnari Kokelj 1994, sl. 9: 35; Leben 1967, t. 2: 16). Morda je šlo za enak tip pečatnika še v primeru fragmenta iz jame Pescale – Modena v Italiji (Cornaggia Castiglioni 1956, t. 9: 35).

Pečatnik različice D2/1 iz plasti SE 929 v Zgornjem Radvanju spada v tip valjastih oz. cilindričnih pečatnikov in ima pečatno površino narejeno v obliki štirih vzporednih vglobljenih črt, ki so razporejene po širini valjastega pečatnika (**G744**). Odkrit je bil skupaj z miniaturnimi posodicami (**G738, G739, G740**), med katerimi je verjetno miniaturna steklenička (**G736**), in številnimi drugimi odlomki lončenine lasinjske kulture (**G701–G752**).

Pečatniki v obliki cigare, kot je poimenovala cilindrične primerke s prečnimi vrezi E. Ruttkay, naj bi bili najstarejša oblika pečatnikov v Evropi, znana v Liguriji (Ruttkay 1994, sl. 4: 2–4) in grški Makedoniji (Ruttkay 1994, sl. 4: 7) že okoli prve polovice 5. tisočletja. V jugovzhodne Alpe naj bi se razširili v drugi polovici 5. tisočletja iz sredozemskega prostora prek severne Italije (Ruttkay 1994, 235–236).

Približno istočasno se je s cilindričnimi pečatniki s slovenskih najdišč ukvarjal Miha Budja in vse dotlej znane primerke iz Slovenije okvirno uvrstil v zaključek poznega neolitika (Budja 1992). V oporo pri kronološki opredelitvi sta mu bila s spiralami okrašen cilindrični pečatnik, najden v Moverni vasi (v plasti SE 31; tj. 6. poselitvena faza), ki ga datira v zaključek poznega neolitika, ter glinen valj z luknjo z Gradca pri Mirni (Budja 1992, 104). Tega je v primarni objavi Janez Dular opredelil v fazo III, kamor je uvrstil skupek najdb 8 iz najvišje bivalne površine, ki naj bi vsebovala zelo pestre oblike

posod in ornamentov, med njimi nekaj še klasičnih lasinjskih ornamentov in tudi mlajših, značilnih za t. i. kulturo Retz-Gajary, česar niti v poznejši objavi ni spreminjal (Dular *et al.* 1991, 87, 90, pril. 2A, t. 31: 9; prim. z Dular 2001, 93, 95–96, t. 3: 9, 11). Ob tem velja poudariti, da pri najdbi z Gradca pri Mirni manjka tisti najpomembnejši del, na podlagi katerega bi ga lahko zanesljivo opredelili kot pečatnik – tj. okrašena pečatna površina. Sodeč po objavljeni risbi bi lahko šlo tudi za dulec keramične zajemalke ali za posebno obliko izliva (prim. npr. Dular *et al.* 1991, t. 31: 14).

Pečatniku z najdišča Zgornje Radvanje sta najbolj sorodna v celoti ohranjena pečatnika s tremi oz. štirimi vzporednimi vrezi iz Drulovke pri Kranju (Guštin *et al.* 2005, 51, najdbi št. 34, 35), vendar sta brez natančnejših najdiščnih podatkov (Korošec 1960, t. 29: 3, 4; Budja 1992, 95–99, 102–104). Nekateri avtorji ju uvrščajo med značilne najdbe savske skupine (Guštin *et al.* 2005, 51, najdbi št. 34, 35). Na Spahi pri Predgradu pa je bil odkrit podoben cel pečatnik z dvema vzporednima vrezoma (Velušček 2011b, t. 4.16: 12) v premešani plasti (sonda 4; reženj 3; kv. 1) z veliko najdbami, ki kažejo na poseljenost v obdobju savske in lasinjske kulture do

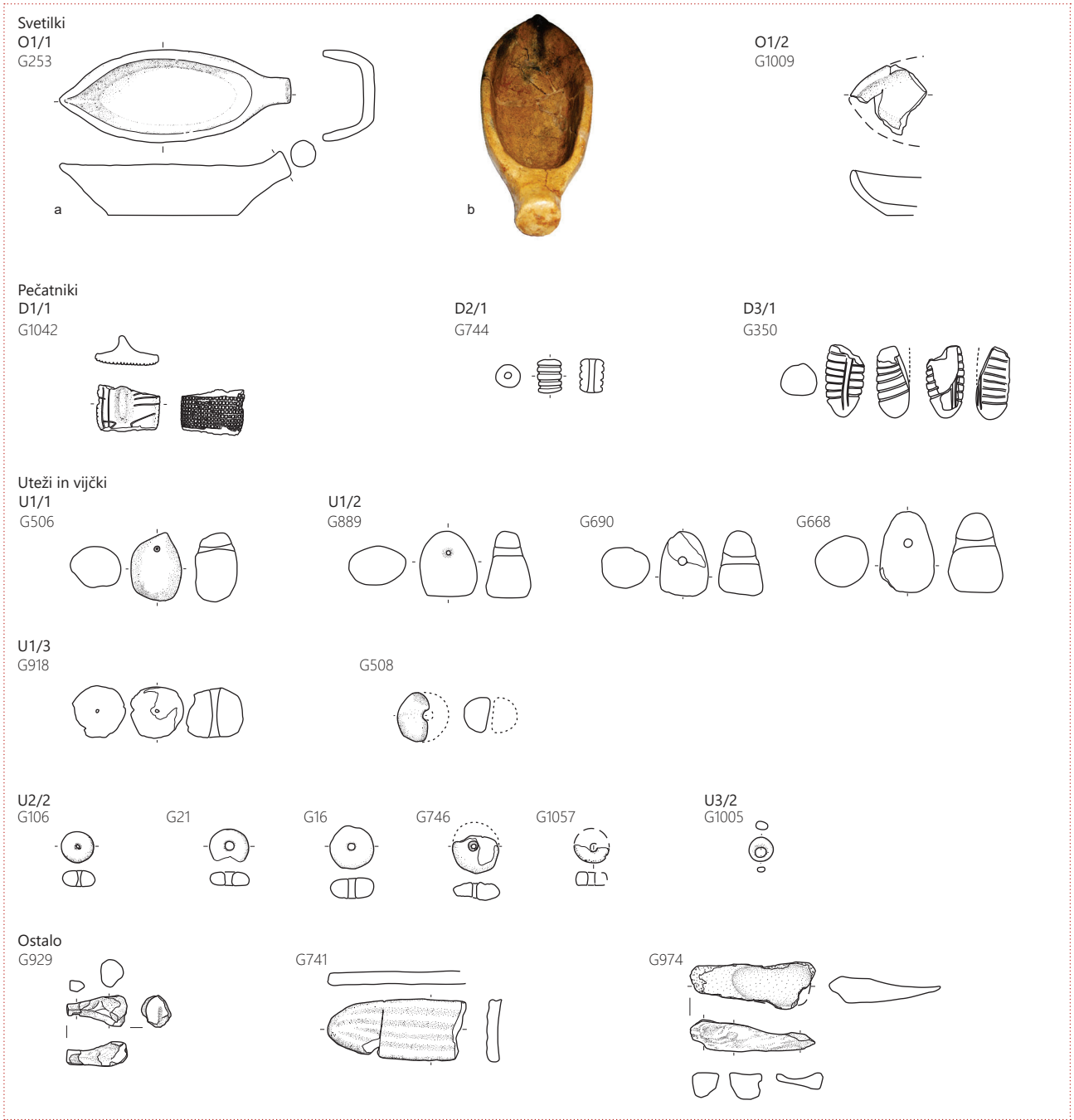

69 Zgornje Radvanje, naselje iz zgodnje bakrene dobe. Svetilki, pečatniki, uteži, vijčki in ostale keramične najdbe. Merilo 1 : 8.

horizonta keramike z brazdastim vrezom (Velušček 2011a). Nekoliko drugačna sta valjasti pečatnik iz lasinjske jame iz bližnjih Hoč (Kramberger 2020a, t. 16: 9) in valjasti pečatnik iz Notranjih Goric, najden med izkopavanji W. Schmida (Harej 1976, 104, t. 4: 10). Datacija slednjega je negotova, saj je naselbina v Notranjih Goricah po mnenju raziskovalcev najverjetneje večfazna oziroma gre za več naselbin iz časa po lasinjski kulturi (horizonti Ljubljansko barje III–V in VII). Potemtakem bi bil pečatnik iz Notranjih Goric mlajši, vendar podobnih pečatnikov z najdišč 4. in 3. tisočletja na Slovenskem ne poznamo (Parzinger 1984, sl. 7, t. 4).

Glede datacije cilindričnih pečatnikov s slovenskih najdišč se lahko, kot se zdi, v tem trenutku opremo predvsem na primerke z najdišča Zgornje Radvanje, Hoč – Orglarske delavnice, Moverne vasi in Graca pri Selih pri Zajčjem Vrhu. V Moverni vasi so uvrščeni v 6. poselitveno fazo, opredeljeno v zaključno fazo poznega neolitika in datirano v drugo polovico 44. in 43. stoletja pr. n. št. (Sraka 2014, sl. 3). V Zgornjem Radvanju je bil pečatnik, kot že rečeno, najden v jami z značilno lasinjsko lončenino, zato njegova datacija ni sporna (v objektu 16; SE 929). Z Graca pa izvira fragmentiran valjast pečatnik, okrašen v ohranjenem delu s sedmimi vrezi, najden v plasti z menda homogenim poznoneolitskim keramičnim gradivom (sonda 1; plast 2), ki je primerljiv s tistim iz 6. poselitvene faze v Moverni vasi (Pavlin 2006, 213, najdba št. 55).

Čeprav so najdišča cilindričnih pečatnikov z območja Slovenije v objavah kulturno različno opredeljena, menimo, da so – z izjemo Notranjih Goric – njihovi keramični zbiri dokaj primerljivi in verjetno približno sočasni. Datiramo jih lahko v drugo polovico 5. tisočletja pr. n. št., glede na datacije iz Moverne vasi (Sraka 2012; Sraka 2014) in najdišča Zgornje Radvanje (**sl. 105**) morda v drugo polovico 44. in 43. stoletja pr. n. št., čeprav ne moremo izključiti možnosti, da bi lahko bili pečatniki iz Drulovke in Spahe, kjer se mešajo najdbe pozne savske skupine in lasinjske kulture, še iz 45. stoletja pr. n. št. Zanesljivo pa cilindričnih pečatnikov ni na najdiščih savske skupine iz prve polovice 5. tisočletja, kot so Resnikov prekop, Čatež – Sredno polje, Dragomelj in 2. poselitvena faza v Moverni vasi (Kramberger 2014a, 248–253, sl. 35, 260; Ravnik, Tica 2018, 77, sl. 123–124; Kramberger 2020a; Kramberger 2020b).

Med pečatnike smo pogojno opredelili odlomek okrašenega keramičnega predmeta v obliki falusa, ki je bil odkrit v plasti SE 232 v Zgornjem Radvanju, D3/1 (**G350**). Primerljivih najdb v jugovzhodnem predalpskem prostoru in Karpatskem bazenu še ne poznamo. Sorodno okrašeni predmeti, ki so opredeljeni kot pečatniki, so bili odkriti v jamskih najdiščih v severni Italiji, v jamah Pescale pr Modeni in Caverna delle Arene Candide (Cornaggia Castiglioni 1956, t. 9: 3–4, t. 10: 3).

Keramične uteži (sl. 69)

Keramične uteži so služile pri tkanju blaga. Na naselju v Radvanju je bilo skupaj odkritih kar 25 primerkov. Dve uteži sta bili odkriti v poglobitvi objekta 9, SE 553 (**G506, G508**), dve ob objektu 9, v jamah SE 567/568, SE 551/552 (**G525, G528**), ostanki najmanj 12 različnih uteži v objektu 19 (jami SE 851/873/852) (**G850–G861**), štiri v objektu 20 (**G889, G917–G919**), sedem v jami SE 909/910 (**G687–G693**), ena v jami SE 991/985/986 (**G756**) in ena v jami SE 431/432 (**G86**). Vse uteži so bile verjetno slabo žgane, saj so izrazito mehke, kar naj bi bilo splošno značilno za uteži z lasinjskih najdišč (Grabundžija 2018, 271).

Posebej zanimiva je kvadratna jama (SE 851/873/852), v kateri je bilo najmanj dvanajst uteži. Jamo interpretiramo kot poglobljena tla majhnega objekta (objekt 19), pri čemer bi lahko jame za stojke, odkrite v njej, bile od konstrukcije statev. Rekonstrukcija hiše in statev je predlagana na podlagi razporeditve jam za stojke, velikosti, globine in oblike jame (**sl. 42**).

Uteži, odkrite na lasinjskem naselju v Radvanju, je mogoče razdeliti na dva tipa: uteži okrogle oblike, U1/3 (**G918, G508**), in uteži podolgovate oblike, ki so v preseku ovalne oblike, U1/1 (**G506**), ali v obliki trapeza, U1/2 (**G889, G690, G668**). Prevladujejo podolgovate uteži, pomembno pa je tudi, da sta bili uteži okrogle oblike (**G918, G508**) odkriti skupaj s podolgovatimi utežmi (**G506, G917**), zato bi lahko bile predstavljene oblikovne razlike funkcionalno pogojene.

Vijčki (sl. 69)

Vijčki so se v prazgodovini, nasajeni na lesen držaj, uporabljali kot uteži za povečanje in vzdrževanje hitrosti pri predenju vlaken v niti (npr. Grabundžija 2018, 268, sl. 5). Poudariti velja, da se na lasinjskem naselju v Zgornjem Radvanju ne pojavljajo skupaj z utežmi, kar bi pomenilo, da sta predilstvo in tkalstvo potekala v ločenih prostorih.

Keramični vijčki iz lasinjskega naselja so diskaste oblike, U2/2. Na naselju je bilo odkritih vsega pet primerkov, dva sta se nahajala v objektu 1 (**G16, G21**), po eden v objektu 4 (**G106**) in plasti SE 929 (**G746**) ter v paleostrugi SE 166/167 (**G1057**). Kot vijčki bi se lahko uporabljali tudi manjši keramični predmet okrogle oblike in ovalnega preseka iz lasinjske jame SE 804/805 (U3/2, **G1005**) in prevrtani odlomki ostenj posod (npr. **G284, G360**). Bikonično vretence, ki je bilo odkrito v naplavinski plasti SE 232 = SE 334 = SE 352 (**G372**), je glede na fakturo in obliko verjetno mlajše (prim. z **G1074–G1077**).

Ostale keramične najdbe (sl. 69)

Med ostalimi keramičnimi najdbami velja omeniti masivni predmet s polnim držajem iz jame SE 1498/1499, morda del ročaja ali držaja kakšnega večjega predmeta (**G929**), ploščati ovalni keramični predmet iz plasti SE 929 (**G741**; pokrov ali podstavek?) ter ovalno oblikovan keramični predmet z utorom iz jame SE 1407 = SE 1419 (**G974**).

Še posebej zanimiv je ovalni predmet iz jame SE 1407 = SE 1419 (**G974**), ki je imel na eni strani izrazito neravno površino, tako da je videti, kot da je bil ta del nekam vstavljen (v tla ali glino?), površina z utorom na drugi strani pa je bila skrbno izdelana. Utor je ovalno-trikotne oblike, vel. 9,5 × 4,8 × 0,6 cm, in spominja po obliki in velikosti na ploščate bakrene sekire/ingote, ki so pri nas in na Balkanu poznani kot depojske najdbe iz konca 5. in 4. tisočletja pr. n. št.[55] Vendar na površini utora predmeta ni sledov litine, pa tudi analize površja utora ne več mestih z metodo XRF niso pokazale sledov bakra.[56] Najdba torej ni bila v stiku z bakrom, kar pomeni, da predmet verjetno ni bil uporabljen kot kalup.

Motivi okrasa (sl. 70)

Okoli 25 % vseh analiziranih odlomkov keramike z lasinjskega naselja v Radvanju je bilo pred žganjem okrašenih (Kramberger 2014a, sl. 30). Okras je bil narejen na različne načine: z lepljenjem ali modeliranjem različno oblikovanih plastičnih izboklin oziroma bunčic (A), z vtiskovanjem paličice ali konice prsta (B), z vrezovanjem oz. s potegi konice paličici podobnega ali glavniku podobnega orodja po površini predmeta (B) in v kombinaciji z različnimi načini okraševanja (D, E, F); morda pa so tudi bunčice pri keramičnih zajemalkah (npr. **G450, G665, G825**) in izlivih na skledah in skodelah (npr. **G69, G601**) ter narebreni ročaji pri loncih in vrčih (**G4, G214, G817, G896**) služili za polepšanje posod (**sl. 70**).

Z okrasom se pojavljajo lonci (npr. **G53, G82, G499**), steklenicam podobne posode (npr. **G169, G234**), vrči (npr. **G33, G38, G124**), sklede na nogah (noge: npr. **G400, G413, G558**; njihovi recipienti: npr. **G183, G487, G509**), skodele (npr. **G48, G166, G205**), sklede (**G922, G175, G1038**), skodelica (**G595**), miniaturna steklenička (**G1040**) in pečatnik (**G1042**). Največ posod je bila okrašenih z vrezi (49 %), precej tudi z aplikami (25 %), vtisnjenimi jamicami (14 %) in v kombinaciji z vrezi in vtisnjenimi jamicami (10 %), manj pa v kombinacijah aplik in vtisnjenih jamic (0,6 %) ter aplik in vrezov (2 %) (Kramberger 2014a, sl. 31). Glede na način okraševanja in izvedbo okrasa ločimo 10 različnih plastičnih motivov (A02, A08–A10, A12–A16), 13 motivov, narejenih z vtiskovanjem (B01, B03–B05, B08, B09, B12, B16, B17, B19, B21, B22, B23), 19 z vrezovanjem (C01, C03–C05, C07–C17, C19–C22), 5 v kombinaciji vrezovanja in apliciranja (D04, D07–D09, D12), 4 v kombinaciji vrezovanja in apliciranja (E02–E05), 17 v kombinaciji vrezovanja in vtiskovanja (F01, F03–F05, F11, F12, F14–F19, F22, F23, F26, F27, F29) in enega, ki je bil narejen v kombinaciji apliciranja, vtiskovanja in vrezovanja (G02; **G174**).[57]

Vrči in lonci so bili večinoma okrašeni na ramenu, redkeje na vratu (npr. **G146, G164, G239–G244**), v enem primeru pa je bil okrašen spodnji del posode (**G568**; **sl. 70**: C21). Najpogostejši okras predstavljajo snopi navpičnih ali rahlo poševnih vrezov (npr. **G82, G124, G137**; **sl. 70**: C01–C03, C05); ti so bili večkrat narejeni v kombinaciji z enim ali dvema vodoravnima vrezoma v zgornjem delu ramen (npr. **G38, G165, G218**; **sl. 70**: C07–C09, C12–C14) ali na istem mestu z enim ali več vodoravnimi nizi vtisnjenih jamic (npr. **G238, G326, G880**; **sl. 70**: F01–F04). V nekaterih primerih so bili vmesni prostori med snopi vrezov v spodnjem (npr. **G237, G303**; **sl. 70**: F05, F14) ali zgornjem delu ramen deloma zapolnjeni z vtisnjenimi jamicami (npr. **G406, G464, G944**, **sl. 70**: F11, F12, F16–F18) ali pa so vtisnjene jamice zapolnjevale celotno površino med vrezi (**G890**; **sl. 70**: F19).

Relativno pogosto so bili lonci okrašeni tudi z vodoravnima nizoma vtisnjenih jamic na ramenih (npr. **G551, G555, G619, G633, G761**; **sl. 70**: B03, B04), z vtisnjenimi jamicami na najširšem obodu (npr. **G18, G698, G966**; **sl. 70**: B01), s snopi vodoravnih vrezov (npr. **G53, G242–G245, G620**; **sl. 70**: C16, C17) in s snopom vodoravnih vrezov ter s snopi navpičnih/rahlo poševnih vrezov v cik-caku pod njimi (npr. **G127, G239–G241**; **sl. 70**: C19). Med pogoste motive okrasa spadajo še snopi vtisnjenih jamic v cik-caku (**G167, G177, G348**; **sl. 70**: B17), podoben okras, za katerega so značilni snopi vtisnjenih jamic v spodnjem delu ramen in v zgornjem delu ramen vodoravni vrez (**G88, G112, G613**; **sl. 70**: F27), ter motivi, narejeni z vtiskovanjem z različnimi orodji, kjer

55 Gre za sekire, ki po obliki spominjajo na kamnite trapezne sekire oz. dleta. Irena Šinkovec jih na podlagi podobnih, a večjih sekir z Ljubljanskega barja uvršča v pozno bakreno dobo (Šinkovec 1996, 131), a so dobro primerljive tudi najdbe z najdišč v jugovzhodni Evropi, ki so datirane med koncem 5. in 4. tisočletjem pr. n. št. (Šljivar 2006, 99, sl. 12; Antonović 2009, 170–171, sl. 4: 11, 12).

56 Analize je opravil Zoran Milić iz NMS, za kar se mu na tem mestu iskreno zahvaljujem.

57 Tudi tipološka razdelitev motivov okrasa je podrobneje predstavljena v doktorski disertaciji (Kramberger 2014b, 214–226), in ker je bila izdelana skupaj za pet najdišč iz poznega neolitika in zgodnje bakrene dobe velja enako kot pri keramičnih oblikah, namreč da nekateri tipi na najdišču Zgornje Radvanje niso prisotni, zato jih tukaj ne predstavljamo.

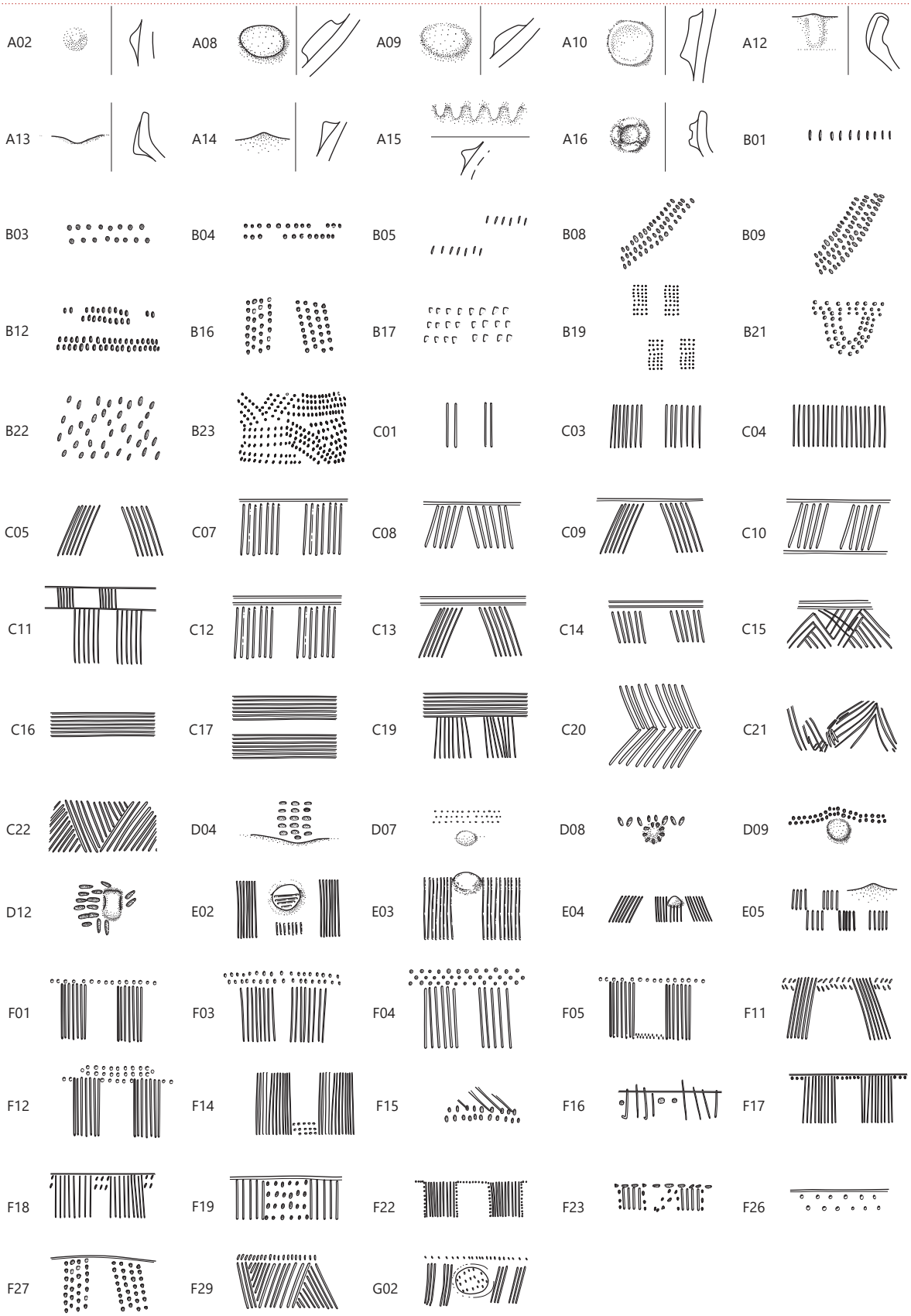

70 Zgornje Radvanje, naselje iz zgodnje bakrene dobe. Motivi okrasa. A – aplike, B – vtisnjene jamice, C – vrezi, D – vtisnjene jamice v kombinaciji z aplikami, E – vrezi v kombinaciji z aplikami, F – vrezi v kombinaciji z vtisnjenimi jamicami, G – vrezi v kombinacijami z vtisnjenimi jamicami in aplikami.

vtisnjene jamice prekrivajo celotno površino ramen (**G670, G811, G891**; **sl. 70**: B22, B23). Posebej velja omeniti še motiv smrekove vejice, ki se pojavlja na dveh loncih (**G893, G945**; **sl. 70**: C20), stožčasto apliko (**G343**; **sl. 70**: A02), motiv dveh vodoravnih nizov vtisnjenih jamic in vodoravnega vreza nad njimi (**G248, G611**; **sl. 70**: F26), motive vodoravnih nizov vtisnjenih jamic v kombinaciji z apliko (**G428, G496, G897**; **sl. 70**: D07–D09) in snope šrafiranih trikotnikov, narejenih z izmenjujočimi se vrezi (**G443, G564**). Snopi šrafiranih trikotnikov, narejenih z izmenjujočimi se vrezi, se pojavljajo tudi na dveh vrčih, ki sta bila odkrita v jami SE 213 (**G29, G33**; **sl. 70**: C22, F29). Eden od vrčev iz objekta 22 in eden iz objekta 20 pa sta bila okrašena na ramenih s snopi vrezov, ki jih obrobljajo vtisnjene jamice (**G912, G1025**; **sl. 70**: F22, F23).

Drugačen okras je na loncih in vrčih prisoten le izjemoma. V teh primerih gre za majhna odstopanja v primerjavi z že predstavljenim okrasom (npr. **G164, G341, G568, G573**; **sl. 70**: C10, C11, C21, B12, F26) ali pa so odlomki tako majhni, da ne omogočajo popolne slike o videzu okrasa (npr. **G622, G806, G1024**; **sl. 70**: C15, D12, F15).

Aplike so značilne predvsem za sklede na nogah (viseče jezičaste aplike – npr. **G14, G65, G101**; **sl. 70**: A13), sklede in skodele (npr. **G205, G764, G1038**; **sl. 70**: A10, A12, A16), steklenicam podobne posode (**G169, G770**; **sl. 70**: A02, A08) in vrče. Večkrat se pojavljajo aplike na teh posodah tudi v kombinaciji s snopi vrezov in/ali nizi vtisnjenih jamic (**G166, G234, G755**; **sl. 70**: E02–E05), ena skodela pa je bila okrašena v kombinaciji z apliko, snopi vrezov in vtisnjenimi jamicami pod ustjem ter na apliki (**G174**; **sl. 70**: G02).

Zgornji del skled na nogah je bil, kot že rečeno, običajno okrašen le s štirimi visečimi jezičastimi aplikami (npr. **G14, G487, G558**, **sl. 70**: A13). Ena skleda je imela dodatno vtisnjene jamice nad visečimi jezičastami aplikami (**565**; **sl. 70**: D04), druga vreza (**G956**). Votle noge skled pa so bile pogosto okrašene z vtisnjenimi jamicami v različnih motivih (npr. **G400, G413, G558, G907, G937, G999**; **sl. 70**: B03, B08, B09, B19, B21). Posebej umetelno je okrašena tista iz objekta 6 in jame SE 577/578: s tremi vodoravnimi nizi vtisnjenih jamic na vrhu noge, pod njimi z visečimi girlandami, narejenimi z nizi vtisnjenih jamic (**G413**; **sl. 70**: B21).

Ena od skodel iz objekta 5 je bila okrašena z apliko v obliki rožice (**G205**). Gre za okras, ki ga poznamo na skledah v sopotski kulturi in v proto-lengyelskem horizontu na Slovaškem (Březinová 1999, t. 3: 2; Kalicz *et al.* 2007, sl. 3: 18). Vendar se, kot kažeta skodela z najdišča Zgornje Radvanje in aplika iz zemljanke II v bližnjih Hočah – Orglarski delavnici (Kramberger 2020a, t. 13: 5), podoben ornament pojavlja tudi v lasinjski kulturi v Podravju.

Motivom okrasa, narejenim z vrezovanjem in vtiskovanjem na posodah v Radvanju, najdemo analogije predvsem na lasinjskih najdiščih v Podravju, v Dravinjskih goricah, v jugovzhodni Sloveniji, na Gorenjskem in na Raababergu pri Grazu, pri čemer gre tudi za enako oblikovane posode. Na posodah z lasinjskih najdišč v Prekmurju in na Madžarskem pa prevladuje motiv neprekinjenih, izmenjujočih se šrafiranih vrezanih trikotnikov (**G443, G564, G29, G33**)[58] in/ali snopi vrezov, ki jih obrobljajo vtisnjene jamice (**G12, G1025**),[59] redkeje so tam posode okrašene s snopi vodoravnih ali navpičnih ali rahlo poševnih vrezov na ramenih (npr. **G82, G124, G137**), in v kombinaciji z vodoravnim žlebom (npr. **G38, G165, G218**) ali vtisnjenimi jamicami na prehodu v vrat (npr. **G238, G326, G880**).[60]

5.3 Sklep

Naselje iz zgodnje bakrene dobe v Radvanju se nahaja na ravnini pod Pohorjem ob Radvanjskem potoku in pripada lasinjski kulturi. S svojo lego spada med nižinske naselbine. Krožna razporeditev stavb okoli osrednjega dela – dvorišča ali trga – je novost ne le v slovenskem, ampak tudi v širšem srednjeevropskem prostoru v času lasinjske kulture zgodnje bakrene dobe. Ugotovljeno je bilo, da se pojavljajo v naselju skupaj, eden ob drugem različni tipi stavb s poglobljenimi tlemi in take brez poglobljenih tal, pri čemer je mogoče posameznim tipom objektov s poglobljenimi tlemi, tj. zemljankam (trapezoidna hiša in manjši pomožni objekti), najti vzporednice tako na najdiščih v Podravju in Dravinjskih goricah kot tudi v Prekmurju in na zahodnem Madžarskem, dvoprostorni pravokotni hiši (objektu 27) pa predvsem v lasinjskih naseljih na severnem Hrvaškem in Madžarskem, kjer predstavljajo osnovni stavbni tip v lasinjski kulturi. V okolici stavb so bile odkrite srednje velike jame ovalnega in okroglega tlorisa in nekaj večjih jam, ki so povezane z različnimi

58 Npr. Popava 1 pri Lipovcih (Šavel, Karo 2012, G90, G123, G153, G285, G287, G362, G372, G591, G670, G800, G803, G808, G809 itd.); Sormás (Straub 2006, t. 5: 1, 3, t. 7: 9, t. 10: 1-6, t. 12: 1-2); Zalavár-Basasziget (Virág 2005, sl. 2: 3–5, sl. 3: 1–3, sl. 5: 2, 4, 5, 7, 9, 15, 17), Zalaegerszeg-Andráshida (Horváth 2002, sl. 1: 10, 12, sl. 2: 9, 14, 19, sl. 5: 9), Dobri-Alsó-mező (Horváth, Simon 2004, sl. 2: 12, sl. 8: 13, sl. 9: 5, sl. 21: 2, sl. 22: 2).

59 Npr. Popava 1 pri Lipovcih (Šavel, Karo 2012, G161, G308, G363, G447, G454, G594, G627, G801, itd.); Dobri-Alsó-mező (Horváth, Simon 2004, sl. 14: 10, sl. 16: 6, sl. 17: 4, 8, sl. 20: 11–13).

60 Npr. Kalinovnjek pri Turnišču (Kerman 2013, najdba št. 248), Popava 1 pri Lipovcih (Šavel, Karo 2012, G432), Bukovnica (Šavel 1992, t. 10: 1, 5).

vsakodnevnimi dejavnostmi v bakrenodobnem naselju. Nekatere so morda služile kot peči (npr. SE 909/910), druge kot vodni zbiralniki (SE 577/578, SE 603/604), tretje za hrambene posode (npr. SE 238/239) ali kot odpadne jame, nekaj pa morda kot jame za pridobivanje glinene ilovice, ki so jo uporabljali pri gradnji hiš (npr. SE 715 in ostali jarki).

Peterokotne in šesterokotne hiše, grajene na način gradnje s stojkami, so bile v Radvanju odkrite prvič. Zgoščene so bile v prvem krogu naselja (objekti 32–34), ena (objekt 8) pa se je morda nahajala v drugem krogu naselja, vendar je imela v nasprotju s tistimi v prvem krogu naselja poglobljena tla. Kot prvič so v naselju lasinjske kulture odkriti tudi manjši objekti kvadratnega tlorisa – morda kašče, ki so bili razporejeni v in okoli velike jame, verjetno naravne kotanje (SE 787), v drugem krogu naselja (objekti 12–15, 37 in 38).

Prostorska organiziranost bakrenodobnega naselja se kaže ne le v njeni krožni razporeditvi stavb, ki bi lahko odražala enkratni gradbeni načrt, ampak tudi v razporeditvi različnih tipov hiš, manjših objektov in drugih jam znotraj naselja. Hiše brez poglobljenih jam so prevladovale v prvem krogu naselja, vodna zbiralnika sta bila eden ob drugem med prvim in drugim krogom stavb v naselju, jame, ki jih razlagamo kot peči, so se nahajale, oddaljene od stavb, v dveh skupinah med tretjim in četrtim krogom stavb v naselju (dve med prvim in drugim krogom), domnevne kašče pa so bile, kot že rečeno, odkrite skupaj, v posebnem predelu v drugem krogu naselja (kotanji).

Lončenina kaže oblike in okras, značilne za lasinjsko kulturo. Povezave so predvsem s sočasnim najdišči v Podravju in Dravinjskih goricah, na Dolenjskem in Gorenjskem, kar kažejo predvsem lonci s konkavnimi spodnjimi deli, rameni in cilindričnimi vratovi, lonci z nizkimi rameni in dolgimi usločenimi vratovi, lonci s konkavnim spodnjim delom in dolgimi usločenimi vratovi, vrči z nizkimi rameni in dolgimi usločenimi vratovi ter seveda motivi okrasa na teh posodah: snopi navpičnih vrezov v kombinaciji z vodoravnimi vrezi in vodoravnimi nizi vtisnjenih jamic. Skupne točke so tudi s keramičnim repertoarjem iz Raababerga, medtem ko je v primerjavi s sočasnimi najdišči v Prekmurju in na Madžarskem manj skupnih točk v keramičnih oblikah in okrasu (prim. s Kramberger 2020a, 94–95).

Najstarejše elemente v keramičnem repertoarju z najdišča Zgornje Radvanje predstavljajo lonci z okrašenimi cilindričnimi vratovi (npr. **G53, G164, G239–G244**) in lonci s konkavnimi spodnjimi deli in dolgimi usločenimi vratovi (npr. **G112, G248, G1041**). Te najdbe imajo primerjave v najdiščih mlajše faze savske skupine lengyelske kulture na Gorenjskem, Dolenjskem, v Beli krajini in Pokolpju; lonca **G248, G611** morda tudi v kulturi Seče na severnem Hrvaškem. V to skupino najdb spadajo tudi polna noga z votlim zaključkom (**G429**) in verjetno votle noge s cilindričnim zgornjim delom (**G155, G907, G981**). Vendar najstarejših elementov z najdišča Zgornje Radvanje ne gre razumeti kot pokazatelje obljudenosti naselja v času savske skupine lengyelske kulture, temveč kot lončarsko tradicijo iz mlajše faze te kulture, ki je za stopnjo starejša od najdišča Zgornje Radvanje in zgodnejše lasinjske kulture (npr. Kramberger 2014a; Kramberger 2020a; Kramberger 2020b).

6 Poselitev v mlajši železni dobi in prazgodovinska grobova

Ravnica na območju velikega krožišča v Radvanju je bila po koncu naselja iz zgodnje bakrene dobe znova poseljena v mlajši železni dobi, tj. 4000 let kasneje, takrat ali enkrat prej pa je na tem območju pokopala v grobova z žarama sežgane kosti dveh umrlih oseb neka skupnost (**sl. 71**).[61]

6.1 Naselbinske ostaline

Ostaline naselja iz mlajše železne dobe predstavljajo štiri pravokotne jame z jamami za stojke in kurišče (SE 380/381) v severovzhodnem delu osrednjega izkopnega polja. Že na prvi pogled se kaže drugačen tip naselja, saj so bile jame, ki predstavljajo nedvomno sledove manjših bivališč s poglobljenimi tlemi (t. i. zemljanke), med seboj oddaljene med 10,5 in 24 m. Razpršenost objektov nakazuje nestrjeno poselitev, verjetno ruralnega tipa.

Dve zemljanki iz mlajše železne dobe sta bili usmerjeni v smeri zahod–vzhod (24 in 39), drugi dve v smeri severozahod–jugovzhod (23 in 25). Stavbe so bile dokaj standardizirane. Osrednji del predstavlja srednje velika jama, pravokotnega (vel. približno 4 × 2,5 m) ali skoraj kvadratnega tlorisa (vel. 4,2 × 3,9 m) z zaobljenimi robovi, ki je nastala zaradi poglobitve tal v glineno-ilovnato geološko podlago. Jame so bile globoke med 0,32 in 0,36 m, le jama SE 96/97 je bila plitvejša (0,12 m).

Najmanj jam za stojke je imel objekt 25, ki je bil nekoliko plitvejši (SE 96/97) in je imel tudi ognjišče (SE 158/159). Imel je le eno jamo za stojko (SE 107/108),[62] ki je bila odkrita ob krajši jugozahodni stranici jame in je bila približno enako oddaljena od obeh robov.

Konstrukcije ostalih stavb nakazujejo večje število jam za stojke, ki so se nahajale ob robovih jam na njihovi notranji strani (objekti 23, 24 in 39). To bi lahko pomenilo, da so bile zgrajene na način gradnje s stojkami, vendar se tudi pri teh objektih število jam za stojke razlikuje. Največ, 14, jih je bilo odkritih znotraj jame SE 1025/1026 (objekt 39), ob kateri je bilo kurišče (SE 380/381). Znotraj jame SE 314/315 (objekt 23) je bilo 10 jam za stojke, ena ob robu jame na zunanji strani. Jama SE 540/541 (objekt 24) pa je imela 9 jam za stojke.

Objekt 23, ki je bil povsem enako usmerjen kot objekt 25, je bil, kot že rečeno, edini kvadratnega tlorisa. Ta objekt je bil odkrit v skrajnem severnem delu izkopnega polja, ob njem pa so se nahajale srednje velika pravokotna jama (SE 249), ki je bila vzporedna z objektom, in dve jami za stojki (SE 259, SE 261). Objekt 23 se od drugih razlikuje tudi po tem, da je imela jama na približno polovici severozahodnega roba dodatno razširitev (nekakšno polico), ki bi lahko predstavljala ostanke vhoda v stavbo. Objekta 24 in 39, ki sta se nahajala južno od objekta 23, sta bila podobna objektu 23, le brez police, pravokotnega tlorisa in nekoliko drugače usmerjena: zahod–vzhod.

Drobci ožgane ilovice in oglja, ki so bili razpršeni v zasutjih jam, dopuščajo domnevo, da so bile stene bivališč zamazane z ilovico, vendar večjih zgostitev ožgane ilovice kot pri stavbah iz zgodnjega eneolitika v objektih iz mlajše železne dobe ni bilo odkritih. Strehe stavb so bile verjetno dvokapne, vsaj v primeru objektov 23 in 39 pa bi lahko domnevali tudi, da je potekala slemenska lega vzporedno z daljšo stranico jame. V obeh primerih se namreč nahajata ob obeh krajših stranicah dve jami za stojki, ki sta bili vzporedni in približno enako oddaljeni od vogalov.

Tudi doslej znane jame iz drugih najdišč mlajše železne dobe v severovzhodni Sloveniji, ki jih razlagajo kot sledove stavb, so bile pravokotnega tlorisa, vendar brez jam za stojke, ali pa je bilo jam za stojke manj – dve do štiri: npr. Kotare – Krogi pri Murski Soboti (Kerman 2011d, 32–33, 45–47), Kotare – Baza pri Murski Soboti (Kerman 2011a, sl. 2; Kerman 2011b, 41–42, 95), Nova tabla (Guštin *et al.* 2017, 83–85, 100; Pavlovič 2011, sl. 2–5). Te objekte bi lahko primerjali z objektom 25 v Radvanju. Zlasti primerljiva je zemljanka (SE 100) na najdišču Kotare – Krogi pri Murski Soboti, ki je imela prav tako ognjišče (Kerman 2011d, 47, zemljanka SE 100). Mlajši železnodobni pravokotni stavbi v Radvanju (objekta 24 in 39) ter kvadratni objekt 23 s polico, v katerih je bilo večje število jam za stojke, pa doslej na prekmurskih najdiščih

61 Grobova sta bila slabo ohranjena, zato ne omogočata podrobnejše datacije. Od ene žare je ohranjeno le dno (**G1063**), od druge fragmenti ostenja (ni risano).

62 Druga jama znotraj objekta je iz zgodnjega eneolitika (SE 188/189), saj se je nahajala pod ognjiščem (SE 158/159) in je bila vzporedna z ostalimi jamami za stojke v severni stranici zgodnjeeneolitskega objekta 27.

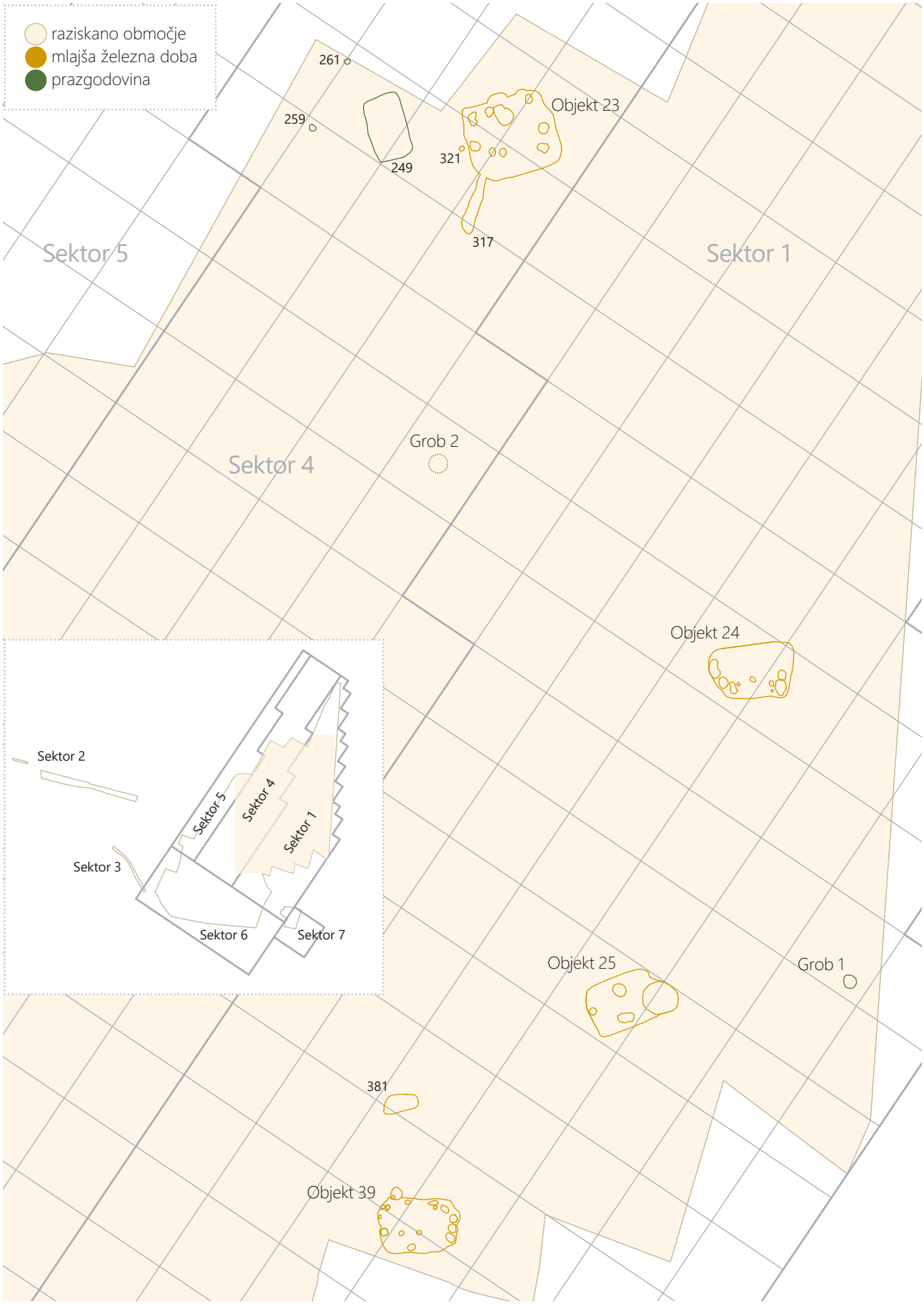

71 Naselje iz mlajše železne dobe in prazgodovinska grobova. Merilo 1 : 250.

nimajo povsem ustreznih primerjav. Za kvadratne objekte z večjim številom jam za stojke ob robovih so primerjave na naselju Ordacsehi-Csereföld na Madžarskem, kjer so imeli nekateri prav takšno stopnico kot objekt 23 (Gallina *et al.* 2007, sl. 188, sl. 189; Gallina, Lőrinc 2017, sl. 8 – zgoraj, sl. 10, 11). Na istem naselju je bil odkrit tudi pravokotni objekt z eno jamo za stojko in ognjiščem (prim. objekt 25 z Gallina *et al.* 2007, sl. 191). Podobni objekti kvadratnega in/ali pravokotnega tlorisa z večjim številom jam za stojke so poznani tudi z naselij Balatonmagyaród – Kányavár, Sajópetri – Hosszú-dűlő, in Ráckeresztúr – Malontai út na Madžarskem (Horváth 1987, sl. 5: 4; Czajlik *et al.* 2015, sl. 4, 7; Tankó, Timár 2019, sl. 1C, sl. 2C, sl. 5A; Timár 2016, sl. 8, sl. 11: 5) ter Nitra – Sindolka na Slovaškem (Timár 2016, sl. 11: 7). Na istih naseljih in na nekaterih drugih pa se pojavljajo tudi zemljanke, ki se kažejo kot pravokotne jame z le dvema jamama za stojki ob krajših stranicah: Balatonmagyaród – Homoki dűlő, Balatonmagyaród — Kiskányavár, Garabonc — Öfalu, Hahót — Tsz major, Ordacsehi – Csereföld, Polgár, Balatonmagyaród – Kányavár, Nitra – Sindolka (Horváth 1987, sl. 3: 1, 2, 5, sl. 5: 3, 5, sl. 7; Gallina *et al.* 2007, sl. 187: 1–3; Timár 2016, sl. 11: 2, 3, 6; Gallina, Lőrinc 2017, sl. 6, sl. 8 – spodaj).

Stavbe na bolje raziskanih strednjelatenskih naseljih Ordacsehi – Csereföld in Sajópetri – Hosszú-dűlő na Madžarskem so bile razporejene okoli praznega prostora, vendar brez striktnega reda in dokaj oddaljene ena od druge. Zelo podobno torej kot v Radvanju. Nekatera sočasna naselja v Avstriji, kot je Prellenkirchen (Karwowski 2010), pa se od teh najdišč razlikujejo, saj je bilo tam ob zemljankah odkrito približno enako število hiš, ki so bile grajene na način gradnje s stojkami (brez poglobljenih tal) (Timár 2016; Tankó, Timár 2019).

6.2 Keramične najdbe

Pri datiranju poselitve iz mlajše železne dobe se lahko upremo zlasti na odlomke keramike, ki so bili najdeni v zasipu kurišča in jamah oz. vkopih zemljank, deloma pa tudi na rezultate radiokarbonskega datiranja (**sl. 75**). Keramični odlomki so razmeroma maloštevilni. Največ lončenine je bilo odkrite v objektu 23, vsega šest tipološko značilnih kosov (**G1064–G1069**). V objektu 24 je bil odkrit en tipološko opredeljiv kos posode (**G1070**), dva v objektu 25 (**G1061, G1062**), en v zasutju kurišča SE 381 (**G1071**), štirje v objektu 39 (**G1074–G1077**), dva pa sta bila najdena v drugotni legi v bližini objekta 39, v plasti SE 370 (**G1072, G1073**), v katero sta bila vkopana objekt 39 in kurišče.

Večina latenske lončenine je bila izdelana na hitrem vretenu, prostoročno so bili izdelani le ena od skled iz objekta 23 (**G1066**), ena od dveh posod iz objekta 25 (**G1061**; druga posoda: **G1062**) ter vijčki (**G1074–G1077**). Zanimivo je, da v objektih 23, 24 (**G1070**), 25 in 30 manjkajo sodčasti lonci iz grafitne keramike, ki so sicer pogosti na najdiščih s konca srednjega in iz poznega latena. Edina odlomka takega lonca sta bila v letih 2007 in 2008 v Radvanju odkrita v sekundarni legi v rimski (**G1081**) in zgodnjesrednjeveški jami (**G1085**) in nista merodajna za datacijo stavb in poselitve iz mlajše železne dobe.

Sklede

Za datacijo poselitve so pomembne tri sklede z izvihanim robom ustja, ki so bile odkrite v jami SE 314/315 – objektu 23 (**G1064, G1065, G1068**) in morda v ognjišču v objektu 25 (**G1062**). Gre za pogosto obliko posod v mlajši železni dobi, v uporabi so bile že v Lt B stopnji, nato v stopnji Lt C in nazdanje v stopnji Lt D. Najzgodnejši primerki na Dravskem polju so poznani iz groba 4 v Srednici pri Ptuju (Kavur, Lubšina Tušek 2016, 49–72, sl. 14 in 23) in iz groba 2 v Orehovi vasi (Grahek 2015, 43, najdba št. 1094), ki sta datirana na konec faze Lt B. Obe posodi imata na notranji strani roba utor, podobno kot ena od skled iz objekta 23 na najdišču Zgornje Radvanje (**G1065**).

Naslednja skleda z izvihanim robom ustja iz objekta 23 v Radvanju je slabše ohranjena. Nad klekastim obodom je okrašena z vodoravnima vrezoma (**G1068**). Na enak način je okrašena že omenjena skleda iz groba 2 v Orehovi vasi (Grahek 2015, 43, najdba št. 1094), enako tudi skleda iz groba 6 v Srednici, ki je bil na osnovi primerjav za to skledo in steklenici podobno posodo datiran okvirno v širši časovni razpon Lt A do pozni Lt B, pa tudi skleda iz groba 7 na tem grobišču, ki je bil datiran v stopnjo Lt B1 (Lubšina Tušek, Kavur 2011, 40–43, sl. 7: 1, sl. 9: 1). Več podobno okrašenih skled z izvihanim robom ustja je bilo odkritih tudi na latenskem grobišču v Mannersdorfu v Avstriji, pri čemer je primerljiva zlasti tista iz groba 39, ki je bil datiran v stopnjo Lt B1, saj ima vreze tik nad klekastim obodom (Ramsl 2011, 201, t. 70: 3). Pri nas so podobne tudi nekatere sklede s konca srednjega in začetka poznega latena (Kerman 2011b, G1090).

Tretja skleda z izvihanim robom ustja iz objekta 23 je risarsko rekonstruirana v celotnem profilu. Je brez utora na ustju in tik nad klekastim obodom okrašena z vodoravnim vrezom (**G1064**). Tudi take sklede srečamo že v Lt B1 fazi, nato pa vse do stopnje Lt D, kar kažejo analize keramičnega gradiva z madžarskih naselbin in grobišč (Tankó 2016, sl. 2, t. 1–5: II.1.1.). Primerku z najdišča Zgornje Radvanje je blizu ena od skled z najdišča Ráckeresztúr, Lt. B2–C1 (Czajlik *et al.* 2015, sl. 6: 1), kjer so bile odkrite tudi, kot že rečeno, zelo podobne zemljanke (Czajlik *et al.* 2015, sl. 7). Na Dravskem polju so bile podobne odkrite v naseljih, ki so datirane na prehod iz

Lt C v Lt D fazo in v Lt D fazo: npr. Spodnja Hajdina (Tomanič Jevremov, Guštin 1996, 276–277, sl. 5: 4, sl. 6: 4), Ormož (Dular, Tomanič Jevremov 2009, 189–193, t. 9: 2–7, t. 13: 12), Poštela (Teržan 1990, 427, t. 51: 1). Podobne – z vrezom ali brez – so poznane tudi z bližnjih prekmurskih najdišč, ki so datirane na prehod iz Lt C v Lt D in v Lt D fazo: npr. Kotare – Baza pri Murski Soboti (Kerman 2011a, 45, 65–8; Kerman 2011b, G1088), Murska Sobota – Nova tabla (Guštin *et al.* 2017, 542–635, G1883, G1884, G2235 itd.) in Kotare – Krogi pri Murski Soboti (Kerman 2011d, 99, G369).

Poleg treh na vretenu narejenih skled z izvihanim robom ustja je bila v objektu 23 v Radvanju odkrita skleda prostoročne izdelave, ki je polkroglaste oblike, s poudarjenim prehodom v dno (**G1066**). Take sklede se pojavljajo na madžarskih naselbinah in grobiščih, ki so datirana od faze Lt B1 do Lt C2/D1. Odkrite so bile na naseljih Ménfőcsanak (Lt B1 – Lt B2/C1) in Ordacsehi (Lt B2 – Lt C1/ C2), na grobiščih Ludas in Sajópetri ter na naselbinah Sajópetri, Polgár 1, Mátraszőlős in Karcs v kontekstih stopenj Lt C2/D1 (Tankó 2016, t. 2.2.: I.2.1., t. 3.1.: I.2.1., t. 5: L1, t. 8, 9).

Steklenici podobna posoda

Odlomek zgornjega dela posode z ozkim vratom, vrezi na vratu in utorom na notranji strani iz objekta 23 v Zgornjem Radvanju (**G1067**) je bil verjetno del steklenici podobne posode (glej npr. Ramsl 2011, sl. 139, sl. 141–143). Posode s tako ozkimi vratovi so v severovzhodni Sloveniji poznane tako s konca zgodnjelatenskega obdobja, na kar kažejo posode iz groba 4 v Srednici (Kavur, Lubšina Tušek 2016, 52, sl. 14) in groba 2 v Orehovi vasi (Grahek 2015, 289, G1093), kot tudi iz prehoda iz srednjega v poznolatensko obdobje, kar kaže posoda iz groba 123 na Novi tabli (Guštin *et al.* 2017, 101, 102, 678–679, G2552). Na Madžarskem jo srečamo s podobnim ustjem v grobu 1140 na grobišču Ludas, Lt B2–C1 (Szabó *et al.* 2012, t. 48: 3).

Lonec

Edina tipološko opredeljiva posoda iz objekta 24 je na hitrem vretenu narejen lonec bikonične oblike z navpičnim odebeljenim ustjem, ki je na ramenih okrašen z vodoravnima vrezoma (**G1070**). Primerjamo ga lahko s podobnima iz madžarskih latenskih naselbin Ménfőcsanak in Ordacsehi (Tankó 2016, 168–170, t. 2.2.: II.3. – spodaj in t. 3.1.: II.3.5.). Naselje Ménfőcsanak je bilo na podlagi tipo-kronološke analize keramičnega gradiva opredeljeno v razpon Lt B1–B2/C1 (Tankó 2016, 168–170), kar pomeni, da je bilo sočasno z grobiščem Ludas, ki se nahaja okoli 500 m stran (Szabó, Tankó 2006, 339–341; Szabó *et al.* 2012), medtem ko je naselje Ordacsehi verjetno nastalo v času stopnje Lt B2 in je bilo zapuščeno v stopnji Lt C1 ali najkasneje Lt C2, pri čemer naj bi lonci omenjenega tipa predstavljali značilno obliko faz Lt B2 in C1 (Szöllősi 2014, sl. 11; Tankó 2016, 170, t. 8). V tem naselju so bile odkrite, kot že rečeno, tudi kvadratne zemljanke, ki so dobro primerljive z objektom 23 v Radvanju (Gallina *et al.* 2007, sl. 188, sl. 189; Gallina, Lőrinc 2017, sl. 8 – zgoraj, sl. 10, 11).

Vijčki

Keramični vijčki iz zemljanke 39 in plasti SE 370 ob zemljanki se od bakrenodobnih ločijo po fakturi in obliki. Za razliko od vijčkov iz zgodnje bakrene dobe so bikonične oblike in višji (**G1073–G1077**). Štirje so brez okrasa, eden pa je bil v zgornjem delu okrašen z vrezano valovnico in številnimi globoko vtisnjenimi majhnimi jamicami (**G1076**). Morda je iz mlajše železne dobe tudi bikonično vretence, ki je bilo odkrito v naplavinski plasti SE 232 = SE 334 = SE 352 (**G372**).

6.3 Sklep

Latenska poselitev na najdišču v Radvanju se je razprostirala v severni in zahodni polovici osrednjega izkopnega polja. Gre za sledove nestrjene poselitve, od katere so ohranjeni kurišče in sledovi štirih stavb, t. i. zemljank, vkopanih v zemljo, z značilnim štirioglatim tlorisom. Ugotavljamo, da se zemljanke med seboj razlikujejo. Eno je bilo pravokotnega tlorisa z ognjiščem in le eno jamo za stojko (objekt 25). Ta zemljanka ima primerjave na številnih latenskih naselbinah v Prekmurju, vendar tam zemljanke večinoma nimajo ognjišč ali pa je to slabše ohranjeno (Kerman 2011d, 47, zemljanka SE 100). Preostale so imele večje število jam za stojke, dve sta bili pravokotnega tlorisa (objekta 24 in 39), ena pa skoraj povsem kvadratnega s stopnico na severozahodni stranici, morda ostanki vhoda. Podobni tipi stavb so poznani iz naselij s konca zgodnjega latena in srednjega latena na Madžarskem in Slovaškem (npr. Gallina *et al.* 2007; Gallina, Lőrinc 2017; Timár 2016; Tankó, Timár 2019).

Maloštevilčni keramični repertoar iz objektov 23, 24, 25 in 39 v Radvanju predstavljajo večinoma oblike posod, ki so širšega razpona. Ožjega razpona sta morda le skleda z izvihanim robom ustja z utorom na notranji strani iz objekta 23 (**G1065**) in verjetno bikonični lonec iz objekta 24 (**G1070**), ki bi ju lahko na osnovi analogij – prve z bližnjimi grobovi v Srednici in Orehovi vasi in drugega na madžarskih latenskih naselbinah Ménfőcsanak in Ordacsehi – datirali v stopnjo Lt B2 oziroma Lt C1. Na podlagi teh posod in dejstva, da v naselbinskih jamah ni bilo odkritih nobenih izrazito pozno latenskih keramičnih oblik, lahko domnevamo, da je poselitev iz srednjelatenskega obdobja obdobja (Lt C1), morda pa sega še v Lt B2 stopnjo. To kaže tudi radiokarbonska datacija iz objekta 25 (**sl. 75**).

7 Poselitev v rimskem obdobju in v zgodnjem srednjem veku

Rimska in zgodnjesrednjeveška poselitev zajemata zahodni del najdišča (sek. 2). Ta predel zaznamujeta ornica in naplavina z zgodnjeeneolitsko keramiko (SE 90), v katero je bila vkopana večina objektov. Rimski in zgodnjesrednjeveški posegi v teren so se od geološke osnove ločili po temnejših lisah, ki pa so se razlikovale, zato jih je mogoče različno razlagati in tudi datirati. Med redkimi raziskanimi ostalinami iz rimskega obdobja so se ohranili sledovi treh lesenih objektov (objekti 28, 29 in 30) in slabo ohranjen temelj zidu (SE 75). Med omenjenim zidom in sledovi stavb, pa se je na istem nivoju in v enaki stratigrafski legi nahajala zgodnjesrednjeveška jama (objekt 40), ki je edina iz tega časa na najdišču.

7.1 Rimsko obdobje

Sledovi stavb in zidu (sl. 72)

Bine Kramberger

Sledove rimskodobnih lesenih objektov predstavljajo pravokotni jarki v obliki črke L, široki med 0,25 in 0,55 m, ki so bili zapolnjeni z ogljem. Domnevamo, da gre za sledove tramov lesenih stavb, zgrajenih na način gradnje z vodoravno položenimi bruni. Ker pa so se objekti širili izven izkopnega polja, ni nobeden od njih raziskan v celotnem obsegu. Objekt 28 je imel raziskano južno stranico, dolgo okoli 6,5 m, širil se je izven izkopnega polja v smeri proti severu. Objekt 29 se je prav tako širil proti severu, tako da smo raziskali le njegovo južno stranico, ki je bila velikosti okoli 4 m. Ta hiša je imela na vzhodni strani morda dodatno konstrukcijo zgrajeno na način gradnje s stojkami, saj so bile vzporedno z jarkom odkrite tri jame za stojke; na severni strani je imela morda ognjišče ali peč, vendar pa brez najdb in ob odsotnosti ^{14}C datacij časovna opredelitev ognjišča ali peči ni jasna.

Objekt 30 je bil odkrit jugovzhodno od objekta 29 in se je širil v južni profil sektorja, tako da je bila raziskana le njegova severna stranica. Bil je izrazito manjši od ostalih objektov, širok le okoli 1,65 m.

Jarki so vsebovali drobce oglja, ožganega hišnega ometa in nekaj odlomkov rimske keramike. Vsi tipološko opredeljivi kosi keramike so bili odkriti v jarku SE 146/147 oz. objektu 28 (**G1078–G1080, G1082**),[63] nekaj rimske lončenine, pa tudi na vrhu plasti SE 90, v katero so bili objekti vkopani (**G1083, G1084**) in (v drugotni legi) v zgodnjesrednjeveški jami (**G1092**). Pomembno je, da so bili vsi rimski objekti povsem vzporedni, in zato verjetno sočasni; njihove daljše stranice v raziskanem delu so bile usmerjene v smeri severozahod–jugovzhod.

Temelj ali ruševina zidu je bila odkrita dobrih 22 m severozahodno od rimskih objektov. Odkrita je bila ob gradnji jarka (za vodovod?) in je bila ohranjena le v širini 0,35 m in dolžini 3,3 m, saj jo je na južni strani presekal starejši novodobni jarek, na severni pa je segala izven izkopnega polja. Tako dimenzije zidu in njegova usmeritev niso znani. Njegova okvirna datacija je mogoča na podlagi odlomkov ostenj posod, ki so bili odkriti v plasti nad zidom.

Keramične najdbe

Maja Janežič

Zbir rimskih najdb je skromen. Za izris je bilo izločenih nekaj kosov (ustja, dna in okrašena ostenja), ki pa niso ožje časovno opredeljivi. Gre namreč za oblike posod, ki se znotraj rimskega obdobja pojavljajo več stoletij: krožnik (**G1078**), trinožnika (**G1079, G1080**), lonec (**G1082**), vrč (**G1092**) in skleda (**G1116**). Ta je iz ornice.

7.2 Zgodnji srednji vek

Naselbinska jama

Jama iz zgodnjega srednjega veka se je nahajala v zahodnem delu sektorja 2 (SE 76/77, objekt 40). V ohranjenem delu (na severni strani jo je poškodoval novodobni jarek) je bila videti ovalnega tlorisa, širine 5,8 m in globine 0,22 m. V zasutju jame smo odkrili precej oglja, kamnov in razlomljeno lončenino, kar je splošno značilno za podobne zgodnjesrednjeveške ovalne jame, ki so praviloma opredeljene kot zemljanke (glej npr. Ciglenečki, Strmčnik Gulič 2002, 67–75; Guštin, Tiefegraber 2002, 46; Kerman 2002, 21;

63 V jarku je bil, kot že rečeno, odkrit tudi odlomek ustja lonca iz grafitne keramike, ki je iz mlajše železne dobe (**G1081**).

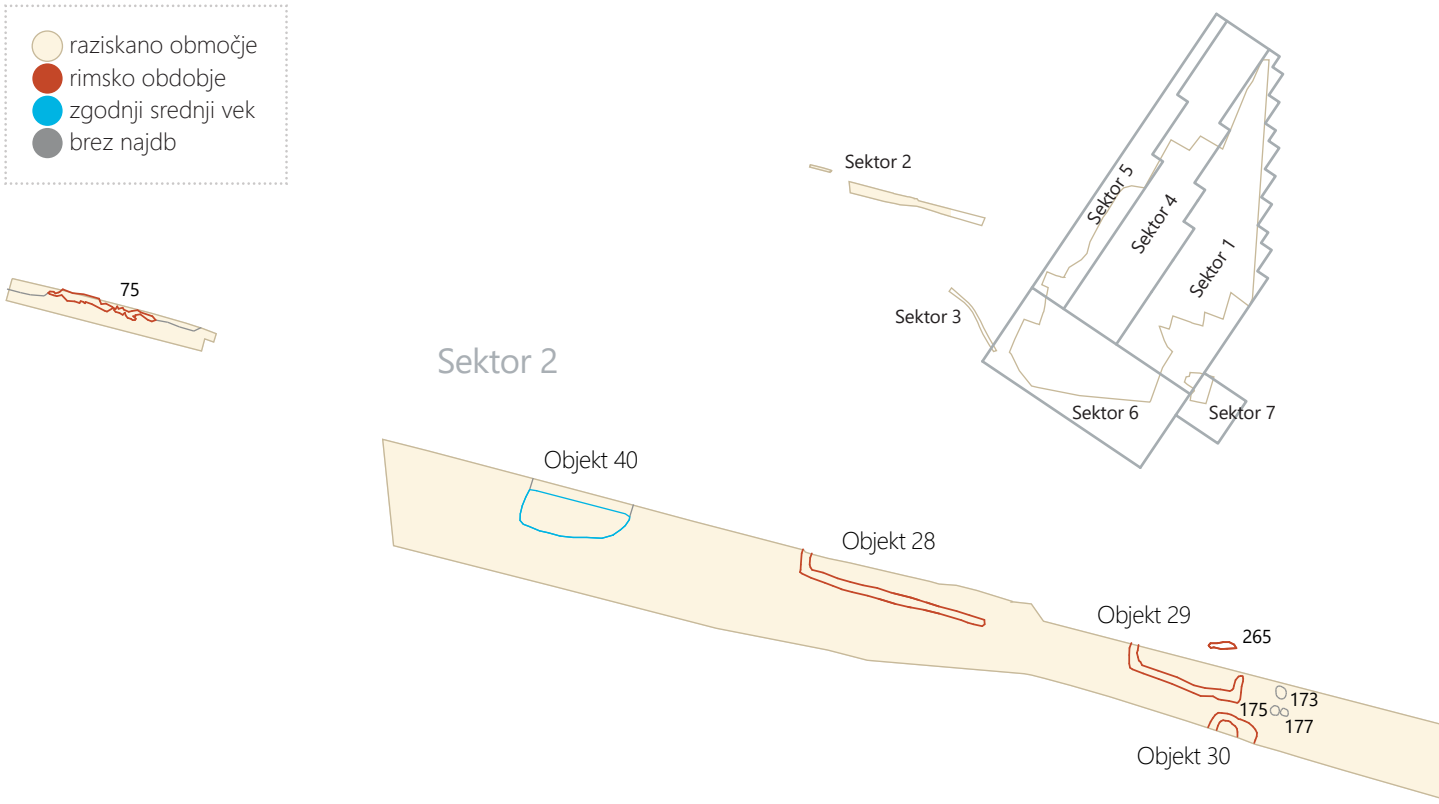

72 Tloris dela najdišča iz rimskega obdobja in zgodnjega srednjega veka. Merilo 1 : 250.

Novšak 2002; Kerman 2005; Pavlovič 2008, 49; Šavel 2009, 157; Kerman 2011b, 49–52; Kerman 2011c, 17; Guštin 2014). Odlomki lončenine pripadajo večinoma trebušastim loncem iz zgodnjega srednjega veka (**G1086–G1091**), odkriti pa so bili tudi odlomka rimskega vrča (**G1092**) in odlomek odebeljenega ustja sodčasto oblikovanega lonca iz grafitne keramike, ki ga datiramo v mlajšo železno dobo (**G1085**).

Keramične najdbe

Zgodnjesrednjeveška keramika z najdišča Zgornje Radvanje je izrazito luknjičava, saj so bili lonci izdelani iz lončarske gline s primesmi delcev kalcijevega karbonata ($CaCO_3$), ki so se sčasoma iz površine izlužili. Na notranji površini loncev so vidni sledovi oblikovanja s potegi prstov, na ustjih sledovi dodelave na vretenu. Vse štiri posode, ki so ohranjene v zgornjem delu, so bile na ramenih okrašene z lončarskim glavnikom v motivu pasov valovnic (**G1088–G1091**).

Podobni lonci so bili najbližje odkriti v zgodnjesrednjeveških naselbinskih jamah v Spodnjih Hočah, na najdišču Slivnica 1B (Ciglenečki, Strmčnik Gulič 2002, 69–71, sl. 5: 3–5), na Pobrežju (Ciglenečki, Strmčnik Gulič 2002, 71–72, sl. 11: 2), na drugi strani reke Drave pa v naselbinskih jamah v Malečniku (Kramberger 2021, 71–80) in na grobišču v Zgornjem Dupleku, kjer so služili kot grobni pridatki (Ciglenečki, Knific 1979, npr. t. 2: 3, 4, 5).

Datacija prostoročno izdelanih loncev iz luknjičave keramike, z zaobljenimi ustji, dodelanimi na vretenu, in pasovi valovnic kot okrasom, je dokaj jasna. Podobne srečamo na najdiščih v severovzhodni Sloveniji in širše, pri čemer se raziskovalci strinjajo, da gre za zapuščino zgodnjih Slovanov. Lonce lahko enačimo z lonci tipa 6 in 7 na Novi tabli (Pavlovič 2013, 182–184; glej tudi Pavlovič 2008; Pavlovič 2017; Guštin, Tiefengraber 2002) in z lonci z ustji tipa S2 po A. Pleterskemu, za katere glede na ^{14}C datacije ugotavlja, da so se pojavili najkasneje v sredini 7. stoletja n. št., nato pa naj bi bili v uporabi ves čas zgodnjega srednjega veka (Pleterski 2010, 129–130, 64–67, sl. 3.11, t. 3: 1, t. 4: 18). Na različnih najdiščih v Prekmurju so bili opredeljeni v drugo kronološko fazo v okviru zgodnjeslovanske poselitve, kar je podprto tudi s ^{14}C AMS datacijami. Ta horizont poselitve je bil ugotovljen npr. na najdiščih Nova tabla (Guštin, Tiefengraber 2002, 54–58, 60–62, sl. 9, sl. 10; Pavlovič 2013; Pavlovič 2017), Kotare – Baza (Kerman 2011b, G1361–G1365, G1456–G1460, G1467, G1508–G1515; glej tudi Kerman 2002), Grofovsko 2 (Kerman 2011c, 157–159, G66, G69–71; glej tudi Kerman 2005, 122–132, t. 1: 1, 3), Grofovsko 1 (Novšak 2002, najdbi št. 2 in 9), Popava pri Lipovcih 2 (Šavel, Knific 2013,

123, G102–103, G109–110) in Nedelica pri Turnišču (Šavel, Sankovič 2013, 250, G670–671, G674–676). Okvirno je datiran med sredino 7. in 9. stoletjem n. št. Nekoliko zgodnejše je bila datirana le zgodnjesrednjeveška poselitev na najdišču Močna pri Lenartu, kjer so bili odkriti podobni lonci, in sicer datirani v razpon med začetkom 7. in 9. stoletjem n. št. (Tica 2013, 47, 106–109). Dodatno datiranje zgodnjesrednjeveške poselitve v Radvanju v časovni okvir med sredino 7. in koncem 8. stoletja n. št. potrjujeje ^{14}C AMS datacija zoglenelih ostankov hrane z notranje strani ustja rekonstruiranega lonca **G1089** (**sl. 75a**).

7.3 Sklep

Raziskave so pokazale, da je skrajni zahodni del najdišča Zgornje Radvanje služil za poselitev v rimskem obdobju in nato po prekinitvi znova v zgodnjem srednjem veku, verjetno v drugi polovici 7. ali v 8. stoletju n. št. Gre za nekoliko višje ležeče območje, ki je bilo raziskano le z ozko sondo ob gradnji obcestne infrastrukture, zato obseg poselitve ni poznan, vendar gre glede na gostoto naselbinskih ostalin verjetno za nestrjeno poselitev. Poselitev v rimskem obdobju bi lahko bila povezana z bližnjo vilo rustiko, ki se nahaja v Borovi vasi. Objekti so se nahajali najbrž na levem bregu potoka (SE 234/235, SE 236/237), katerega paleostruga je bila raziskana v severnem in osrednjem delu izkopnega polja (**G1093, G1096**).

8 Analize

8.1 Radiokarbonske analize

Bine Kramberger

8.1.1 Uvod

Z dela najdišča Zgornje Radvanje, ki je bilo raziskano v letih 2007 in 2008, je danes na voljo 21 radiokarbonskih datacij. Dvanajst vzorcev je bilo datiranih v laboratoriju Beta Analytic v Miamiju,[64] devet v Centro di Fisica applicata DAtazione e Diagnostica v Lecceju (CEDAD). V 17 primerih je bilo datirano oglje, v enem zoglenelo seme metuljnice, v enem zogleneli ostanki hrane z notranje površine ustja posode in v dveh prežgani kosti. Vzorci oglja so bili običajno vzorčeni iz večjih kosov na terenu; v primerih, ko so bile še vidne branike, je bilo izbrano oglje iz zunanje branike.

Glede na poročila o rezultatih radiokarbonskega datiranja so bili vsi vzorci oglja v laboratorijih predhodno mehanično in kemično očiščeni (Calcagnile 2018; Calcagnile 2019; Hood 2011; Hatfield 2021); za vzorce prežganih kosti in zoglenelega semena laboratorij CEDAD ne navaja posebnega načina čiščenja (Calcagnile 2018; Calcagnile 2019). Predhodna obdelava vzorcev je potrebna za odstranitev sekundarnih ogljikovih komponent. Če teh ne bi odpravili, bi lahko prišli do premladih ali prestarih datacij. Požgane stare korenine dreves, bioturbacija, sekundarna biogena dejavnost, ki lahko v vzorce infiltrira mlajši ogljik (bakterije), so le nekaj od potencialnih težav. Predobdelava se izvede, da se zmanjša vzorec na eno samo komponento in da se zmanjšajo možnosti, povezane s tovrstnimi težavami (npr. Wüst *et al.* 2008, 359–360).

Čiščenje vzorcev oglja je v poročilu Beta Analytic podrobneje razloženo in je potekalo po postopku, imenovanem *acid/alkali/acid* (Hood 2011): »V tem postopku se vsak vzorec pred datiranjem najprej pazljivo zdrobi in nato razprši v deionizirani vodi. Nato ga sperejo z vročo HCL kislino, da odstranijo

Vzorec		Kontekst	BP	$\delta^{13}C$ (‰)*	Cal BC/AD (68,2%)	Cal BC/AD (95,4%)
Številka vzorca	Material					
Beta-305853	oglje	Objekt 7, SE 20	5450 ± 40		4346–4257 BC	4361–4174 BC
Beta-305863	oglje	Objekt 4, SE 1102	5430 ± 40		4339–4252 BC	4355–4082 BC
Beta-305855	oglje	Objekt 5, SE 324	5370 ± 40		4326–4069 BC	4333–4054 BC
Beta-305856	oglje	Objekt 5, SE 330	5420 ± 40		4335–4250 BC	4352–4070 BC
Beta-305857	oglje	Objekt 1, SE 623	5430 ± 40		4339–4252 BC	4355–4082 BC
Beta-305858	oglje	Objekt 1, SE 625	5320 ± 40		4238–4055 BC	4319–4002 BC
Beta-305860	oglje	Objekt 22, SE 853	5350 ± 40		4317–4062 BC	4327–4051 BC
Beta-305859	oglje	Objekt 22, SE 820	5410 ± 40		4329–4246 BC	4348–4076 BC
Beta-305854	oglje	Objekt 6, SE 250	5360 ± 40		4332–4247 BC	4347–4065 BC
Beta-305861	oglje	Objekt 10, SE 1027	5370 ± 40		4326–4069 BC	4333–4054 BC
Beta-305862	oglje	Objekt 10, SE 1039	5190 ± 40		4044–3962 BC	4221–3817 BC
Beta-591314	zogleneli ostanki hrane	Objekt 40, SE 76	1260 ± 30		668–874 AD	680–798 AD
LTL17765A	oglje	Objekt 10, SE 1004	5282 ± 45	-24.8 ± 0.5	4228–4001 BC	4243–3986 BC
LTL17772A	prežgana kost	Objekt 9, SE 468	5879 ± 45	-24.8 ± 0.5	4797–4702 BC	4881–4612 BC
LTL17770A	oglje	Objekt 34, SE 392	5834 ± 45	-26.6 ± 0.3	4781–4615 BC	4795–4550 BC
LTL17769A	oglje	Objekt 34, SE 406	5551 ± 45	-20.9 ± 0.4	4444–4350 BC	4492–4331 BC
LTL19354A	zoglenelo seme	SE 1268	5633 ± 45	-25.7 ± 0.3	4532–4370 BC	4549–4355 BC
LTL17768A	oglje	Objekt 27, SE 111	5283 ± 45	-23.7 ± 0.3	4229–4003 BC	4243–3986 BC
LTL17767A	oglje	Objekt 25, SE 96	2308 ± 40	-24.1 ± 0.2	407–234 BC	466–205 BC
LTL17764A	prežgana kost	Objekt 23, SE 341	1648 ± 45	-26.6 ± 0.3	268–534 AD	259–543 AD
LTL17766A	oglje	Objekt 25, SE 158	1768 ± 45	-25.5 ± 0.6	235–350 AD	208–408 AD

73 Radiokarbonske datacije. Datacije, ki se ne skladajo z arheološkimi podatki, so označene z rdečo barvo.

64 Te datacije so bile - z izjemo datacije Beta-591314 - že objavljene (Kramberger 2014a; Kramberger 2015b).

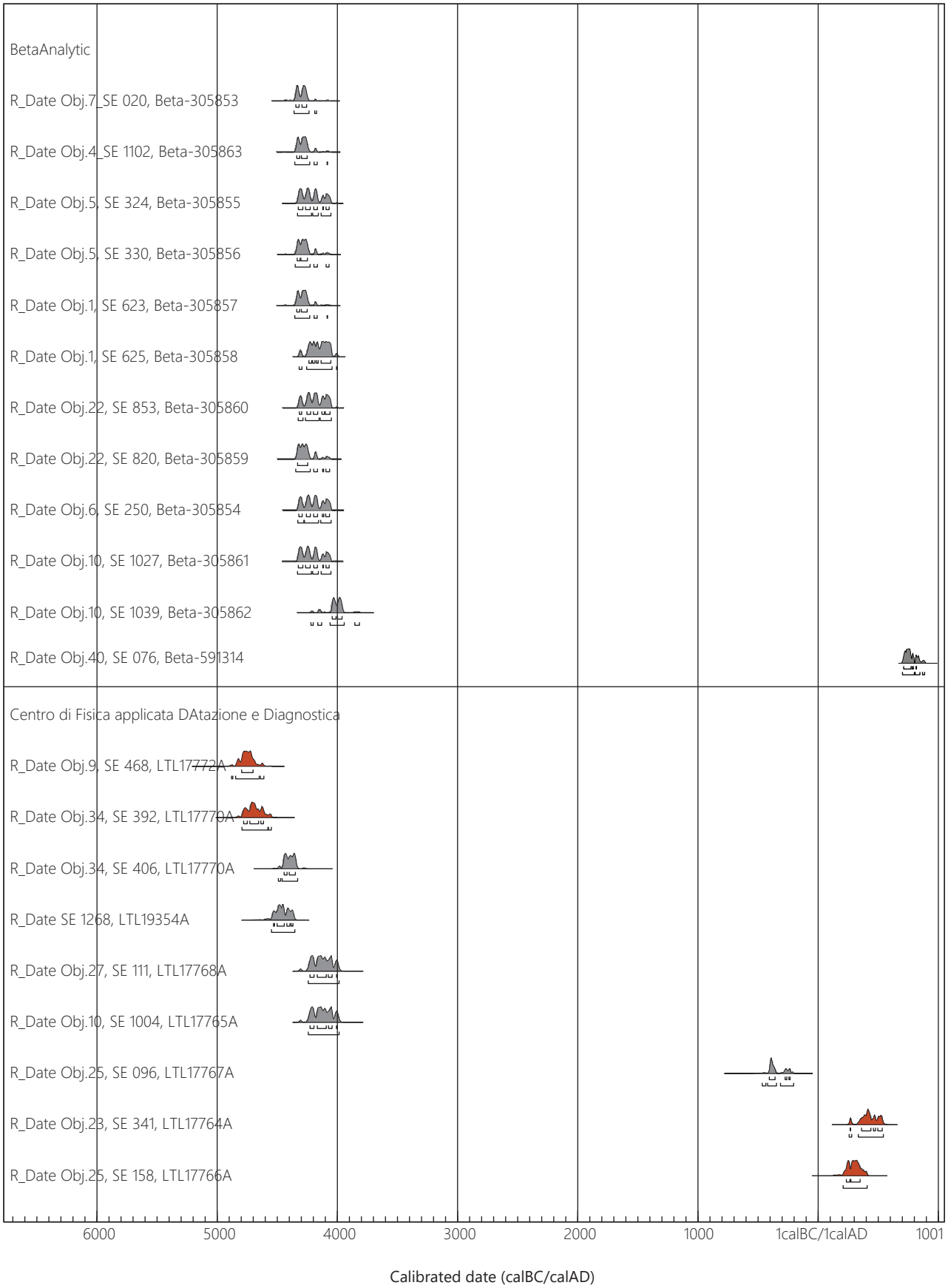

74 Graf s kalibriranimi radiokarbonskimi datacijami. Datacije, ki se ne skladajo z arheološkimi podatki, so označene z rdečo barvo.

karbonate, čemur sledi alkalno izpiranje (NaOH), da odstranijo sekundarne organske kisline. Alkalnemu spiranju sledi končno izpiranje s kislino, da pred sušenjem raztopino nevtralizirajo. Koncentracije raztopin, časi izpostavljanja in število ponovitev so odvisni od obravnavanega vzorca. Vsaka kemična raztopina se nevtralizira pred nanašanjem naslednje. Med temi serijami izpiranj se mehansko odstranijo kontaminenti, kot so z njimi povezane usedline in korenine.«

Po čiščenju je bil preostali del vsakega posameznega vzorca po standardnih laboratorijskih postopkih pretvorjen v grafit, koncentracije izotopa ogljika ^{14}C pa so bile izmerjene s pomočjo masnega spektrometrometričnega pospeševalnika delcev (AMS). *Konvencionalna radikoarbonska starost* je bila nato v CEDAD izračunana s $\delta^{13}C$ korekcijo na podlagi razmerja med ^{13}C in ^{12}C, izmerjenega neposredno s pospeševalnikom. Pri oceni merilne negotovosti (standardni odklon) sta bili upoštevani statistika v štetju radioizotopov in razpršenost podatkov; višja od obeh spremenljivk je podana kot končna napaka (*final error*) (Calcagnile 2018; Calcagnile 2019).[65] Beta Analytic pa navaja razmerje $^{13}C/^{12}C$ za upoštevanje razlike v izotopski frakciji med vzorcem in novodobnimi referencami. Rezultat so *popravljene* starosti, kar pomeni, da je izmerjen dogodek modificiran glede na -25 0/00 (promila) glede na VPBD (Hood 2011) (**sl. 73**).

V nadaljevanju predstavljamo rezultate datiranja. Datacije smo kalibrirali s programom OxCal, verzija v4.4.2 in deloma v4.4.4 ter uporabo zadnje kalibracijske krivulje IntCal20 (Reimer *et al.* 2020). Predstavljamo jih po arheoloških obdobjih: 17 datacij je na voljo iz naselja iz zgodnje bakrene dobe, tri se nanašajo na hiše iz mlajše železne dobe, ena pa na zemljanko iz zgodnjega srednjega veka.

V primeru naselja iz zgodnje bakrene dobe je bil izdelan tudi kronološki model naselja, s katerim smo ugotavljali njegov nastanek, konec in trajanje. Za ta namen smo vse doslej razpoložljive ^{14}C datacije razen dveh, ki sta se izkazali za občutno prestari (pojasnilo sledi v rezultatih analiz), obravnavali kot niz naključnih dogodkov (*sequence*) v okviru ene faze, ki ji predpostavljamo in postavljamo začetek in konec (*boundary* in *phase*). Štiri pare datacij, ki se na nanašajo verjetno na iste objekte (1, 5, 22, 10 – faza 2), smo pred izdelavo modela združili z orodjem *r_combine*, tako da je vsak posamezni objekt ali faza objekta v kronološkem modelu zastopan z eno datacijo. Trajanje naselja je bilo izračunano s funkcijo *span*, ki upošteva skrajni dataciji iz niza, kot tudi s funkcijo *interval*, ki upošteva tudi dogodke, ki niso bili neposredno datirani.

65 Naštete vrednosti frakciniranja stabilnih izotopov ogljika ($\delta^{13}C$) v CEDAD so izmerjene z AMS. Te vrednosti se lahko razlikujejo od naravnega frakcioniranja in od vrednosti, izmerjenih z IRMS.

8.1.2 Rezultati

Skupinska kalibracija vseh 21 analiziranih vzorcev je prikazana na **sl. 74**. Z rdečo barvo so označene datacije, ki se ne skladajo z arheološkimi podatki. Kot vidimo, gre za štiri datacije, vse iz laboratorija CEDAD.

V nadaljevanju predstavljamo ^{14}C datacije po posameznih naselbinskih kontekstih in argumentiramo, katere datacije se ne skladajo z arheološkimi podatki in zakaj.

Zgodnji srednji vek

Tipokronološka analiza keramičnega gradiva je pokazala, da je zemljanka z oznako objekt 40 (SE 76) najverjetenje nastala v drugem valu slovanske poselitve v severovzhodni Sloveniji, ki ga raziskovalci zgodnjega srednjega veka datirajo v časovni razpon med drugo polovico 7. in 9. stoletjem n. št. Radiokarbonska datacija zoglenelih ostankov hrane z notranje površine ustja rekonstruiranega lonca iz te jame (**G1089**) kaže na enak časovni okvir (Beta-591314): 668–874 AD (95,4% verjetnost), 679–798 AD (68,3% verjetnost) (**sl. 75a**).

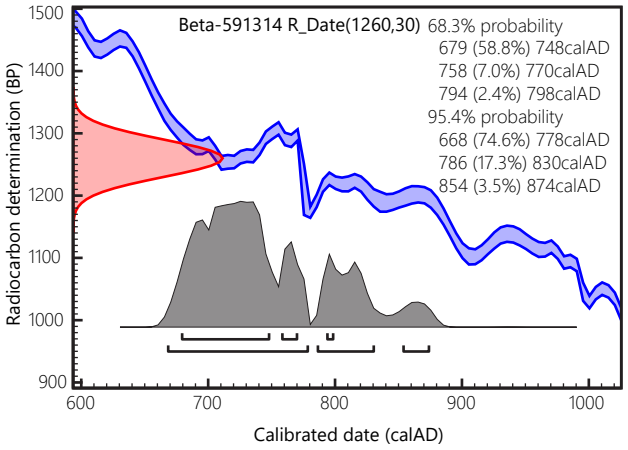

75a Radiokarbonska datacija vzorca zoglenelih ostankov hrane z notranje površine ustja rekonstruiranega lonca (**G1089**) iz SE 76, objekt 40.

Mlajša železna doba

V ta čas spada glede na značilno gradivo in tudi obliko zemljanka z oznako objekt 25 (**G1061, G1062**). Iz zasutja jame, ki predstavlja poglobljena tla stavbe, sta bila datirana dva vzorca oglja, eden iz zasutja (SE 96) pravokotne jame (SE 97), drugi iz ognjišča (SE 158), ki je bilo odkrito pod plastjo SE 96, v vogalu pravokotne jame zemljanke. Izkazalo se je, da je objekt s konca zgodnjega oz. srednjega latena, vendar pade v ta čas le datacija vzorca iz zasutja pravokotne jame (LTL17767A; **sl. 75**), medtem ko je vzorec oglja iz ognjišča (LTL17766A) okvirno datiran v (pozno) rimsko obdobje (**sl. 76**).

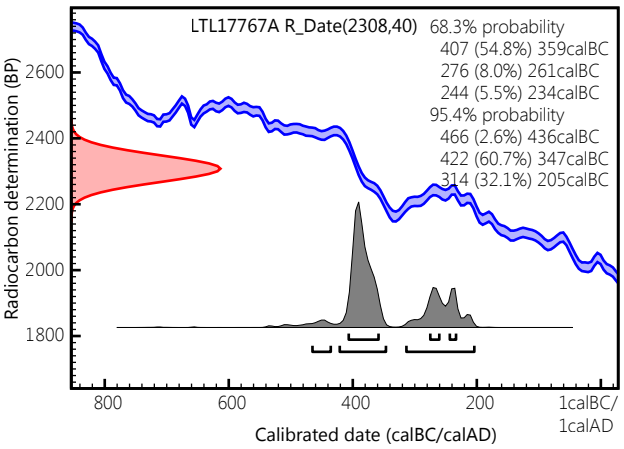

75 Radiokarbonska datacija vzorca oglja iz zasutja pravokotne jame, SE 96, objekt 25.

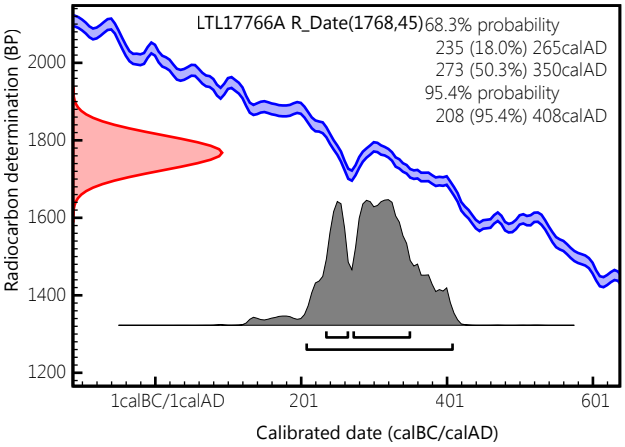

76 Radiokarbonska datacija vzorca oglja iz ognjišča (SE 158) v objektu 25.

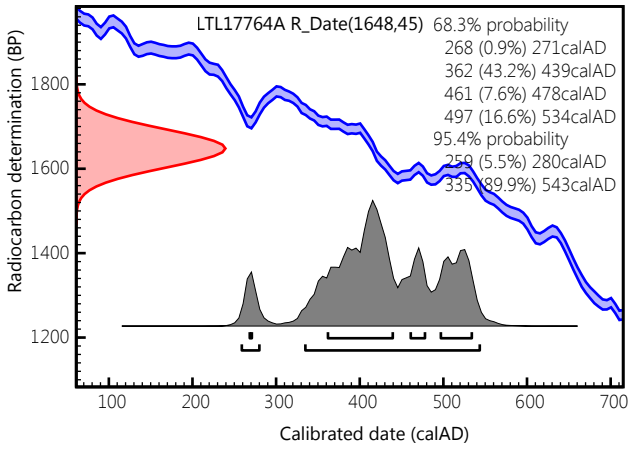

77 Radiokarbonska datacija vzorca oglja iz jame za stojko objekta 23 (SE 341/342).

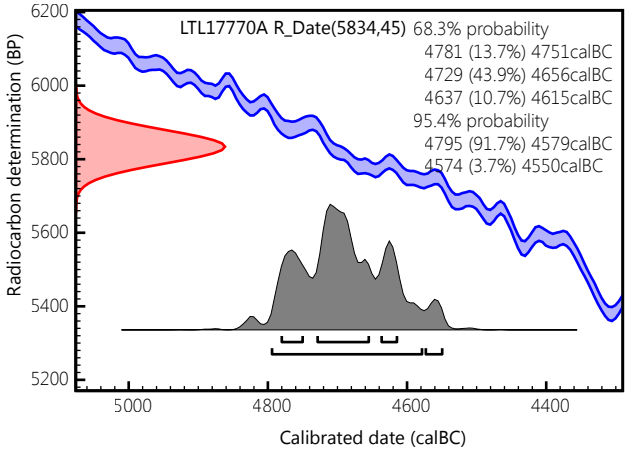

78 Radiokarbonska datacija vzorca oglja iz jame za stojko v zunanji steni hiše (SE 392/393), objekta 34.

V mlajšo železno dobo spada glede na arheološke podatke tudi jama za stojko SE 341/342, iz katere je bil datiran vzorec prežgane kosti (vzorec LTL17764A). Gre namreč za eno od desetih jam za stojke, ki so bile odkrite pod zasutjem (SE 314) jame kvadratnega tlorisa (SE 315), globine 0,37 m, z značilnim keramičnim gradivom iz mlajše železne dobe (objekt 23). Datacija se ne ujema z arheološkimi podatki, saj datira v pozno antično obdobje (**sl. 77**).

Zgodnja bakrena doba

V ta čas spada glede na arheološke najdbe 17 datiranih kontekstov. Šest vzorcev iz zgodnjebakrenodobnih jam je bilo analiziranih v laboratoriju CEDAD, 11 v Beta Analytic Miami. Večinoma so bili datirani vzorci oglja iz velikih jam, ki jih interpretiramo kot ostanke lesenih objektov, eden izmed vzorcev se nanaša na prežgano kost iz takega objekta, eden pa na zoglenelo seme metuljnice iz srednje velike jame (SE 1268/1269). Poleg tega so bili datirani tudi trije vzorci oglja, ki se nanašajo na stavbi, grajeni na stojkasti način gradnje, brez poglobljenih tal in najdb (objekta 34 in 27).

Datirani konteksti se nahajajo v različnih delih krožno strukturiranega naselja in jih predstavljamo v nadaljevanju po posameznih krogih stavb v naselju od notranjega, prvega kroga do domnevnega četrtega kroga naselja.

Prvi krog stavb naselja

V prvem krogu naselja smo datirali objekta 34 in 22. V primeru objekta 34 gre za peterokotno stavbo, grajeno na način gradnje s stojkami, ki je bila brez najdb, objekt 22 pa predstavlja ostanke trapezoidne hiše s poglobljenimi tlemi in verjetno ostanki kupolaste peči, torej zemljanko. Oba objekta sta bila datirana s po dvema vzorcema oglja: objekt 34 z vzorcema oglja iz različnih jam za stojke tega objekta, objekt 22 pa z vzorcem oglja iz zgornje (SE 820) in spodnje plasti trapezoidne jame (SE 853).

Ena izmed datiranih jam za stojke objekta 34 se je nahajala v zunanji steni hiše (SE 392/393), druga pa je verjetno podpirala njeno slemensko lego (SE 406/407). Izkazalo se je, da je datacija, ki se nanaša na stojko v zunanji steni hiše, občutno prestara, saj spada v prvo polovico 5. tisočletja pr. n. št.

(sl. 78). Druga datacija kaže na čas med 4444–4350 cal BC (68,3% verjetnost) oziroma 4492–4331 cal BC (95,4% verjetnost), kar pomeni, da je objekt 34 iz druge polovice 5. tisočletja pr. n. št. (sl. 79).

Vzorca oglja iz objekta 22 se nanašata na plast SE 820 in plast SE 853, ki se je nahajala pod plastjo SE 820 in je zapolnjevala jame SE 854, SE 864 in deloma SE 862 na njenem dnu. Dataciji sta nekoliko mlajši, saj padeta okvirno v zadnjo tretjino 5. tisočletja pr. n. št. (sl. 80–81).

Drugi krog stavb naselja

Iz drugega kroga naselja smo datirali šest objektov (objekti 5, 6, 7, 9, 10, 27) in manjšo jamo (SE 1268/1269), objekt 5 s po dvema datacijama, objekt 10 s tremi.

Kot najstarejši se je izkazal vzorec prežgane kosti iz plasti SE 468 (LTL17772A), ki se je nahajala pod ruševinama dvoprostornega objekta s poglobljenimi tlemi z oznako 9, torej zemljanke (SE 546/1–2). Tudi ta datacija sodi v prvo polovico 5. tisočletja pr. n. št., kar pomeni, da je prestara glede na arheološke najdbe in ugotovljeno stratigrafsko zaporedje. Glede na njeno starost bi namreč v objektu 9 pričakovali najdbe bodisi zgodnje ali srednje lengyelske kulture bodisi zgodnje savske skupine lengyelske kulture, vendar le-te v Radvanju niso bile odkrite (sl. 82).

Druga najstarejša datacija se nanaša na vzorec zoglenelega semena iz jame SE 1268/1269. Datacija kaže na podoben razpon kot vzorec oglja iz objekta 34 (sl. 83). To sta najstarejši relevantni dataciji v naselju in kažeta verjetno na začetek zgodnjeeneolitskega naselja lasinjske kulture: LTL19354A, 4532–4370 cal BC (68,3% verjetnost), 4549–4355 cal BC (95,4% verjetnost).

Preostale datacije v drugem krogu stavb in iz ostalih delov naselja so mlajše. Tiste na vzorcih oglja iz objektov 5, 6, 7, 10 (faza 1 – SE 1027) v drugem krogu naselja padejo okvirno v zadnjo tretjino 5. tisočletja pr. n. št. oziroma med drugo polovico 44. in koncem 43. ali začetkom 42. stoletja pr. n. št. (sl. 84–88). Še mlajši sta dataciji vzorcev oglja iz jame za stojko SE 1039/1040 in plasti SE 1004 (oboje objekt 10) ter jame za stojko SE 111/112 dvoprostornega objekta 27 v drugem krogu naselja, ki je bil brez poglobitve in najdb (sl. 89–91).

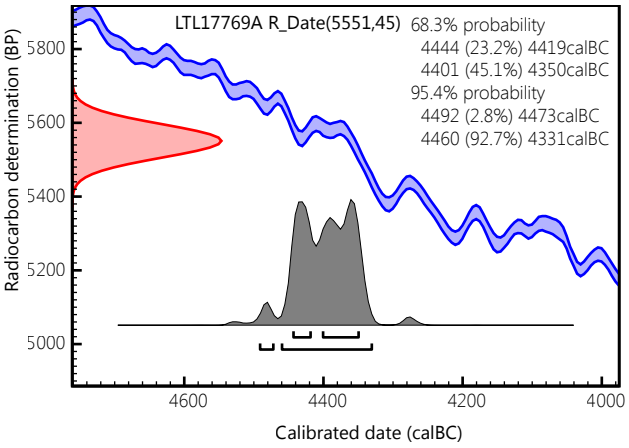

79 Radiokarbonska datacija vzorca oglja iz jame za stojko za slemensko lego hiše (SE 406/407), objekta 34.

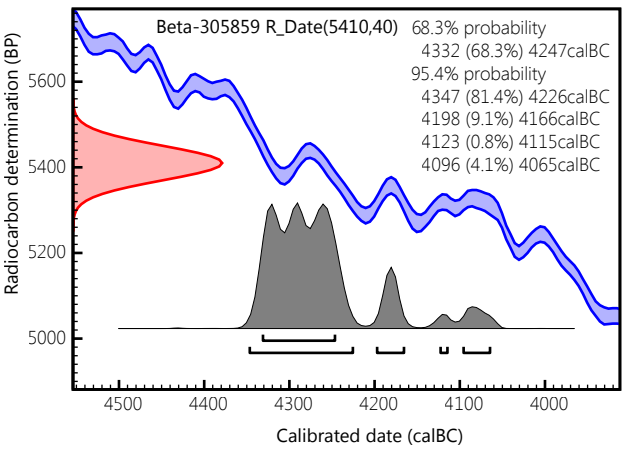

80 Radiokarbonska datacija vzorca oglja iz plasti SE 820, objekt 22.

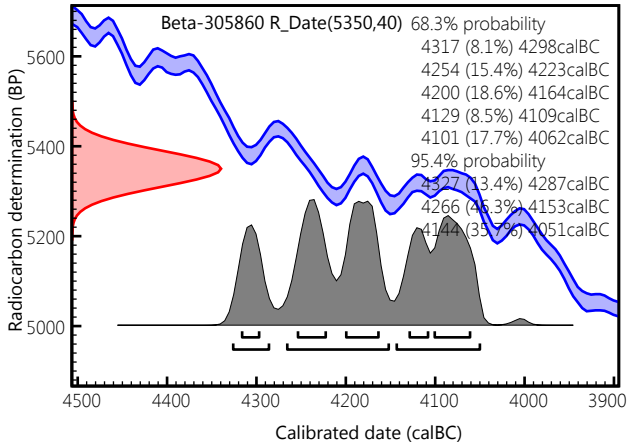

81 Radiokarbonska datacija vzorca oglja iz plasti SE 853, objekt 22.

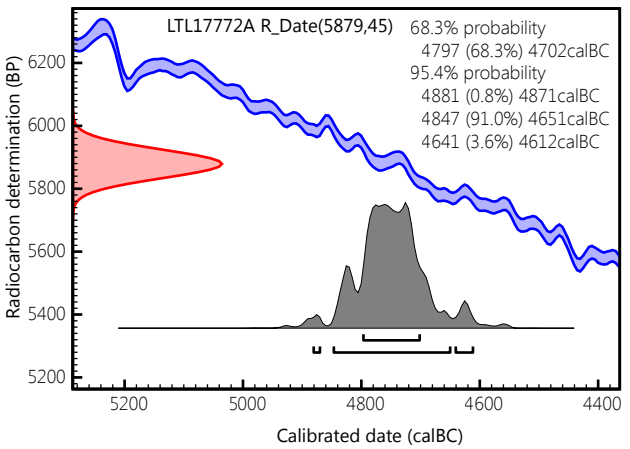

82 Radiokarbonska datacija vzorca prežgane kosti iz plasti SE 468, objekt 9.

Dve dataciji iz objekta 10 sta bili že objavljeni (Kramberger 2014a; Kramberger 2015b). Že takrat smo opozorili, da je bila jama za stojko SE 1039/1040 odkrita pod zasutjem jame SE 1027/1028 in da radiokarbonsko datiranje kaže ravno obratno starost. Prva datacija (Beta-305861 – **sl. 88**) namreč kaže na razpon med 4326–4069 cal BC (68,3% verjetnost) oziroma 4333–4054 cal BC (95,4% verjetnost), druga (Beta-305862 – **sl. 89**) na razpon 4044–3962 cal BC (68,3% verjetnost) oziroma 4221–3817 cal BC (95,4% verjetnost). Takrat smo predpostavili, da bi lahko bila jama za stojko (SE 1040), iz katere je bil pridobljen vzorec Beta-305862, vkopana v objekt iz mlajše plasti SE 1004 (faza 2), ki se je nahajala nad plastjo SE 1027, ali pa so rezultati analize iz še neugotovljenega vzroka napačni (Kramberger 2015b, 256).

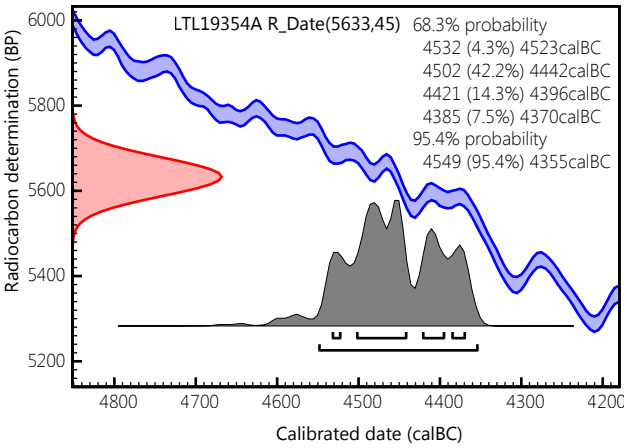

83 Radiokarbonska datacija vzorca zoglenelega semena iz srednje velike jame SE 1268/1269.

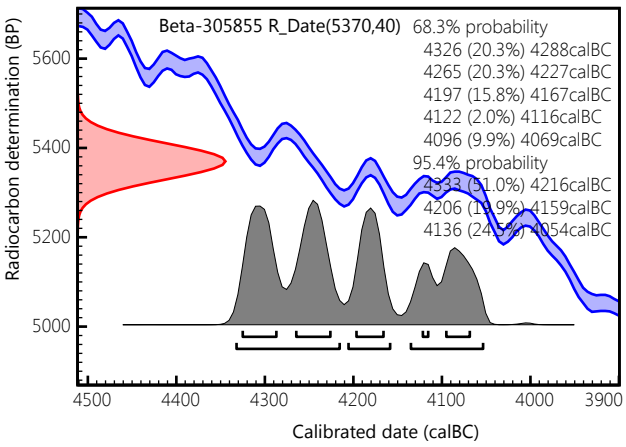

84 Radiokarbonska datacija vzorca oglja iz SE 324, objekt 5.

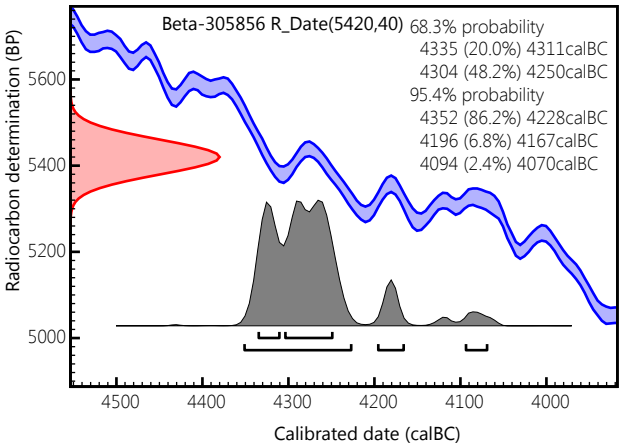

85 Radiokarbonska datacija vzorca oglja iz SE 330, objekt 5.

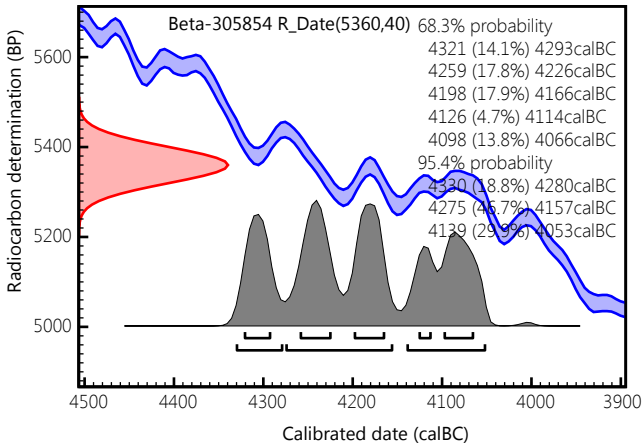

86 Radiokarbonska datacija vzorca oglja iz SE 250, objekt 6.

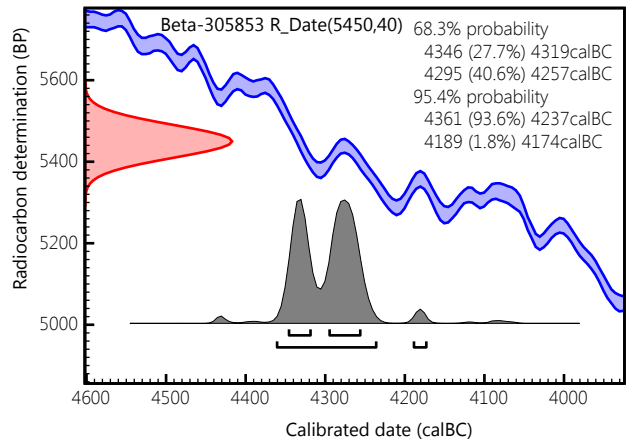

87 Radiokarbonska datacija vzorca oglja iz SE 20, objekt 7.

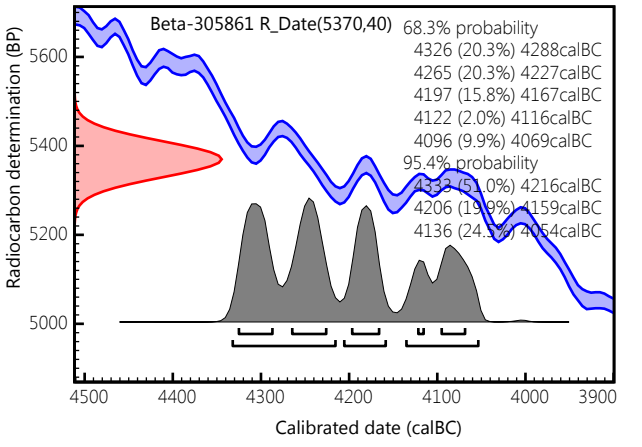

88 Radiokarbonska datacija vzorca oglja iz SE 1027, objekt 10 – faza 1.

Da bi potrdili ali ovrgli to domnevo, smo leta 2018 poslali na datiranje v CEDAD še en vzorec oglja iz objekta 10, tokrat iz plasti SE 1004 (LTL17765A), iz nivoja, za katerega smo predpostavljali, da bi lahko bila jama za stojko SE 1039/1040 vkopana. Ta datacija kaže na podoben razpon kot datacija oglja iz jame za stojko, kar bi kazalo, da je bila jama za stojko SE 1039/1040 (faza 2?) dejansko vkopana v plast SE 1027 (faza 1): LTL17765A, 4228–4001 cal BC (68,3% verjetnost), 4243–3986 cal BC (95,4% verjetnost) (**sl. 90**).

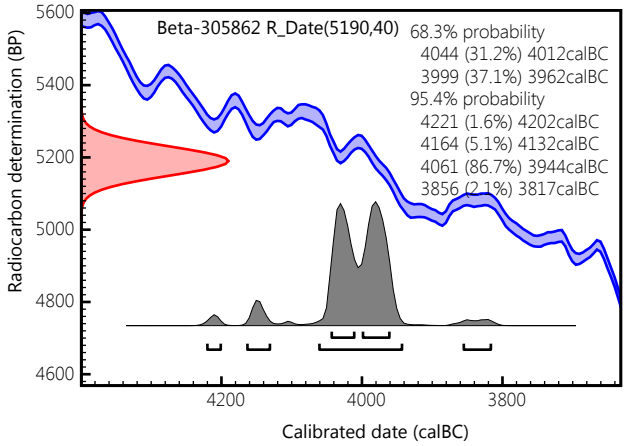

89 Radiokarbonska datacija vzorca oglja iz SE 1039, objekt 10 – faza 2 (?).

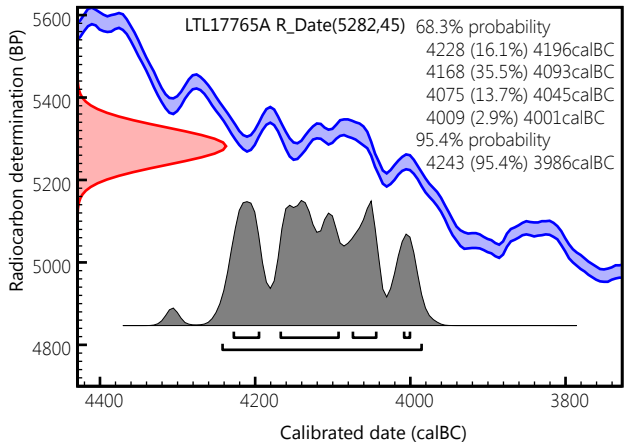

90 Radiokarbonska datacija vzorca oglja iz SE 1004, objekt 10 – faza 2.

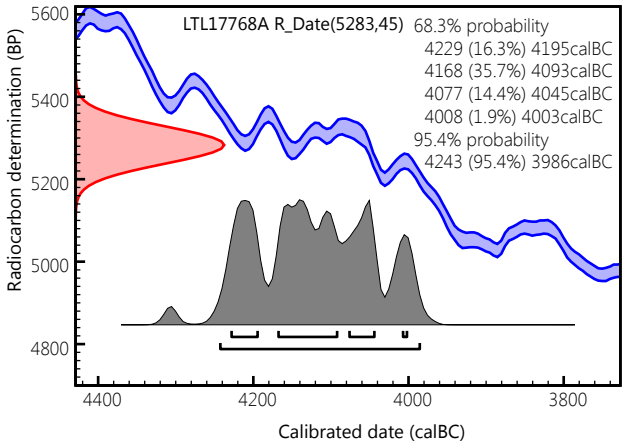

91 Radiokarbonska datacija vzorca oglja iz jame za stojko objekta 27 (SE 111).

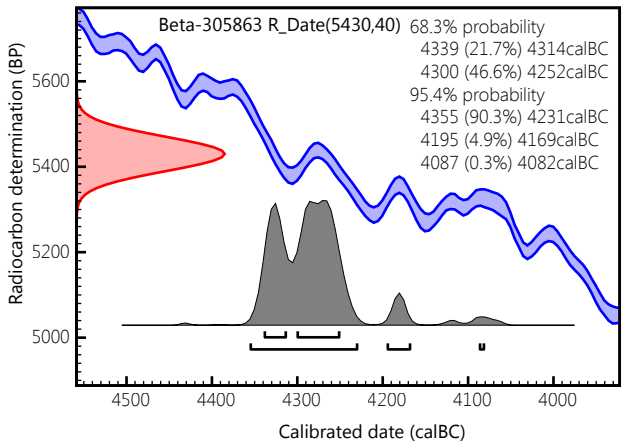

92 Radiokarbonska datacija vzorca oglja iz SE 1102, objekt 4.

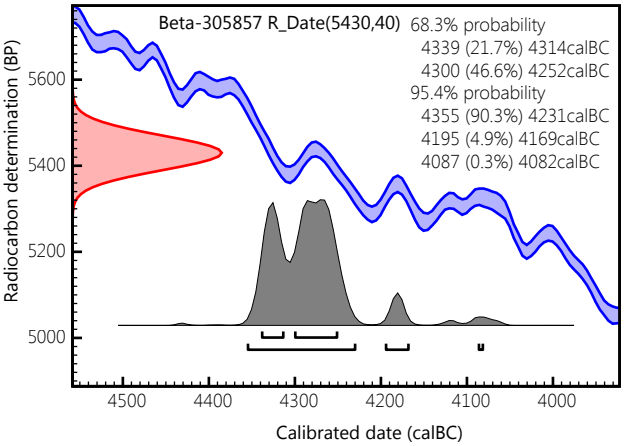

93 Radiokarbonska datacija vzorca oglja iz SE 623, objekt 1.

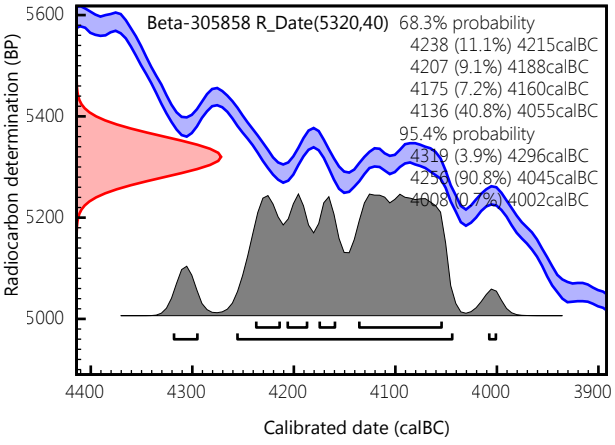

94 Radiokarbonska datacija vzorca oglja iz SE 625, objekt 1.

Datacija vzorca oglja iz jame za stojke dvoprostornega pravokotnega objekta 27, zgrajenega na način gradnje s stojkami, kaže podoben razpon kot datacija vzorca oglja iz plasti SE 1004 v objektu 10: LTL17768A, 4229–4003 cal BC (68,2% verjetnost), 4243–3986 cal BC (95,4% verjetnost) (**sl. 91**).

Tretji krog stavb naselja

V tretji krog naselja gre, kot že rečeno, umestiti objekte 2, 3 in 4 ter jamo SE 802/803. Iz tega kroga je bil datiran le en vzorec oglja, in sicer iz plasti SE 1102 v objektu 4 (**sl. 92**). Datacija kaže na razpon 4339–4252 cal BC (68,3% verjetnost) oziroma 4355–4082 cal BC (95,4% verjetnost) in se torej ujema z največjo skupino datacij na naselju, ki padejo v čas med drugo polovico 44. in koncem 43. ali začetkom 42. stoletja pr. n. št. (Kramberger 2015b, 254–256, sl. 6).

Četrti krog stavb naselja

Datirali smo še objekt 1, ki je ležal med vsemi objekti najdlje proti severu. Skupaj z zgodnjeeneolitskimi jamami v sektorju 2 morda predstavlja del četrtega kroga krožno strukturirane naselbine.

V Beta Analytic sta bila analizirana dva vzorca oglja, iz obeh koncentracij ožgane ilovice nad jamami za stojke v pravokotni jami (SE 600): SE 623 (Beta-305857) in SE 625 (Beta-305858). Datacija vzorca iz SE 623 (Beta-305857 – **sl. 93**) se povsem prekriva z datacijami iz objektov 7, 4, 5, 6, 22 in 10 – faza 1, med tem ko je datacija vzorca iz SE 625 (Beta-305858 – **sl. 94**) nekoliko mlajša in že blizu tistim iz objektov 27 in objekta 10 – faza 2. To bi lahko kazalo, da sodi tudi objekt 1 med mlajše na naselbini.

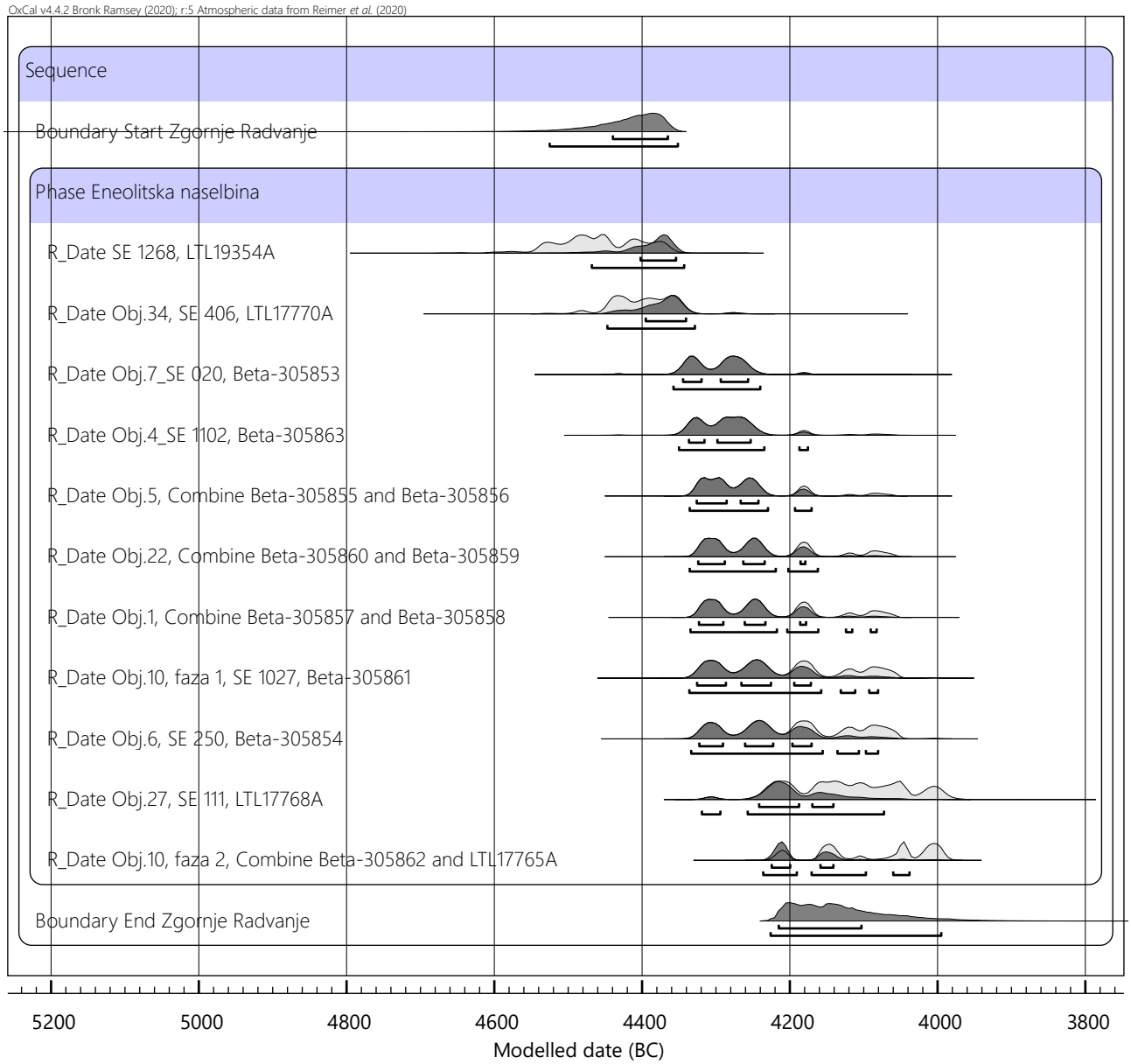

95 Kronološki model naselja iz zgodnje bakrene dobe.

Kronološki model naselja iz zgodnje bakrene dobe

S programom OxCal v4.4.2 smo poskušali ugotoviti še časovni razpon tistega dela naselbine, ki mu pripadajo objekti 7, 4, 5, 1, 22, 6, 10 (fazi 1 in 2), 27, 34 in jama SE 1268/1269. Na **sliki 95** je razpon označen kot Zgornje Radvanje, eneolitska naselbina. Pri kronološkem modelu smo upoštevali 15 datacij. Štiri pare datacij, ki se nanašajo na iste objekte oz. faze objektov (objekti 5, 1, 22 in 10 – faza 2), smo, kot že rečeno, združili pred izdelavo modela s funkcijo *r_combine*, dve pa pri ugotavljanju časovnega okvirja naselja lasinjske naselbine ne upoštevamo, ker sta se izkazali za občutno prestari (LTL17770A, LTL17772A).

Nov kronološki model kaže na nekoliko zgodnejši začetek naselja iz zgodnje bakrene dobe v Radvanju in kasnejši konec ter tako tudi širši razpon trajanja naselbine v primerjavi s tistim modelom, ki je bil izračunan na podlagi manjšega nabora ^{14}C datacij (Kramberger 2015b). Začetek naselbine je namreč z 68,2-odstotno stopnjo verjetnosti ocenjen med 4440 cal BC in 4366 cal BC, njen konec pa med 4216 cal BC in 4104 cal BC. Če upoštevamo 95,4-odstotno stopnjo verjetnosti, pa je začetek naselbine med 4526 in 4352 cal BC (s 95,4% verjetnostjo) in njen konec med 4227 in 3996 cal BC (s 95,4% verjetnostjo).

S 95-odstotno stopnjo verjetnosti tako velja, da je naselbina trajala med 132 in 382 let (funkcija *span*) oziroma 143–488 let (funkcija *interval oz. duration*). Če upoštevamo 68,2-odstotno verjetnost, pa je naselbina trajala 148–277 let (funkcija *span*) oziroma 170–338 let (funkcija *interval*).

8.1.3 Sklep

Rezultati radiokarbonskega datiranja pomembno dopolnjujejo razumevanje kronološkega okvirja najdišča Zgornje Radvanje. Skupaj smo predstavili rezultate datiranja 21 vzorcev iz različnih snovi, pri čemer se tri nanašajo na stavbe iz mlajše železne dobe, eden na zemljanko iz zgodnjega srednjega veka in 17 na naselje iz zgodnje bakrene dobe.

Prva ugotovitev je, da se 4 od skupaj 21 datacij ne ujemajo z rezultati arheoloških analiz. Dva vzorca iz mlajše železnodobnih zemljank (objekta 23 in 25) sta se izkazala za premlada glede na najdbe in stratigrafsko zaporedje, medtem ko sta se dva vzorca iz zgodnje bakrendobnih hiš izkazala za prestara. Razlogi, zakaj so datacije po metodi ^{14}C AMS neustrezne v njihovemu kontekstu, so lahko različni (Bronk Ramsey 2009, 1023–1024). Pri enem od dveh vzorcev oglja iz objekta 34 bi lahko šlo za učinek starega lesa, kar bi kazala predvsem druga datacija iz tega objekta, ki se ujema z vzorcem zoglenelega semena (kratkoživim vzorcem) iz jame SE 1268/1269 (**sl. 78**; prim. **sl. 79** s **sl. 83**). V treh od štirih problematičnih primerov pa lahko izključimo efekt starega lesa kot možnost za neujemanje starosti vzorcev z arheološkimi izsledki. V dveh primerih sta bili namreč datirani zogleneli kosti, ena od teh kosti je bila vzorčena iz mlajše železnodobne zemljanke (objekt 23 – **sl. 77**), vendar pade datacija v obdobje pozne antike, druga kost pa se nanaša na kulturno plast izpod ruševine hiše iz zgodnje bakrene dobe (objekt 9 – **sl. 82**), vendar pade datacija v obdobja poznega neolitika. Tudi v primeru vzorca oglja iz objekta 25 lahko izključimo efekt starega lesa kot razlog za neujemanje starosti vzorca z arheološkimi podatki, ker se je datacija izkazala kot premlada in ne prestara (**sl. 76**).

Glede radiokarbonskega datiranja naselja iz zgodnje bakrene dobe v Radvanju lahko strnemo naslednje ugotovitve. Naselje je verjetno nastalo že približno med 4450 in 4350 pr. n. št. oz. najkasneje okoli 4350 pr. n. št., pri čemer so iz zgodnje bakrene dobe, kot kaže, tudi peterokotni (in verjetno šesterokotni) objekti brez poglobljenih tal v prvem krogu naselja, kar je bilo pred tem zgolj domnevano na podlagi njihove lege. Kot najzgodnejša hiša se je izkazala prav peterokotna zgradba brez poglobljenih tal v prvem krogu naselja – objekt 34. Datirana je bila med 4450 in 4350 pr. n. št. (**sl. 79**), datacija pa se ujema z radiokarbonsko datacijo zoglenelega semena kulturne rastline – metuljnice (graha?) – iz manjše jame SE 1268/1269 v drugem krogu naselja (**sl. 83**). Ta hiša je po vsej verjetnosti zgodnejša od objektov s poglobljenimi tlemi oz. zemljank v drugem (**sl. 84–90**), tretjem (**sl. 92**) in četrtem krogu naselja (**sl. 93–94**), od edine trapezoidne hiše s poglobljenimi tlemi v prvem krogu naselja – objekta 22 (**sl. 80–81**) in od dvo prostornega pravokotnega objekta 27 v drugem krogu naselja, zgrajenega na način gradnje s stojkami (**sl. 91**). Le-ta je datiran na konec 5. tisočletja pr. n. št. in je verjetno eden izmed najmlajših na naselju. V isti čas pa spada še delno raziskani objekt 10 – faza 2 (jama za stojko SE 1039/1040 in plast SE 1004 – **sl. 89–90**).

Na podlagi datacij iz objekta 27 in objekta 10 – faze 2 ter kronološkega modela je mogoče datirati konec zgodnje-eneolitske naselja v Radvanju med 4216 in 4104 cal BC (68,2% verjetnost), oziroma najkasneje med 4227 in 3996 cal BC (z verjetnostjo 95,4 %). Novi ^{14}C datumi, torej odpirajo vprašanje o morebitni horizontalni stratigrafiji naselja in o kronološkem razmerju med različnimi vrstami stavb, saj nakazujejo, da bi lahko bile peterokotne in šesterokotne strukture v središču oz. prvem krogu naselja postavljene kot prve, nato pa se je vas širila v koncentričnih krogih.

Pomembna je tudi ^{14}C datacija vzorca oglja iz zasutja pravokotne jame, ki predstavlja zemljanko iz mlajše železne dobe, objekta 25. Le-ta kaže na razpon 407–234 cal BC z 68,3% verjetnostjo, oziroma 466–205 cal BC s 95,4% verjetnostjo (**sl. 75**), kar pomeni, da se ujema s stopnjami Lt B in Lt C1, deloma pa tudi Lt A. Datacija torej potrjuje tipokronološke analize in časovno opredelitev naselja iz mlajše železne dobe na konec zgodnjega in na prehod v srednje latensko obdobje.[66]

8.2 Raziskave zgodnjeeneolitskih svetilk

Nives Ogrinc, Doris Potočnik, Jože Grdadolnik, Bine Kramberger

8.2.1 Uvod

Pri arheološkem izkopavanju najdišča Zgornje Radvanje sta bila leta 2007 najdena dva ovalno oblikovana keramična predmeta s kljunastim izlivom/šobo. Eden od predmetov je v celoti ohranjen in ima sledove ožganosti in zoglenele ostanke v šobi (**G253**), drugi je sestavljen iz dveh fragmentov, ki predstavljata prednji del predmeta brez zoglenelih ostankov (**G1009**). Najdbi spadata v široko skupino ovalnih keramičnih predmetov, ki se pojavljajo v osrednji in jugovzhodni Evropi v različnih oblikovnih različicah in velikostih od poznega neolitika do srednje bronaste dobe. Interpretirajo jih kot ponve za peko rib (Tasić, Tomić 1969, 41, 71, 80; Trajković 1991, 117; Bóna 1975, 253, 254), kot modele čolnov (Marangou 1996, 277, 278; Horváth 2003, 269; Mihelić 2006, 87, 163), kot uteži za ribiške mreže, kot čolničke pri tkanju (Tringham, Krstič 1990, 336) in nazadnje kot svetilke (Soroceanu 1982, 353, 362; Kramberger 2015b). Oba primerka z najdišča Zgornje Radvanje sta bila odkrita v jamah, ki ju razlagamo za sledove zgodnje bakrenodobnih hiš oz. zemljank: v objektih 5 (**G253**) in 21 (**G1009**).

Leta 2012 je bil izveden eksperiment z repliko ovalne najdbe iz objekta 5, s svinjsko mastjo kot gorivom in stenjem, narejenim iz prepleta devetih bombažnih stenjev iz navadnih sveč. Svetilka je gorela več kot 28 ur in po uporabi je bilo ugotovljeno, da so na površini šobe nastali sledovi ožganosti, ki so podobni kot na originalni najdbi. Izvedeni so bili še rentgenska difrakcija (RD), rentgenska fluorescenčna spektrometrija (XRF), infrardeča spektroskopija (ATR IR) in masna spektrometrija (LC-MS) analize ožganih ostankov iz ovalne najdbe iz objekta 5 (**G253**) ter XRF analize keramike tega artefakta in ilovice iz okolice objekta 5. Analiza XRF je pokazala elemente Ca, Ti, Cr, Mn, Fe, Cu, Sr, Y in Zr, ki jih pogosto najdemo v vzorcih tal/keramike. RD analiza je pokazala amorfno strukturo vzorca, kar je pomenilo, da so v vzorcu poleg keramike (verjetno kontaminacija pri strganju zoglenelih ostankov s površine) prisotne organske snovi. Analiza le-teh z ATR IR in LC-MS je pokazala celulozo ter različne maščobne kisline in njihove estre (Kramberger 2015b). Tako je bilo zaključeno, da bi lahko šlo pri zoglenelih ostankih za ostanke stenja in goriva (Kramberger 2015b; Kramberger 2019a; Kramberger 2019b).

Leta 2019 in 2020 so bile opravljene dodatne analize ATR IR, da bi bolje razumeli prej objavljen spekter zoglenelih ostankov. Prav tako smo z visokotemperaturnim plinskim kromatografom, sklopljenim z masnim detektorjem (HT-GC-MS) in z masnim spektrometrom za analitiko stabilnih izotopov lahkih elementov preko sežigne enote (GC-C-IRMS), poskušali ugotoviti vrsto goriva, ki se je uporabljalo pri svetilkah iz objekta 5 (**G253**) in objekta 21 (**G1009**). Primerjalno bazo podatkov so nam zagotovile analize današnjih materialov, za katere smo domnevali, da bi lahko bili uporabljeni v svetilkah, in štirje poskusi z replikami svetilk, izvedenimi s stenjem iz lanene vrvi, rastlinskim oljem (laneno olje) in živalskimi maščobami (svinjska mast, goveji in ovčji loj); za ATR IR pa še vzorec plasti iz konteksta, kjer je bil najden arheološki artefakt, in vzorec keramike s površine tega artefakta iz bližine zoglenelih ostankov. Za HT-GC-MS in GC-C-IRMS je bilo vzorčenih približno 0,03 g zoglenelih ostankov z replik svetilk, 2 g arheološke keramike svetilke iz objekta 21 (**G1009**) in 0,003 g zoglenelih ostankov s svetilke iz objekta 5. Odstranjevanje večje količine zoglenelih ostankov iz popolnoma ohranjene arheološke svetilke se je zdelo neprimerno, zato je zaradi majhne količine zoglenelih ostankov bilo pri tej svetilki mogoče opraviti le analize GC-C-IRMS.

V nadaljevanju predstavljamo najpomembnejše rezultate analiz. Vsi rezultati in podatki o eksperimentih, vzorčenju in laboratorijskih postopkih pa so podrobneje razloženi v prispevku Kramberger *et al.* (2020).

8.2.2 Rezultati ATR-IR

Pri infrardeči spektroskopiji je potekalo vzorčenje po metodi oslabljenega totalnega odboja *attenuated total reflectance (ATR)*, ki omogoča analizo vzorcev v trdnem ali tekočem stanju. Spektri so bili posneti v območju med 4000 in 650 cm^{-1}. Rezultati meritve vzorca zoglenelih ostankov z arheološke

66 Zogleneli ostanki z zgodnjesrednjeveškega lonca so bili datirani v okviru raziskovalnega projekta "Poselitev jugovzhodnoalpskega prostora v zgodnjem srednjem veku" (ARRS, št. projekta J6-9450). B. Štularju in A. Magdiču se zahvaljujem za dovoljenje za objavo datacije.

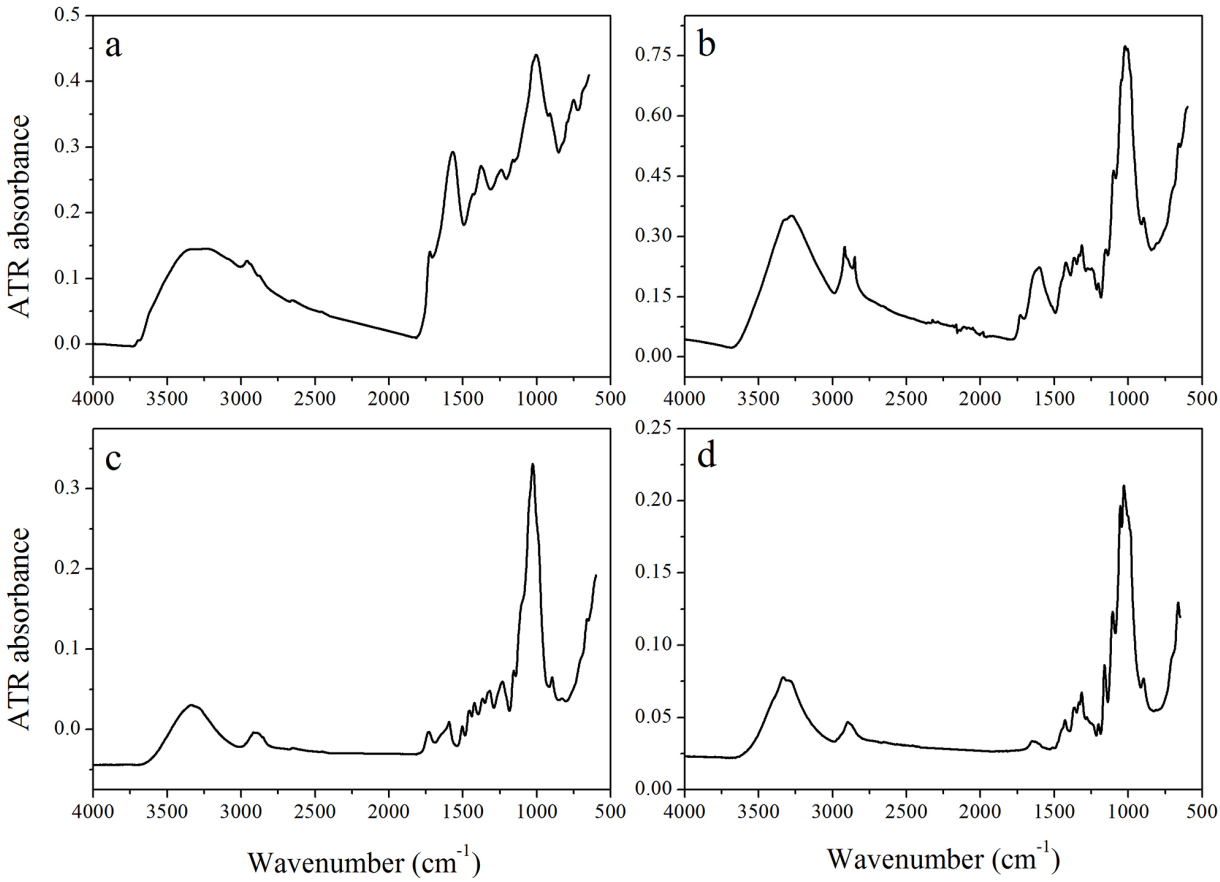

96 Originalni ATR infrardeči spektri zoglenelih ostankov iz prazgodovinske svetilke **G253** (a) in ATR spektri lanenega stenja (b), lesa (c) in celuloze (d).

svetilke (**G253**) in primerjalni spektri stenja iz lana (b) ter lesa (c) in celuloze (d) so prikazani na **sl. 96**.

ATR spekter zoglenelih ostankov s prazgodovinske svetilke je precej zapleten, vendar je mogoče najti podobnosti med ATR spektrom zoglenelih ostankov in ATR spektrom materialov, za katere smo pričakovali, da bi lahko bili uporabljeni v svetilki. Prva značilnost spektra zoglenelih ostankov s prazgodovinske svetilke je zelo nizka intenzivnost trakov, nastalih zaradi valenčnih vibracij CH_2 in CH_3 v bližini 2900 cm^{-1}. To pomeni, da je koncentracija maščobnih kislin kot del maščob ali olj prenizka, in je zato infrardeča spektroskopija ne zazna. Za primerjavo, spekter zoglenelih ostankov z replik svetilk kaže višjo intenzitete vrhov na tem območju, kar potrjuje prisotnost maščob z dolgimi alifatskimi verigami (**sl. 97: a–c**). Prstni odtis originalnih zoglenelih ostankov se na tem območju začenja s srednje visokim trakom pri 1725 cm^{-1}, ki pripada nihanju esterskih ali karboksilnih CO skupin. Vsi primerjalni vzorci s karbonilno skupino na tem območju kažejo višja valovna števila: goveja in svinjska mast 1741 cm^{-1} (**sl. 97: a–b**), laneno olje 1741 cm^{-1} in 1710 cm^{-1} (**sl. 97: c**), lan 1732 cm^{-1} (**sl. 96: b**) in les 1734 cm^{-1} (**sl. 96: c**). Zadnji dve spojini sta najbolj zanimivi, saj pri njiju manjkajo intenzivna CH valenčna nihanja.

Naslednje zanimivo področje je okoli 1100 cm^{-1}, kjer se v spektru zoglenelih ostankov nahaja zapleten trak. Kompleksnost traku kaže, da se več nihanj različnih funkcionalnih skupin prekriva. Primerjava s testnimi vzorci je evidentirala tri kandidate: zemljo, lan in les.

Slika 98 prikazuje spekter zoglenelih ostankov z arheološkega artefakta ter spektra lana in lesa. Za lažjo primerjavo med spektri so umerjeni na primerljivo intenziteto. Osenčena so tista območja, kjer je ujemanje v primerjavi s spektrom zoglenelih ostankov s svetilke največje. Podobnost v razporeditvi trakov je povsem zadovoljiva. Ti rezultati kažejo, da so zogleneli ostanki kontaminirani z zemljo ali s keramiko s površine svetilke, toda kot je prikazano na **sliki 97d**, kjer sta prikazana spektra obeh možnih kontaminantov, kontaminacija vpliva le na zadnje območje v spektru na **sliki 98**. Preostala tri področja so sestavljena izključno iz trakov, ki pripadajo funkcionalnim skupinam v lesu in/ali lanu ali njima podobnemu materialu.

Rezultati infrardeče spektroskopije zoglenelih ostankov prazgodovinske svetilke torej kažejo, da predstavlja vidni del le-teh verjetno ostanke stenja, ki je bil sestavljen iz rastlinskih vlaken (kot sta les in lan) in pepel. Prisotnosti maščobnih kislin ali njihovih estrov z infrardečo spektroskopijo ni mogoče zaznati, ker je njihova koncentracija verjetno prenizka.

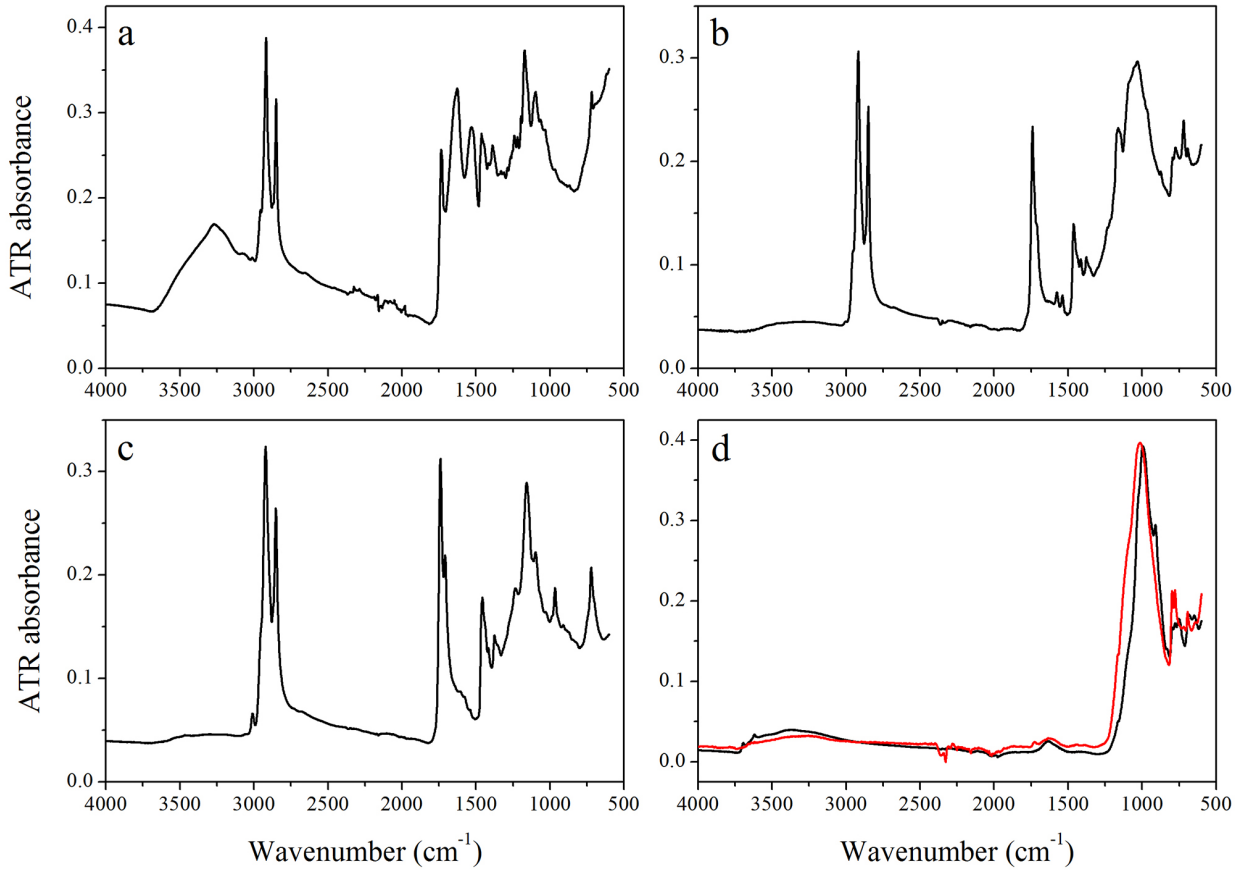

97 ATR IR spektri zoglenelih ostankov iz replik svetilk po gorenju svinjske masti s stenjem iz lana (a), govejega loja z lanenim stenjem (b), lanenega olja z lanenim stenjem (c) in (d) zemlje iz SE 271 (črna črta) ter keramika s površine svetilke **G253** (rdeča črta).

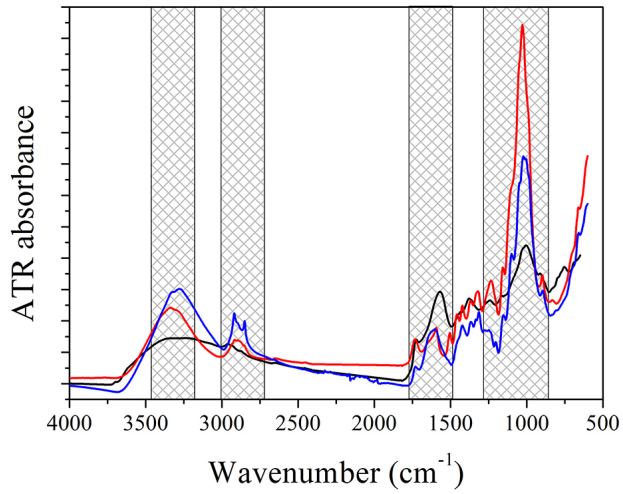

98 ATR IR spektri zoglenelih ostankov s površine najdbe **G253** (črna), lana (modra) in lesa (rdeča). Območja, kjer je podobnost najbolj očitna, so osenčena.

8.2.3 Rezultati HT-GC-MS in GC-C-IRMS

Replike svetilk

Za pridobitev informacij o olju in/ali maščobah, ki so se uporabljale kot gorivo v arheoloških svetilkah, sta bili najprej določeni vsebnost lipidov in izotopska sestava ogljika posameznih maščobnih kislin v ostankih, pridobljenih pri gorenju olja oziroma maščobe v replikah. Na podlagi arheoloških podatkov so bile za gorivo uporabljene maščobe udomačenih živali, svinje, ovce in goveda, laneno olje pa je bilo uporabljeno kot primer rastlinskega olja.

Določitev trimetilsililiranih lipidnih ekstraktov v zoglenelih ostankih z replik je pokazala jasno razliko med živalskimi maščobami različnega izvora. V vseh treh vzorcih so bili odkriti zlasti triacilgliceroli (TAG). Prisotnost di- in monoacilglicerolov (DAG, MAG) in prostih maščobnih kislin v GC kromatogramu je verjetno dokaz delne hidrolize TAG, ki je nastala med zgorevanjem. Glavne kisline v ostankih z replik, pri katerih sta bili uporabljeni ovčja in goveja maščoba kot gorivo, so miristinska ($C_{14:0}$), pentadekanojska ($C_{15:0}$, *iso*-$C_{15:0}$), palmitinska ($C_{16:0}$), margarinska ($C_{17:0}$, *iso*-$C_{17:0}$), stearinska

($C_{18:0}$), oleinska ($C_{18:1}$), arahidna ($C_{20:0}$) in behenska ($C_{22:0}$). V teh vzorcih so bili ugotovljeni tudi izomeri $C_{18:1}$ z dvema različnima položajema dvojne vezi pri 9 in 11. Prisotnost razvejanih *iso*-maščobnih kislin s 15 in 17 atomi ogljika, skupaj z dvema izomeroma položaja dvojne vezi $C_{18:1}$, je značilna za maščobe prežvekovalcev, ki se biosintetizirajo v črevesju in vampu (Dudd, Evershed 1998; Mottram *et al.* 1999; Regert 2011). Po drugi strani pa je bil v zoglenelih ostankih z replike svetilke pri eksperimentu s svinjsko maščobo odkrit en sam izomer $C_{18:1}$, kar odraža monogastrično živalsko maščobo neprežvekovalcev. V tem vzorcu niso bile odkrite maščobne kisline z lihim številom ogljikovih atomov. Razmerje $C_{16:0}/C_{18:0}$ z vrednostjo 1,8 kaže na večjo vsebnost $C_{16:0}$ kot $C_{18:0}$, kar je značilno tudi za svinjsko mast, medtem ko je v maščobah prežvekovalcev (goveda in ovca) $C_{16:0}$ manj zastopana kot $C_{18:0}$, kar ima za posledico nizko razmerje $C_{16:0}/C_{18:0}$.

$C_{16:0}$, $C_{18:0}$, $C_{18:1}$, linolna ($C_{18:2}$) in linolenska ($C_{18:3}$) kislina so glavne maščobne kisline v lanenem olju in so bile ugotovljene tudi v zoglenelih ostankih z naše replike svetilke ob poskusu z lanenim oljem (Bayrak *et al.* 2010). V našem vzorcu je razmerje $C_{16:0}/C_{18:0}$ enako 1,4 in je podobno povprečnemu razmerju 1,1 ± 0,7, značilnemu za sveže olje. Vendar pa je bila $C_{18:3}$, ki je najpogostejša maščobna kislina v svežem olju (48–58 %; Bayrak *et al.* 2010), odkrita z nižjo vsebnostjio, kar kaže na njeno oksidacijo med gorenjem. Do podobnega opažanja so prišli tudi v študiji Copley *et al.* (2005).

Določitev $\delta^{13}C$ glavnih maščobnih kislin $C_{16:0}$ in $C_{18:0}$ se lahko nadalje uporablja tudi za pridobitev dopolnilnih informacij, ki omogočajo natančnejšo in popolnejšo določitev izvora maščobe/olja, uporabljenega v svetilkah. Ta pristop je bil prvič uporabljen pri replikah svetilk. Običajno se izračunajo vrednosti $\Delta^{13}C$ ($\delta^{13}C_{18:0} - \delta^{13}C_{16:0}$), ki omogočajo natančnejše razlikovanje izvora maščobe/olja, saj zmanjšajo raznolikost v prehrani in vire lokalnih okolijskih raznolikosti (Copley *et al.* 2005). Vrednosti $\Delta^{13}C$ med -3,3 in -1,0 ‰ se uporabljajo kot merilo za razlikovanje med maščobami prežvekovalcev od drugih maščob, pridobljenih iz neprežvekovalcev in/ali rastlinskih olj ($\Delta^{13}C$> -1,0 ‰), medtem ko so vrednosti $\Delta^{13}C$ <-3,3 ‰ indikatorji za prepoznavanje mlečnih maščob. Razlike v izotopski sestavi med posameznimi živalskimi maščobnimi kislinami so lahko posledica izotopske frakcionacije, ki se pojavi med biosintezo, in različnih stopenj njihove presnovne obnove. Na primer v maščobnem tkivu prežvekovalcev presnovne poti maščobnih kislin vključujejo neposreden vnos prostih ali esterificiranih maščobnih kislin iz prehrane in sintezo *de novo* maščob, kar ima za posledico nižje vrednosti $\delta^{13}C_{18:0}$ in $\delta^{13}C_{18:1}$, medtem ko se zaužitje trigliceridov pri neprežvekovalcih hidrolizira v želodcu in v tankem črevesu ter med prenosom v tkiva ponovno esterificira. Tako ostanejo prehranske maščobne kisline v osnovi nedotaknjene med prebavo in absorpcijo v maščobno tkivo. Vrednosti v $\delta^{13}C_{16:0}$ v razmerju od $\Delta^{13}C$ ($\delta^{13}C_{18:0} - \delta^{13}C_{16:0}$) so prikazane na **sliki 99b**.

Vrednosti $\delta^{13}C_{16:0}$, $\delta^{13}C_{18:0}$ in $\delta^{13}C_{18:1}$ v zoglenelih ostankih z replik svetilk pri poskusih s svinjsko mastjo in govejo maščobo so visoke in se gibljejo od -22,9 do -21,2 ‰, kar kaže na prisotnost rastlin C4 v živalski krmi. Vrednosti $\Delta^{13}C$ 0,2 in -1,6 ‰ za svinjsko mast in govejo maščobo so v skladu z merili, določenimi za maščobo neprežvekovalcev in prežvekovalcev. V zoglenelih ostankih z replik svetilk pri poskusih z ovčjo maščobo in lanenim oljem pa so zaznane nižje vrednosti $\delta^{13}C_{16:0}$, $\delta^{13}C_{18:0}$ in $\delta^{13}C_{18:1}$, saj se le-te gibljejo med -31,5 in -29,3 ‰. Vrednosti $\delta^{13}C$ glavnih maščobnih kislin v oljih rastlin C3 se gibljejo od -36,5 do -27,5 ‰ z vrednostmi $\Delta^{13}C$ 0 ‰, česar pa v naših vzorcih nismo zasledili. Izguba izotopsko lahkih delov med toplotno spremembo (npr. pretvorba maščobnih kislin iz $C_{18:1}$ v $C_{16:0}$ in iz $C_{16:0}$ v $C_{14:0}$) lahko pojasni prehod na nižje vrednosti $\delta^{13}C_{16:0}$ in $\delta^{13}C_{18:1}$ in s tem negativne vrednosti $\Delta^{13}C$. Še več, čeprav je ovca prežvekovalka, je bila ugotovljena višja vrednost $\delta^{13}C_{18:0}$ in posledično je bila izračunana vrednost $\Delta^{13}C$ 0,9 ‰, kar ne ustreza vrednostim, značilnim za prežvekovalce. Ena od možnih razlag je frakcionacija, ki se lahko pojavi med zgorevanjem. Poskus,

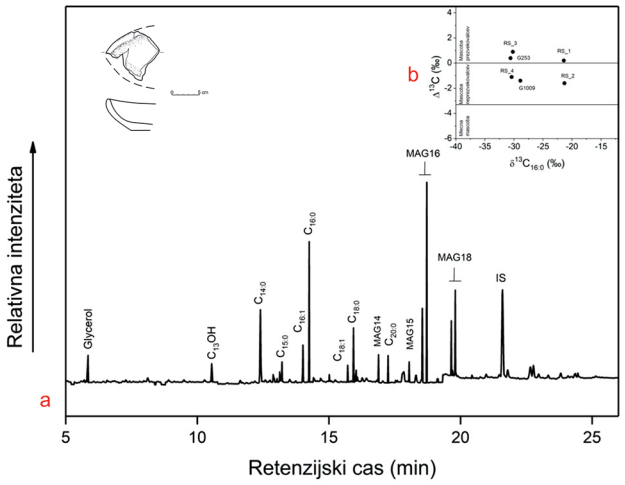

99a – Delni profil HT-GC-MS trimetilsililiranega ekstrakta iz arheološke svetilke. Identificirani vrhovi: maščobne kisline: $C_{14:0}$, $C_{15:0}$, $C_{16:1}$, $C_{16:0}$, $C_{18:1}$, $C_{18:0}$, $C_{20:0}$; M14, M15, M16 in M18 = monoacilgliceroli, ki vsebujejo 14, 15, 16 in 18 atomov ogljika. V primeru M16 in M18 se 1-izomer eluira pred 2-izomerom; IS = interni standard (n-tetratriakontan). Vsi vrhovi so bili potrjeni z HT-GC-MS. **b** – Manjša slika prikazuje vrednosti $\delta^{13}C$ v glavnih maščobnih kislinah, skupaj z vrednostmi $\Delta^{13}C$, določenimi v replikah svetilk in arheoloških vzorcih. RS_1: gorivo svinjska mast; RS_2: gorivo goveja mast; RS_3: gorivo ovčja mast; RS_4: gorivo laneno olje.

ki so ga na vzorcih mleka izvedli Spangenberg *et al.* (2006), kaže, da lahko segrevanje privede do obogatitve $C_{18:0}$ in $C_{18:1}$ s ^{13}C, verjetno zaradi prednostne cepitve enojnih ali dvojnih vezi enojnih ali dvojnih vezi ^{12}C-^{12}C in izgube lažjega izotopa ogljika ^{12}C. Vendar te obogatitve nismo opazili pri svetilkah, ki vsebujejo govejo maščobo, kar je mogoče razložiti z razliko v sestavi maščob med ovcami in govedom.

Arheološke svetilke

Analize HT-GC-MS in GC-C-IRMS so bile opravljene na arheološki keramični svetilki iz objekta 21 v Zgornjem Radvanju (**sl. 99a**), medtem ko so bile za ostanke zoglenelih ostankov s keramične svetilke iz objekta 5 pridobljene le analize GC-C-IRMS. Delni profil HT-GC-MS trimetilsililiranega ekstrakta iz arheološke svetilke je prikazan na sliki 109 (**sl. 99b**). V arheološki svetilki iz objekta 21 je bila določena višja vsebnost maščobnih kislin z lihim številom ogljikovih atomov, zlasti maščobne kisline $C_{15:0}$, skupaj z dvema dvojno vezivnima izomeroma $C_{18:1}$, ki sta značilna za maščobe prežvekovalcev. Ti so skupaj s prisotnostjo monoaciglicerolov (MAG) pokazali, da je bil izvor lipidov v svetilki maščoba prežvekovalcev bodisi ovac (koz) in/ali goveda. Poleg tega so analize pokazale prisotnost maščobnih kislin $C_{18:2}$ in $C_{18:3}$, ki smo jih ugotovili v ostankih, nastalih po gorenju lanenega olja in jih običajno najdemo v rastlinskih oljih. Vrednost $\Delta^{13}C$ za zoglenele ostanke znaša 0,4 ‰, za arheološko svetilko pa -1,4 ‰. Ti rezultati se ujemajo s podatki, pridobljenimi iz sodobnih referenčnih podatkov zoglenelih ostankov maščob prežvekovalcev (ovce, govedo).

Rezultati analiz torej kažejo na pretežno uporabo maščobe prežvekovalcev kot goriva v svetilkah, pri čemer pa ne moremo izključiti možne uporabe rastlinskih olj, kot je laneno olje.

8.2.4 Zaključek

Z eksperimenti z replikami svetilk, infrardečo spektroskopijo in analizo organskih ostankov smo preučevali dva ovalno oblikovana prazgodovinska keramična predmeta, najdena v naselju lasinjske kulture v Radvanju. Eksperimenti kažejo, da so se sledovi ožganosti na enem od predmetov najverjetneje pojavili, ko je bil predmet uporabljen kot svetilka za osvetljevanje. ATR IR spektri zoglenelih ostankov tega artefakta kažejo, da je bil stenj verjetno izdelan iz snovi, ki je vsebovala rastlinska vlakna. Analize HT-GC-MS in GC-C-IRMS lipidov, absorbiranih v keramiki iz drugega ovalno oblikovanega predmeta z najdišča Zgornje Radvanje, pa kažejo, da je bila za gorivo uporabljena maščoba prežvekovalcev, morda v kombinaciji z rastlinskimi olji.

Najzgodnejše svetilke v Evropi so znane s paleolitskih jamskih najdišč (De Beaune 1987; De Beaune, White 1993; De Beaune 2002), prve keramične svetilke pa so (prav tako ovalne oblike) verjetno izdelovali in uporabljali v poznem mezolitiku od približno 5.000 pr. n št. in morda prvi kmetovalci kultur Ertebølle na Danskem in v severni Nemčiji (Andersen 2010; Heron *et al.* 2013) ter Narva na območju vzhodnega Baltika (Oras *et al.* 2017). Kasnejši dokazi o uporabi svetilk v prazgodovini v Evropi so skopi. V tej povezavi predstavljajo keramične svetilke z najdišča Zgornje Radvanje pomembno odkritje, saj kaže, da so tudi bakrenodobne skupnosti v 5. tisočletju pr. n. št. na jugovzhodnem predalpskem prostoru proizvajale ovalne keramične predmete, ki so jih verjetno uporabljale kot svetilke.

8.3 Analize vsebine miniaturne keramične stekleničke

Christoph Berthold, Cynthianne Spiteri, Bine Kramberger

8.3.1 Uvod

V eni študiji smo analizirali štirinajst miniaturnih keramičnih stekleničk s perforiranimi držaji, ki so bile odkrite na sedmih najdiščih iz različnih regij in kulturnih kontekstov (Kramberger *et al.* 2021). Osem miniaturnih keramičnih stekleničk je bilo odkritih na naselbini Borđoš pri Novemu Bečeju v Srbiji, kjer se mešajo najdb vinčanske kulture (faze C in D) in potiske kulture (kultura Tisza) (Medović *et al.* 2014, 61–63), šest na naselbinah lasinjske kulture v Sloveniji. Med miniaturnimi stekleničkami z lasinjskih najdišč je še posebej pomembna miniaturna steklenička iz jame SE 212/213 v Radvanju, saj je bila v ohranjenem delu v celoti zapolnjena z belo snovjo (**G24**; **sl. 100**).

Bela snov iz miniaturne keramične stekleničke z najdišča Zgornje Radvanje je bila analizirana z nedestruktivno

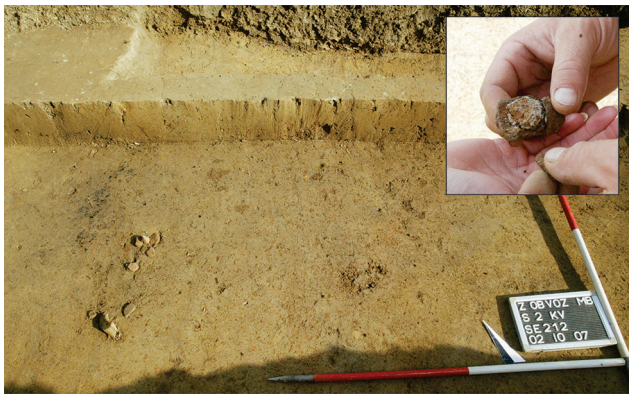

100 Jama SE 212/213 in miniaturna keramična steklenička z belo snovjo – ostanki nekdanje vsebine – z najdišča Zgornje Radvanje.

rentgensko praškovno mikrodifrakcijo (μ-XRD) in *mikrorentgensko fluorescenčno spektrometrijo (μ-XRF)* v Competence Center Archaeometry – Baden-Wuerttemberg (CCA-BW) v Tübingenu (Berthold, Mentzer 2017). Prav tako smo s *plinsko kromatografijo z masno spektrometrijo (GC-MS)* poskušali analizirati organske ostanke (Spiteri *et al.* 2019). Zaradi velike količine razpoložljivega vzorca je lahko bilo mogoče analizo GC-MS izvesti tako na organskih ostankih, ki so bili absorbirani v stenah keramične posodice, kot na lipidih v beli snovi, tj. polnilu miniaturne stekleničke.

V nadaljevanju so predstavljeni najpomembnejši rezultati analiz. Metode, vzorčenje, laboratorijski postopki in rezultati so podrobneje razloženi na drugem mestu (Kramberger *et al.* 2021).

8.3.2 Rezultati

Analiza μ-XRF je pokazala, da je bila glavna komponenta bele snovi iz miniaturne keramične stekleničke z najdišča Zgornje Radvanje svinec. Nedestruktivna analiza μ-XRD2 je bila izvedena na treh različnih mestih te usedline, na dveh na zunanji površini bele snovi in na enem na svežem prelomu v notranjosti usedline. **Slika 101** prikazuje rezultate analize.

Vsaka od meritev je dala podoben rezultat, 2D difrakcijsko sliko finega kristaliničnega minerala, ki je bil identificiran kot ceruzit. Drugih kristalnih komponent analize niso zaznale.

Ceruzit ($PbCO_3$) je mineral, znan tudi kot bela svinčeva ruda. Običajno se pojavlja v oksidacijskem območju karbonatnih usedlin svinca in je tipičen sekundarni mineral, npr. svinčevega sulfida (galenita oz. galene), ki je pomembna svinčeva ruda in ključen vir srebra (UofA 2020; Keim, Markl, 2015).

Poudariti je treba, da so nahajališča svinca na območju Pohorja v severovzhodni Sloveniji (Jelenc 1953, 18, slika 2; Pajtler *et al.* 2006; Budkovič 2010). Kot kaže, je ceruzit tudi eden izmed mineralov, povezanih z galeno na znanem rudišču Remšnik pri Radljah ob Dravi (WGS 84 Web Mercator: 46.5741667° S, 15.3105556° V), ki leži le približno 26 km severovzhodno od najdišča Zgornje Radvanje (Schorn 2020), in v Mežici (WGS 84 Web Mercator: 46,512163° S, 14,856728° V), v enem najstarejših rudarskih središč v Evropi (prvič omenjenem leta 1424 n. št.), ki se nahaja približno 57 km od najdišča Zgornje Radvanje. Ceruzit je predstavljal sredi 20. stoletja na tem rudišču približno 21 % vsega izkopanega svinca (Zorc 1955, 56, tabela 2).

Profil ekstrakta lipidov z notranje površine stene keramične posode z najdišča Zgornje Radvanje je vseboval vrsto i) alkanov z neparnim številom verig s 25–31 atomi ogljika, pri čemer je bil prevladujoči alkan heptakozan (C_{27}); ii) nasičene maščobne kisline s sodim številom C-atomov, vključno s palmitinsko ($C_{16:0}$), stearinsko ($C_{18:0}$), lignocerično ($C_{24:0}$) in cerotično ($C_{26:0}$) kislino, čeprav v majhnih količinah; iii) alkoholov s sodim številom C-atomov od C_{22} do C_{32}; in iv) palmitatne estre voska (C_{40}–C_{50}, največ pri C_{46}) (**sl. 102: a**). Ta profil se ujema z degradiranim čebeljim voskom, pri čemer majhne količine $C_{16:0}$ kažejo na izgubo te maščobne kisline kot posledica razgradnje (Mills, White 1994; Rageot *et al.* 2016; Regert *et al.* 2001).

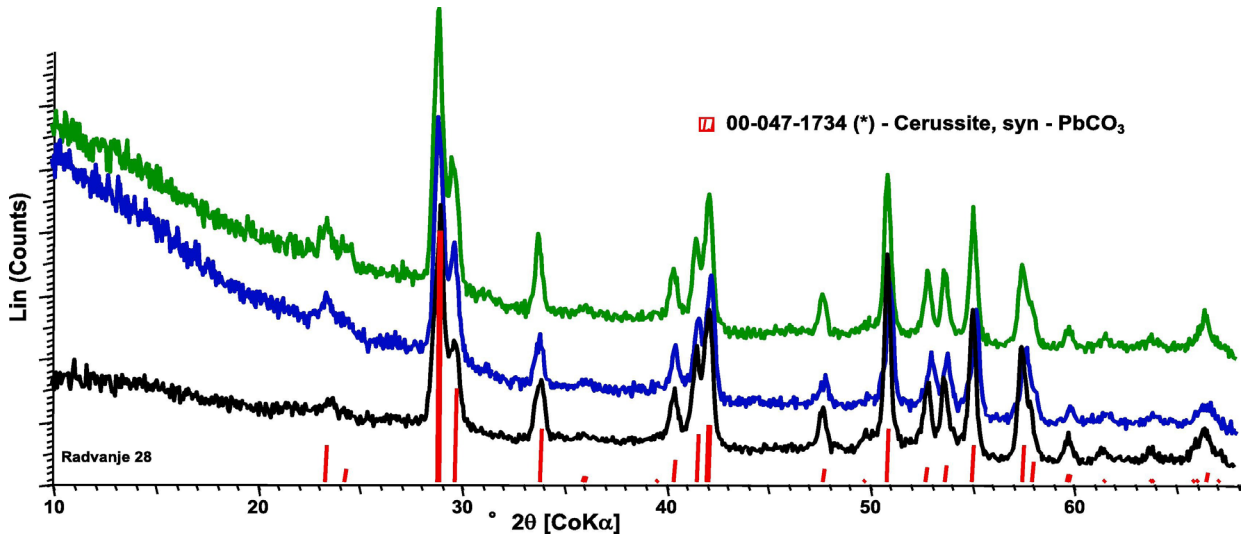

101 Difraktogrami brez korekcije ozadja μ-XRD2 meritev na treh različnih mestih bele snovi iz miniaturne keramične stekleničke z najdišča Zgornje Radvanje. Merilni čas za vsak difraktogram je bil 2 minuti. Teoretični položaji vrhov in intenzitet svinčevega karbonata (ceruzita) iz »PDF baze podatkov« so označeni z rdečimi črtami.

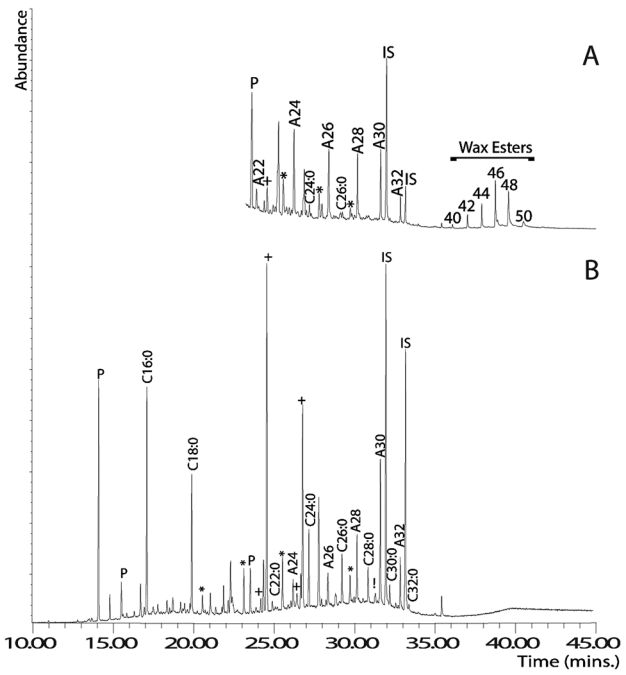

102 Delni skupni ionski kromatogrami (TIC) za a) RAD-002In (keramična miniaturna steklenička) in b) RAD-001 (izvleček iz belega polnila miniaturne stekleničke). RAD-002In kaže značilen profil razgrajenega čebeljega voska, absorbiranega v keramiki miniaturne stekleničke. Čebelji vosek bi lahko bil tudi vezivo belega polnila stekleničke (ceruzita), vendar odsotnost palmitatnih estrov voska in prisotnost β-sitosterola kažeta na rastlinski produkt. (C:x: maščobne kisline s (C) ogljikovimi atomi z (x) nenasičenostjo; Ax: Alkoholi z x številom ogljikovih atomov; *: Alkani; +: Monoacilgliceroli; !: β-sitosterol).

Bela snov, identificirana kot ceruzit, ki je bila odkrita v stekleničkih z najdišča Zgornje Radvanje, je imela širši spekter maščobnih kislin ($C_{16:0}$-$C_{30:0}$) kot ekstrakt lipidov iz stene posodice, pri čemer je $C_{24:0}$ dominirala takoj za $C_{16:0}$ in $C_{18:0}$, spekter pa je vseboval tudi $C_{18:1}$. Prisotni so bili nizi alkanov, ki so bili najizrazitejši pri nonakozanu (C_{29}), in alkoholi v razponu od C_{16} do C_{32} (**sl. 102: b**). V profilu sta prevladovala monopalmitin in monostearin, z manjšimi količinami monopalmitoleina in monooleina, ki sta rezultat hidrolize triacilglicerolov (Dudd *et al.* 1998), ki se niso ohranili. Edini sterol, ki je bil ugotovljen v beli snovi, je bil β-sitosterol.

Distribucije maščobnih kislin, alkoholov in alkanov v beli snovi (polnilu miniaturne keramične stekleničke), so zelo podobne tistim pri razgrajenem čebeljem vosku, čeprav po ekstrakciji majhne količine organskih snovi iz ceruzita palmitatni estri voska niso bili ugotovljeni kljub večji odpornosti estrov v voskih in antimikrobnim lastnostim ceruzita, ki bi lahko pripomogli k boljšemu ohranjanju organskih ostankov. Če so bili palmitatni estri voska torej prvotno prisotni v polnilu posodice, je videti, da je bila njihova hidroliza popolna, kar ima za posledico ustrezno $C_{16:0}$ in alkohole, skladne z ugotovljenim profilom. Čeprav bi palmitatni estri voska zanesljiveje identificirali čebelji vosek v vzorcu ceruzita, pa dejstvo, da so bili le-ti ugotovljeni v keramiki stekleničke oz. steni posodice, nakazuje, da je bil čebelji vosek dodan ceruzitu, verjetno kot vezivo. Prisotnost estrov palmitatnega voska v stekleničkih z najdišča Zgornje Radvanje kaže, da je keramika verjetno nudila večjo zaščito absorbiranim lipidom. Vendar identifikacija β-sitosterola, fitosterola rastlinskega izvora v izvlečku ceruzita, nakazuje tudi vnos rastlinskih izvlečkov. Čeprav je torej v ceruzitu verjetna prisotnost čebeljega voska, pa tega ni mogoče nedvomno potrditi zaradi odsotnosti palmitatnih estrov voska.

8.3.3 Razprava

Ugotovitev svinčevega minerala ceruzita v beli snovi, ostankih nekdanje vsebine miniaturne keramične stekleničke z najdišča Zgornje Radvanje, je skladna z identifikacijo svinčevih mineralov v ostankih, ohranjenih na notranji površini miniaturnih keramičnih stekleničk z dveh drugih naselbin lasinjske kulture v Sloveniji: Popava 1 pri Lipovcih in Turnišče (Kramberger *et al.* 2021). Ti rezultati so pomembni, zlasti glede na nedavno objavljene rezultate analize vsebine miniaturne keramične stekleničke z naselbine Pietrele v Romuniji, za katero se je izkazalo, da vsebuje visoko koncentracijo svinca (Hansen *et al.* 2019, slika 6, tabela 1). Naselbina je bolje poznana po številnih dokazih o pridobivanju svinca, ki so bili ugotovljeni z analizami žlindre v posebnih talilnih lončkih s pomočjo optične mikroskopije (SEM) in rentgenske praškovne difrakcije (XRD). Poleg analiziranih lončkov iz novejših izkopavanj pa je bila v Pietrelah med letoma 1943 in 1948 najdena tudi posodica, danes izgubljena, ki je bila zapolnjena s snovjo, za katero so takratne analize pokazale, da je ceruzit (Hansen *et al.* 2019, 5–6).

Miniaturne keramične stekleničke iz lasinjske kulture so datirane med 4350–4200/4100 cal BC, dokazi o pridobivanju in uporabi svinca v Pietrelah med 4400–4300 cal BC (Hansen *et al.* 2019, 2–9). Ti dve študiji se dopolnjujeta in predstavljata najzgodnejše dokaze o uporabi svinca v srednji in jugovzhodni Evropi. Eni redkih možnih zgodnejših dokazov bi lahko bili iz vinčanskega naselja Donja Tuzla, najdišča ene od popolnoma ohranjenih miniaturnih keramičnih stekleničk (Korošec 1959, 6–7, sl. 3), kjer so na površini običajnega lonca odkrili siv prah, za katerega so analize pokazale, da je galenit (Glumac, Todd 1987).

Rezultati naše raziskave kažejo na tri možne načine uporabe miniaturnih keramičnih stekleničk iz 5. tisočletja pr. n. št. Ceruzit je bil verjetno pred uporabo fino zdrobljen, kar kaže majhnost delcev v ostankih bele snovi. Dodatek čebeljega voska zdrobljenemu svinčevemu mineralu bi rezultiral

v nastanku trde mase, ki je zaradi majhnosti stekleničke in ozke odprtine ne bi bilo mogoče shraniti v takšno posodico ali do nje zlahka dostopati. Ena od možnosti je, da je bila trdna masa po dodatku čebeljega voska znova fino zdrobljena v prah in shranjena v miniaturno posodico. Tako bi bilo mogoče tak prašek odstraniti iz posodice z nagibanjem ali z ustreznim orodjem in nato pred uporabo zmešati s tekočim medijem. Druga možnost je, da so čebelji vosek in svinčeve minerale zmešali z rastlinskim oljem (to morda nakazuje β-sitosterol). V tem primeru bi bila mešanica, ki je bila hranjena v posodici, bolj viskozna, kar pomeni, da bi jo lahko preprostejše odstranili iz nje. Podobno konsistenco bi lahko dosegli tudi z uporabo propolisa namesto čebeljega voska. Ker imata oba izvlečka podobna lipidna profila, sta namreč oba možni vezivi ceruzita v keramični miniaturni steklenički z najdišča Zgornje Radvanje.

8.3.4 Zaključek

Arheološke raziskave in zgodovinski pisni viri ponujajo številne primerjave glede uporabe izdelkov na osnovi svinčevih mineralov v prazgodovinski in v prvih visokih civilizacijah (Bardiès-Fronty 2009; Diamandopoulos *et al.* 1994; Martinetto *et al.* 2000; Martinetto *et al.* 2001; Welcomme *et al.* 2006; Beck *et al.* 2018). Večinoma so se uporabljali kot pigmenti in zdravila pri proizvodnji kozmetičnih izdelkov. Najzgodnejši dokazi o uporabi svinčevih mineralov v kozmetičnih izdelkih so znani iz starodavne Mezopotamije in Egipta od konca 4. in začetka 3. tisočletja pred našim štetjem (Hauptmann *et al.* 2016; Vidale *et al.* 2012; Walter *et al.* 1999; Lucas, Harris 1963, 80–97), v Evropi morda od 2. tisočletja pr. n. št. (Sotiropoulou *et al.* 2010; Sotiropoulou *et al.* 2012). Ta študija pa kaže, da so se takšne prakse v Sloveniji izvajale že v drugi polovici 5. tisočletja pr. n. št., kar pomeni, da je začetek takšnih praks glede na trenutno znanje raziskav premaknjen v zgodnejši časovni horizont.

8.4 Analize živalskih ostankov

Borut Toškan

Zbir arheozooloških gradiva obsega nekaj manj kot sto odlomkov kosti in zob sesalcev, ki jih večinoma ni bilo mogoče ožje taksonomsko in/ali anatomsko opredeliti. Pretežen del najdb sodi v čas zgodnje bakrene dobe, štirje drobci pa so mlajšeželeznodobne starosti (**sl. 103**). Gradivo označuje izrazita fragmentiranost, saj velikost odlomkov večinoma ne presega centimetra. Takšno stanje kaže v pretežni meri pripisati obsežnim tafonomskim izgubam zaradi agresivnega lokalnega sedimentnega okolja.

Zbrani drobci živalskih kosti in zob so večinoma svetlo obarvani, bodisi ker gre za sežgane primerke (Fernández-Jalvo, Andrews 2016, 157–158) bodisi ker najdišče leži na slabo dreniranem terenu (Fernández-Jalvo, Andrews 2016, 155). Od Peker na severu do obeh Polskav in Strgojnce na jugu ter od vznožja Pohorja na zahodu pa vse do črte Betnava–Rogoza–Vartenhajm–Brezula–Podova in obe Gorici na vzhodu sega namreč t. i. izgonska pokrajina, ki je ime dobila po napeto tekočih potokih oziroma izgonih. V tem okrog 18 km dolgem in na severu 3, na jugu pa 5 do 6 km širokem področju se kažejo svojstvene hidrografske, morfološke in petrografske razmere, kamor so potoki s Pohorja nanesli izrazito debele sloje gline in ilovice, šele bolj proti vzhodu pa tudi večji delež finejšega peska (Pak 1969, 286–287).

Med skoraj sto analiziranimi kostnimi drobci je bilo mogoče taksonomsko in anatomsko opredeliti le enega. Gre za odlomek kozje (*Capra hircus*) ali ovčje (*Ovis aries*) druge prstnice, ki je bila odkrita na območju ene izmed zgodnjebakrenodobnih peči (sonda 8, kv. 36A, SE 816). Drobnica se je v jugovzhodnoalpskem prostoru prvič pojavila sočasno z govedom in prašičem ali celo nekoliko pred njima. Najstarejše najdbe s Krasa so datirane v iztek srednje kamene dobe (Boschin 2020, 332), tiste iz osrednjeslovenskega prostora pa v zadnjo fazo mlajše kamene dobe (glej npr. Toškan, Dirjec 2006; Toškan 2011). Vse odtlej je bila reja drobnice v tem prostoru ena pomembnejših gospodarskih panog, kar velja tudi za Štajersko (glej npr. Toškan, Dirjec 2010; Schmölcke *et al.* 2018; Toškan 2019a; Toškan 2019b; Toškan 2019c). Sprva je bilo pri tem v ospredju seveda izkoriščanje mesa in maščob, čeprav ni mogoče v celoti izključiti niti možnosti pridobivanja mleka (Schmölcke *et al.* 2018, 103; glej tudi Budja *et al.* 2013). Najmanj od mlajše bakrene dobe dalje je pomen vse bolj pridobivalo runo (Grömer, Saliari 2018). Posamezni primerki ovčjih oziroma kozjih kosti so znani tudi z nekaterih štajerskih prazgodovinskih kulturnih kontekstov (Črešnar, Thomas 2013, 95; Toškan 2019d).

Vzorec	Sek.	Kv.	SE	Opredelitev	Vrsta	Kost-zob	Število	Datacija
34	4	25	269	jama ob objektu 5	Indet. spec.	indet. fr.	1 fr.	ZB
64	4	17, 28	314	objekt 23	Indet. spec.	indet. fr.	1 fr.	MŽD
29	2		246	srednje velika jama	Indet. spec.	indet. fr.	do 10 fr.	ZB
86	1	38	425	objekt 3	Indet. spec.	indet. fr.	2 fr.	ZB
35	4	13	232	naplavina	Indet. spec.	indet. fr.	1 fr.	ZB
65	4	14	326	objekt 5	Indet. spec.	indet. fr.	2 fr.	ZB
36	4	25	323	objekt 5	Indet. spec.	indet. fr.	2 fr.	ZB
69	4	18, 29	314	objekt 23	Indet. spec.	indet. fr.	2 fr.	MŽD
102	1	73	599	objekt 1	Indet. spec.	indet. fr.	3 fr.	ZB
99	4	13, 24	232	naplavina	Indet. spec.	indet. fr.	1 fr.	ZB
114	4	281	851	objekt 19	Indet. spec.	indet. fr.	1 fr.	ZB
111	sonda 8	36A	816	peč	Ovis s. Capra	phalanx 2	1 fr.	ZB
111	sonda 8	36A	816	peč	Indet. spec.	indet. fr.	1 fr.	ZB
91	1	39	544	objekt 3	Indet. spec.	indet. fr.	7 fr.	ZB
165	6	13	1268	srednje velika jama	Indet. spec.	indet. fr.	1 fr.	ZB
164	6	13	1268	srednje velika jama	Indet. spec.	indet. fr.	2 fr.	ZB
146	4	33A	vrh 873	objekt 19	Indet. spec.	indet. fr.	3 fr.	ZB
70	4	18, 29	314	objekt 23	Indet. spec.	indet. fr.	1 fr.	MŽD
169	6	14	1424	objekt 20	Indet. spec.	indet. fr.	1 fr.	ZB
150	1	51A	1180	naplavina	Indet. spec.	indet. fr.	3 fr.	ZB
16	1	13	134	srednje velika jama	Indet. spec.	indet. fr.	4 fr.	ZB
171	4	40A	1404	naplavina	Indet. spec.	indet. fr.	1 fr.	ZB
175	6	/	1414	objekt 17	Indet. spec.	indet. fr.	14 fr.	ZB
127	6	69	909	peč	Indet. spec.	indet. fr.	7 fr.	ZB
181	6	13	1428	objekt 20	Indet. spec.	indet. fr.	4 fr.	ZB
77	1	17A	370	naplavina	Indet. spec.	indet. fr.	7 fr.	ZB
79	1	42	465	objekt 2	Indet. spec.	indet. fr.	4 fr.	ZB
38	4	3	252	objekt 6	Indet. spec.	indet. fr.	1 fr.	ZB
50	4	13	271	objekt 5	Indet. spec.	indet. fr.	4 fr.	ZB
57	4	14	271	objekt 5	Indet. spec.	indet. fr.	1 fr.	ZB
56	4	25	271	objekt 5	Indet. spec.	indet. fr.	4 fr.	ZB

103 Popis živalskih ostankov z najdišča Zgornje Radvanje (izkopavanja v letih 2007 in 2008) po posameznih kontekstih. Obrazložitev okrajšav: ZB – zgodnja bakrena doba; MŽD – mlajša železna doba.

8.5 Arheobotanične analize

Tjaša Tolar

V pregled in obdelavo smo prejeli 12 vzorcev z izločenimi semeni/plodovi in dva vzorca razdrobljenega oglja, pomešanega z zemljino, ki naj bi predstavljala ostanke dveh objektov iz obdobja zgodnjega eneolitika, vse z najdišča Zgornje Radvanje (izkopavanja 2007–2008).

Arheobotanični ostanki semen/plodov in oglja s tega najdišča so ohranjeni v slabem zoglenelem stanju, zato pogosto identifikacija do vrste natančno ni mogoča. V primerih, ko je ta mogoča, so ostanki navadno ohranjeni v nezoglenelem stanju in zato zelo verjetno recentnega izvora (glej **sl. 104**).

Pri identifikaciji smo uporabili steremikroskop Leica MZ75, slikovne ključe (npr. Cappers *et al.* 2006; Schweingruber 1990) ter lastno referenčno zbirko semen, plodov in oglja. Strokovna nomenklatura (tj. poimenovanje rastlinskih vrst) sledi *Mali flori Slovenije* (Martinčič *et al.* 1999).

8.5.1 Rezultati in kratka razprava

Pet vzorcev nedvomno vsebuje ostanke gojenih rastlin, in sicer fragmente zoglenelih semen/plodov metuljnic oz. stročnic (najverjetneje graha) in žit (ječmena ali pšenice). Med ostalimi identificiranimi ostanki prevladujejo dobro ohranjena semena bele metlike, ruderalne rastline, ki je prisotna v šestih vzorcih (**sl. 104**). Poleg metlike sta v dveh vzorcih identificirani še dve ruderalni vrsti, zebrat in muhvič. Ker so ostanki vseh treh omenjenih vrst zelo dobro ohranjeni, jih imamo za recentne, zato jih iz nadaljnje razprave izključujemo. Oba fragmenta graha sta bila najdena v zgodnjeeneolitskih jamah, fragmenti žit pa tako v jamah kot tudi v zgodnjeeneolitski hiši (objekt 1).

Oglja je bilo v arheobotaničnih vzorcih izjemno malo (glej **sl. 104**). Posebna vzorca oglja (**sl. 105**), ki naj bi predstavljala ostanke konstrukcije dveh zgodnjeeneolitskih objektov (5 in 22), sta bila slabo ohranjena in komaj določljiva. Predstavljata ostanke venčastoporoznega listavca, najverjetneje hrasta ali jesena.

Vz. fl.	Sek.	Kv.	SE	Opredelitev	Semena/plodovi		N (število)	Ohranjenost	Oglje	Datacija
					Slovensko ime	Latinsko ime				
164	6	13	1268	srednje velika jama	metuljnice (cf. grah)	*Fabaceae* (cf. Pisum)	1 frg.	C		ZB
					žito	*Cerealia*	1 frg.	C		
					NIDENT		2	C		
1	1	13	98	prazgodovinski grob	bela metlika	*Chenopodium album*	3	NC		ZB
					zebrat	*Galeopsis* sp.	1	NC		
9	4	14	324	objekt 5	bela metlika	*Chenopodium album*	5	NC		ZB
					sivozeleni muhvič	*Setaria pumila*	1	?rec.		
18	1	42	510	srednje velika jama					1 frg.	ZB
19	1	38	542	srednje velika jama	bela metlika	*Chenopodium album*	1	NC		ZB
					NIDENT		1	NC/C		
23	1	73	623	objekt 1	žito	*Cerealia*	1 frg.	C		ZB
24	1	73, 76	625	objekt 1	bela metlika	*Chenopodium album*	4	NC		ZB
26	6	24	991	srednje velika jama	žito	*Cerealia*	1 frg.	C	3 frg.	ZB
27	2		213	srednje velika jama	žito	*Cerealia*	1 frg.	C	2 frg.	ZB
31	5, 6	8, 14A	1420	objekt 20	žito	*Cerealia*	1 frg.	C		ZB
					metuljnice (cf. grah)	*Fabaceae* (cf. Pisum)	1 frg.	C		
43	4	26	277	srednje velika jama	bela metlika	*Chenopodium album*	1	NC		ZB
44	4	25	267	srednje velika jama	bela metlika	*Chenopodium album*	6	NC		ZB

104 Določena semena v vzorcih iz flotiranega materiala. C – zoglenel, NC – nezoglenel, frg. – fragment, rec. – recenten, ZB – zgodnja bakrena doba/eneolitik.

Vz.	Sek.	Kv.	SE	Opredelitev	Oglje	Vrsta		Datacija
116	4	187	853/854	objekt 22	venčasto porozen listavec slabo ohranjen	cf. hrast, jesen	(Quercus sp., Fraxinus sp.)	ZB
45	4	25	267/268	jama ob objektu 5	venčasto porozen listavec slabo ohranjen	cf. hrast, jesen	(Quercus sp., Fraxinus sp.)	ZB

105 Določena vzorca oglja iz zgodnjeeneolitskih hiš s poglobljenimi tlemi. ZB – zgodnja bakrena doba/eneolitik.

8.5.2 Sklep

Zogleneli rastlinski makroostanki z najdišča Radvanje 2007 povedo nekaj o poljedelskih dejavnostih, tj. o gojenju stročnic (vsaj graha) in žit (ječmena ali pšenice) v obdobju zgodnjega eneolitika. Vse tri kulturne rastline so poznane tudi iz obdobja eneolitskih kolišč, kjer so rastlinski makroostanki zaradi z vodo prepojenih ilovnatih tal neprimerno bolje ohranjeni (Tolar *et al.* 2011; Tolar 2018). Pri izgradnji objekta 5 in 22 je bil najverjetneje uporabljen trden in trajen les, tj. les hrasta oz. jesena, čigar dobre lastnosti so poznali tudi koliščarji z Ljubljanskega barja (npr. Čufar *et al.* 2009; Tolar *et al.* 2012).

9 Zaključek

Rezultati izkopavanja arheološkega najdišča Zgornje Radvanje v letih 2007 in 2008 kažejo na poselitev rodovitne ravnice ob vznožju Pohorja v Mariboru ob Radvanjskem potoku v štirih arheoloških obdobjih, na vmesno rabo prostora za grobišče in na posege v prostor v novem veku, ki so verjetno povezani z nekdanjim parkom ob Radvanjskem dvorcu.

V čas lasinjske kulture zgodnjega eneolitika oz. bakrene dobe je datirano naselje, katerega sledove smo odkrili po celotnem območju izkopavanja. Naselje je imelo krožno razporeditev stavb, od katere je bilo odkrito večje število lesenih koč in manjših naselbinskih objektov. Ostanke objektov s poglobljenimi tlemi je mogoče domnevati v 18 primerih (objekti 1–10, 16–22, 26). Sedem hiš je bilo brez poglobljenih tal (objekti 31–36 in 27). V sedmih primerih pa imamo opravka z manjšimi objekti, verjetno na pilotih (objekti 1–15, 37–38). Objekti s poglobljenimi tlemi so se razlikovali po obliki in velikosti jame ter razporeditvi jam za stojke, objekti brez poglobljenih tal pa po razporeditvi jam za stojke in po velikosti. Zastopani so bili naslednji tipi zgodnje bakrenodobnih stavb:

- trapezoidne hiše s poglobljenimi tlemi in ognjiščem/pečjo (zemljanke),
- dvoprostorna pravokotna objekta s poglobljenimi tlemi in ognjiščem/pečjo (»polzemljanki«),
- šestkotni objekt s poglobljenimi tlemi (»polzemljanka«),
- manjši objekti s poglobljenimi tlemi ovalnega ali pravokotnega tlorisa (majhne zemljanke),
- petkotni in šestkotni objekti brez poglobljenih tal,
- pravokotni objekti brez poglobljenih tal,
- dvoprostorni pravokotni objekt brez poglobljenih tal,
- manjši objekti kvadratastega tlorisa na pilotih (kašče?).

Stavbe in drugi objekti so bili razporejeni v treh ali štiri krogih okoli praznega prostora v osrednjem delu naselja, pri čemer so bili večji objekti brez poglobljenih tal zgoščeni v prvem krogu naselja, objekti s poglobljenimi tlemi so prevladovali v drugem in tretjem krogu naselja, manjši objekti na pilotih (domnevne kašče) pa so bili zgoščeni v kotanji (SE 787) v drugem krogu naselja. Ob stavbah so bili odkriti številne srednje velike okrogle jame (premera med 0,9 in 2,2 m), več jarkov in tudi posamične jame za stojke ter večje jame nepravilnih oblik. Dve okrogli jami predstavljata morda sledove vodnih zbiralnikov, 13 smo jih opredelili kot ostanke peči, večina pa je ostala funkcionalno neopredeljenih. Sledovi morebitne palisade ali druge fortifikacije niso bili odkriti, kar bi kazalo, da naselje ni bilo utrjeno ali pa se je fortifikacija nahajala izven raziskanega območja.

Analiza keramičnega gradiva je pokazala, da ima gradivo iz bakrenodobnega naselja v Radvanju najbližje analogije na sočasnih najdiščih lasinjske kulture v Podravju, Dravinjskih goricah, na Dolenjskem in Gorenjskem ter v Raababergu pri Gradcu. Skupne točke so predvsem v podobno oblikovanih in okrašenih loncih (npr. **G53, G164, G165, G520, G1041**) ter vrčih (npr. **G38, G326, G329, G899**), skodelah z rameni (npr. **G166, G174**), skledah z izlivi (npr. **G102–G104, G175**) in na splošno v okrasni motiviki s snopi navpičnih, rahlo poševnih vrezov v kombinaciji z vodoravnimi vrezi in/ali vtisnjenih jamic, z Raababergom pa predvsem v loncih s cilindričnimi vratovi, ki so po celotni površini okrašeni z vtisnjenimi jamicami (**G670, G891**). Nekoliko manj skupnih točk je med bakrenodobnim gradivom z najdišč v Prekmurju in na zahodnem Madžarskem. Povezave s tem prostorom izkazujejo predvsem sodčasto oblikovani lonci (**G52**; morda tudi **G842**), ročaj z gumbastim izrastkom (**G608**), vrči z nizkimi konkavnimi spodnjimi deli (npr. **G1025**) in okras neprekinjen niz nasproti si stoječih šrafiranih trikotnikov, ki se pojavlja na nekaterih loncih (**G443, G564**) in vrčih (**G29, G33**). Domnevamo, da lahko te regionalne podobnosti in razlike v oblikovanosti in okrasu na lončenini med najdišči v Podravju, Prekmurju in v preostalih delih Slovenije kažejo na nekdanje trgovske povezave in morda na različne kolonizacijske tokove na začetku druge polovice 5. tisočletja pr. n. št., v času prve intenzivne poselitve prostora severovzhodne Slovenije (prim. s Kramberger 2020a, 94–95).

V lasinjskem naselju v Radvanju je bilo odkritih tudi nekaj izjemnih najdb. Med njimi velja znova omeniti pečatnike (**G744, G1042**; morda tudi **G350**), ki kažejo po mnenju E. Ruttkay na trgovske povezave v 5. tisočletju pr. n. št. na dolge razdalje in na medkulturne stike (Ruttkay 1994). Eden od pečatnikov spada v skupino cilindričnih oz. valjastih pečatnikov in ima najbližje primerjave med pečatniki iz Drulovke, Spahe in Gradca pri Selih pri Zajčjem Vrhu (**G744**). Ta pečatnik je pomemben predvsem za razumevanje časovnega

okvirja cilindričnih pečatnikov s prečnimi vrezi, saj so bili primerljivi pečatniki doslej poznani iz nejasnih najdiščnih kontekstov. Radvanjski pečatnik pa je bil odkrit v jami, skupaj s številnimi drugimi najdbami, ki spadajo izključno v lasinjsko kulturo (G698–G752).

Drugi pečatnik spada v skupino ploščatih pečatnikov in ima pečatno površino mrežasto oz. kockasto, na drugi strani držaj (G1042). Gre za prvi tak pečatnik z najdišča lasinjske kulture. Primerjave ima med poznoneolitskimi in bakrenodobnimi najdišči v Avstriji in na Tržaškem Krasu. Zanimiva je tudi lokacija odkritja tega pečatnika: pod velikim brusnim kamnom v jami na dnu trapezoidne hiše (objekta 22) v osrednjem delu naselja, in sicer skupaj z loncem, okrašenim z vtisnjenimi jamicami na najširšem obodu (G1041), in enako okrašeno, v celoti ohranjeno miniaturno stekleničko (G1040). Verjetno brusni kamen ni bil postavljen tja naključno, temveč zato, da je prekril jamo, v kateri so bili dragoceni predmeti.

Druga zanimiva najdba so miniaturne keramične stekleničke. Poleg tiste v celoti ohranjene iz objekta 22 so bili v Radvanju odkriti še fragmenti treh ali štirih drugih stekleničk (G1059, G1060, G24; morda tudi G736). Med njimi je posebej pomembna tista iz jame SE 212/213, ki predstavlja spodnji del posodice. Bila je v celoti zapolnjena z belo snovjo, μ-XRD2 in μ-XRF analize so pokazale, da je bil ceruzit ali beli svinec ($PbCO_3$) glavna sestavina njenega polnila. V antiki in v visokih kulturah v Severni Afriki in na Bližnjem vzhodu so ceruzit pogosto uporabljali kot pigment v kozmetiki. GC-MS analize so pokazale, da je bil v steklenici z najdišča Zgornje Radvanje kot organski material prisoten čebelji vosek ali propolis, ki je verjetno služil kot organsko vezivo belega pigmenta, morda tudi rastlinsko olje. To je prva identifikacija belega svinca v slovenski arheološki keramiki in najstarejša v srednji Evropi. Podatki skupaj s podobnimi rezultati analiz miniaturnih stekleničk iz Popave 1 pri Lipovcih in Turnišča podpirajo najzgodnejše dokaze o uporabi svinca v Pietrelah (Hansen *et al.* 2019) in kažejo, da so pripravke iz svinčevih mineralov shranjevali v miniaturnih keramičnih steklenicah s perforiranimi ročaji v Srednji in Jugovzhodni Evropi vsaj od 4400 pr. n. št. dalje. Hkrati pa ti podatki kažejo, da sta imela pridobivanje in distribucija svinčevih mineralov verjetno pomembno vlogo v 5. tisočletju pr. n. št. (Kramberger *et al.* 2021).

Nazadnje velja posebej opozoriti tudi na dva ovalna keramična predmeta s kljunastim izlivom/šobo, ki sta bila odkrita v objektih 5 in 21 (G253, G1009). Pomemben je zlasti tisti iz objekta 5, ki je na mestu šobe ožgan in ima v zgornjem delu dobro vidne zoglenele ostanke. Eksperimenti kažejo, da so sledovi najverjetneje nastali, ko je bil predmet uporabljen kot svetilka za osvetljevanje. ATR IR analize so pokazale, da je bil stenj verjetno izdelan iz snovi, ki je vsebovala rastlinska vlakna. Analize GC-MS in GC-C-IRMS lipidov, absorbiranih v keramiki iz drugega ovalno oblikovanega artefakta (G1009), pa so pokazale, da je bilo za gorivo uporabljena maščoba prežvekovalcev, morda v kombinaciji z rastlinskimi olji. Rezultati GC-C-IRMS zoglenelih ostankov s prvega artefakta (G253) s sledovi gorenja iz objekta 5 so dali primerljive rezultate (Kramberger *et al.* 2020).

Svetilke z najdišča Zgornje Radvanje so pomembne, ker kažejo, da so tudi zgodnje bakrenodobne skupnosti v 5. tisočletju pr. n. št. na jugovzhodnem predalpskem prostoru že poznale pripomočke kot svetila in so izdelovale ovalne keramične predmete z izlivki, ki so jih uporabljali kot svetilke.

Glede na rezultate radiokarbonskega datiranja in kronološki model je naselje iz zgodnje bakrene dobe v Radvanju verjetno nastalo med 4440 BC in 4366 BC (68,2% verjetnost) in bilo nato zapuščeno najkasneje med 4216 BC in 4104 BC (68,2% verjetnost), oziroma med 4227 in 3996 cal BC (95,4% verjetnost). S 95,4% verjetnostjo dobimo rezultat, da je trajala poselitev med 132 in 382 let (funkcija *span*) oziroma med 143 in 488 let (funkcija *interval oz. duration*), če upoštevamo 68,2-odstotno verjetnost, pa med 148 in 277 let (funkcija *span*) oziroma med 170 in 338 let (funkcija *interval*). Pri tem je zanimivo, da se je kot najstarejši izkazal objekt 34, eden izmed peterokotnih objektov, zgrajenih na način gradnje s stojkami v prvem krogu naselja, kot najmlajši pa pravokotna dvoprostorna hiša (objekt 27) in objekt 10 (faza 2) v drugem krogu naselja; zemljanke so bile približno sočasne. Ker so se različni tipi objektov izkazali za različno stare in so se nahajali v različnih delih naselja, se odpira vprašanje o morebitni horizontalni stratigrafiji naselja. Datacije namreč nakazujejo, da bi lahko bile peterokotne in šesterokotne hiše, grajene na način gradnje s stojkami v prvem krogu naselja, postavljene kot prve, nato pa se je naselbina širila koncentrično okrog praznega prostora (dvorišča, trga?) v osrednjem delu naselja.

Po opustitvi naselbine iz zgodnje bakrene dobe je sledila daljša prekinitev v poselitvi, ki se kaže s plastmi naravnega nastanka. Gre za zemljene naplavine z zgodnjeeneolitskimi najdbami in za nanose bolj zrnavega materiala premočrtnega tlorisa – zapolnjena korita nekdanjih vodotokov (t. i. paleostruge). Zemljene naplavine, v katerih so bile skoraj izključno najdbe iz zgodnje bakrene dobe, so bile odkrite v večjem delu najdišča, medtem ko so različne paleostruge potokov, ki so vrezale svoje struge v omenjene naplavine, glede na najdbe in stratigrafijo verjetno mlajše. Redki kosi

keramike iz latenskega obdobja (G1072, G1073; morda tudi G372), ki so bili odkriti v zemljenih naplavinah, so po vsej verjetno infiltrirane najdbe, saj so bile hiše iz mlajše železne dobe in kurišče vkopani v zemljene naplavine (sl. 24–26).

Območje je bilo znova poseljeno v mlajši železni dobi, vendar v manjšem obsegu, nato v rimskem obdobju in nazadnje še enkrat v zgodnjem srednjem veku. V mlajšo železno dobo spadajo trije pravokotni objekti (24, 25, 39), eden kvadratnega tlorisa (23) s poglobljenimi tlemi (t. i. zemljanke ali polzemljanke), in kurišče (SE 380/381). Objekti in jame so bili razpršeni v vzhodnem delu izkopnega polja, torej na območju nekdanjega eneolitskega naselja, in so med seboj oddaljeni med 10,5 in 23 m, kar je precej več v primerjavi z jamami in objekti naselja iz zgodnje bakrene dobe (2–5,5 m). Gre torej za nestrjeno poselitev, verjetno ruralnega tipa, ki jo lahko na osnovi najdb in radiokarbonske datacije datiramo na konec zgodnjega in v srednje latensko obdobje. Primerjave za objekte so predvsem na sočasnih najdiščih na Madžarskem, medtem ko so objekti v naseljih v Prekmurju, ki so datirani na konec srednjega in v pozni laten, vsebovali manjše število jam za stojke in so vedno pravokotne oblike.

Prostor med objekti iz mlajše železne dobe je takrat ali enkrat prej po koncu naselja iz zgodnje bakrene dobe služil za grobišče. To dokazujeta dva slabše ohranjena grobova, ki sta glede na keramične odlomke mlajša od zgodnjega eneolitika, a natančneje kronološko neopredeljiva. Nato je ostala osrednja raziskana površina v Radvanju (t. i. osrednje izkopno polje) neposeljena vse do danes. Do nove poselitve ravnine v rimskem obdobju je namreč prišlo v skrajnem zahodnem delu izkopnega polja, v t. i. sektorju 2, kar so pokazale raziskave ob gradnji jarka za obcestno infrastrukturo. Gre za sledove treh lesenih objektov in zid. Na tem območju je bila odkrita tudi ena jama (morda zemljanka – objekt 40), ki jo datiramo na podlagi lončenine in ^{14}C AMS datacije v obdobje zgodnjega srednjega veka, okvirno med drugo polovico 7. do 9. stoletja n. št., kamor lahko postavimo tudi konec poselitve v letih 2007 in 2008 raziskanega dela najdišča Zgornje Radvanje.

10 Zgornje Radvanje

Bine Kramberger

The results of the excavations at the archaeological site of Zgornje Radvanje in 2007 and 2008 reveal the settlement located on the fertile land at the foot of the Pohorje mountains in Maribor, along the Radvanjski potok brook, in four archaeological periods, the intermediate use of this space as a cemetery, and interventions in this area in the early modern period that are probably connected to the former park around the Radvanjski dvorec mansion.

The settlement, traces of which were discovered throughout the excavation area, is dated to the Lasinja culture of the Early Eneolithic or Copper Age. It had a circular distribution of structures, from which a number of wooden huts and smaller dwelling structures were excavated. Remains of structures with deepened floors (pit houses and semi-pit houses) can be assumed in 18 cases (structures 1–10, 16–22, 26). Seven houses had no deepened floors (structures 31–36 and 27). Seven were smaller structures, probably standing on piles (structures 1–15, 37–38).

The structures with deepened floors differed in the shape and size of the pit and in the distribution of postholes, while the structures without deepened floors differed in the distribution of postholes and in size. Thus, the following types of Early Copper Age structures were represented:

- trapezoidal houses with deepened floors and a hearth/furnace (pit houses),
- two rectangular two-room structures with a deepend floor (semi-pit houses),
- a hexagonal structure with a deepened floor (semi-pit house),
- smaller structures with a deepened floor of oval or rectangular ground plan (small pit houses),
- pentagonal and hexagonal structures without deepened floors,
- rectangular structures without deepened floors,
- a rectangular two-room structure without a deepened floor,
- smaller structures with square ground plans on piles (granaries?).

Houses and other structures were distributed in three or four circles around an empty space in the central part of the settlement. Larger structures without deepened floors were densely located in the first circle, structures with deepened floors predominated in the second and third circles of the settlement, while smaller structures on piles (probably granaries) were concentrated in a hollow (SU 787) in the second circle of the settlement. Numerous medium-sized round pits (diametres between 0.9 and 2.2 m), several ditches, and individual postholes were discovered along the structures. Two round pits could represent traces of water reservoirs, 13 were defined as furnace remains, while the majority remained functionally undefined. Traces of a possible palisade or other fortification were not discovered, suggesting that the settlement was not fortified or that the fortification was built outside the researched area.

The analysis of pottery material has shown that the material from the Copper Age settlement in Radvanje has the closest analogies at contemporary sites of the Lasinja culture in the Podravje region, Dravinjske gorice, in the regions of Dolenjska and Gorenjska as well as in Raababerg near Graz. Common points are found mainly in similarly shaped and decorated pots (e.g. **G53**, **G164**, **G165**, **G520**, **G1041**) and pitchers (e.g. **G38**, **G326**, **G329**, **G899**), bowls with shoulders (e.g. **G166**, **G174**), dishes with spouts (e.g. **G102**–**G104**, **G175**), and in general in decorative motifs with groups of vertical, slightly diagonal incisions in combination with horizontal incisions and/or impressions; at Raababerg it is similar especially in pots with cylindrical necks decorated with impressions over the entire surface (**G670**, **G891**). Somewhat rarer are common points with the Copper Age material from the sites in Prekmurje and in western Hungary. Connections to this area are shown above all by the barrel-shaped pots (**G52**; possibly also **G842**), a handle with a button-shaped protrusion (**G608**), pitchers with concave lower bodies (e.g. **G1025**), and the decoration of uninterrupted series of opposing placed hatched triangles appearing on individual pots (**G443**, **G564**) and pitchers (**G29**, **G33**). We assume that these regional similarities and differences in the form and decoration on pottery between the sites in Podravje, Prekmurje, and other parts of Slovenia indicate former trade routes and possibly even various colonisation routes at the beginning of the second half of the 5th millennium BC, in the time of the first intensive settlement of

the area of north-eastern Slovenia (cf. Kramberger 2020a, 94–95).

A few extraordinary finds were discovered in the settlement of the Lasinja culture in Radvanje. Among them, pintaderas stand out (**G744, G1042**; possibly also **G350**), which, according to E. Ruttkay, indicate long-distance trade connections in the 5th millennium BC and intercultural contacts (Ruttkay 1994). One of the pintaderas belongs to the group of cylindrical pintaderas and is most comparable with the pintaderas from Drulovka, Spaha, and Gradec near Sela pri Zajčjem Vrhu (**G744**). This pintadera is especially important for understanding the chronological framework of cylindrical pintaderas with horizontal incisions, as comparable pintaderas were previously known only from unclear find contexts. However, the Radvanje pintadera was discovered in a pit together with numerous other finds that can be exclusively assigned to the Lasinja culture (**G698–752**).

The second pintadera belongs to the group of flat pintaderas with the lattice or hatched sealing surface and a handle on the other side (**G1042**). This is the first pintadera of its type from a site of the Lasinja culture. Comparisons can be found at Late Neolithic and Copper Age sites in Austria and in the Trieste Kras. Furthermore, the location of this pintadera is also very interesting: it was found under a large grinding stone in a pit at the bottom of a trapezoidal house (structure 22), in the central part of the settlement, together with a pot decorated with impressions at the transition from the lower- to the upper body (**G1041**), and a completely preserved miniature bottle decorated in the same way (**G1040**). The grinding stone was probably not placed there by chance, but rather to cover the pit, which contained valuable objects.

The second interesting find are miniature ceramic bottles. In addition to the completely preserved bottle from Structure 22, fragments of three or four other bottles were discovered in Radvanje (**G1059**, **G1060**, **G24**; possibly also **G736**). Particularly important is the bottle from pit SU 212/213, which represents the bottom of a small vessel. It was completely filled with a white substance, whose main component, according to µ-XRD2 and µ-XRF analyses was cerussite or white lead ($PbCO_3$). In the Antiquity and in highly developed cultures in North Africa and in the Near East, cerussite was often used as a pigment in cosmetics. The analyses of GC-MS revealed the presence of beeswax or propolis as organic material in a bottle from the site of Zgornje Radvanje, which was probably used as an organic binder for the white pigment. This is the first evidence of white lead in Slovenian archaeological pottery and the oldest in central Europe. Together with similar results of analyses of miniature bottles from Popava 1 near Lipovci and Turnišče, this data supports the earliest evidence of the use of lead in Pietrele (Hansen *et al.* 2019) and indicates that in central and south-eastern Europe concoctions made of lead minerals were stored in miniature ceramic bottles with perforated handles at least since 4400 BC. Simultaneously, this data shows that the extraction and distribution of lead minerals probably played an important role in the 5th millennium BC (Kramberger *et al.* 2021).

Finally, two oval ceramic artefacts with a spout/nozzle, which were discovered in structures 5 and 12 (**G253, G1009**), should be highlighted. Especially important is the artefact from structure 5, which yielded burn marks and charred residues on the inside of the spout. Experiments show that the remains were most likely formed when the object was used as a lamp. ATR IR analyses showed that the wick was probably made of a substance containing plant fibres. The GC-MS and GC-C-IRMS analyses of the lipids absorbed in the pottery from the second oval artefact (**G1009**) revealed that the fat of ruminants was used as fuel, possibly in the combination with plant oils (Kramberger *et al.* 2020).

The oval pottery artefacts from the site Zgornje Radvanje are important because they show that the Early Copper Age communities in the 5th millennium BC in the south-eastern pre-Alpine region knew accessories such as lamps and made oval pottery objects with spouts that were used as lamps.

Considering the results of radiocarbon dating and the chronological model, the Early Copper Age settlement at Radvanje was probably founded between 4440 and 4366 BC (68.2% probability) and abandoned at the latest between 4216 and 4104 BC (68.2% probability), or between 4227 and 3996 cal BC (95.4% probability). The result with the 95.4% probability reveals that the settlement lasted between 132 and 382 years (function *span*) or between 143 and 488 years (function *interval* or *duration*); if we take the 68.2% probability, it lasted between 148 and 277 years (function *span*) or between 170 and 338 years (function *interval*). It is interesting to note here that Structure 34 turned out to be the oldest, i.e. one of the *pentagonal* post buildings in the first circle of the settlement, while the youngest was a rectangular two-room house (Structure 27) and Structure 10 (Phase 2) in the second circle; the pit houses were roughly contemporaneous. Since the different types of structures proved to be of different ages and were located in different parts of the settlement, the question remains as to the possible horizontal stratigraphy of the settlement. Indeed, the data

suggest that the pentagonal and hexagonal post buildings in the first circle of the settlement might have been erected first and that the settlement then expanded concentrically around the empty space (yard, square?) in the central part.

After the settlement from the early Copper Age was removed, there followed a prolonged interruption of settlement in the area, which is evident in the layers of natural origin. These are alluvial deposits containing finds from the Early Eneolithic and deposits of more granular material with a rectilinear plan - filled troughs of former watercourses (so-called palaeochannels).

Alluvial soils were discovered on most of the site, almost exclusively containing finds from the early Copper Age. Looking at the finds and the stratigraphy, various palaeochannels of streams that dug their beds into the aforementioned alluvium are probably younger. The rare La Tène period pottery finds (**G1072, G1073**; possibly also **G372**) discovered in the alluvial deposits are most likely infiltrated finds, as Late Iron Age houses and a hearth were dug into the alluvial deposits (**Figs. 24-26**).

The area was resettled in the Late Iron Age, albeit to a lesser extent; then again in the Roman period, and finally once more in the Early Middle Ages. Three rectangular structures (24, 25, 39), one with a square floor plan (23) and sunken floor (so-called pit houses or semi-pit houses), and a hearth (SU 380/381) belong to the Late Iron Age. The structures and pits were scattered along the eastern part of the excavation field, i.e. in the area of the former Eneolithic settlement, and are between 10.5 and 23m apart, which is much more compared to the pits and structures of the settlement from the Early Copper Age (2–5.5m). This is therefore a dispersed settlement of probably rural type, which, on the basis of finds and radiocarbon dates, can be dated to the end of the Early and the Middle La Tène period. Comparisons for structures are mainly found at contemporary sites in Hungary, while structures in settlements in Prekmurje, dated to the end of the Middle and Late La Tène, consist of a smaller number of postholes and always have a rectangular form.

The area between the Late Iron Age structures was used as a cemetery at that time or sometime after the end of the Early Copper Age settlement. This is evidenced by two poorly preserved graves which, judging from the pottery fragments, are later than the Early Eneolithic, but cannot be precisely determined chronologically. The main excavation area in Radvanje (the so-called central excavation field) has remained unsettled until today. The new settlement of the plain took place in Roman times in the far western part of the excavation field, in the so-called Sector 2, which was discovered during the investigations for the construction of a ditch for the infrastructure along the road. Traces of three wooden structures and a wall were found. A pit was also discovered in this area (possibly a pit house - structure 40), which, based on the pottery found, is dated to the Early Middle Ages, approximately between the second half of the 7th and the 9th century AD, the period in which the end of settlement of the area excavated in 2007 and 2008 in Zgornje Radvanje can be placed.

11 Literatura

ANDERSEN, S. H. 2010, The first pottery in south Scandinavia. – V: B. Vanmontfort, L. Louwe Kooijmans, L. Amkreutz in L. Verhart (ur.), P*ots, farmers and foragers. Archaeological Studies University of Leide*n 20, Leiden, 167–76.

ANTONOVIĆ, D. 2009, Prehistoric copper tools from the territory of Serbia. – *Journal of Mining and Metallurgy* 45(2), 165–174.

ARH, M. 2012, *Neo/Eneolitska naselbina Zgornje Radvanje – Habakuk 2*. –Diplomsko delo. Oddelek za arheologijo, Filozofska fakulteta, Univerza v Ljubljani, Ljubljana.

ARTNER, W., M. BRANDL, G. CHRISTANDL, C. GUTJARH, J. OBEREDER, W. POSTL in M. TRAUSNER 2012, Die kupferzeitliche Höhensiedlung auf der ‚Kanzel' bei Graz, Steiermark. – *Fundberichte aus Österreich* 50 (2011), 43–66.

BAYRAK, A., M. KIRALAN, A. IPEK, N. ARSLAN, B. COSGE in K. M. KHAWAR 2010, Fatty Acid Compositions of Linseed (*Linum Usitatissimum* L.) Genotypes of Different Origin Cultivated in Turkey. – *Biotechnology and Biotechnolgical Equipment* 24 (2), 1836–1842.

BALEN, J. 1998, Nalazište Lasinjske kulture u Dubrancu. – *Vjesnik Arheološkog muzeja u Zagrebu, 3. ser.*, 30–31, 13–32.

BALEN, J. in H. POTREBICA 2006, Nalazište Radovanci u Požeškoj kotlini. – V: A. Tomaž (ur.), *Od Sopota do Lengyela (Prispevki o kamenodobnih in bakrenodobnih kulturah* med *Savo in Donavo) / Between Sopot and Lengyel (Contributions to Stone Age and Copper Age Cultures between the Sava and the Danube)*, Koper, 21–28.

BÁNFFY, E. 1995a, South West Transdanubia as a mediating area. On the cultural history of the Early and Middle Chalcolithic. – V: B. Miklós Szőke (ur.), Archaeology and settlement history in the Hahót Basin, South-West Hungary, *Antaeus* 22, 157–196.

BÁNFFY, E. 1995b, Neolithic and Copper Age settlements at Hahót and Zalaszentbalázs (Zalaszentbalázs-Pusztatető, Hahót-Szartóri I-II). – V: B. Miklós Szőke (ur.), Archaeology and settlement history in the Hahót Basin, South-West Hungary, *Antaeus* 22, 35–50.

BÁNFFY, E. 1997, *Cult objects of the Lengyel culture. Connections and interpretation*. – Archaeolingua SM, Budapest.

BÁNFFY, E. 2004, Neolithic contacts: adaptation, exchange of information (an introduction). – *Antaeus* 27, 11–16.

BARDIÈS-FRONTY, I., M. BIMBENET-PRIVAT IN P. WALTER (ur.) 2009, *Le bain et le miroir. Soins du corps et cosmétiques de l'Antiquité à la Renaissance*. – Gallimard, Paris.

BARNA, J. P. 2003, Középső rézkori és késő bronzkori településrészletek Tornyiszentmiklósról. – V: J. Kisfaludi (ur.), *Régészeti kutatások Magyarországon 2001 / Archaeological investigations in Hungary 2001*, Budimpešta, 47–62. https://archeodatabase.hnm.hu/sites/default/files/rkm/2018-04/RKM_2001.pdf, 29. 8. 2021.

BARNA, P. J. in E. KREITER 2006, Középső rézkori települések Zalaegerszeg-Andráshida, Gébárti-tó (II.) lelőhelyen (Middle Copper Age settlements at Zalaegerszeg-Andráshida, Gébárti tó (II): preliminary results). – *Zalai Múzeum* 15, 47–78.

BAŠ, F. 1937, Izgoni na Dravskem polju. – *Časopis za zgodovino in narodopisje* 32 (1/4), 325–340.

BECK, L., I. CAFFY, E. DELQUÉ-KOLIČ, C. MOREAU, J.-P. DUMOULIN, M. PERRON, H. GUICHARD IN V. JEAMMET 2018, Absolute dating of lead carbonates in ancient cosmetics by radiocarbon. – *Communications Chemistry* 1 (34).

BEKIĆ, L. 2006, *Zaštitna arheologija u okolici Varaždina, Arheološka istraživanja na autocesti Zagreb – Goričan i njezinim prilaznim cestama (S prilozima Darka Komše i Zorka Markovića)/Rescue Archaeology in the Varaždin Environs, Archaeological Research on the Zagreb Goričan Highway and its Access Roads (With Contributions by Darko Komšo and Zorko Marković)*. – Zagreb.

BERTHOLD, C. in S. M. MENTZER 2017, X-ray Microdiffraction. – V: C. Nicosia, G. Stoops (ur.), *Archaelogical Soil and Sediment Micromorphology*. Pondicherry, 417–429.

BOYADZIEV, Y. 1995, Chronology of Prehistoric Cultures in Bulgaria. – V: D.W. Bailey, I. Panayotov, I. in S. A. Madison (ur.), *Prehistoric Bulgaria. Monographs in World Archaeology* 22, Wisconsin, 149–191.

BÓNA, I. 1975, Die mittlere Bronzezeit Ungarns und ihre südöstlichen Beziehungen. – *Archaeologia Hungarica Series Nova* 49, Budapest.

BORIĆ, D. 2009, Absolute Dating of Metallurgical Innovations in the Vinča Culture of the Balkans. – *T. L. Kienlin in B. W. Roberts (ur.), Metals and Societies, Studies in honour of Barbara S. Ottaway, Universitätsforschungen zur Prähistorischen Archäologie* 169, Bonn, 191–245.

BOSCHIN, F. 2020, Holocene macromammal remains from Grotta dell'Edera/Stenašca, Trieste Karst (excavations in 1990–2001). – *Arheološki vestnik* 71, 321–357.

BRANDL, M., S. EHRENREICH in G. FUCHS 2006, Die prähistorische Höhensiedlung am Spiegelkogel in der Weststeiermark. – *Fundberichte aus Österreich* 44, 143–163.

BŘEZINOVÁ, G. 1999, Neolitické nálezy z Nitry-Mikovho dvora. – V: I. Kuzma (ur.), *Otázky neolitu a eneolitu našich krajín – 1998. Zborník referátov zo 17. pracovného stretnutia bádatelov pre výskum neolitu a eneolitu Čiech, Moravy a Slovenska (Dunice 22. - 24.9.1998). Materialia Archaeologica Slovaca communicationes*

Instituti Archaeologici Nitriensis Academiae Scientiarum Slovacae 2, Nitra, 19–38.

BRONK RAMSEY, C. 2009, Dealing with Outliers and offsets in Radiocarbon Dating. – *Radiocarbon* 51(3), 1023–1045.

BUDJA, M. 1991, Sevnica. – *Varstvo spomenikov* 33, 194–199.

BUDJA, M. 1992, Pečatniki v slovenskih neolitskih naselbinskih kontekstih. – *Poročilo o raziskovanju paleolita, neolita in eneolita v Sloveniji* 20, 95–109.

BUDJA, M. 1995a, Neolithic and Eneolithic settlement patterns in the Bela krajina Region of Slovenia. – V: A. Aspes (ur.), *Symposium Settlement patterns between the Alps and the Black Sea 5th to 2nd millenium B.C./Atti del Siposio Internazionale Modelli Insediativi tra Alpi e Mar Nero dal 5° al 2° Millenio A.C., Verona – Lazise 1992. Memore del Museo civico di storia naturale di Verona (IIa serie) sezione scienze dell`uomo* 4 (1995), 119–127.

BUDJA, M., N. OGRINC, A. ŽIBRAT GAŠPARIČ, D. POTOČNIK, D. ŽIGON in D. MLEKUŽ 2013, Transition to farming – transition to milk culture: a case study from Mala Triglavca, Slovenia. – *Documenta Praehistorica* 40, 97–117.

BUDKOVIČ, T. 2010, *Karta rudišč in rudnih pojavov Slovenije*. – Geološki Zavod Slovenije, Ljubljana. https://www.geo-zs.si/PDF/PeriodicnePublikacije/Rudisca_rudni_pojavi_2009.pdf, 29. 8. 2021.

BULATOVIĆ, A., M. VANDER LINDEN in M. GORI, 2018, New AMS dates as a contributions to the absolute chronology at the Early Eneolithic cultures in the central Balkans. – *Starinar* 68, 19–32.

CALCAGNILE, L. 2018, Results of radiocarbon dating. – *Rif. CEDAD: 2018_0109*, Centro di Datazione e Diagnostica dell'Università del Salento, Lecce.

CALCAGNILE, L. 2019, Results of radiocarbon dating. – *Rif. CEDAD: 2019_0120*, Centro di Datazione e Diagnostica dell'Università del Salento, Lecce.

CAPPERS, R. T. J., R. M. BEKKER in J. E. A. JANS 2006, *Digitale Zadenatlas van Nederland*. – Drenthe.

CIGLENEČKI, S. in M. STRMČNIK GULIČ 2002, Sledovi zgodnje slovanske poselitve južno od Maribora. – V: M. GUŠTIN (ur.), *Zgodnji Slovani. Zgodnjesrednjeveška lončenina na obrobju vzhodnih Alp / Die frühen Slawen. Frühmittelalteriche Keramik am Rand der Ostalpen*, Ljubljana, 67–75.

CIGLENEČKI, S. in T. KNIFIC 1979, Staroslovansko grobišče v Zgornjem Dupleku (Old Slavic cemetery at Zgornji Duplek). – *Arheološki vestnik* 30, 473–488.

CIGLIČ, R. in D. PERKO 2012, Slovenia in geographical typifications and regionalisations of Europe. – *Geografski vestnik* 84/1, 23–37.

COPLEY, M. S., H. A. BLAND, P. ROSE, M. HORTON in R. P. EVERSHED 2005, Gas chromatographic, mass spectrometric and stable carbon isotopic investigations of organic residues of plant oils and animal fats employed as illuminants in archaeological lamps from Egypt. – *Analyst* 130, 860–871.

CORNAGGIA CASTIGLIONI, O. 1956, Origini e distribuzione delle pintaderas preistoriche „euro-asiatiche". – *Rivista Firenze* 11, 109–192.

CZAJLIK, Z., K. TANKÓ, L. TIMÁR in B. HOLL 2015, Remains of a Celtic settlement at Ráckeresztúr. – V: L. Borhy, K. Tankó in K. Dévai (ur.), *Studia archaeologica Nicolae Szabó LXXV annos nato dedicata*, Budimpešta, 77–94.

ČAKŠ, G. 2019, *Poročilo o arheološki raziskavi, arheološka izkopavanja na Studencih (19-0110)*, Slovenska Bistrica (neobjavljeno).

ČREŠNAR, M. 2007a, Načini lesenih gradenj v času bronaste in starejše železne dobe na Slovenskem. – *Arheo* 24, 39–68.

ČREŠNAR, M. 2007b, Wooden house construction types in Bronze Age and Early Iron Age Slovenia. – V: M. Blečić, M. Črešnar, B. Hänsel, A. Hellmuth, E. Kaiser in C. Metzner-Nebelsick (ur.), *Scripta praehistorica in honorem Biba Teržan*, Situla 44, Ljubljana, 321–339.

ČREŠNAR, M. 2010, New research on the Urnfield period of Eastern Slovenia. A case study of Rogoza near Maribor (Nova spoznanja o pozni bronasti dobi vzhodne Slovenije na primeru naselja Rogoza pri Mariboru). – *Arheološki vestnik* 61, 7–119.

ČREŠNAR, M. in J.-L. THOMAS 2013, New data on cremation burials from North-Eastern Slovenia. – V: M. Lochner in F. Ruppenstein (ur.), *Cremation burials in the region between the Middle Danube and the Aegean, 1300-750 BC*, Wien, 79–97.

ČREŠNAR, M. in M. VINAZZA (prispevek/contribution: Branko Mušič) 2019, Nove raziskave višinskih naselij na vzhodnih obronkih Pohorja in v severnih Slovenskih goricah / New research of hilltop settlements on the eastern fringes of Pohorje and the Northern Slovenske gorice (NE Slovenia). – *Arheološki vestnik* 70, 437–472.

ČUFAR K., A. VELUŠČEK, T. TOLAR in B. KROMER 2009, Dendrokronološke raziskave na koliščarskih naselbinah Stare gmajne in Blatna Brezovica. – V: A. Velušček (ur.). *Koliščarska naselbina Stare gmajne in njen čas: Ljubljansko barje v 2. polovici 4. tisočletja pr. Kr.* Opera Instituti archaeologici Sloveniae 16, Ljubljana, 177–195.

DE BEAUNE, S. A. in R. WHITE 1993, Ice Age Lamps. – *Scientific American* 268 (3), 108–113.

DE BEAUNE, S. A. 1987, Paleolithic Lamps and Their Specialization: A Hypothesis. – *Current Anthropology* 28 (4), 569–577.

DE BEAUNE, S. A. 2002, Paleolithic Lamps and Their Specialization: A Hypothesis. – *Bulletin of Primitive Technology* 23, 60–67.

DELO 2009a, Spet barbari z gradbenimi stroji. – *DELO, 11. 11. 2009*. http://www.delo.si/kultura/spet-barbari-z-gradbenimi-stroji.html, 29. 8. 2021.

DELO 2009b, Vlada razrešila glavnega inšpektorja za kulturo in medije. – *DELO, 19. 11. 2009*. http://www.delo.si/kultura/vlada-razresila-glavnega-inspektorja-za-kulturo-in-medije.html, 29. 8. 2021.

DELO 2011, Mira Strmčnik Gulič: Vznemirljivost in pričakovanja arheologa. Pogovarjali smo se z arheologinjo, konservatorko in

pedagoginjo Miro Strmčnik Gulič, dobitnico Steletove nagrade za življensko delo. – *DELO, 11. 4. 2011*. https://www.delo.si/kultura/dediscina/mira-strmcnik-gulic-vznemirljivost-in-pricakovanja--arheologa.html, 29. 8. 2021.

DIAMANDOPOULOS, A., L. KOLONAS in M. GRAPSA-KOTROTSOU 1994, Use of lead cosmetics in Bronze-Age Greece. – *Lancet* 344, 754–755.

DIMITRIJEVIĆ, S. 1961, Problem neolita i eneolita u sjevernozapadnoj Hrvatskoj. – *Opuscula archaeologica* 5, 5–85.

DIMITRIJEVIĆ, S. 1979a, Lasinjska kultura. – V: A. Benac (ur.), *Praistorija jugoslavenskih zemalja III. Eneolitsko doba*, Sarajevo, 137–181.

DIMITRIJEVIĆ, S. 1979b, Sjeverna zona. Neolit u centralnom i zapadnom dijelu sjeverne Jugoslavije – V: A. Benac (ur.), *Praistorija jugoslavenskih zemalja II. Neolitsko doba*, Sarajevo, 229–362.

DOLINAR, N. 2016, *Neo/eneolitska jama iz Kranja [Neo-eneolithic pit from Kranj]*. – Diplomska naloga. Oddelek za arheologijo, Filozofska fakulteta, Univerza v Ljubljani, Ljubljana.

DUDD, S. N., M. REGERT in R. P. EVERSHED 1998, Assessing microbial lipid contributions during laboratory degradations of fats and oils and pure triacylglycerols absorbed in ceramic potsherds. – *Org. Geochem.* 29 (5/7), 1345–1354.

DULAR, J. 2001, Neolitska in eneolitska višinska naselja v osrednji Sloveniji (Neolithische und äneolithische Höhensiedlungen in Zentralslowenien). – *Arheološki vestnik* 52, 89–106.

DULAR, J. 2008, Prazgodovinske lesne gradbene tehnike in njihova terminologija / Prehistoric Building Techniques and their Terminology. – *Annales, Series historia et sociologia* 18, 337–348.

DULAR, J., B. KRIŽ, D. SVOLJŠAK in S. TECCO-HVALA 1991, Utrjena prazgodovinska naselja v Mirenski in Temeniški dolini/Befestigte prähistorische Siedlungen in der Mirenska dolina und der Temeniška dolina. – *Arheološki vestnik* 42, 65–198.

DULAR, J. in M. TOMANIČ JEVREMOV 2009, Sledovi poznolatenske poselitve v Ormožu (Spuren latènezeilicher Besiedlung in Ormož). – *Arheološki vestnik* 60, 159–193.

DOMBORÓCZKI, L. 2010, Report on the excavation at Tiszaszőlős-Domahaza-puszta and a new model for the spread of the Körös culture. – V: J. K. Kozłowski in P. Raczky (ur.), *Neolithization of the Carpathian basin: Northernmost distribution of the Starčevo/Körös Culture*. Papers presented on the symposium organized by the EU Project FEPRE (The formation of Europe: prehistoric population dynamics and the roots of Socio-Cultural diversity), Kraków, Budapest, 137–176.

DNEVNIK 2010, Mariborski kriminalisti so podali kazenske ovadbe zaradi uničenja arheološkega najdišča v Radvanju. – *Dnevnik, Kronika, 16. 4. 2010*. https://www.dnevnik.si/1042352888/kronika/1042352888, 29. 8. 2021.

DUDD, S. N. in R. P. EVERSHED 1998, Direct demonstration of milk as an element of archaeological economies. – *Science* 282, 1478–1480.

ECSEDY, I. 1983, Ásatások Zók-Várhegyen (1977–1982) (előzetes jelentés)/Excavations at Zók-Várhegyen (1977–1982) (Preliminary Report). – *A Janus Pannonius Múzeum Évkönyve* 27, 59–106.

FERK, F. 1907, *FTB*. – Maribor.

FERNÁNDEZ-JALVO, Y. in P. ANDREWS 2016, *Atlas of Taphonomic Identifications: 1001+ Images of Fossil and Recent Mammal Bone Modification. Vertebrate Paleobiology and Paleoanthropology*. – Dordrecht.

FUCHS, G. in T. EINWÖGERER 2001, Oberflächenfunde von der kupferzeitlichen Höchensiedlung am Tesserriegel in der Steiermark. – *Fundberichte aus Österreich* 39, 101–108.

FUCHS, G. 2002, Kupferzeitliche Funde vom Kalvarienberg, MG St. Peter am Ottersbach, Steiermark. – *Fundberichte aus Österreich* 40, 115–127.

GALLINA, Z., I. MOLNÁR in K. SOMOGYI 2007, Ordacsehi–Csereföld. – V: K. Belényesy, S. Honti in V. Kiss (ur.), *Gördülő idő. Régészeti feltárások az M7-es autópálya Somogy megyei szakaszán Zamárdi és Ordacsehi között*, Budimpešta, 197–206.

GALLINA, Z. in T. LŐRINC 2017, Keltafalu épületei Irdacsehi--Cserefölről (Buldings of a Celtic village in Ordacsehi). – *Tatabányai Múzeum Tudományos Füzetek* 12, 35–60.

GAMS, I. 1998, Pokrajinsko ekološka sestava Slovenije. – V: I. Gams in I. Vrišer (ur.), *Geografija Slovenije*, Ljubljana, 214–243.

GARAŠANIN, M. 1951, *Hronologija Vinčanske grupe*. – Doktorska disertacija. Oddelek za arheologijo, Filozofska fakulteta, Univerza v Ljubljani, Ljubljana.

GARAŠANIN, M. 1979, Vinčanska grupa. – V: A. Benac (ur.), *Praistorija jugoslavenskih zemalja II. Neolitsko doba*, Sarajevo, 145–207.

GAŠPAR, A. 2017, Obilné jamy v praveku stredného a dolného Ponitrianska (Grain pits in prehistory of Nitra region). – *Annales Musei Nationalis Slovaci / Zborník Slovenského Národného* múzea 61-2017, Archeológia 27, 49–61.

GERIĆ, B. 1990, Rasprostranjenost naselja lasinjske kulture na bjelovarskom području. – V: N. Majnarić-Pandić (ur.), *Arheološka istraživanja u Podravini i kalničko-bilogorskoj regiji, IzdanjaHAD* 14, Koprivnica, 69–73.

GEORGIEVA, P. 2012, *Keramikata na kultura Krivodol-Sŭlkutsa (The pottery of the Krivodol-Sălcuța culture)*. – Sv. Kliment Okhridski, Sofia.

GERBEC, T. 2015, *Hotinja vas pri Mariboru*. – Arheologija na avtocestah Slovenije 45, Ljubljana. http://www.zvkds.si/files/uploads/files/publication/45_hotinja_vas_pri_mariboru.pdf.pdf.

GILLI, E. in E. MONTAGNARI KOKELJ 1994, La Grotta delle Gallerie nel Carso Triestino. – *Atti Soc. Preist. Protost. Friuli-V.G.* 8, 121–194.

GLUMAC, P. in J. TODD 1987, New evidence for the use of lead in prehistoric south-east Europe. – *Archeomaterials* 2, 29–37.

GRABUNDŽIJA, A. 2018, Eneolitička proizvodnja tekstila / Eneolithic textile production. – V: J. Balen, I. Miloglav in D. Rajković (ur.),

Povratak u prošlost / Back to the past. Bakreno doba u sjevernoj Hrvatskoj / Copper Age in Northern Croatia, Zagreb, 257–286.

GRAHEK, L. 2013, *Železnodobno gradišče Cvinger nad Virom pri Stični. Stratigrafija in tipološko-kronološka analiza naselbinske keramike*. – E-Monographiae Instituti Archaeologici Sloveniae 3/1, Ljubljana. http://iza.zrc-sazu.si/pdf/e_monografije/Sticna_1.pdf.

GRAHEK, L. 2015, *Orehova vas*. – Arheologija na avtocestah Slovenije 46, Ljubljana. http://www.zvkds.si/sites/www.zvkds.si/files/uploads/files/publication/046_orehova_vas.pdf.pdf.

GRIEBL, M. 2004, Die Siedlung der Hallstattkultur von Göttlesbrunn, Niederösterreich: Rettungsgrabungen im Zuge des Ostautobahnbaus (A4) im Jahre 1989. – *Mitteilungen der Prähistorischen Kommission* 54, Wien.

GRÖMER, K. in K. SALIARI 2018, Dressing Central European prehistory – the sheep's contribution: An interdisciplinary study about archaeological textile finds and archaeozoology. – *Ann. Naturhist. Mus. Wien, Serie A* 120, 127–156.

GUŠTIN, M. 2005, Savska skupina lengyelske kulture / The Sava group of the Lengyel culture. – V: M. Guštin (ur.), *Prvi poljedelci. Savska skupina lengyelske kulture / First farmers. The Sava group of the Lengyel culture*, Koper, 7–22.

GUŠTIN, M. 2014, Konstrukcija brez sledu. Staroslovanske zemljanke iz Prekmurja in pastirski stan z obrežja Skadarskega jezera. – V: S. Tecco Hvala (ur.), *Studia praehistorica in honorem Janez Dular*, Opera Instituti Archaeologici Sloveniae 30, Ljubljana, 405–414.

GUŠTIN, M., A. TOMAŽ in B. KAVUR 2005, Drulovka pri Kranju (Drulovka near Kranj). – V: M. Guštin (ur.), *Prvi poljedelci. Savska skupina lengyelske kulture / First farmers. The Sava group of the Lengyel culture*, Koper, 37–62.

GUŠTIN, M. in G. TIEFENGRABER 2002, Oblike in kronologija zgodnjesrednjeveške lončenine na Novi tabli pri Murski Soboti. – V: M. Guštin (ur.), *Zgodnji Slovani*, Ljubljana, 46–62.

GUŠTIN, M., G. TIEFENGRABER, D. PAVLOVIČ in M. ZORKO 2017, *Nova tabla pri Murski Soboti. Prazgodovina*. – Arheologija na avtocestah Slovenije 52/1, Ljubljana. http://www.zvkds.si/sites/www.zvkds.si/files/uploads/files/publication/nova_tabla_-_prazgodovina_web.pdf.

HAHNEL, B. 1991, Ein Epilengyel-Brandgrab aus Stillfried in Niederösterreich. – *Fundberichte aus Österreich* 29, 9–12.

HALDOVIČ ŠIJAKOVIČ, S. in D. KUZOVIĆ 2014, *Najjednostavniji oblici stanovanja na Balkanu / The Simplest Forms Of Housing Central And Western Balkans*. – Muzej Stara vas, Sirogojno.

HANSEN, S., I. MONTERO-RUIZ, S. ROVIRA, D. STEINIGER in M. TODERAŞ 2019, The earliest lead ore processing in Europe. 5th millennium BC finds from Pietrele on the Lower Danube. – *PLoS ONE* 14(4), 1–33.

HAREJ, Z. 1975, Kolišče ob Resnikovem prekopu - II. – *Poročilo o raziskovanju neolita in eneolita v Sloveniji* 4, 145–169.

HAREJ, Z. 1976, Kolišče v Notranjih Goricah (Der Pfahlbau in Notranje Gorice). – *Poročilo o raziskovanju paleolita, neolita in eneolita v Sloveniji 5*, 95–117.

HASANBEGOVIĆ, R. 1969, *Seoske kuće i stanovanje u Srbiji*. – Beograd.

HATFIELD, R. E. 2011, Report of radiocarbon dating analyses. – *Beta Analytic Inc., Report date: June 07, 2011*.

HAUPTMANN, A., S. KLEIN, R. ZETTLER, U. BAUMER in P. DIETEMANN 2016, On the Making and Provenancing of Pigments from the Early Dynastic Royal Tombs of Ur, Mesopotamia. – *Metalla* 22.1, 41–74.

HERON, C., S. ANDERSEN, A. FISCHER, A. GLYKOU, S. HARTZ, H. SAUL, V. STEELE in O. CRAIG 2013, Illuminating the Late Mesolithic: residue analysis of 'blubber' lamps from Northern Europe. – *Antiquity* 87, 178–188.

HOMEN, Z., 1985, Prilog proučavanju lasinjskih keramičkih bočica. – *Muzejski vjesnik* 8, 44–47.

HOMEN, Z. 1990, Lokaliteti Lasinjske Kulture na Križevačkom području/Fundorte der Lasinja-Kultur im gebiet von Križevci. – *Izdanja Hrvatskog arheološkog društva* 14 (1989), 51–68.

HOOD, D. 2011, Radiocarbon dating results for Samples RAD 01, RAD 02, RAD 03, RAD 04, RAD 05, RAD 06, RAD 07, RAD 08, RAD 09, RAD 10, RAD 11. – *Beta Analytic Inc., Report date: 9/26/2011*.

HORVAT, Ma. 1986, Ajdovska jama pri Nemški vasi – desni hodnik (Die Höhle Ajdovska jama bei Nemška vas – der rechte Gang). – *Poročilo o raziskovanju paleolita, neolita in eneolita v Sloveniji* 14, 77–88.

HORVAT, Mi. in Ma. HORVAT 1987, Ajdovska jama pri Nemški vasi. – *Varstvo spomenikov* 29, 234–236.

HORVAT, Mi. 1989, *Ajdovska jama pri Nemški vasi* [*Ajdovska jama bei Nemška vas*]. – Razprave filozofske fakultete, Ljubljana.

HORVAT, Mi. 1990, Ajdovska jama pri Nemški vasi, Krško. – V: M. Budja (ur.), *Arheološka najdišča Dolenjske, Arheo (posebna izdaja)*, 13–16.

HORVAT, Mi. 1999, *Keramika. Tehnologija keramike, tipologija lončenine, keramični arhiv*. – Razprave Filozofske fakultete, Ljubljana.

HORVAT, Mi. 2005, Col 1 pri Podgračenem (Col 1 near Podgračeno). Tipološka opredelitev neolitskega keramičnega zbira SE 2/1/1. – V: M. Guštin (ur.), *Prvi poljedelci. Savska skupina lengyelske kulture / First farmers. The Sava group of the Lengyel culture*, Koper, 145–153.

HORVAT, Mi. 2009, Prvi prebivalci v Posavju. – V: J. Peternel (ur.), *Ukročena lepotica – Sava in njene zgodbe*, Sevnica, 25–35.

HORVÁTH, F. 2003, Neolithic boat model from Hódmezővásárhely-Gorzsa. – V: E. Jerem, P. Raczky (ur.), *Morgenrot der Kulturen. Frühe Etappen der Menschheitsgeschichte in Mittel- und Südosteuropa, Festschrift für Nándor Kalicz zum 75. Geburtstag. Archaeolingua* 15, Budimpešta, 263–276.

HORVÁTH, L. 1987, Késővaskori ház és településtípusok Dél-Zalában (Late Iron Age house and settlement types in southern Zala county). – *Zalai Múzeum* 1, 59–80.

HORVÁTH, L. A. 2002, Die siedlung der Balaton-Lasinja-Kultur in Zalaegerszeg–Andráshida, Friedhof (Komitat Zala, Ungarm). – *Antaeus* 25, 255–282.

HORVÁTH, L. A. in H. K. SIMON 2003, *Das Neolithikum und die Kupferzeit in Südwesttransdanubien. Siedlungsgeschichte und Forshungsstand*. – Inventaria praehistorica Hungariae 9.

HORVÁTH, L. A. in H. K. SIMON 2004, Kupferzeitliche Siedlungen auf dem Fundort Dobri-Also-mező. – *Zalai Muzeum* 13, 55–118.

ILON, G. 2004, Szombathely Őskori településtörténetének vázlata Avagy, a római kor előtt is volt élet/ Outline of the Pre-historic settlement of Szombathely or life before the Roman Age. – Őskurunk 2 */ Our Prehistory* 2, Szombathely.

JEDLICKA, F. 1990, Mollmannsdorf. – *Fundberichte aus Österreich* 29, 183–184.

JELENC, D., 1953, O raziskovanju mineralnih snovi v LR Sloveniji. – *Geologija* 1, 11–36.

KALICZ, N. 1969, A rézkori balatoni csoport Veszprém megyében (Die Kupferzeitliche Balaton-Gruppe im Komitat Veszprém). – *Mitteilungen der Museen des Komitates Veszprém* 8, 83–90.

KALICZ, N. 1973, Über die chronologische Stellung der Balaton-Gruppe in Ungarn. – V: Chropovsky, B. (ur.), *Symposium über die Entstehung und Chronologie der Badener Kultur*, Bratislava, 131–165.

KALICZ, N. 1975, Siedlungsfunde der Balaton-Gruppe in Nagykanizsa. – *Mitteilungen des Archäologischen Instituts der Ungarischen Akademie der Wissenschaften* 4 (1973), 19–24.

KALICZ, N. 1984, Übersicht über den Forschungsstand der Entwicklung der Lengyel-Kultur und die Ältesten "Wehranlagen" in Ungarn. – *Mitteilungen der Österreichischen Gesellschaft für Ür- und Frühgeschichte* 33/34, 271–293.

KALICZ, N. 1991, Beitrage zur Kenntnis der Kupferzeit im ungarischen Transdanubien. – V: J. Lichardus (ur.), *Die Kupferzeit als historische Epoche. Symposium Saarbrüchen und Otzenhausen (1988)*, Saarbrücker Beiträge zur Altertumskunde 55/1, 347–387.

KALICZ, N. 1992, Die Balaton-Lasinja-Kultur und ihre südlichen Beziehungen. – *Studia Praehistorica* 11–12, 313–333.

KALICZ, N. 1995, Letenye-Szentkeresztdomb: ein Siedlugsplatz der Balaton-Lasinja-Kultur. – V: T. Kovács (ur.), *Neuere daten zur Siedlungsgeschichte und Chronologie der Kupferzeit des Karpatenbeckens*, *Inventaria Praehistorica Hungariae 7*, Budapest, 61–106.

KALICZ, N. 2003, Az újkőkorvégi és rézkori megtelepedés maradványai a nagykanizsai Inkey-kápolna mellett (Kr.e. 5.évezred első harmadától a 3. évezred alső feléig). – *Zalai Múzeum* 12, 7–49.

KALICZ, N., E. KREITER in Z. M. TOKAI 2007, Die Rolle der Sopot-Kultur in der Entstehung der Lengyel-Kultur auf Grund der neuen Ausgrabungen in Südwestungarn. – V: J. K. Kozłovski in P. Raczky (ur.), *The Lengyel, Polgár and related cultures in the Middle/Late Neolithic in Central Europe*, Krakow, 29–48.

KÁROLYI, M. 1992, A *Korai Rézkor Emlékei vas Megyében/The Early Copper Age in County vas*. – Őskurunk 1, Szombathely.

KARWOWSKI, M. 2010, Prellenkirchen: Celtic settlement in the Foreland of the Carpathian Basin. – V: S. Berecki (ur.), *Iron Age communities in the Carpathian Basin. Proceedings of the International Colloquium from Targu Mureş 9–11 October 2009*, Cluj-Napoca, 333–347.

KAVUR, B. 1997, Spodnje Radvanje. – *Varstvo spomenikov* 36, 201–202.

KAVUR, B. 2006, Prazgodovinsko naselje v Zagoncah. - V: A. Tomaž (ur.), *Od Sopota do Lengyela (prispevki o kamenodobnih in bakrenodobnih kulturah med Savo in Donavo) / Between Sopot and Lengyel (contributions to stone age and copper age cultures between the Sava and the Danube)*, Koper, 109–112.

KAVUR, B. 2018, *Sodolek*. – Arheologija na avtocestah Slovenije 54, Ljubljana. https://www.zvkds.si/sites/www.zvkds.si/files/uploads/files/publication/54_sodolek_0.pdf.

KAVUR, B., A. TOMAŽ in Z. MILEUSNIĆ 2006, Sodolek – naselje bakrene dobe. – V: Tomaž (ur.), *Od Sopota do Lengyela (prispevki o kamenodobnih in bakrenodobnih kulturah med Savo in Donavo) / Between Sopot and Lengyel (contributions to stone age and copper age cultures between the Sava and the Danube)*, Koper, 121–128.

KAVUR, B. in M. LUBŠINA TUŠEK 2016, *Na stičišču svetov / On the Crossroad of Worlds*. – Koper.

KEIM, M. F. in G. MARKL 2015, Weathering of galena: Mineralogical processes, hydrogeochemical fluid path modeling, and estimation of the growth rate of pyromorphite. – *American Mineralogist* 100, 1584–1594.

KERCHLER, H. 1974, Ur- und frühgeschichtliche Siedlungsfunde auf dem Grossen Buchberg bei Alland, p. B. Baden, NÖ. Ein Beitrag zur Besiedlungsgeschichte des Wienerwaldes. – A*rchaeologia Austriaca* 55, 29–90.

KERMAN, B. 2002, Staroslovanska naselbina Kotare–Baza pri Murski Soboti. – V: M. Guštin (ur.), *Zgodnji Slovani*, Ljubljana, 17–26.

KERMAN, B. 2005, Staroslovanska jama z najdišča Grofovsko 2 pri Murski Soboti. Die altslawische Grube am Fundort Grofovsko 2 bei Murska Sobota. – *Zbornik Soboškega muzeja* 8, 117–135.

KERMAN, B. 2011a, Celtic settlement in Prekmurje. – V: M. Guštin in M. Jevtić (ur.), *The Eastern Celts: the communities between the Alps and the Black Sea*, Koper, 65–82.

KERMAN, B. 2011b, *Kotare – Baza pri Murski Soboti*. – Arheologija na avtocestah Slovenije 17, Ljubljana. http://www.zvkds.si/sites/www.zvkds.si/files/uploads/files/publication/kotare1.pdf.

KERMAN, B. 2011c, *Grofovsko 2 pri Murski Soboti*. – Arheologija na avtocestah Slovenije 22, Ljubljana. http://www.zvkds.si/sites/www.zvkds.si/files/uploads/files/publication/22_grofovsko_2_pri_murski_soboti.pdf.

KERMAN, B. 2011d, *Kotare – Krogi pri Murski Soboti*. – Arheologija na avtocestah Slovenije 20, Ljubljana. http://www.zvkds.si/sites/www.zvkds.si/files/uploads/files/publication/20_kotare-krogi_pri_murski_soboti.pdf.

KERMAN, B. 2013, *Kalinovnjek pri Turnišču*. – Arheologija na avtocestah Slovenije 33, Ljubljana. http://www.zvkds.si/sites/www.zvkds.si/files/uploads/files/publication/33_kalinovnjek_pri_turniscu.pdf.

KOPRIVNIK, V. 2004, Bibliografija Stanka Pahiča. – V: S. Gabrovec in S. Pahič (1924-2003), *Arheološki vestnik* 55, 565–575.

KOROŠEC, J. 1951, *Prazgodovinska naselbina na Ptujskem gradu*. – Dela/Opera 6. Slovenska akademija znanosti in umetnosti, razred zgodovinske in družbene vede. Ljubljana.

KOROŠEC, J. 1956, Neolitična naselbina v Drulovki pri Kranju (Eine neolitische Siedlung in Drulovka bei Kranj). – *Arheološki vestnik* 7, 3–28.

KOROŠEC, J. 1959, Miniaturne steklenice v neolitu Jugoslavije. – *Arheološki vestnik* 9–10, 3–13.

KOROŠEC, J. 1960, *Drulovka (Drulovka)*. – Zbornik Filozofske fakultete III/4, Ljubljana.

KOROŠEC, J. 1965, Neo- in eneolitski elementi na Ptujskem gradu. – *Poročilo o raziskovanju neolita in eneolita v Sloveniji* 2, 5–53.

KOROŠEC, Pa. 1975a, Poročilo o raziskavah v Ajdovski jami 1967. leta (Bericht über die Forschungen in der Ajdovska Höhle im J. 1967). – *Poročilo o raziskovanju neolita in eneolita v Sloveniji* 4, 170–187.

KOROŠEC, Pa. 1975b, Eneolitik Slovenije. – *Arheološki vestnik* 24, 167–216.

KRAMBERGER, B. 2010a, *Neolitska in zgodnjeeneolitska naselbina Zgornje Radvanje, komleks 10*. – Diplomska naloga. Oddelek za arheologijo, Filozofska fakulteta, Univerza v Ljubljani, Ljubljana.

KRAMBERGER, B. 2010b, Zgornje Radvanje, Cluster 10 – a Late Neolithic pit with a structure and smaller pits. – *Documenta praehistorica* 37, 311–338.

KRAMBERGER, B. 2014a, The Neolithic/Eneolithic sequence and pottery assemblages in the fifth millennium BC in north-eastern Slovenia. – *Documenta Praehistorica* 41, 237–282.

KRAMBERGER, B. 2014b, *Naselbinske strukture in keramični zbiri v petem tisočletju pred našim štetjem v severovzhodni Sloveniji*. – Doktorska disertacija. Oddelek za arheologijo, Filozofska fakulteta, Univerza v Ljubljani, Ljubljana.

KRAMBERGER, B. 2015a, Forms, function, and use of Early Eneolithic pottery and settlement structure from Zgornje Radvanje, Slovenia. – *Documenta Praehistorica* 42, 231–250.

KRAMBERGER, B. 2015b, Svetilka iz zgodnjeeneolitske naselbine Zgornje Radvanje v Mariboru / Eine Lampe aus der früh-äneolithischen Siedlung von Zgornje Radvanje in Maribor. – *Arheološki vestnik* 66, 57–81.

KRAMBERGER, B. 2018, Najdbe in sledovi poselitve iz bakrene dobe pod gomilo v Brezju pod Brinjevo goro / Funde und Besiedlungsspuren aus der Kupferzeit unter dem Grabhügel in Brezje unterhalb der Brinjeva gora. – *Arheološki vestnik* 69, 69–133.

KRAMBERGER, B. 2019a, The oldest lamp of Slovenia. Oval-shaped ceramic find from the settlement Zgornje Radvanje (last third of the 5th millennium BC). – V: L. Chrzanovski, A. Nestorović in V. Vidrih Perko (ur.), *Ancient lamps from Balkans and beyond, Acts of the 4th International Lychnological Congress* ("Ex Oriente Lux", Ptuj, 15th-19th of May, 2012). In memory of Jean Bussiere. Monographies Instrumentum 59, 253–264.

KRAMBERGER, B. 2019b, Zgornje Radvanje lowland settlement (SI). – V: M. Črešnar, S. Kiszter, M. Mele, K. Peitler in A. Vintar (ur.), *Plants – animals – people. Lively archeological landscapes of Styria and Northeastern Slovenia / Pflantzen – Tiere – Menschen. Lebendige archäologische Landschaften der Steiermark und Nordostsloweniens / Rastline – živali – ljudje. Žive arheološke krajine avstrijske Štajerske in severovzhodne Slovenije*. Schild von Steier, Beiheft 10/2019, 53–58.

KRAMBERGER, B. 2020a, Sledovi poselitve iz zgodnje bakrene dobe v Hočah (Settlement remains from the Early Chalcolithic period in Hoče (Slovenia). – *Arheološki vestnik* 71, 77–132.

KRAMBERGER, B. 2020b, Zur relativen und absoluten Chronologie des späten Neolithikums und frühen Äneolithikums im kontinentalen Teil Sloweniens. – V: C. Gutjarh in G. Tiefengraber (ur.), *Beiträge zur Kupferzeit am Rande der Südostalpen. Akten des 4. Wildoner Fachgesprächs am 16. und 17. Juni 2016 in Wildon / Steiermark (Österreich)*, Materialheften zur Archäologie des Südostalpenräumes 1, Leidorf, 53–89.

KRAMBERGER, B., N. OGRINC, D. POTOČNIK in J. GRDADOLNIK 2020, The multi-disciplinary study of Early Copper Age lamps from Zgornje Radvanje (NE Slovenia). – *Quaternary International* 569–570, 102–119.

KRAMBERGER, B., C. BERTHOLD in C. SPITERI 2021, Fifth millennium BC miniature ceramic bottles from the south-eastern Prealps and Central Balkans: A multi-disciplinary approach to study their content and function. – *Journal of Archaeological Science: Reports* 38 (2021) 102993.

KRAMBERGER, B. 2021, *Malečnik*. – Arheologija na avtocestah Slovenije 89, Ljubljana. https://www.zvkds.si/sites/www.zvkds.si/files/uploads/files/publication/aas89_-_malecnik.pdf.

KRENN-LEEB, A. 2006, Chronologietabelle des Neolithikums in Ostösterreich. – V: A. Krenn-Leeb, K. Gromer in P. Stadler (ur.), *Archäologie Österreichs* 17(02). *Festschrift für Elisabeth Ruttkay*, Krems/Donau, 195.

LEBEN, F. 1967, Stratigrafija in časovna uvrstitev najdb na Tržaškem Krasu. – *Arheološki vestnik* 18, 43–109.

LENNEIS, E. 1999, Altneolithikum: Die Bandkeramik. – V: E. Lenneis, C. Neugebauer-Maresch in E. Ruttkay (ur.), *Jungsteinzeit im Osten Österreichs*. Forschungsberichte zur Ur- und Frühgeschichte 17, St. Pölten in Dunaj, 11–56.

LENNEIS, E. 2010, Zur Chronologie der älteren Linearbandkeramik in Österreich. – V: J. Sutekova, P. Pavuk, P. Kalabkova and B. Kovar (ur.), *Panta Rhei: Studies in Chronology and Cultural*

Development of South-Eastern and Central Europe in Earlier Prehistory Presented to Juraj Pávuk on the Occasion of his 75th Birthday. Studia Archaeologica et Mediaevalia 11, Bratislava, 189–200.

LUBŠINA TUŠEK, M. in B. KAVUR 2011, Srednica near Ptuj. A contribution to the beginning of the La Tène period in Eastern Slovenia. – V: M. Guštin in M. Jevtić (ur.), *The Eastern Celts: the communities between the Alps and the Black Sea*, Koper, 31–50.

LUCAS, A. in J. R. HARRIS 1963, *Ancient Egyptian Materials and Industries*. – London.

MAGDIČ, A. 2018, Oris historične krajine severnega Dravskega polja od prazgodovine do srednjega veka. – V: M. Preinfalk in F. Lazarini (ur.), *Dvorec Betnava, Castellologica Slovenica* 1, 11–43.

MARTINETTO, P., ANNE, M., DOORYHÉE, E., TSOUCARIS, G. in P. WALTER 2000, A synchrotron X-ray diffraction study of Egyptian cosmetics. – V: D. C. Creagh in D. A. Bradley (ur.), *Radiation in Art and Archaeology*, Amsterdam, 297–316.

MARTINETTO, P., M. ANNE, E. DOORYHÉE, M. DRAKOPOULOS, M. DUBUS, J. SALOMON, A. SIMIONOVICI in P. WALTER 2001, Synchrotron X-ray micro-beam studies of ancient Egyptian make-up. – *Nuclear Instruments and Methods in Physics Research B: Beam Interactions with Materials and Atoms* 181 (1–4), 744–748.

MAKKAY, J. 1984, *Early Stamp Seals in South – East Europe*. – Budapest.

MARANGOU, C. 1996, From Middle Neolithic to Early Bronze Age: consideration of early boat models. – V: H. Tzalas (ur.), *Proceeding of the 4th International Symposium on Ship Construction in Antiquity*. Tropis 4, Atene, 277–293.

MARIĆ, M. 2013, Zaštitna arheološka istraživanja na lokalitetu Jaričište 1 / Rescue excavations on the Jaričište 1 site. – V: B. Filipović, P. Arsić and D. Antonović (ur.), *Rezultati novih arheoloških istraživanja u severozapadnoj Srbiji i susednim teritorijama*. Srpsko arheološko društvo. Zavod za zaštitu spomenika Valjevo, Beograd in Valjevo, 17–31.

MARKOVIĆ, Z. 1981a, Novi prilozi poznavanju prethistorije u Podravini (Die neuen Beiträge zur Kenntnis der Vorgeschichte in Podravina – Draugebiet). – *Podravski zbornik* 7 (81), 193–213.

MARKOVIĆ, Z. 1983, Prilog poznavanju razvijene i kasne lasinjske kulture u sjeverozapadnoj Hrvatskoj (Ein Beitrag zur Kenntnis der Entwickelten und Späten Lasinja-Kultur in Nordwestkroatien). – *Podravski zbornik* 9 (83), 251–262.

MARKOVIĆ, Z. 1985, Pogrebni običaji i društveno raslojevanje u neolitu, eneolitu i početku brončanog doba sjeverne Hrvatske. – *Podravski zbornik* 11 (85), 157–167.

MARKOVIĆ, Z. 1994, *Sjeverna Hrvatska od neolita do brončanog doba. Problem stanovništva in kultura sjeverne Hrvatske od ranog neolita do početka brončanog doba.* – Koprivnica.

MARKOVIĆ, Z. 2003, Novi prilozi poznavanju eneolita i brončanog doba u Koprivničkoj Podravini / Neue Beiträge zur Fachkenntniss von Eneolithikum und Bronzezeit in Podravina bei Koprivnica. – *Izdanja Hrvatskog arheološkog društva* 21, 41–56.

MARTINČIČ, A., T. WRABER, N. JOGAN, V. RAVNIK, A. PODOBNIK, B. TURK in B. VREŠ 1999, *Mala flora Slovenije*. – Ljubljana.

MEDOVIĆ, I. 2012, Neolitske kultne posude iz srednjeg Banata. – *Rad Muzeja Vojvodine* 54, 23–49.

MEDOVIĆ, A., R. HOFMANN, T. STANKOVIĆ-PEŠTERAC, S. DREIBRODT, I. MEDOVIĆ in R. PEŠTERAC 2014, The Late Neolithic Settlement Mound Borđoš near Novi Bečej, Serbian Banat, in a Multiregional Context – Preliminary Results of Geophysical, Geoarchaeological and Archaeological Research. *Rad Muzeja Vojvodine* 56, 53–77.

MIHELIĆ, S. 2006, *Trgovina i razmjena u pretpovijesti*. – Zagreb.

MILLS, J. S. in R. WHITE 1994, *The organic chemistry of museum objects (second edition)*. – Oxford.

MINICHREITER, C. in Z. MARKOVIĆ 2013, Beketinci Bentež – Naselja iz eneolitika, ranoga i kasnoga srednjega veka. Eneolithic, Early Mediaeval and Late Mediaeval settlements. – *Monographiae Instituti Archaeologici* 3, Zagreb.

MIRET I MESTRE, J. 2006, Sobre les sitges i altres estructures excavades al subsòl. – *Cypsela* 16, 213–225.

MLEKUŽ, D. in M. ČREŠNAR 2014, Landscape and identity politics of the Poštela hillfort. / Pokrajina in politika identitet utrjene naselbine na Pošteli. – V: S. Tecco Hvala (ur.), *Studia Praehistorica in Honorem Janez Dular*, Opera Instituti Archaeologici Sloveniae 30, 197–211.

MLINARIČ, J. 1976, Graščina Betnava pri Mariboru. – *Kronika, Časopis za Slovensko krajevno zgodovino* 24, 11–20.

MLINARIČ, J. 1978, Gospoščina Zgornje Radvanje. – *Kronika, Časopis za Slovensko krajevno zgodovino* 24, 11–20.

MOTTRAM, H. R, S. N. DUDD, G. J. LAWRENCE, A. W. STOTT in R. P. EVERSHED 1999, New chromatographic, mass spectrometric and stable isotope approaches to the classification of degraded animal fats preserved in archaeological pottery. – *Journal of Chromatography A* 833, 209–221.

MURKO, M. 2008, Miklavž na Dravskem polju. – *Varstvo spomenikov* 44, 156–158.

MURKO, M. 2012, Maribor – arheološko najdišče Zgornje Radvanje. – *Varstvo spomenikov* 47, 139–142.

MURKO, M., P. PREDAN, D. SALECL in M. ARH 2008, Slivnica pri Mariboru. – *Varstvo spomenikov* 44, 249–251.

MURKO, M. in M. ČREŠNAR 2014, Miklavž na Dravskem polju. – V: B. Teržan in M. Črešnar (ur.), *Absolutno datiranje bronaste in železne dobe na Slovenskem / Absolute Dating of Bronze and Iron Ages in Slovenia.* – Katalogi in monografije 40, Ljubljana, 205–214.

NAGY GYULA, K. 1911, Az ó-bes-senyői őstelep (Hat képes táblával és nyolcz ábrával). – *Archaeológiai Értesítő* 31(2), 147–164.

NEUGEBAUER, J.-W. in H. SCHÖFMANN 1981, Niederkreuzstetten. – *Fundberichte aus Österreich* 19(1980), 344–347.

NEUGEBAUER-MARESCH, C. 1999, Mittelneolithikum: Die Bemaltkeramik. – V: E. Lenneis, C. Neugebauer-Maresch in E.

Ruttkay (ur.), *Jung-Steinzeit im Osten Österreich*. Forschungsberichte zur Ur- und Frühgeschichte 17, St. Pölten in Dunaj, 57–107.

NEUMAIR, E. 1997, Bedeutende Siedlungsfunde der Münchshöfener Kultur aus Murr. – *Das archäologische Jahr in Bayern 1996*, 43–45.

NÉMETH, G. T. 1994, Vorbericht über spätneolithische und frühkupferzeitliche Siedlungspuren bei Lébény (Westungarn). – *Jósa András Múzeum Évkönyve* 36, 241–261.

NOVŠAK, M. 2002, Zgodnjesrednjeveške najdbe z najdišča Grofovsko pri Murski Soboti. – V: M. Guštin (ur.), *Zgodnji Slovani*, Ljubljana, 27–32.

NOVŠAK, M., A. TOMAŽ in A. PLESTENJAK 2013, *Brezje pri Turnišču*. – Arheologija na avtocestah Slovenije 40. Ljubljana. https://www.zvkds.si/sites/www.zvkds.si/files/uploads/files/publication/40_brezje_pri_turniscu.pdf.

OBEREDER, J. 1989, *Die jungneolitische Siedlung Raababerg bei Graz*. – Diplomska naloga. Universität Wien, Wien.

ORAS, E., A. LUCQUIN, L. LÕUGAS, M. TÕRV in A. KRIISKA 2017, The adoption of pottery by north-east European hunter-gatherers: Evidence from lipid residued analysis. – *Journal of Archaeological Science* 78, 112–119.

ORHA, Z. in B. SAVANYÚ 2017, Egy rézkori objektum leletei Keménfáról: Előzetes jelentés (The findings of a Copper Age archaeological site in Keménfa). – *Zalai múzeum* 23, 31–52.

OROSS, K., T. MARTON, A. WHITTLE, R. E. M. HEDGES in L. J. E. CRAMP 2010, Die Siedlung der Balaton-Lasinja-Kultur in Balatonszarzo-Kis-erdei-dőlő. – V: J. Sutekova, P. Pavuk, P. Kalabkova and B. Kovar (ur.), *Panta Rhei: Studies in Chronology and Cultural Development of South Eastern and Central Europe in Earlier Prehistory Presented to Juraj Pavuk on the Occasion of his 75th Birthday*. Studia Archaeologica et Mediaevalia 11, Bratislava, 381–407.

PAHIČ, S. 1956, Neolitske jame v Brezju pri Zrečah. – *Arheološki vestnik* 7 (2), 227–241.

PAHIČ, S. 1962–1963, Bronastodobna gomila pod Brinjevo goro (Das bronzezeitliche Hügelgrab von Brinjeva gora). – *Arheološki vestnik* 13–14, 349–373.

PAHIČ, S. 1965, Morje pri Framu, Nova Dobrava pri Zrečah. – *Varstvo spomenikov* 9, 170.

PAHIČ, S. 1966a, Keltske najdbe v Podravju. – *Arheološki vestnik* 17, 271–336.

PAHIČ, S. 1966b, Arheološko raziskovanje v Mariboru. – *Časopis za zgodovino in narodopisje* 37 (2), 3–45.

PAHIČ, S. 1968, Maribor v prazgodovini. – *Časopis za zgodovino in narodopisje* 39 (4), 9–63.

PAHIČ, S. 1970, Maribor v rimski dobi. – *Časopis za zgodovino in narodopisje* 2, 159–243.

PAHIČ, S. 1972, *Pobrežje*. – Katalogi in monografije 6, Ljubljana.

PAHIČ, S. 1973a, Najstarejše seliščne najdbe v severovzhodni Sloveniji. – *Arheološki vestnik* 24, 12–30.

PAHIČ, S. 1973b, Najdišča starejše železne dobe v Podravju. – *Arheološki vestnik* 24, 521–543.

PAHIČ, S. 1974a, Bukovec nad Zg. Polskavo. – *Varstvo spomenikov* 17–19/1, 95–96.

PAHIČ, S. 1974b, Čreta pri Slivnici. – *Varstvo spomenikov* 17-19/1, 98–100.

PAHIČ, S. 1974c, Čreta pri Slivnici. – *Varstvo spomenikov* 17-19/1, 122–123.

PAHIČ, S. 1974d, Poštelsko grobišče. – *Časopis za zgodovino in narodopisje* n.s. 10 (XLV), 4–72.

PAHIČ, S. 1975, Najstarejše seliščne najdbe v severovzhodni Sloveniji. – *Arheološki vestnik* 24, 12–30.

PAHIČ, S. 1976, Seliščne najdbe v zahodnih Slovenskih goricah – Andrenci, Spodnji Duplek, Spodnji Porčič, Vumpah (Siedlungsfunde in den westlichen Slovenske gorice – Andrenci, Spodnji Duplek, Spodnji Porčič, Vumpah). – *Poročilo o raziskovanju paleolita, neolita in eneolita v Sloveniji* 5, 29–83.

PAHIČ, S. 1983, Arheološka preteklost Maribora. – *Kronika: časopis za slovensko krajevno zgodovino* 31, 114–126.

PAHIČ, S. 1985a, *Arheološka dediščina mariborskega kraja*. – Doneski k pradavnini Podravja 1, Pokrajinski muzej Maribor, Maribor.

PAHIČ, S. 1985b, Poštela. – *Varstvo spomenikov* 27, 295–296.

PAHIČ, S. 1985c, Meljski hrib pri Mariboru. – *Varstvo spomenikov* 27, 214–215.

PAHIČ, S. 1986, Poštela. – *Varstvo spomenikov* 28, 253–254.

PAHIČ, S. 1989, Poštela. – *Varstvo spomenikov* 31, 217–218.

PAHIČ, S. 1990, *Brinjeva gora, začasen oris njene preteklosti za ljubitelje domače zgodovine*. – Maribor.

PAHIČ, S. 1991, *Moji poslednji pobreški grobovi*. – Doneski k pradavnini Podravja 6, Pokrajinski muzej Maribor, Maribor.

PAHIČ, S. 1995, *Prebliski iz pradavnine ob Gornji Dravinji*. – Naši kraji v pradavnini 10, Maribor.

PAHIČ, S. 1998, *Topografski zapiski 1961–1965*. – Doneski k pradavnini Podravja 11, Pokrajinski muzej Maribor, Maribor.

PAHIČ, V. 1983, Zbelovo. – *Poročilo o raziskovanju paleolita, neolita in eneolita v Sloveniji* 11, 85–137.

PAJTLER, F., M. DOBNIKAR in U. HERLEC 2006, Minerali rudišča Okoška Gora na Pohorju. – V: M. Jeršek (ur.), *Mineralna bogastva Slovenije*, Scopolia Supplementum 3, 89–96. http://www.pms-lj.si/si/files/default/Publikacije/Strokovna-glasila/Scopolia_Suppl_3_001-138.pdf, 29. 8. 2021.

PAK, M. 1964, Današnji gospodarski pomen izgonov na Zgornjem Dravskem polju. – *Geografski vestnik* 36, 75–79.

PAK, M. 1969, Družbenogeografski razvoj Zgornjega Dravskega polja. – *Geografski zbornik* 11, 281–402.

PAK, M. 1998, Dravska ravan. – V: D. Perko in M. Orožen Adamič (ur.), *Slovenija – pokrajine in ljudje*, Ljubljana, 592–605.

PARZINGER, H. 1984, Die Stellung der Uferrandsiedlungen bei Ljubljana im Äneolithischen und Frühbronzezeitlichen Kultursystem der Mittleren Donauländer. – *Arheološki vestnik* 35, 13–63.

PAVÚK, J. 1981, Súasný stav štúdia Lengyelskej kultúry na Slovensku (The present state of knowledge of the Lengyel culture in Slovakia). – *Památky archeologicke* 72, 255–299.

PAVÚK, J. 2000, Das Epilengyel/Lengyel IV als kulturhistorische Einheit. – *Slovenská archeológia* 48, 1–22.

PÁVUK, J. 2003, Hausgrundrisse der Lengyel-Kultur in der Slowakei. – V: J. Eckert, U. Eisenhauer in A. Zimmermann (ur.), *Archäologische Perspektiven. Analysen und interpretationen im Wandel. Festschrift für Jens Lüning zum 65. Geburtstag*. Internationale Archäologie, Rahden/Westf., 455–469.

PAVLIN, P. 2006, Grac pri Selih pri Zajčjem vrhu. – V: A. Tomaž (ur.), *Od Sopota do Lengyela. Prispevki o kamenodobnih in bakrenodobnih kulturah med Savo in Donavo / Between Sopot and Lengyel. Contributions to Stone Age and Copper Age Cultures between the Sava and the Danube*, Koper, 211–227.

PAVLOVIČ, D. 2008, Novi izsledki arheoloških terenskih raziskav na Novi tabli pri Murski Soboti. / Neue Ergebnisse der archäologischen Feldforschungen in Nova tabla bei Murska Sobota. – V: M. Guštin (ur.), *Srednji vek. Arheološke raziskave med Jadranskim morjem in Panonsko nižino / Mittelalter. Archäologische Forschungen zwischen der Adria und der Pannonischen Tiefebene*, Ljubljana, 49–52.

PAVLOVIČ, D. 2011, La Tène farmsteads near Murska Sobota. – V: M. Guštin in M. Jevtić (ur.), *The Eastern Celts: the communities between the Alps and the Black Sea*, Koper, 83–89.

PAVLOVIČ, D. 2013, *Zgodnjesrednjeveška poselitev severovzhodne Slovenije: primer najdišča Nova tabla pri Murski Soboti.* – Doktorska disertacija. Zgodovina Evrope in Sredozemlja, Fakulteta za humanistične študije, Univerza na Primorskem, Koper.

PAVLOVIČ, D. 2017, Začetki zgodnjeslovanske poselitve Prekmurja / Beginnings of the Early Slavic settlement in the Prekmurje region, Slovenia. – *Arheološki vestnik* 68, 349–386.

PEDROTTI, A. 1990, L´insediamento di Kanzianiberg: rapporti culturali fra Carinzia ed Italia settentrionale durante il Neolitico. – V: P. Biagi (ur.), *The Neolithisation of the Alpine Region, Monographie di „Natura Bresciana"* 13, 213–226.

PITTIONI, R. 1954, *Urgeschichte des Österreichischen Raumes*. – Wien.

PLESTENJAK, A. 2010, *Gorice pri Turnišču*. – Arheologija na avtocestah Slovenije 12, Ljubljana. https://www.zvkds.si/sites/ www.zvkds.si/files/uploads/files/publication/012_gorice_pri_turniscu_.pdf.

PLETERSKI, A. 2010, *Zgodnjesrednjeveška naselbina na blejski Pristavi. Tafonomija, predmeti in čas. / Frühmittelalterlische siedlung Pristava in Bled. Taphonomie, fundgegenstande und zeitliche einordnung.* – Opera Instituti Archaeologici Sloveniae 19, Ljubljana.

PODBORSKÝ, V. 1970. Současný Stav výzkumu kultury s Moravskou Malovanou keramikou. – *Slovenská archeológia* 18(2), 241–287.

PREDOVNIK, K. 2008, Kosova gomila v Razvanju in vprašanje obstoja mot na slovenskem ozemlju. – *Annales. Series historia et sociologia* 18/2 (2008), 369–384.

RADU, A. 2002, *Cultura Sălcuţa în Banat*. – Timisoara.

RAETZEL-FABIAN, D. 1988, *Die ersten Bauernkulturen. Jung- steinzeit in Nordhessen. Katalog der Staatlichen Kunst-sammlung*. - Kassel.

RAGEOT, M., K. PY. PÊCHE-QUILICHINI, J. J. FILIPPI, X. FERNANDEZ in M. REGERT 2016, Exploitation of Beehive Products, Plant Exudates and Tars in Corsica During the Early Iron Age. – *Archaeometry* 58, 315–332.

RAKOVSKÝ, I. 1986, Die Neige der Älteren Stufe der Kultur mit Mährischer Bemalter Keramik im Lichte der Funde aus Jezeřany-Maršovice und Brno-Bystrc. – V: *Internationales Symposium über die Lengyel-Kultur*, Nitra, Dunaj, 61–67.

RAMSL, P. C. 2011, *Das latènezeitliche Gräberfeld von Mannersdorf am Leithagebirge, Flur Reinthal Süd, Niederösterreich. Studien zu Phänomenen der latènezeitlichen Kulturausprägungen*. – Mitteilungen der Prähistorischen Kommission 74, Wien.

RAVNIK, M. in G. TICA 2018, *Ponikve pri Trebnjem*. – Arheologija na avtocestah Slovenije 57, Ljubljana. http://www. zvkds.si/sites/www.zvkds.si/files/uploads/files/publication/57_ponikve_pri_trebnjem.pdf.

REGENYE, J. 2006, Temetkezések Veszprém, Jutasi út lelőhelyen (lengyeli kultúra, Balaton-Lasinja kultúra). – *A Veszprém Megyei Múzeumok Közleményei* 24, 7–35.

REGERT, M., S. COLINART, L. DEGRAND in O. DECAVALLAS 2001, Chemical alteration and use of beeswax through time: accelerated ageing tests and analysis of archaeological samples from various environmental contexts. – *Archaeometry* 43, 549–569.

REGERT, M. 2011, Analytical strategies for discriminating archeological fatty substances from animal origin. – *Mass Spectrometry Reviews* 30 (2), 177–220.

REIMER, P. J. *et al.* 2020, The IntCal20 Northern Hemisphere radiocarbon age calibration curve (0–55 kcal BP). – *Radiocarbon* 62, 725–757.

REINGRUBER, A. 2015, Absolute and Relative Chronologies in the Lower Danube Area during the 5th Millennium BC. – V: S. Hansen, P. Raczky, A. Anders in A. Reingruber (ur.), *Neolithic and Copper Age between the Carpathians and the Aegean Sea: Chronologies and Technologies from the 6th to the 4th Millennium BCE*, International Workshop Budapest 2012, Bonn, 301–324.

RICE, P. M. 1987, *Pottery Analysis, A Sourcebook*. – Chicago, London.

ROSI, J. 2005, *Kronika šole v Radvanju: 1873–1919*. – Radvanje.

RUTTKAY, E. 1975, Das Neolithikum in Niederösterreich – Forschungsbericht der letzen 25 Jahre. *Mitteilungen der*

Österreichischen Arbeitsgemeinschaft für Ur und Frühgeschichte 25(1), 41–57.

RUTTKAY, E. 1976, Die Keramikformen der Lengyel-Kultur in Österreich. – *Fundberichte aus Österreich* 15, 141–148.

RUTTKAY, E. 1994, Neues Tonstempel der Kanzianiberg-Lasinja--Gruppe. – *Mitteilungen der Antropologischen Gesellschaft in Wien* 123/124, 221–238.

RUTTKAY, E. 1996, Zur Chronologie der Kanzianiberg-Lasinja--Gruppe. – *Ärchologie Österreichs* 7/2, 43–48.

RTV SLO 2010, Kazenske ovadbe zaradi uničenja arheološkega najdišča v Radvanju. – *MMC RTV SLO, STA, 16.4.2010.* https://www.rtvslo.si/kultura/novice/kazenske-ovadbe-zaradi-unicenja--arheoloskega-najdisca-v-radvanju/228194, 29. 8. 2021.

SAGADIN, M. 2005, Nekatere neolitske najdbe z vzhodne Gorenjske. – V: M. Guštin (ur.), *Prvi poljedelci. Savska skupina lengyelske kulture / First farmers. The Sava group of the Lengyel culture*, Koper, 29–36.

SĂLCEANU, I. 2008. *Sălcuta IV – Herculane II–III*. – Seria "Monographia" 1. Satu Mare.

SAMOGYI, K. 2000, A Balaton-Lasinja-Kultúra Leletanyaga Somogy Megyében. – *Communicationes Archaeologicae Hungariae* 2000, 5–48.

SAMONIG, B. 2003, *Studien zur Pfahlbauforschung in Österreich Materialen II. Die Pfahlbaustation des Keutschacher Sees*. – Mitteilungen der Prähistorischen Kommission 51. Österreichische Akademie der Wissenschaften Philosophisch-historische Klasse. Wien.

SCHMÖLCKE, U., D. GROSS in E. A. NIKULINA 2018, The history of sheep husbandry in Austria from the Neolithic to the Roman Period. – *Ann. Naturhist. Mus. Wien, Serie A* 120, 101–126.

[podatkovna baza] SCHORN, S. 2000, Mineralienatlas. https://www.mineralienatlas.de/lexikon/index.php/MineralData?mineral=Cerussite, 31. 8. 2020.

SCHWEINGRUBER, F. H. 1990, *Mikroskopische Holzanatomie*. – Birmensdorf.

SIOL 2009, Uničeno arheološko najdišče Zgornje Radvanje pri Mariboru. – *SIOL, 10. 11. 2009. https://siol.net/trendi/svet-znanih/uniceno-arheolosko-najdisce-zgornje-radvanje-pri-mariboru-210122* (Podatki pridobljeni 31. 8. 2020.

SOROCEANU, T. 1982, Pecica - eine bronzezeitliche Siedlung in Westrumänien. – V: B. Hänsel (ur.), *Südosteuropa zwischen 1600 und 1000 v. Chr. Prähistorische Archäologie in Südosteuropa 1. Südosteuropa- Jahrbuch 13*. Bad Bramstedt und Berlin, 353–370.

SOTIROPOULOU, S., V. PERDIKATSIS, C. APOSTOLAKI, A.G. KARYDAS, A. DEVETZI in K. BIRTACHA 2010, Lead pigments and related tools at Akrotiri, Thera, Greece. Provenance and application techniques. – *Journal of Archaeological Science* 37, 1830–1840.

SOTIROPOULOU, S., V. PERDIKATSIS, K. BIRTACHA, C. APOSTOLAKI in A. DEVETZI 2012, Physicochemical characterization and provenance of colouring materials from Akrotiri-Thera in relation to their archaeological context and application. – *Archaeological and Anthropological Sciences* 4 (4), 263–275.

SPANGENBERG, J. E., S. JACOMET in J. SCHIBLER 2006, Chemical analyses of organic residues in archaeological pottery from Arbon Bleiche 3, Switzerland - evidence for dairying in the late Neolithic. – *Journal of Archaeological Science* 33, 1–13.

SPITERI, C., M. RAGEOT in S. BUCKLEY 2019, Das Potential von Biomarkern- und Isotopenanalysen bei der Untersuchung organischer Materialien aus archäologischen Kontexten. – V: P. Stockhammer, J. Fries-Knoblach (ur.), *In die Töpfe geschaut. Biochemische und kulturgeschichtliche Studien zum früheisenzeitlichen Essen und Trinken*, BEFIM 2: Bedeutungen und Funktionen mediterraner Importe im früheisenzeitlichen Mitteleuropa, Leiden, 21–50.

SRAKA, M. 2012, ^{14}C calendar chronologies and cultural sequences in 5th millennium calBC in Slovenia and neighbouring regions. – *Documenta Praehistorica* 39, 349–376.

SRAKA, M. 2014, Bayesian modeling the ^{14}C calendar chronologies of the Neolithic-Eneolithic transition. Case studies from Slovenia and Croatia. – V: W. Schier in F. Draşovean (ur.), *The Neolithic and Eneolithic in southeast Europe. New approaches to dating and coltural dynamics in the 6th to 4th millennium BC*, Prähistorische Archäologie in Südosteuropa 28, 369–396.

SRAKA, M. 2020, Calendar chronologies and cultural dynamics in the 5th millennium BC in Slovenia. Case studies in Bayesian chronological modeling of the settlements at Gradec pri Mirni and Bukovnica and cave necropolis at Ajdovska jama. – V: C. Gutjahr in G. Tiefengraber (ur.), *Beiträge zur Kupferzeit am Rande der Südostalpen. Akten des 4. Wildoner Fachgesprächs am 16. und 17. Juni 2016 in Wildon/Steiermark (Österreich). Materialhefte zur Archäologie des Südostalpenraumes 1 / Hengist-Studien 5 / ISBE-Forschungen* 1, Rahden/Westf., 91–132.

STADLER, P. in E. RUTTKAY 2007, Absolute chronology of the Moravian-Eastern-Austrian Group (MOG) of the painted pottery (Lengyel-culture) based on new radiocarbon dates from Austria. – V: J. K. Kozłovski in P. Raczky (ur.), *The Lengyel, Polgár and related cultures in the Middle/Late Neolithic in Central Europe*, Krakow, 117–146.

STRAUB, P. 2006, Kozepső rezkori telepules Sormas hataraban. / Middle Copper age settlement at Sormas. – V: J. Kisfaludi (ur.), *Régészeti Kutatások Magyarországon 2005 / Archaeological Investigations in Hungary 2005*, 33–60, Budimpešta. http://real.mtak.hu/105057/1/tanko_2005_RKM.pdf, 31. 8. 2021.

STRMČNIK GULIČ, M. 1989a, Hoče. – *Varstvo spomenikov* 31, 224–226.

STRMČNIK GULIČ, M. 1989b, Bronastodobni naselitveni kompleks v Rabelčji vasi na Ptuju (Der bronzezeitliche Siedlungskomplex in Rabelčja vas auf Ptuj). – *Arheološki vestnik* 39–40, 147–170.

STRMČNIK GULIČ, M. 1990a, Hoče. – *Varstvo spomenikov* 32, 173–175.

STRMČNIK GULIČ, M. 1990b, Podoba antične poselitve med vzhodnim Pohorjem in Dravo. – *Arheološki vestnik* 41, 135–146.

STRMČNIK GULIČ, M. 1991, *Vila rustica in staroslovansko grobišče Radvanje. / Villa rustica und altslawische Grabstätte*. – Maribor.

STRMČNIK GULIČ, M. 1992, Razvanje. – *Varstvo spomenikov* 34, 290.

STRMČNIK GULIČ, M. 1996, Novosti o arheološkem bogastvu Hoč. – V: J. Fridl *et al.* (ur.), *Hoče – 850, Območje hoške pražupnije I*, Hoče, 105-126.

STRMČNIK GULIČ, M. 1997, Roman use of area in prehistoric space. – *4. Internationale Tagung über römerzeitliche Hügelgräber, Veszprém, 10–15. September 1996, Balácai Közlemények* 5, 91–96.

STRMČNIK GULIČ, M. 2001a, Nova podoba prazgodovinske poselitve na zahodnem obrobju Dravskega polja (Das neue Bild der prähistorischen Besiedlung am östlichen Rand der Draufeldes). – *Arheološki vestnik* 52, 117–130.

STRMČNIK GULIČ, M. 2001b, The First Millenium BC between Drava and Pohorje. – V: A. Lippert (ur.), *Die Drau–, Mur und Raab–Region im 1. vorchristlichen Jahrtausend. Akten des Internationalen und Interdisziplinären Symposiums vom 26. bis 29. April 2000 in Bad Radkersburg*, Universitätsforschungen zur prähistorischen Archäologie 78, Bonn, 103–120.

STRMČNIK GULIČ, M. 2003a, Malečnik pri Mariboru. – V: D. Prešeren (ur.), *Zemlja pod vašimi nogami: arheologija na avtocestah Slovenije: vodnik po najdiščih*, 181–182.

STRMČNIK GULIČ, M. 2003b, Pobrežje pri Mariboru. – V: D. Prešeren (ur.), *Zemlja pod vašimi nogami: arheologija na avtocestah Slovenije: vodnik po najdiščih*, 206–207.

STRMČNIK GULIČ, M. 2003c, Bohova. – V: D. Prešeren (ur.), *Zemlja pod vašimi nogami: arheologija na avtocestah Slovenije: vodnik po najdiščih*, 98–99.

STRMČNIK GULIČ, M. 2003d, Slivnica pri Mariboru 1. – V: D. Prešeren (ur.), *Zemlja pod vašimi nogami: arheologija na avtocestah Slovenije: vodnik po najdiščih*, 237–238.

STRMČNIK GULIČ, M. 2003e, Slivnica pri Mariboru 2. – V: D. Prešeren (ur.), *Zemlja pod vašimi nogami: arheologija na avtocestah Slovenije: vodnik po najdiščih*, 239.

STRMČNIK GULIČ, M. 2003f, Spodnje Hoče. – V: D. Prešeren (ur.), *Zemlja pod vašimi nogami: arheologija na avtocestah Slovenije: vodnik po najdiščih*, 242–243.

STRMČNIK GULIČ, M. 2006, Malečnik – arheološko najdišče. – V: A. Tomaž (ur.), *Od Sopota do Lengyela (prispevki o kamenodobnih in bakrenodobnih kulturah med Savo in Donavo). / Between Sopot and Lengyel (contributions to stone age and copper age cultures between the Sava and the Danube)*, Annales Mediterranea, Koper, 195–201.

STRMČNIK GULIČ, M. 2009a, Arheološko najdišče Zgornje Radvanje. – *Varstvo spomenikov* 45, 118–120.

STRMČNIK GULIČ, M. 2009b, *Poročilo o izvedenem arheološkem dokumentiranju uničenja dela najdišča Maribor – Arheološko najdišče Zgornje Radvanje (EŠD 28108)*. ZVKDS, OE Maribor, Maribor, (neobjavljeno poročilo).

SZABÓ, M. in K. TANKÓ 2006, La nécropole celtique á Ludas, Varjú-dűlő. – *Acta Archaeologia Hungarica* 57, 325–343.

SZABÓ, M., K. TANKÓ in Z. CZAJLIK 2012, *La nécropole celtique a Ludas-Varjú-dűlő*. – Budapest.

SZÖLLŐSI, B. S. 2014, La Tene kerámiaművesség a Dél-Dunántúlon. A LT B2-C1 időszakok jellemző kerámiaegyüttesei település- leletanyagok alapján (La Tene Keramikkunst in Südtransdanubien. Typische Keramikgruppen der Perioden LT B2-C1 aufgrund von Siedlungsfundstoffen). – *Communicationes Archaeologicae Hungariae* 2010–2013, 27–48.

ŠAVEL, I. 1984, Poročilo o raziskovanju od leta 1981 do 1983 v Šafarskem. – *Poročilo o raziskovanju paleolita, neolita in eneolita v Sloveniji* 12, 39–72.

ŠAVEL, I. 1992, Bukovnica – rezultati terenskih raziskav v letih 1987–1988. – *Poročilo o raziskovanju paleolita, neolita in eneolita v Sloveniji* 20, 57–85.

ŠAVEL, I. 1994, *Prazgodovinske naselbine v Pomurju*. – Murska Sobota.

ŠAVEL, I. 2006, Prekmurje v mlajši kameni dobi. – V: Tomaž (ur.), *Od Sopota do Lengyela, prispevki o kamenodobnih in bakrenodobnih kulturah med Savo in Donavo. / Between Sopot and Lengyel, contributions to stone age and copper age cultures between the Sava and the Danube*, Koper, 89–94.

ŠAVEL, I. 2009, *Pod Kotom – jug pri Krogu*. – Arheologija na avtocestah Slovenije 7, Ljubljana. http://www.zvkds.si/sites/www.zvkds.si/files/uploads/files/publication/007_pod_kotom-jug_pri_krogu.pdf.

ŠAVEL, I. in Š. KARO 2012, *Popava pri Lipovcih 1*. – Arheologija na avtocestah Slovenije 30, Ljubljana. http://www.zvkds.si/sites/www.zvkds.si/files/uploads/files/publication/30_popava_pri_lipovcih_1.pdf.

ŠAVEL, I. in T. KNIFIC 2013, *Popava pri Lipovcih 2*. – Arheologija na avtocestah Slovenije 41, Ljubljana. http://www.zvkds.si/sites/www.zvkds.si/files/uploads/files/publication/41_popava_pri_lipovcih_2.pdf.

ŠAVEL, I. in S. SANKOVIČ 2011, *Pri Muri pri Lendavi*. – Arheologija na avtocestah Slovenije 23, Ljubljana. https://www.zvkds.si/sites/www.zvkds.si/files/uploads/files/publication/23-pri_muri_pri_lendavi.pdf.

ŠAVEL, I. in S. SANKOVIČ 2013, *Nedelica pri Turnišču*. – Arheologija na avtocestah Slovenije 39, Ljubljana. http://www.zvkds.si/sites/www.zvkds.si/files/uploads/files/publication/39_nedelica_pri_turniscu.pdf.

ŠINKOVEC, I. 1996, Posamezne kovinske najdbe bakrene in bronaste dobe / Individual Metal Finds from the Eneolithic and Bronze Ages. – V / In: B. Teržan (ur.), *Depojske in posamezne kovinske najdbe bakrene in bronaste dobe na Slovenskem 2 / Hoards and Individual metal Finds from the Eneolithic and Bronze Ages in Slovenia 2*, Katalogi in monografije 30, 125–164.

ŠLJIVAR D. 2006, The Earliest Copper Metallurgy in the Central Balkans. – *Metalurgija – Journal of Metallurgy* 12, 93–104.

ŠLOSAR, A. 2009, *Radvanje: Villa rustica in staroslovansko grobišče.* – Diplomsko delo. Oddelek za arheologijo, Filozofska fakulteta, Univerza v Ljubljani, Ljubljana.

ŠOBERL, L., Mi. HORVAT, A. ŽIBRAT GAŠPARIČ, M. SRAKA, R. EVERSHED in M. BUDJA 2014, Neolithic and Eneolithic activities inferred from organic residue analysis of pottery from Mala Triglavca, Moverna vas and Ajdovska jama, Slovenia. – *Documenta Praehistorica* 41, 149–179.

TANKÓ, K. 2016, Chronological Aspects of Ceramic Types from Recently Investigated La Tene Settlements in Hungary. – S. Berecki (ur.), *Iron Age Chronology in the Carpathian Basin: proceedings of the international colloquium from Târgu Mureş, 8–10 October 2015*, Cluj in Napoca, 165–189.

TANKÓ, K. in L. TIMÁR 2019, Late Iron Age settlements in Hungary. – V: C. D. Cowley, M. Fernández-Götz, T. Romankiewicz in H. Wendling, *Rural settlement. Relating buildings, landscape, and people in the European Iron Age*, Leiden, 157–166.

TASIĆ, N. in E. TOMIĆ, 1969, *Crnokalačka bara. Naselje starčevačke i vinčanske kulture (Crnokalačka bara. Eine Siedlung der Starčevo- und Vinča- Kultur)*. – Dissertationes 8, Kruševac.

TERŽAN, B. 1990, *Starejša železna doba na Slovenskem Štajerskem. / The Early Iron Age in Slovenian Styria.* – Katalogi in monografije 25, Ljubljana.

TERŽAN, B. in M. ČREŠNAR 2012, Oris preteklosti vzhodnih obronkov Pohorja od prazgodovine do zgodnjega srednjega veka. / History of the eastern edges of the Pohorje mountain range from Prehistory to the Early Middle Ages. – V: A. Gulič in M. Črešnar (ur.), *Arheološka pot po Mariboru z okolico. / Archaeological Trail of Maribor and its Surroundings*, Ljubljana, Maribor.

TERŽAN, B., M. ČREŠNAR in B. MUŠIČ 2012, Pogledi v preteklost: Poštela – "staro mesto" na obronkih Pohorja in njegova okolica. – *Dialogi* 1-2/12, 17–58.

TEŽAK-GREGL, T. 2001, The Lengyel culture in Croatia. – V: J. Regenye (ur.), *Sites and stones: Lengyel culture in western Hungary and beyond. A review of the current research*, Vézprem, 27–35.

TEŽAK-GREGL, T. 2005, Ozalj-Stari grad, neolitička naseobina. – V: Guštin (ur.), *Prvi poljedelci. Savska skupina lengyelske kulture / First farmers*, Koper, 155–162.

TEŽAK-GREGL, T. 2007, Ponovo o lasinjskoj bočici iz Vrlovke. / Another look at a Lasinja Culture Bottle from Vrlovka. – *Prilozi Instituta za arheologiju u Zagrebu* 24, 35–40.

TICA, G. 2013, *Močna pri Lenartu*. – Arheologija na avtocestah Slovenije 35, Ljubljana. http://www.zvkds.si/sites/www.zvkds.si/files/uploads/files/publication/35_mocna_pri_lenartu.pdf.

TIEFENGRABER, G. 2004, Jungneolithische Funde vom Rabenstein bei St. Paul im Lavanttal. – *Carinthia I* 194, 185–254.

TIEFENGRABER, G. 2006, Jungneolitische funde aus Čatež--Sredno polje. / Mlajše neolitske in eneolitske najdbe iz Čateža-Srednega polja. – V: Tomaž (ur.), *Od Sopota do Lengyela, prispevki o kamenodobnih in bakrenodobnih kulturah med Savo in Donavo. / Between Sopot and Lengyel, contributions to stone age and copper age cultures between the Sava and the Danube*, Koper, 229–234.

TIMÁR, L. 2016, The Sunken-Featured Buildings of the Middle La Tène Period: Problems and Reconstructions. – V: M. Karwowski in P.C. Ramsl (ur.). *Boii – Taurisci: Proceedings of the International Seminar, Oberleis-Klement, June 14th-15th, 2012*. Mitteilungen der Prähistorischen Kommission 85, Dunaj, 191–204.

TODOROVA, H. 1990, Ein mitteläneolithisches Haus aus Poduene (Sofia) aus der Vinča D2 Zeit. – V: D. Srejović in N. Tasič (ur.), *Vinča and its World, International Symposium the Danubian Region from 6000 to 3000 B. C. (Belgrade, Smedrevska Palanka, October 1988)*, Beograd, 156–164.

TOLAR, T., S. JACOMET, A. VELUŠČEK in K. ČUFAR 2011, Plant economy at a late Neolithic lake dwelling site in Slovenia at the time of the Alpine Iceman. – *Vegetation history and archaeobotany* 20/3, 207–222.

TOLAR, T., A. VELUŠČEK in K. ČUFAR 2012, Arheobotanične raziskave na kolišču Stare gmajne, datiranem na osnovi raziskav lesa (Archaeobotanical investigations at the pile-dwelling site Stare gmajne, dated on the basis of wood investigations). – V: M. Humar (ur.), *Gozd in les*, Ljubljana, Zveza lesarjev Slovenije 64/5, 106–115.

TOLAR, T. 2018, Primerjava različnih metod vzorčenja in priprave arheobotaničnih vzorcev z eneolitskih kolišč Strojanova voda in Maharski prekop na Ljubljanskem barju. / Comparison of different sampling and treatment methods in order to reconstruct plant economies at the Eneolithic pile-dwellings of Strojanova voda and Maharski prekop at Ljubljansko barje. – *Arheološki vestnik* 69, 461–498.

TOMANIČ JEVREMOV, M. in M. GUŠTIN 1996, Keltska lončarska peč s Spodnje Hajdine pri Ptuju. – *Arheološki vestnik* 47, 267–278.

TOMAŽ, A. 1999, *Časovna in prostorska strukturiranost neolitskega lončarstva: Bela krajina, Ljubljansko barje, Dinarski kras.* – Magistrska naloga. Oddelek za arheologijo, Filozofska fakulteta, Univerza v Ljubljani, Ljubljana.

TOMAŽ, A. 2005, Čatež - Sredno polje. Analiza neolitske keramike iz objektov 055 in 093. – V: Guštin (ur.), *Prvi poljedelci. Savska skupina lengyelske kulture. / First farmers. The Sava group of the Lengyel culture*, Koper, 113–129.

TOMAŽ, A. 2010, *Neolitska keramika z najdišča Čatež - Sredno polje: prispevek k poznavanju neolitskega obdobja v osrednji Sloveniji. /Neolithic pottery from the Čatež - Sredno polje: a contribution to our knowledge about the neolithic period in central Slovenia)*. – Doktorska disertacija. Zgodovina Evrope in Sredozemlja, Fakulteta za humanistične študije, Univerza na Primorskem, Koper.

TOMAŽ, A. 2012, *Turnišče*. – Arheologija na avtocestah Slovenije 28, Ljubljana. http://www.zvkds.si/sites/www. zvkds.si/files/uploads/files/publication/28_turnisce.pdf.

TOMAŽ, A. in B. KAVUR 2006, *Zemlja in ogenj*. – Koper.

TOŠKAN, B. 2011, Živalski ostanki. – V: A. Velušček (ur.), *Spaha*, Opera Instituti Archaeologici Sloveniae 22, Ljubljana, 265–281.

TOŠKAN, B. 2019a, Animal remains from Schwanberg (excavation camapigns of 2015 and 2016). – V: M. Črešnar, S. Kiszter, M. Mele, K. Peitler in A. Vintar (ur.), *Plants-Animals-People. Lively archaeological landscapes of Styria and Northeastern Slovenia*, Schild von Steier, Beiheft 10/2019, Graz, Ljubljana, 397–382.

TOŠKAN, B. 2019b, Animal remains from Eppenstein (excavation camapign of 2016). – V: M. Črešnar, S. Kiszter, M. Mele, K. Peitler in A. Vintar (ur.), *Plants-Animals-People. Lively archaeological landscapes of Styria and Northeastern Slovenia*, Schild von Steier, Beiheft 10/2019, Graz, Ljubljana, 392–394.

TOŠKAN, B. 2019c, Animal remains from Brinjeva gora (excavation camapigns of 1953–1960). – V: M. Črešnar, S. Kiszter, M. Mele, K. Peitler in A. Vintar (ur.), *Plants-Animals-People. Lively archaeological landscapes of Styria and Northeastern Slovenia*, Schild von Steier, Beiheft 10/2019, Graz, Ljubljana, 413–416.

TOŠKAN, B. 2019d, Animal remains from Poštela (excavation camapigns of 1991, 2011–2013). – V: M. Črešnar, S. Kiszter, M. Mele, K. Peitler in A. Vintar (ur.), *Plants-Animals-People. Lively archaeological landscapes of Styria and Northeastern Slovenia*, Schild von Steier, Beiheft 10/2019, Graz, Ljubljana, 400–403.

TOŠKAN, B. in J. DIRJEC 2006, Ostanki sesalske favne na Resnikovem prekopu, Ljubljansko barje. – V: A. Velušček (ur.), *Resnikov prekop: najstarejša koliščarska naselbina na Ljubljanskem barju*, Opera Instituti Archaeologici Sloveniae 10, Ljubljana, 139–154.

TOŠKAN, B. in J. DIRJEC 2010, Ekonomska specializacija in socialna diferenciacija v poznobronastodobnem in zgodnježeleznodobnem Ormožu: arheozoološki pogled. – V: J. Dular in M. Tomanič Jevremov (ur.), *Ormož, utrjeno naselje iz pozne bronaste in starejše železne dobe*, Opera Instituti Archaeologici Sloveniae 18, Ljubljana, 99–121.

TRINGHAM, R. in D. KRSTIČ 1990, Selevac. A neolithic village in Yugoslavia. – *Monumenta Archaeologica* 15, Los Angeles.

TRAJKOVIĆ, Č. 1991, Bronzezeitliche Fischpfannen. – V: B. Hänsel in P. Medović (ur.), Vorbericht über die jugoslawisch-deutschen Ausgrabungen in der Siedlung von Feudvar bei Mošorin (Gem. Titel, Vojvodina) von 1986-1990. – *Bericht der Römisch-Germanischen Kommission* 72, Mainz, 117–119.

TRIPKOVIĆ, B. 2011, Containers and grains: food storage and symbolism in the Central Balkans (Vinča period). – *Documenta Praehistorica* 38, 159–172.

TURK, P. in V. SVETLIČIČ 2005, Neolitska naselbina v Dragomlju (The Neolithic settlement in Dragomelj). – V: Guštin (ur.), *Prvi poljedelci. Savska skupina lengyelske kulture. / First farmers. The Sava group of the Lengyel culture*, Koper, 65–79.

TUŠEK, I. 1999, Hardek. – *Varstvo spomenikov* 38, 35–46.

TUŠEK, I. in B. KAVUR 2011, *Ivankovci (Ivánkóc) pri Lendavi*. – Arheologija na avtocestah Slovenije 15, Ljubljana. https:// www.zvkds.si/sites/www.zvkds.si/files/uploads/files/publication/ivankovci_pri_lendavi.pdf.

[podatkovna baza] UOFA 2020, Cerussite. *Handbook of Mineralogy*. https://rruff.info/doclib/hom/cerussite.pdf, 31. 8. 2020.

UREM-KOTSOU, D., K. KOTSAKIS in B. STERN 2002, Defining function in Neolithic ceramics: the example of Makriyalos, Greece. – *Documenta Praehistorica* 29, 109–118.

VELUŠČEK, A. (ur.), 2004, *Hočevarica – eneolitsko koliščе na Ljubljanskem barju. / Hočevarica – an eneolithic pile dwelling in the Ljubljansko barje*. – Opera Instituti Archaeologici Sloveniae 8, Ljubljana.

VELUŠČEK, A. 2005, Kratna nad Kamnikom, Gradišče pri Stiški vasi. / Kratna above Kamnik, Gradišče near Stiška vas. – V: Guštin (ur.), *Prvi poljedelci. Savska skupina lengyelske kulture. / First farmers. The Sava group of the Lengyel culture*, Koper, 23–28.

VELUŠČEK, A. 2006, Resnikov prekop – sondiranje, arheološke najdbe, kulturna opredelitev in časovna uvrstitev. / Resnikov prekop – Sample Trenching, Archaeological Finds, Cultural and Chronological Classification. – V: A. Velušček (ur.), *Resnikov prekop, najstarejša koliščarska naselbina na Ljubljanskem barju. / Resnikov prekop, the oldest Pile-Dwelling Settlement in the Ljubljansko Barje*, Opera Instituti Archaeologici Sloveniae 10, 19–85.

VELUŠČEK, A. 2011a, Spaha in kronologija osrednje- in južnoslovenskega neolitika ter zgodnejšega eneolitika. / Spaha and chronology of central and south Slovenian Neolithic and Early Eneolithic). – V: A. Velušček (ur.), *Spaha*, Opera Instituti Archaeologici Sloveniae 22, 201–244.

VELUŠČEK, A. 2011b, Spaha: Predstavitev in tipologija arheoloških najdb. / Presentation and typology of archaeological finds. – V: A. Velušček (ur.), *Spaha*, Opera Instituti Archaeologici Sloveniae 22, 105–200.

VELUŠČEK, A. 2017, Kronološki odnos med lasinjsko kulturo in kulturo keramike z brazdastim vrezom v severovzhodni Sloveniji. / The chronological relationship between the Lasinja culture and the Furchenstich pottery culture in north-eastern Slovenia). – *Arheološki vestnik* 68, 9–84.

VIDALE, M., O. CRAIG, F. DESSET, G. GUIDA, P. BIANCHETTI, G. SIDOTI, M. MARIOTTINI in E. BATTISTELLA 2012, A Chlorite Container Found on the Surface of Shahdad (Kerman, Iran) and its Cosmetic Content. – *Iran* 50 (1), 27–44.

VIRÁG, S. 2003, Settlement historical research in Transdanubia in the first half of the Middle Copper Age. – V: E. Jerem in P. Raczky (ur.), *Morgenrot der Kulturen. Frühe Etappen der Menschheitsgeschichte in Mittel- und Südosteuropa. Festschrift für Nandor Kalicz zum 75. Geburtstag*, Archaeolingua 15. Archaeolingua Alapitvany. Budapest, 375–400.

VIRÁG, S. M. 2005, Kozepső rezkori keramialeletek Zalavar-Basaszigetről. A Balaton-Lasinja kultura tipologiajanak es belső kronologiajanak kerdeseiről. – *Zalai Múzeum* 14, 37–52.

VIRÁG, Z. M. in A. FIGLER 2007, Data on the settlement history of the Late Lengyel period of Transdanubia on the basis of two sites from the Kisalfold (small Hungarian plain). A preliminary evaluation of the sites Győr-Szabadrétdomb and Mosonszentmiklós-Pálmajor. – V: J. K. Kozłovski in P. Raczky (ur.), *The Lengyel, Polgar and related cultures in the Middle/Late Neolithic in Central Europe*. The Polish Academy of Arts and Sciences Krakow, Eotvos Lorand University Institute of Archaeological Sciences Budapest. Krakow, 345–364.

WALTER, P., P. MARTINETTO, G. TSOUCARIS, R. BRÉNIAUX, M. A. LEFEBVRE, G. RICHARD, J. TALABOT in E. DOORYHEE 1999, Making make-up in Ancient Egypt. – *Nature* 397, 483–484.

WELCOMME, E., P. WALTER, E. VAN ELSLANDE in G. TSOUCARIS 2006, Investigation of white pigments used as make--up during the Greco-Roman period. – *Applied Physics* A 83 (4), 551–556.

WÜST, R. A. J., G. E. JACOBSEN, H. VAN DER GAAST in A. M. SMITH 2008, Comparison of radiocarbon ages from different organic fractions in tropical peat cores: insight from Kalimantan, Indonesia. – *Radiocarbon* 50 (3), 359–372.

ZITA MÁRIA, T. 2007, A Balaton-Lasinja kultúra lelőhelyei Esztergnye és Rigyác határában. – *Zalai Múzeum* 16, 7–24.

ZORC, A. 1955, Rudarsko geološka karakteristika rudnika Mežica. – *Geologija* 3(2), 24–85.

ŽLEBNIK, L. 1982, Hidrogeološke razmere na Dravskem polju. – *Geologija* 25/1, 151–164.

ŽIŽEK, I. 2003, Bakrenodobno naselje obdelovalcev zemlje. – V: D. Prešeren (ur.), *Zemlja pod vašimi nogami, Arheologija na avtocestah Slovenije, Vodnik po izbranih najdiščih*, Ljubljana, 33–35.

ŽIŽEK, I. 2006a. Eneolitska naselbina Hardek. – V: A. Tomaž (ur.), *Od Sopota do Lengyela, prispevki o kamenodobnih in bakrenodobnih kulturah med Savo in Donavo. / Between Sopot and Lengyel, contributions to stone age and copper age cultures between the Sava and the Danube*, Koper, 129–140.

ŽIŽEK, I. 2006b, Hajndl pri Ormožu, naselje bakrene dobe (Hajndl near Omož, A Copper Age settlement. – V: A. Tomaž (ur.), *Od Sopota do Lengyela, prispevki o kamenodobnih in bakrenodobnih kulturah med Savo in Donavo. / Between Sopot and Lengyel, contributions to stone age and copper age cultures between the Sava and the Danube*, Koper, 141–227.

12 Katalog arheoloških ostalin in stratigrafskih enot

V katalogu predstavljamo opise stratigrafskih enot, ki so bile določene na najdišču Zgornje Radvanje, ter fotografije in načrte jam. Najpomembnejše stratigrafske enote so razvrščene po naslednjih sklopih: osnovna stratigrafska slika (12.1), naselbina iz zgodnje bakrene dobe (12.2), objekti in kurišče iz mlajše železne dobe (12.3), prazgodovinska žgana grobova (12.4), naselbinske ostaline iz rimskega obdobja (12.5), zgodnjesrednjeveška zemljanka (12.6), novoveške kamnite strukture (12.7). Znotraj posameznih obdobij jih predstavljamo po naselbinskih celotah (tj. objektih, jamah, pečeh), pri zgodnjeeneolitski naselbini pa smo upoštevali še njihovo lego znotraj (krožne razporeditve stavb) naselja. Tako so najprej predstavljane stratigrafske enote, vezane na objekt 1 v sektorju 1 in njemu pripadajoče manjše jame ter jame v sektorju 2. Te stratigrafske enote se namreč nahajajo znotraj domnevnega četrtega kroga objektov v naselju in njim pripadajočih manjših jam. Od severa proti jugu si sledijo v smeri urinega kazalca opisi stratigrafskih enot, ki so vezani na objekte ter manjše jame v domnevnem tretjem krogu naselbine, tem opisi tistih, ki so vezane na objekte v drugem krogu, nazadnje pa so predstavljeni še opisi objektov, jam in ostalih stratigrafskih enot v prvem krogu naselja.

Stratigrafske enote brez najdb, katerih starost nam ni znana (t. i. kronološko neopredeljene jame), so navedene na koncu kataloga (12.8). Recentne stratigrafske enote navajamo le v primerih, ko so vplivale na razumevanje in ohranitev arheoloških sledov, medtem ko smo za tiste stratigrafske enote, ki niso bile oštevilčene na terenu in so relevantne za razumevanje stratigrafije, uporabili ime ene izmed stratigrafskih enot v bližini in dodali pred številko oznako »-«.

Risbe so v merilih 1 : 50, razen kjer je navedeno drugače.

keramika
kost
ožgana glina
opeka
kamen
oglje
žganina/ognjišče
steklo

533 posebna najdba (keramika)
308 posebna najdba (kamen)

Okrajšave

sek.	sektor
kv.	kvadrant
SE	stratigrafska enota
PN	posebna najdba
vel.	velikost
pr.	premer
dl.	dolžina
š.	širina
db.	debelina
gl.	globina
odl.	odlomek/-ki

12.1 Osnovna stratigrafska slika

12.1.1 Novodobne plasti (faza 8)

SE 1 – zgornja ornica

SE 1 je rahla do čvrsta zemljena plast temno rjave barve, ki je segala od samega površja do globine med 0,2 in 0,25 m. Zasledena je bila v večjem delu raziskanega območja in odstranjena strojno. V plasti je bilo izredno malo najdb. Pri strojnem odrivu so bili odkriti odlomki prazgodovinske (**G1097–G1099**), latenske (trije odlomki) in novoveške keramike (37 odlomkov).

SE 2 – spodnja ornica

Gre za plast, ki se je nahajala pod SE 1. Bila je db. okoli 0,15 m. Po sestavi in konsistenci je bila podobna ornici, a nekoliko svetlejša, rjave barve. Od najdb so bili v njej drobci opeke, odlomki eneolitske (1052 odlomkov, med njimi: **G154**, **G452–G453**, **G666–G667**, del **G836**, **G1100–G1106**), prazgodovinske – podrobneje neopredeljene in bronastodobne (33 odlomkov; **G1107–G1113**), latenske (sedem odlomkov, **G1114–G1115**) in rimskodobne keramike (en odlomek, **G1116**). Plast je bila premešana zaradi oranja. Odstranjena je bila pretežno strojno.

SE 131 – nasutje

Odkrito je bilo v izkopu jarka za vodovod, v sek. 3 (**sl. 9**: P9; **sl. 40**). Bilo je pod SE 1 in SE 133 in nad SE 132, v skupni debelini do 0,34 m, iz prodnikov vel. do 4 cm (30 %), korenin (3 %), prodnatega peska (20 %) in meljastega peska (53 %).

SE 132 – nasutje
Plast proda vel. do 5 cm (20 %), vel. do 3 cm (20 %) in vel. do 1 cm (1 %), peščenega proda (15 %) ter meljastega peska (30 %). Odkrita je bila ob izkopu za vodovod, v sek. 3 (**sl. 9**: P9; **sl. 40**), pod SE 131 in nad SE 120. Bila je brez najdb, db. do 0,17 m.

SE 133 – nasutje
Odkrito je bilo pod SE 1 in nad SE 131, v skrajnem severovzhodnem delu sektorja 3 (**sl. 9**: P9; **sl. 40**). Bilo je temno rumeno-rjave barve, sestavljeno iz prodnikov vel. do 3 cm (70 %), prodnatega peska (10 %) in meljastega peska (20 %) ter skupne db. do 0,5 m.

SE 120 – nasutje
Plast meljastega peska, temno rumeno-rjave barve, debelina do 0,8 m, pod SE 132 in nad SE 89, SE 90 in SE 80 v sektorju 3 (**sl. 9**: P9; **sl. 40**), v jugozahodnem preseku jarka za plinovod. Bila je brez najdb.

SE 768 – nasutje
Temno olivno rjava do temno sivo-rjava trdno sprijeta do čvrsta plast, iz prodnikov vel. med 1 in 6 cm (80 %) in meljastega peska (20 %), v južnem preseku sektorja 4 (**sl. 9**: P3; **sl. 18**), nad plastjo SE 783, v skupni debelini do 0,4 m. Nasutje za cesto.

SE 783 – nasutje
Temno olivno rjava čvrsta plast, sestavljena iz prodnikov vel. med 2 in 10 cm (20 %) in meljastega peska (80 %), v južnem preseku sektorja 4 (**sl. 9**: P3; **sl. 18**), pod nasutjem SE 768 in nad SE 767, v skupni db. 0,12 m. Nasutje za cesto.

SE 767 in SE -767 – nasutje
Trdno sprijeta, čvrsta plast temno rjave barve, debelina do 0,3 m, v južnem preseku sektorja 4, pod SE 783 in nad SE 2 (**sl. 9**: P3; **sl. 18**), v vzhodnem delu iz prodnikov velikosti med 2 in 4 cm (60 %), prodnikov velikosti med 8 in 15 cm (20 %) in meljastega peska (20 %); v zahodnem delu pa so prevladovali večji prodniki (SE 767). Nasutje za cesto.

SE -7 – nasutje
Plast proda, db. okoli 0,35 m (100 %), odkrita v severnem preseku sektorja 6, pod Lackovo cesto (**sl. 9**: P4; **sl. 19**). Novodobno prodnato nasutje za cesto.

12.1.2 Vodna nanosa, kasnejša od mlajše železne dobe (faze 7, 6 ali 5)

SE 994/995 – paleostruga potoka
Paleostruga potoka je potekala preko sek. 6, kv. 59, 74, 58, 73, 72, 87, 102, 86, 101 (SE 995; **sl. 22**). V njej je bila plast (SE 994), iz prodnikov velikosti do 3 × 4 cm (20 %), prodnikov vel. do 10 × 10 cm (30 %) in grobega peska z zaobljenimi robovi (50 %). Paleostruga je potekala v polkrožnem loku s severozahoda proti jugovzhodu in je sekala jarek SE 903/904, v katerem so bili prazgodovinski, domnevno mlajšeželeznodobni keramičnimi odlomki. Vrezana je bila v glinasto ilovico (SE 3).

SE 993 – vodni nanos
Na območju sek. 6, kv. 85–87, 101, 102 se pojavlja pod ornico (SE 2) plast SE 993 (**sl. 22**). Bila je iz glinastega melja olivno sive barve. Najdb ni bilo.

12.1.3 Paleostruga iz rimskega obdobja (faza 5)

SE 234/235, SE -234, SE 236/237 (= SE 467) – paleostruga potoka
Odkrita je bila pod vrhnjo plastjo SE 2, v sek. 1, 4 in 5, pri čemer je merila na raziskanem območju v dolžino okoli 56 m (**sl. 16, 17, 22, 23**). Zasuta je bila z več plastmi. Spodaj je bil temno sivkasto rjavi zemljeni nanos s kamni vel. do 2 cm (2 %), ki se je ob robovih zaključeval s skorjo železovih oksidov (SE 236; SE 237 = interfacies). V vzhodnem preseku sektorja 1 je bil označen kot SE 467. Nad to plastjo je bila prodnato-peščena plast s prodniki vel. do 15 cm (60 %) in lomljenci (2 %) dolžine do 10 cm, peskom (20 %) in glinenim peskom (26 %) (SE 234). Podobna prodnata plast se je nahajala tudi v vzhodnem preseku sektorja 1, pod SE 467 (SE -234).

Paleostruga je sekala pod njo ležečo naplavinsko plast SE 232 = SE 334 = SE 352 in jamo SE 775/776 (zgodnje-eneolitski objekt 21). V prodnatem nanosu paleostruge (SE 234) so bili v sek. 4., kv. 13–15 odkriti odl. zgodnjeeneolitske (**G1094–G1095**) in rimskodobne keramike (**G1093**, **G1096**).

12.1.4 Paleostruga po bakrenodobni naselbini (faza 4)

SE 166/167 – paleostruga potoka
V sek. 2 je bila pod ornico (SE 2) paleostruga 167 (**sl. 22, 37–39**). Zapolnjena je bila s plastjo sivo-rjave barve (SE 166), sestavljeno iz glinenega peska (100 %), ob robovih jarka, pa so bili zgoščeni železovi oksidi. Potekala je z jugozahoda proti severovzhodu, v njej so bile izključno najdbe iz zgodnjega eneolitika (**G1052–G1057**). Na raziskanem območju je sekala naplavino SE 90. V paleostrugo je bil vkopan jarek rimskodobne brunarice (SE 146/147).

12.1.5 Naplavinske plasti iz bakrene dobe (faza 3)

SE 232 = SE 334 = SE 352 – vodni nanos (naplavina)
Plast rjave barve iz peščenega melja je bila odkrita pod ornico SE 2 v sek. 1 in sek. 4 (**sl. 16, 22–24, 27**). Raziskana je bila nad eneolitskimi objekti 5, 2 in 3 ter ob latenskem objektu 23, drugod je bila odstranjena strojno. Povprečna debelina plasti je znašala okoli 0,14 m, vendar ni bila povsod enake debeline, ker je sledila oblikovanosti terena.

Proti severovzhodu in vzhodu do objekta 2 je padala, zato se je plast v tej smeri debelila (največja db. do 0,35 m). Proti severu se je hitro stanjšala in nato izklinila, tako da objekta 1 več ni prekrivala. Stratigrafsko gledano je plast mlajša od eneolitskih objektov, a starejša od latenskega objekta 23, saj je bil le-ta v njo vkopan. Najdbe: odl. eneolitskih keramičnih posod (**G304–G385**), odbitki in kamnita orodja.

SE 370 – vodni nanos (naplavina)
Podobna plast, temno sivkasto rjave barve, je bila odkrita pod podornico (SE 2) in nad sterilno geološko osnovo ter zgodnjeeneolitskimi jamami v sek. 1 kv. 10A–12A, 16A–19A, 23A–25A, 31A–32A (**sl. 22, 25**). Bila je debeline do 0,22 m, iz drobcev ožgane ilovice, oglja, kosti in meljastega peska. V njo sta bila vkopano latensko kurišče (SE 380/381 in latenska jama SE 1025/1026 – objekt 39). Najdbe: fragmenti eneolitskih keramičnih posod (skupaj 808 odl., med njimi tudi **G529–G557**, del **G558**) in kamnitih najdb. Odlomka latenske lončenine sta bila v plast verjetno infiltrirana (**G1072–G1073**).

SE 983 – vodni nanos (naplavina)
Gre za plast temno rjave barve, db. do 0,12m, ki je bila odkrita pod ornico (SE 2), nad zgodnjeeneolitskim objektom 4 in jamama SE 1085, SE 1095, v sek. 7, kv. 1, 2, 11, 12, 21, 22 in v sek. 1, kv. 56A, 63A (**sl. 22, 31, 32**). Bila je iz meljastega peska z drobci ožgane ilovice, oglja in odl. eneolitskih keramičnih posod (skupaj 750 odl., od tega: **G136, G137, G140–G153**) ter kamnitih najdb. Odl. posameznih posod so bili raztreseni tako v objektu 4 (SE 1102), kot tudi v plasti SE 983 (**G136–G137**).

SE 1180 – vodni nanos (naplavina)
Podobna plast kot zgoraj opisane (SE 983, SE 370 in SE 232 = SE 334 = SE 352), je bila odkrita tudi pod ornico (SE 2) v sek. 1, kv. 43A–46A, 50A–53A, 57A–60A, sek. 4, kv. 31A, 36A, nad objekti 11–15 (**sl. 20, 22, 30**). Bila je temno sivkasto rjave barve, debeline do 0,12 m, iz meljastega peska ter drobcev oglja in ožgane ilovice. Najdbe: fragmenti eneolitskih keramičnih posod (skupaj 690 odl., med njimi tudi: **G641–G665**) in kamnite najdbe.

SE 1404 (= SE 893) – vodni nanos (naplavina)
Plast je bila pod ornico (SE 2), v sek. 6, kv. 11–14, sek. 4, 35a, 39a–40a in sek. 5, 3a–4a (**sl. 22, 28**). Bila je temno rumeno-rjave barve, z modrimi lisami, iz meljastega peska (100 %). V plasti so bili odkriti eneolitska keramika (med njimi: **G977–G998**) in kamnite najdbe. Nekaj keramičnih odlomkov pripada nogi posode, ki je bila odkrita v jami SE 943/944 (**G668**), nekaj pa loncu iz jame SE 1469 (**G829**).

SE 1248 – vodni nanos (naplavina)
Plast SE 1248, sivkasto rjave barve z drobci ožgane ilovice, je bila nad jamo SE 851/852 (objekt 19), v sek. 4, kv. 31a–33a, 26a, 27a (**sl. 22, 29**). V njej so bili posamezni odlomki zgodnjeeneolitske lončenine (**G862**), odl. sekire in praskalo. Gre za naplavino oz. spodnji del naplavinske plasti.

SE 90 – vodni nanos (naplavina)
Podobna plast kot zgoraj opisana SE 1404 je bila odkrita tudi v sek. 2 in 3 (**sl. 22, 37–40**). Prekrivala je jame iz zgodnjeeneolitskega obdobja (SE 212, SE 245, SE 247) in bila presekana s paleostrugo SE 166/167 ter z jarkom za leseno bruno rimskodobne hiše (SE 146/147). V njej so bili posamezni odlomki zgodnjeeneolitske lončenine in infiltrirani odlomki rimskodobne keramike (**G1083–G1084**).

SE 91 – vodni nanos (naplavine)
Gre za plast rjave barve, sestavljeno iz meljastega peska (**sl. 38–39**). Pojavila se je pod plastjo SE 90, prekrivala je jamo iz zgodnjeeneolitskega obdobja SE 246/247, vanjo je bila vkopana jama za stojko SE 242/243. Bila je brez najdb.

SE 520 – vodni nanos (naplavina)
V osrednjem delu izkopnega polja, v sek. 5, kv. 1–8, sek. 4, kv. 2a–20a, 24a–25a, v sek. 1, kv. 15A–16A, 22A–23A, je bila pod vrhnjo plastjo SE 2 odkrita plast SE 520, sestavljena iz temno rjavega meljastega peska (**sl. 18, 22**). Plast se je pojavila na enaki višini kot plast SE 232 = SE 334 = SE 352, večinoma je bila odstranjena strojno. Pod njo so se pokazali različni jarki s podobnim zasutjem, zgodnjeeneolitske jame in objekt 22.

SE 424 – vodni nanos (naplavina)
Plast rjave barve je bila odkrita na območju vel. 4,9 × 1,2 m, v sek. 1, kv. 22a, 15a (**sl. 22**). Bila je na enaki višini kot plast SE 520 in plast SE 370, nad glinasto ilovico (SE 3). Najdb ni bilo.

12.1.6 Plasti, nastale pred naseljem iz bakrene dobe (faza 1)

SE 79 – plast (geološka osnova)
Odkrita je bila v severnem preseku sek. 2 (**sl. 9**: P8), severno od novodobnega jarka, pod plastjo SE 78 in zidom SE 75, ki sta verjetno iz rimskega obdobja in nad plastjo SE 80. Bila je rumeno-rjave barve, iz meljastega peska in železovih oksidov, skupne db. do 0,2 m.

SE 80 – plast (geološka osnova)
Odkrita je bila pod SE 79 in nad SE 81, v severnem preseku sek. 2 (**sl. 9**: P8; **sl. 36**). Bila je debeline do 0,3 m, rjave barve, sestavljena iz prodnikov vel. do 2 cm (40 %) in meljastega peska. Presekal jo je zid SE 75.

SE 81 – plast (geološka osnova)
Bila je pod SE 80, v severnem preseku sek. 2 (**sl. 9**: P8; **sl. 36**). Gre za sivo plast, db. do 0,2 m, sestavljeno iz prodnikov vel. do 5 cm (20 %) in glinenega peska; brez najdb.

SE 82 – plast (geološka osnova)
Bila je pod SE 81, v severnem preseku sek. 2 (**sl. 9**: P8; **sl. 36**). Gre za meljasto glino rjave barve z železovimi oksidi, db. do 0,14 m; brez najdb.

SE 3 – geološka osnova

Najvišjo geološko osnovo na najdišču predstavlja plast SE 3 (npr. **sl. 19, 24**). Gre za naravno čvrsto, glineno-ilovnato plast rumenkasto rjave barve, db. do 0,3 m, ki jo v 2 % sestavljajo prodniki velikosti do 3 cm in v 98 % meljast pesek. Bila je brez najdb. Stratigrafsko gledano je ležala pod ornico (SE 2), pod naplavinskimi plastmi in paleostrugami ter nad prodnato geološko osnovo (SE 4). V to plast je bilo vkopanih večina zgodnjeeneolitskih jam in jarkov. V nadaljevanju uporabljamo za SE 3 izraz glinasta ilovica.

SE 423 = SE 5 – geološka osnova

Gre za peščeno geološko plast rjave barve, ki je bila na nekaterih mestih izkopnega polja pod SE 3 (npr. v sek. 1, kv. 15A–16A, 19A–20A, 25–26, 73, 74, 76), iz grobega peska (100 %).

SE -132 – geološka osnova

Gre za plast proda in peščenega proda, ki je bila odkrita v južnem preseku jarka za vodovod, južno od sektorja 6 (**sl. 9**: P7; **sl. 21**). Bila je pod zgodnjeeneolitsko jamo SE 802/803 in je bila videti kot lečast vključek znotraj glinaste ilovice (SE 3). Na terenu ji je bila dana oznaka SE 132, vendar je bilo s SE 132 že označeno novodobno nasutje v sektorju 3, ki se je nahajalo nad novoveškimi kamnitimi strukturami s koščki opeke.

12.2 Naselbina iz zgodnje bakrene dobe

12.2.1 Četrti krog naselja

Objekt 1 – objekt s poglobljenimi tlemi

Objekt 1 je bil odkrit v skrajnem severnem delu izkopnega polja, v sek. 1, kv. 76–77, 73–74. Osrednji del objekta predstavlja jama SE 600, ki je bila pod plastjo SE 565, vkopana v arheološko sterilno rumenkasto ilovico med 30 in 40 cm. Jama se je širila v zahodni presek sektorja, pod nekdanjo Železnikarjevo ulico (današnjo zahodno obvozno cesto), vendar je verjetno ostal neraziskan le manjši del jame, saj je bilo ob odstranitvi preseka ugotovljeno, da se nivo dna jame v smeri proti zahodu že začne dvigovati. V raziskanem delu je bila vel. 3,55 × 3,3 m. Na njenem dnu so bili odkriti štiri jame za stojke (SE 665/666, SE 667/668, SE 669/670 in SE 681/682), plast SE 599 in dve zgostitvi oglja z ožgano ilovico (SE 623 in SE 625), ki predstavljata morda sledove v ognju uničene lesene konstrukcije hiše.

Iz SE 623 in SE 625 sta bila datirana vzorca oglja po metodi ^{14}C AMS (vzorca Beta-305857 in Beta-305858) (**sl. 93–94**).

Objekt 1
M 1 : 50

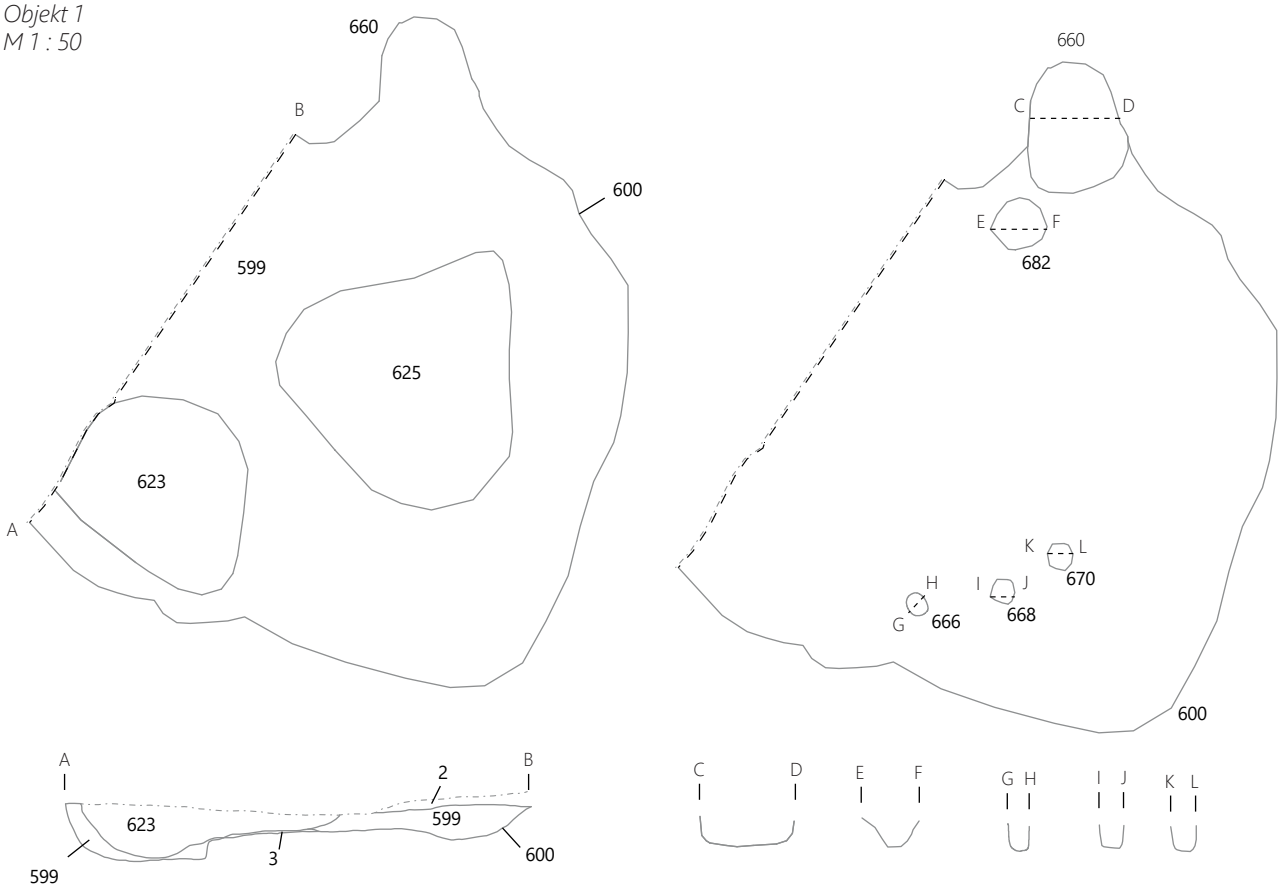

SE 565 – plast
Plast SE 565, ki je bila raziskana nad jamo SE 599/600, je bila iz meljastega peska temno rjave barve. V plasti so bili odkriti posamezni keramični odl. zgodnjeeneolitskih posod in nekaj kamnitih orodij: sileksi (PN 195, PN 216), sekire (PN 196, PN 200), brusni kamen (PN 199). Morda gre za mešano plast med ornico in zasutjem jame SE 599/600.

SE 599/600 – večja jama
Jama (SE 600), ki je najverjetneje služila kot vkop za hišo, je bila oglatega tlorisa z zaobljenimi robovi (raziskana vel. 3,49 × 3,43 m, gl. 30–40 cm). V jami je bila temno rjava, čvrsta zemlja (SE 599), v kateri so bili kamni vel. do 10 cm (1 %), drobci ožgane ilovice, oglja, pa tudi dve zgostitvi oglja z ožgano ilovico (SE 623, SE 625). Vkopana je bila v glinasto ilovico (SE 3) in v plast grobega peska (SE 423 = SE 5). Najdbe: odl. zgodnjeeneolitskih keramičnih posod (**G1–G13**), kamnito jedro (PN 201), sileksi (PN 202, PN 205, PN 206, PN 208, PN 214), sekire (PN 203, PN 207, PN 209, PN 211, PN 213), izvrtek sekire (PN 212), brusna kamna (PN 204; PN 222) in odbitki.

SE 623 – zgostitev oglja
SE 623 je bila odkrita v jugozahodnem delu jame SE 600 (vel. 1,3 × 1,13 m). Kazala se je kot zelo temno sivkasto rjava zemlja, z ogljem (kompaktnega oglja je bilo okoli 1 %) in drobci ožgane ilovice (1 %). V plasti so bili odkriti kamni vel. do 7 cm, odl. zgodnjeeneolitskih posod (**G14–G18**, del **G4**), brusni kamni (PN 218 in PN 219, PN 240), sileksi (PN 237, PN 239), sekira (PN 238).

SE 625 – zgostitev oglja
Podobna zgostitev oglja kot zgoraj opisana je bila odkrita v severovzhodnem delu jame SE 600 (vel. 1,64 × 1,67 m). V njej je bilo nekoliko več kamnov (4 %) in ožgane ilovice (2 %), a podobna količina kamnitih orodij (sekire: PN 220, PN 224, PN 226, PN 230; sileks: PN 221; brusni kamen: PN 234), odbitkov in odlomkov zgodnjeeneolitske lončenine (**G19–G22**).

SE 659/660 – jama za stojko
Jama SE 660 je bila odkrita v sek. 1, kv. 76, na robu jame SE 600, pod ornico (SE 2) in je bila v stiku s SE 599. Bila je ovalnega tlorisa (vel. 0,85 × 0,58 m, gl. 0,21 m), njeno zasutje je bilo iz temno rumeno-rjavega meljastega peska.

SE 681/682 – jama za stojko
Jama SE 681/682 se je nahajala 0,11 m jugozahodno od jame za stojko SE 559/560, bila je na dnu jame SE 599/600. Vkopana je bila v sterilno geološko osnovo (SE 3, SE 423). Bila je skoraj okroglega tlorisa in U-preseka (pr. 0,35 m, gl. 0,20 m). V njej je bila temno rumeno-rjava, čvrsta zemlja.

SE 669/670 – jama za stojko
Manjša jama SE 699/670 je bila odkrita pod SE 625, na južni strani jame SE 599/600. Bila je okroglega tlorisa in U-preseka (pr. 0,18 m, gl. 0,19 m), v njej je bila temno rumeno-rjava zemlja. Vkopana v sterilno glinasto ilovico (SE 3).

SE 667/668 – jama za stojko
Podobna jama kot zgoraj opisana, SE 667/668, je bila odkrita na dnu jame SE 599/600, 0,3 m v smeri proti jugozahodu (pr. 0,15 m, gl. 0,14 m). Vkopana je bila v sterilno glinasto ilovico (SE 3), v njej je bila temno rumeno-rjava zemlja, brez najdb.

SE 665/666 – jama za stojko
Okoli 0,4 m v smeri proti jugozahodu, v bližini zgostitve oglja SE 623, je bila odkrita jama SE 665/666. Bila je na dnu jame SE 599/600, vkopana v glinasto ilovico (SE 3). Bila je okroglega tlorisa in U-preseka (pr. 0,14 m, gl. 0,18 m). Zasutje jame je bilo temno rumeno-rjave barve, brez najdb.

Jama za stojko ob objektu 1

SE 663/664 – jama za stojko

Bila je približno 1,1 m južno od jame SE 599/600. Odkrita je bila pod plastjo SE 565 (pr. 0,20 m) in bila vkopana v sterilno glinasto ilovico (SE 3) do 0,17 m. Zasutje jame je bilo iz meljastega peska temno rumeno-rjave barve, brez najdb. V zgodnji eneolitik jo umeščamo pogojno, na podlagi bližine objekta 1 in odsotnosti najdb iz ostalih obdobij na tem mestu.

Skupina eneolitskih jam v sektorju 2

V osrednjem delu sektorja 2 je bila odkrita skupina treh srednje velikih jam iz zgodnje bakrene dobe in ene jame za stojko. To so najbolj zahodno ležeče naselbinske ostaline iz zgodnje bakrene dobe. Vse jame so bile le delno raziskane, saj so se nadaljevale ali v severni ali v južni presek sektorja.

Skupina eneolitskih jam M 1 : 50

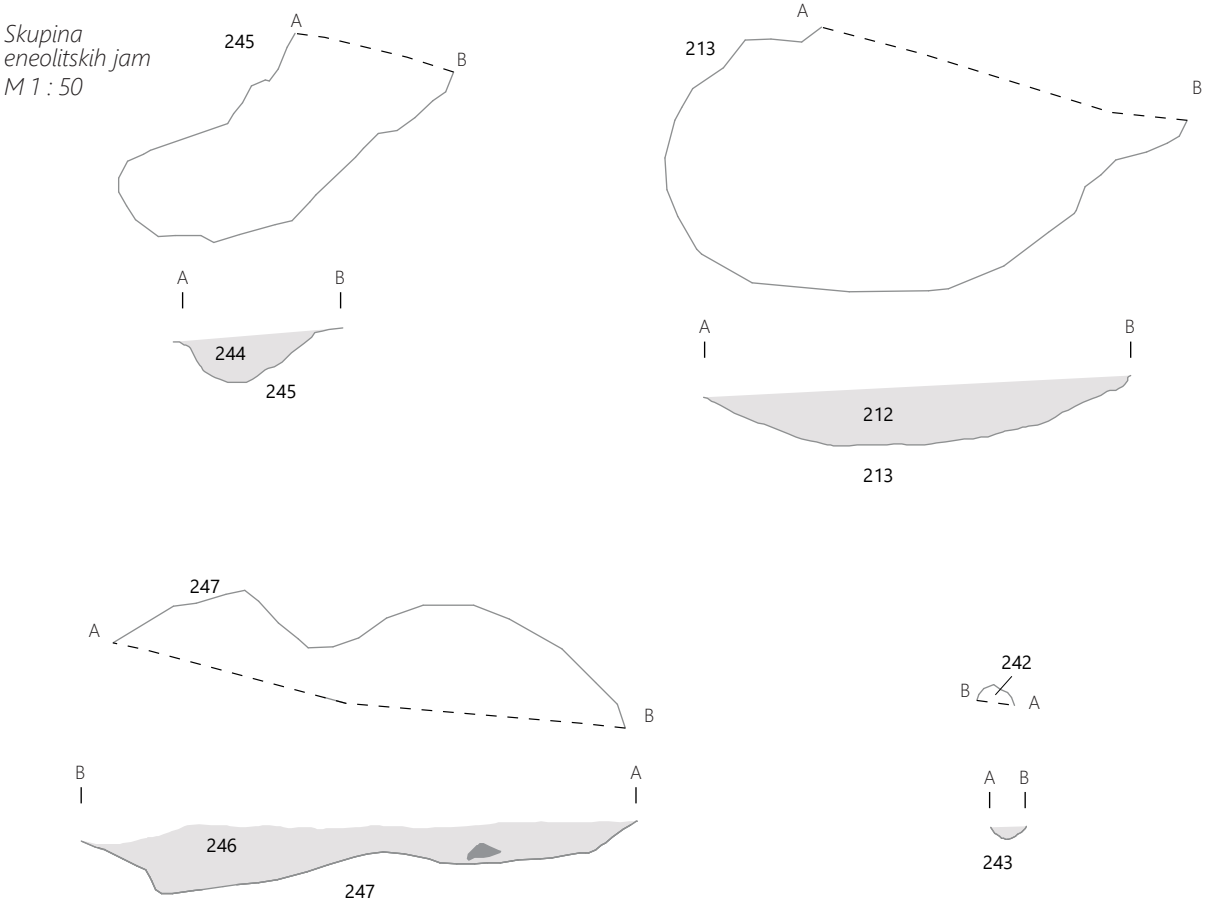

SE 212/213 – jama

Odkrita je bila ob severnem preseku sek. 2, pod paleostrugo (SE 166/166) in naplavino SE 90. Raziskani del jame (SE 213) je bil širine do 2,45 m, skupne dolžine 3,7 m in gl. 0,26 m. Jama je bila vkopana v sterilno glinasto ilovico (SE 3). V njej je bila temno rjava zemlja (SE 212), z ogljem, keramiko (med njimi tudi **G23–G36**), lomljenci vel. do 5 cm (3 %), lomljenci vel. do 10 cm (5 %) in kamnitimi najdbami. Med njimi izstopajo: tolkači, dva fragmenta kamnitega glajenega orodja, podobnega šilu (PN 9), odlomek

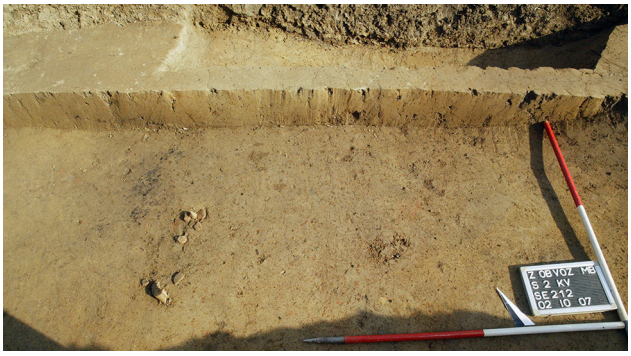

kamnite sekire (PN 10), brusni kamen (PN 220) in sileks (PN 18).
V tej jami je bila najdena tudi miniaturna posodica (**G24**), zapolnjena z belo usedlino (za rezultate analiz glej poglavje 8.3 Analize vsebine miniaturne keramične stekleničke).

SE 244/245 – jama
Bila je pod naplavino SE 90, le okoli 10 cm od jame SE 213, s katero je bila vzporedna. Širina jame je znašala okoli 1 m, gl. 0,28 m, raziskana je bila v skupni dolžini 1,83 m. V njej je bila temno rumeno-rjava zemlja (SE 244), v kateri so bili zgodnjeeneolitski keramični odlomki (med njimi tudi **G37–G40**), kamni vel. do 1 cm in odbitek (PN 31). Vkopana je bila v glinasto ilovico (SE 3).

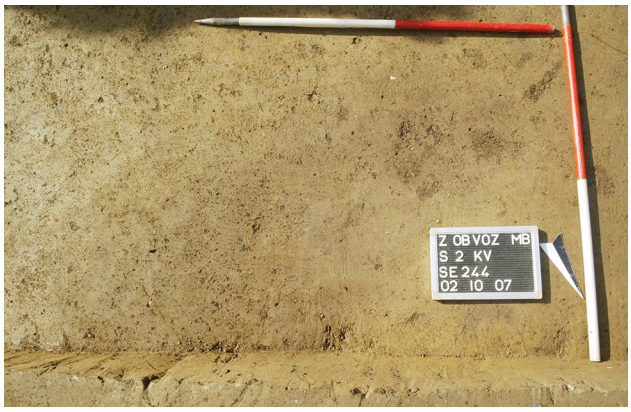

SE 246/247 – jama
Odkrita je bila 0,75 m južno od jame SE 245, ob južnem preseku sek. 2, pod naplavino SE 90 in plastjo SE 91. Raziskana je bila v skupni dolžini do 0,71 m, v raziskanem delu pa je bila gl. do 0,47 m in širine 3,28 m, vkopana v glinasto ilovico (SE 3). V njej je bila temno rumeno-rjava zemlja (SE 246) z zgodnjeeneolitsko keramiko (med njimi: **G41–G45**). Odkriti sta bili tudi dve kamniti sekiri (PN 14, PN 15), precej kamnov vel. do 5 cm (2 %), do 10 cm (3 %), košček kosti in drobci ožgane ilovice ter oglja.

SE 242/243 – jama za stojko
Odkrita je bila približno 3,35 m vzhodno od jame SE 247, pod naplavino SE 90, ob južnem preseku sek. 2. Vkopana je bila v glinasto ilovico (SE 3) in plast SE 91. Bila je premera okoli 0,2 m, gl. 0,18 m. V njej je bila temno rumeno-rjava zemlja (SE 242), ki je bila brez najdb.

12.2.2 Tretji krog naselja

Objekt 2 – objekt s poglobljenimi tlemi

Sledove objekta 2 predstavljajo kompleks srednje velikih jam (SE 484/485, SE 492/493, SE 490/491, SE 494/495, SE 510/511, SE 503/504, SE 520/521, SE 524/525), ognjišče (SE 464/465) in večja jama trapezoidnega tlorisa (SE 471). Jame so bile odkrite ob izkopu novodobnega jarka (vodovod(?) – **sl. 27**), v sek. 1, kv. 47–48, 41–43, pod paleostrugo potoka (SE 234/235, SE 236/237) in naplavinsko plastjo (SE 232 = SE 334 = SE 352). Slednja je zapolnjevala vrhnji del jame trapezastega tlorisa. Srednje velike jame in ognjišče so se pokazali šele po tem, ko je bila naplavinska plast SE 334 v celoti odstranjena. Izkazalo se je, da sta bili jami SE 485 in SE 493, ki ju je zapolnjevala enotna plast (SE 484 = SE 492), starejši od jame SE 510/511, slednja pa je bila starejša od jame SE 524/525.

SE 471 – velika jama v obliki trapeza
Jama je bila odkrita pod paleostrugo potoka (SE 234, SE 236) in naplavinsko plastjo SE 232 = SE 334 = SE 352

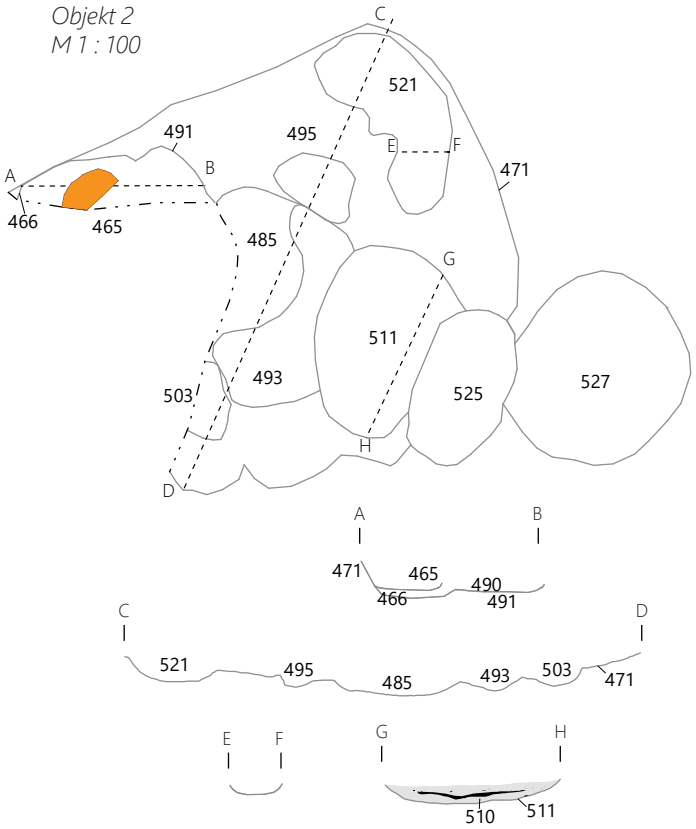

ter je bila v zahodnem delu uničena ob gradnji novodobnega jarka za vodovod(?). Raziskan del jame je bil dolžine do 6,3 m in širine od 4,5 do 6,0 m, vkopana je bila v glinasto ilovico (SE 3) (do 0,4 m globoko). V njej je bila muljasta naplavina SE 334.

SE 491, SE 466, SE 490, SE 465 – jami z ognjiščem

Pod plastjo (SE 232 = SE 334 = SE 352) v severozahodnem delu jame SE 471 sta bili odkriti dve med seboj stikajoči se in verjetno sočasni jami. Jama SE 491 je bila velikosti 0,72 × 0,73 m in gl. do 0,21 m, jama SE 466 pa je merila 0,60 × 0,62 m in bila globoka do 0,3 m. V obeh jamah je bila zelo temno sivkasto rjava zemlja (SE 490), z drobci ožgane ilovice, kamni velikosti do 5 cm (približno 2 %), do 1 cm (približno 3 %) in približno 2 % oglja, kjer so bili tudi drobci zgodnjeeneolitske lončenine. Nad to plastjo se je v jami SE 466 nahajala plast ožgane ilovice (SE 465) z drobci kosti, očitno ognjišče. Jami je delno poškodoval novodobni jarek.

SE 493 in **SE 485** (zasutje: SE 492 = SE 484) – jami

Jami nepravilne oblike sta se nahajali na dnu osrednjega dela jame SE 471 (vel. jame SE 493: 1,25 × 0,57 m, vel. jame SE 485: 3,10 × 1,0 m). Obe jami sta bili vkopani v glinasto ilovico (SE 3), SE 493 do 0,57 m, SE 485 pa do 0,26 m. Zapolnjevala ju je enotna temno rumenkasto rjava zemlja (SE 492 = SE 484) z drobci ožgane ilovice, oglja, odl. eneolitskih posod (skupaj 415 odl., med njimi: **G46–G62**), kamnito sekiro (PN 140) in odlomkom glajenega orodja (PN 146). Ugotovljeno je bilo, da spada odl. ustja in vratu lonca s kataloško številko **G235** iz jame SE 485 k loncu, najdenemu na hodni površini objekta 5 (SE 271). Jamo SE 493 in njeno zasutje (SE 484 = SE 492) je presekala jama SE 510/511.

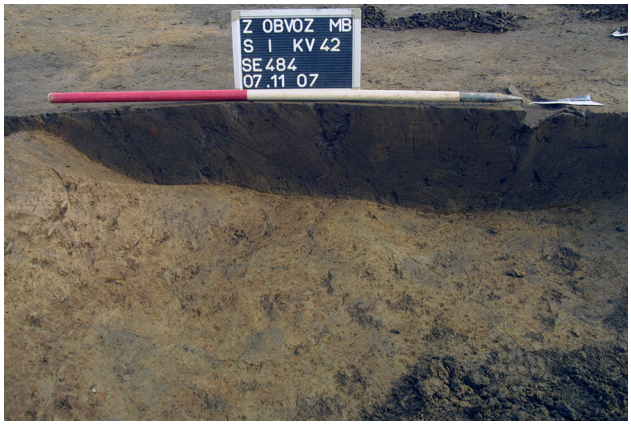

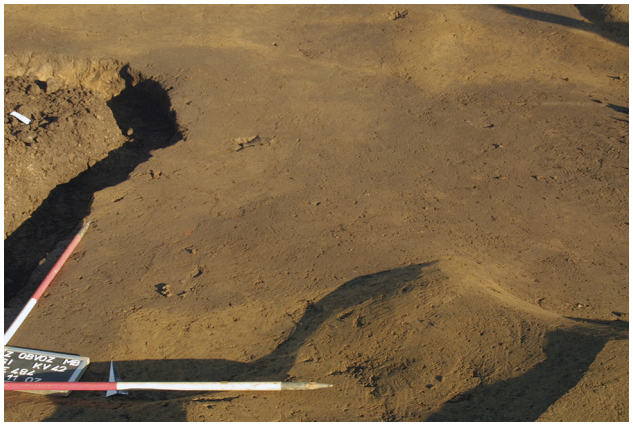

SE 510/511 – jama

Jama nepravilne oblike, velikosti 2,25 × 1,32 m in gl. do 0,27 m, je bila odkrita pod naplavino (SE 232 = SE 334 = SE 352) in je bila vkopana v jamo SE 492/493 ter glinasto ilovico (SE 3) do 0,27 m. V jami je bila temno sivkasto rjava zemlja (SE 510), ki je vsebovala drobce ožgane ilovice, večjo koncentracijo oglja, odlomke eneolitskih posod (skupaj 20 odl., med njimi tudi **G63–G64**), kamnito sekiro (PN 164), brusni kamen (PN 166) in izvrtek sekire (PN 171). V tej jami je bil odkrit tudi del sklede na nogi **G65** iz SE 425/426 (objekt 3).

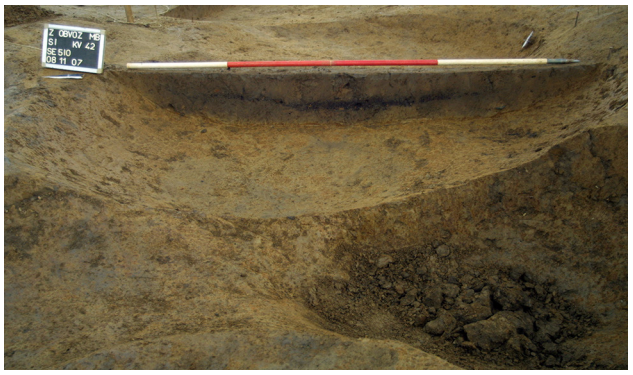

SE 524/525 – jama

SE 525 je jama nepravilne oblike, velikosti 2,05 × 1,2 m in gl. do 0,2 m. Odkrita je bila pod naplavino (SE 232 = SE 334 = SE 352). Deloma je bila vkopana v glinasto ilovico (SE 3), deloma pa v jami SE 510/511 in SE 526/527. V njej je bila zelo temno sivkasto rjava zemlja (SE 524) z drobci oglja, ožgane ilovice, lomljenci velikosti do 10 cm (2 %) in 16 odl. eneolitskih posod (med njimi: **G66–G67**).

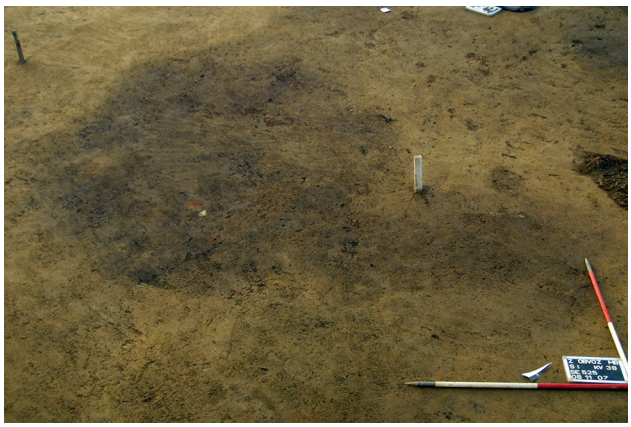

SE 494/495 – jama

Jama oglate oblike je bila velikosti 1,05 × 0,7 m in gl. 0,18 m. Odkrita je bila pod naplavino (SE 232 = SE 334 = SE 352). V jami je bila temno sivkasto rjava zemlja (SE 494) z drobci oglja (3 %), ožgane ilovice (1 %) ter odlomek eneolitske posode.

SE 502/503 – jama

Odkrita je bila v jugozahodnem delu jame SE 471, pod naplavino (SE 232 = SE 334 = SE 352), vkopana v glinasto ilovico (SE 3) do 0,22 m. V jami je bila temno rumenkasto rjava zemlja (SE 502) z drobci oglja in posameznimi fragmenti ostenj eneolitske keramike. Del jame je bil uničen ob gradnji novodobnega jarka. Raziskan del jame je bil velikosti 0,60 × 0,3 m.

SE 520/521 – jama

Jama nepravilne oblike je bila odkrita v severovzhodnem delu jame SE 471. Bila je vel. 2,4 × 1,4 m in gl. do 0,12 m, vkopana v glinasto ilovico (SE 3). Zapolnjena je bila s temno rumeno-rjavo zemljo (SE 520); brez najdb.

Jama ob objektu 2

SE 526/527 – jama ob objektu 2

V neposredni bližini objekta 2, v sek. 1, kv. 43, 49, pod naplavino (SE 232 = SE 334 = SE 352), je bila zgodnjeeneolitska jama SE 526/527, okroglega tlorisa (pr. 1,8 m), vkopana v glinasto ilovico (SE 3) do 0,2 m. V jami je bila temno sivkasto rjava zemlja (SE 526) z drobci ožgane ilovice (2 %), oglja (2 %), kamni vel. do 10 cm (2 %), odl. eneolitskih posod (skupaj 11 odlomkov) in brusnim kamnom (PN 170). Deloma jo je poškodovala jama SE 524/525.

Objekt 3 – objekt s poglobljenimi tlemi

Objekt 3 je bil odkrit jugovzhodno od objekta 2, v sek. 1, kv. 44–45, 38–39. Predstavlja ga večja jama ovalnega tlorisa (SE 425/426) s štirimi jamami za stojke (SE 555/556, SE 595/596, SE 591/592, SE 597/598) in dvema srednje velikima jamama (SE 545 in SE 464), ki sta se stikali z jamo SE 425/426 na njenem severnem robu. V jami SE 545 so bili fragmenti večjega, v celoti obnovljenega eneolitskega lonca, morda hrambene posode (**G82**).
Tik ob objektu 3 sta se nahajali dve srednje veliki zgodnjeeneolitski jami okroglega tlorisa (SE 542/543 in SE 488/489), nekoliko stran proti severozahodu pa jame SE 512/513, SE 522/523 in SE 432/433.

SE 425/426 – jama

Jama SE 426 je bila velikosti 3,25 × 2,7 m in gl. do 0,17 m, odkrita je bila pod naplavino (SE 232 = SE 334 = SE 352), vkopana v glinasto ilovico (SE 3). V njej je bila enotna zemlja rjave barve z drobci oglja (2 %), ožgane ilovice (2 %), lomljenci vel. do 5 cm (3 %), prodniki vel. do 2 cm (2 %), keramičnimi odlomki in kamnitimi predmeti (SE 425).
Najdbe: 231 odlomkov zgodnjeeneolitske lončenine (med njimi: **G68–G78** in del **G65**), sileksi (PN 131, PN 179), tri kamnite sekire (PN 178, PN 181–182), odlomek glajenega orodja (PN 180), brusni kamen (PN 132) in izvrtek sekire (PN 163). Tik nad jamo: fragment glajene kamnite sekire (PN 138) in brusni kamen (PN 106).

SE 544/545 – jama

Jama, vel. 1,1 × 1,5 m in gl. 0,12 m, je bila odkrita pod naplavinsko plastjo (SE 232 = SE 334 = SE 352), vkopana v glinasto ilovico (SE 3) do 0,41 m, v njej pa je bila temno rumenkasto rjava zemlja (SE 544), z lomljenci vel. do 3 cm (1 %) in manjšo koncentracijo oglja ter ožgane ilovice.
Najdbe: brusni kamen/žrmlje (PN 198), brusni kamen (PN 210) in odlomki eneolitskih posod (skupaj 315 odlomkov, med njimi: **G79–G85**).

Objekt 3
M 1 : 100

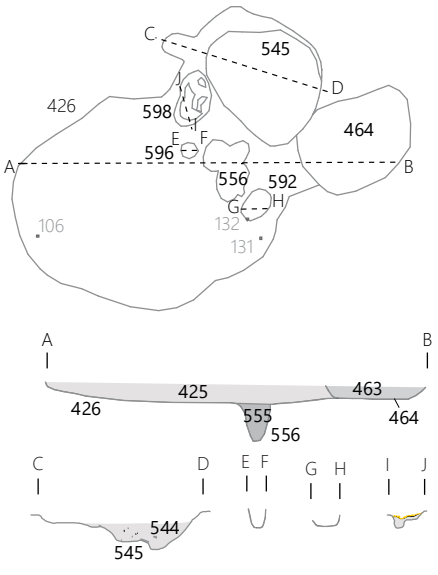

SE 463/464 – jama
Jama je bila vel. 2,18 × 1,0 m in gl. 0,14 m. Odkrita je bila pod naplavinsko plastjo (SE 232 = SE 334 = SE 352), vkopana v glinasto ilovico (SE 3). V jami je bila temno rjava zemlja (SE 463) z drobci ožgane ilovice (1 %) in peščenjakom vel. 10 cm. Najdb ni bilo.

SE 555/556 – jama za stojko
Odkrita je bila pod jamo SE 425/426. Bila je nepravilnega tlorisa, dl. do 0,8 m, š. do 0,6 m in gl. do 0,48 m. V jami je bila zelo temno sivkasto rjava zemlja (SE 555) z drobci ožgane ilovice (približno 2 %), oglja (približno 2 %), lomljenci velikosti do 8 cm (približno 1 %) in odlomki eneolitskih posod (skupaj devet odlomkov).

SE 591/592 – jama za stojko
Jama je bila odkrita 0,07 m jugovzhodno od jame SE 556, pod SE 425. Bila je ovalnega tlorisa, vel. 0,42 × 0,28 m in gl. do 0,15 m. V jami je bila temno rumenkasto rjava zemlja (SE 591) z ogljem (1 %).

SE 595/596 – jama za stojko
Podobna, a globlja jama kot zgoraj opisana (pr. 0,22 m, gl. okoli 0,25 m), je bila odkrita tudi na vzhodni strani jame za stojko SE 555/556, pod SE 425, tako da je videti, da so ležale omenjene jame v vrsti. V njej je bila zemlja rjave barve (SE 595) z drobci oglja (1 %) in peščenjaka dolžine do 5 cm.

SE 597/598 – jama za stojke
Gre za jamo ovalne oblike, na dnu katere so se ohranile poglobitve za tri stojke. Jama je bila odkrita pod SE 425. Bila je vel. 0,75 × 0,48 m, gl. do 0,17 m; poglobitve za stojke na dnu jame so bile globoke od 0,1 do 0,2 m. V jami je bila zemlja (meljast pesek) temno rjave barve (SE 579) z drobci ožgane ilovice, oglja in lomljencem velikosti do 7 cm.

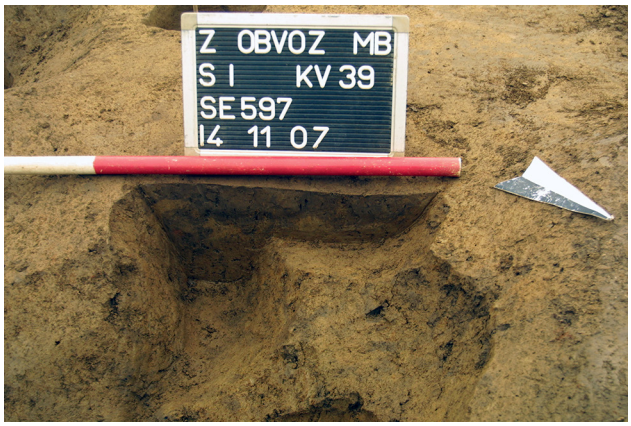

Jame severno od objekta 3

Severno od objekta 3 sta bili pod naplavino (SE 232 = SE 334 = SE 352) odkriti dve srednje veliki jami (SE 504/505, SE 431/432) in jama za stojko (SE 486/487). V naplavini nad jamo SE 432 so bile zgoščene kamnite najdbe. Gre za kamnite odbitke in silekse (med drugim: PN 116 in PN 117), odlomke glajenih orodij (med drugim: PN 119) ter kamnito sekiro (med drugim: PN 118).

SE 504/505 – jama
Srednje velika jama SE 504/505 je bila odkrita v sek. 1, kv. 54. Bila je nepravilnega tlorisa in U-preseka (vel. 1,22 × 0,60 m; gl. 0,4 m). V jami je bila zemlja s prodniki vel. do 2 cm (2 %), koščki ožgane ilovice (1 %), oglja (1 %) in drobci zgodnjeeneolitskih posod.

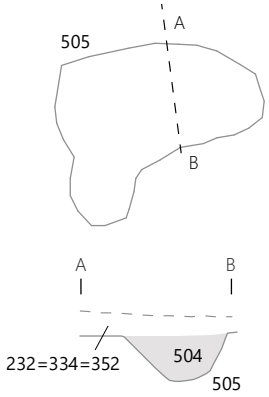

SE 431/432 – jama

Jama nepravilnega tlorisa (vel. 2,91 × 1,56 m in gl. 0,3 m) je bila odkrita v kv. 50. V njej je bila zemlja rjave barve (SE 431), z lomljenci vel. do 8 cm (1 %), prodniki vel. do 1 cm (2 %), drobci ožgane ilovice (1 %), keramično utežjo (G86), odl. zgodnjeeneolitske sklede (G87) in kamnitimi odbitki. V plasti SE 352 nad jamo so bila odkrita kamnita orodja (PN 116–119).

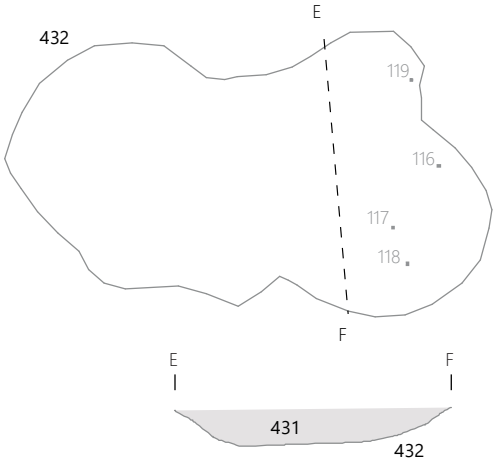

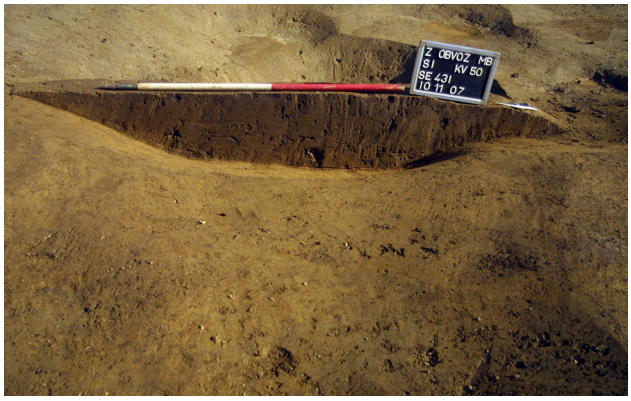

SE 486/487 – jama za stojko

Bila je tik ob jami SE 431/432, ovalnega tlorisa (vel. 0,42 × 0,29 m, gl. 0,21 m). V njej je bila temno sivkasto rjava zemlja (SE 486), brez najdb.

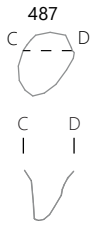

Jame med objektoma 3 in 2

SE 512/513 – jama

Jama SE 513 je bila odkrita približno 1 m severozahodno od jame SE 489. Bila je ovalnega tlorisa, vel. 0,66 × 0,6 m in gl. do 0,1 m. V jami je bila temno rumenkasto rjava zemlja (SE 512) z drobci ožgane ilovice in oglja. Najdba: fragmentirani zgodnjeeneolitski lonec (G88).

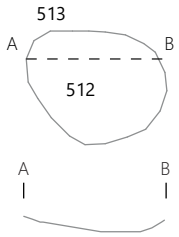

SE 542/543 – jama

Odkrita je bila 0,46 m zahodno od jame SE 426. Premer jame je znašal 1,2 m, gl. 0,3 m. V njej je bila zelo temno rumenkasto rjava zemlja (SE 542) z drobci oglja, odlomki eneolitskih posod (skupaj 34 odlomkov), kamnitimi odbitki (6) in brusnim kamnom. Na dnu jame je bila odkrita okrogla poglobitev za stojko (pr. 0,28 m in gl. 0,18 m). Kamniti odbitki so bili odkriti tudi tik nad jamo (PN 107).

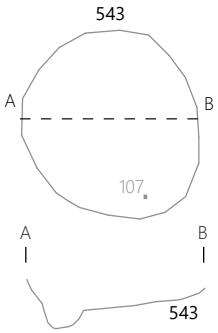

SE 488/489 – jama

Jama okroglega tlorisa, približno enakih dimenzij kot zgoraj opisana, a nekoliko manj globoka (gl. do 0,12 m), je bila odkrita približno 1,4 m v smeri proti severovzhodu, v sek. 1, kv. 44. V jami je bila rjava zemlja (SE 488) z drobci ožgane ilovice, oglja in 3 odl. zgodnjeeneolitskih posod.

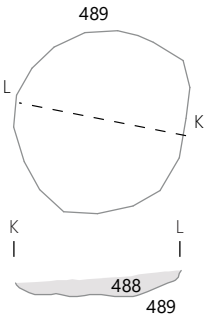

Jame južno od objekta 3

Južno od objekta 3 je bil odkrit kompleks treh večjih jam. Dve jami, SE 427/428 in SE 522/523, sta bili zgodnjeeneolitski. Na dnu vsake od njiju je bila odkrita po ena poglobitev (SE 605/606, SE 611/612). Jami sta se stikali in v njih je bila enaka zemlja, kar kaže, da sta bili verjetno zapolnjeni sočasno.

Na južni strani je bila v jamo SE 522 vkopana pravokotna zemljanka iz mlajše železne dobe (jama SE 540/541 – objekt 24).

SE 522/523 – jama

Jama SE 522/523 je bila vel. 4,6 × 4,3 m, gl. 0,2 m. Odkrita je bila pod naplavino (SE 232 = SE 334 = SE 352), v sek. 1, kv. 32–33, 25–26, vkopana v glinasto ilovico (SE 3). V njej je bila temno rumeno-rjava zemlja, v kateri so bili odkriti fragmenti eneolitskih keramičnih posod (med njimi: **G89**), kamnita sekira z luknjo (PN 126), pet fragmentiranih kamnitih sekir (PN 183, PN 187–188, PN 197/1–2), brusni kamen (PN 184) in kamniti odbitek (PN 197/3). Dve skoraj v celoti ohranjeni kamniti sekiri in kamniti odbitek so bili odkriti v naplavini (SE 232 = SE 334 = SE 352) v neposredni bližini jame (PN 197).

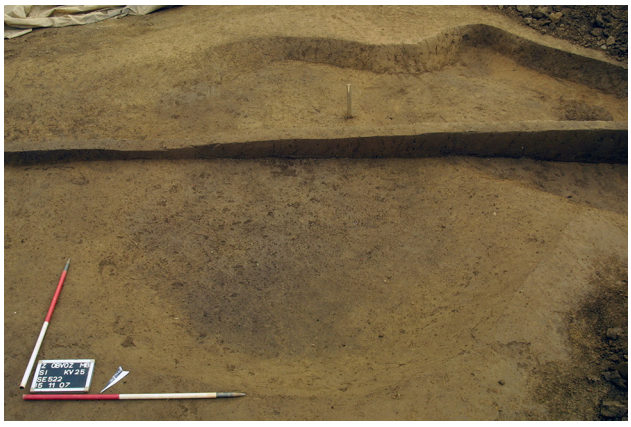

Jame južno od objekta 3
M 1 : 100

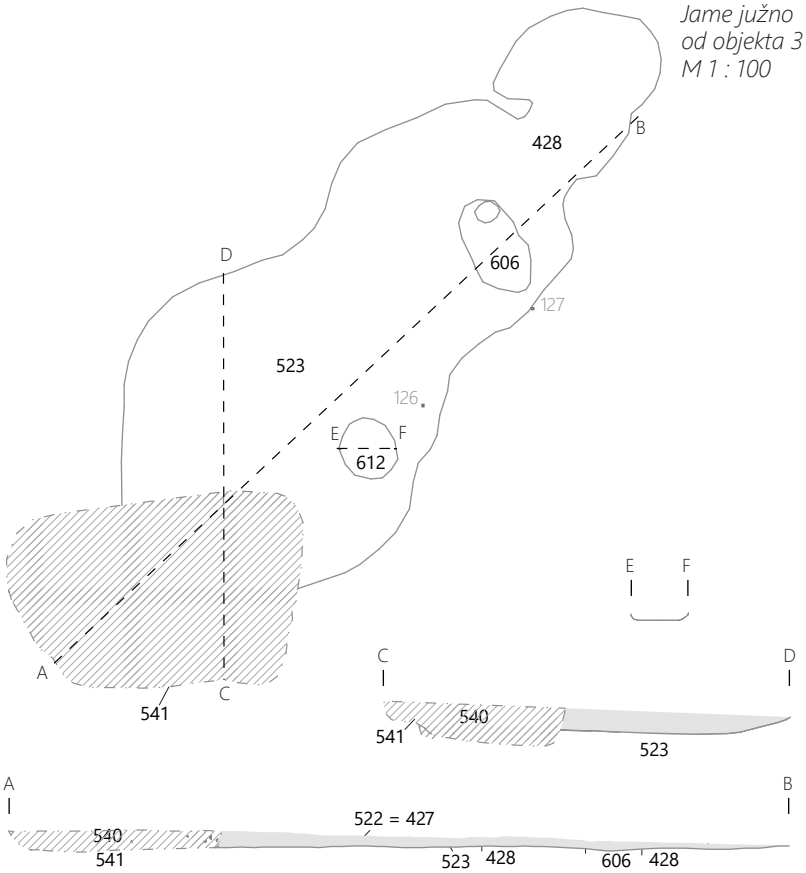

SE 427/428 – jama

Jama SE 427/428 je bila vel. 5,3 × 3 m, gl. 0,12 m. Odkrita je bila pod naplavino (SE 232 = SE 334 = SE 352), v sek. 1, kv. 39–40, 32–33, vkopana je bila v geološko osnovo SE 3. Bila je nepravilnega tlorisa in razvlečenega U-preseka. V njej je bila temno rumeno-rjava zemlja (SE 427) z drobci ožgane ilovice in kamni vel. do 2 cm (2 %). Najdbe: fragmenti eneolitskih keramičnih posod (med njimi: **G90–G95**) in tolkač (PN 127).

SE 611/612 – poglobitev (plitva jama)

Poglobitev SE 611/612 se je nahajala pod SE 522, na dnu jame SE 523. Bila je ovalnega tlorisa s temno rjavim zemljenim zasutjem (SE 611), s koščki oglja in posameznimi odlomki eneolitske lončenine (vel. 0,66 × 0,62 m, gl. 0,1 m). Zasutje poglobitve se v preseku ni ločilo od zasutja SE 522.

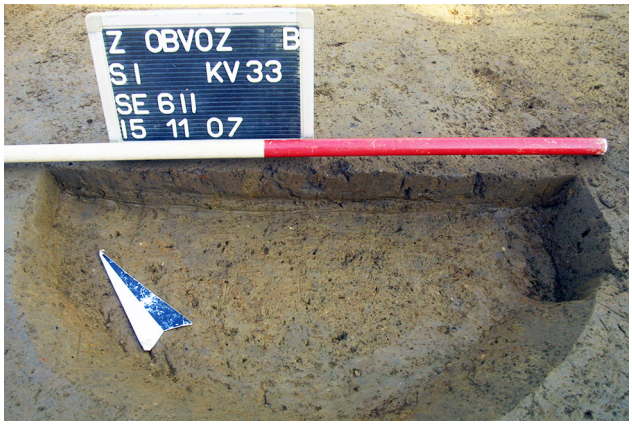

SE 605/606 – poglobitev

Pod SE 427 smo odkrili poglobitev SE 606 (vel. 1,35 × 0,76 m, gl. do 0,05 m) s podobnim zasutjem: temno rjavo zemljo z drobci oglja in ožgane ilovice (SE 605); brez najdb.

Najdbe iz SE 144: odl. zgodnjeeneolitskih keramičnih posod (**G97–G99**), kamnito dleto (PN 5), kamnita sekira (PN 6 in PN 7), odbitek (PN 8). Najdba iz SE 208: odl. ostenja vrča (**G96**).

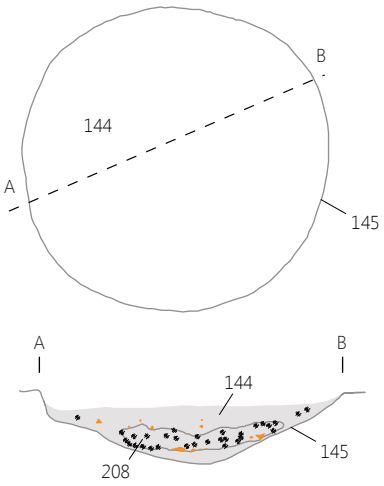

Jami med objektoma 3 in 27

SE 144, SE 208 (= SE 198, SE 200)/145 – jama

Odkrita je bila pod ornico (SE 2), južno od objekta 3, v sek. 1, kv. 20. Bila je ovalnega tlorisa (vel. 2,03 × 1,96 m) in vkopana v glinasto ilovico (SE 3) do 0,49 m. V njej je bila zemlja sprva temno rjave barve, s kamni vel. do 10 cm (5 %), drobci ožgane ilovice (2 %), ogljem (15 %), koščkom kosti, keramičnimi najdbami in kamnitim orodjem (SE 144). Pod njo se je nahajala zgostitev prežgane ilovice in oglja (15 %), zelo temno rjave barve (SE 208), ki se je zvrha kazala kot tri različne lise (SE 198, SE 200 in SE 208).

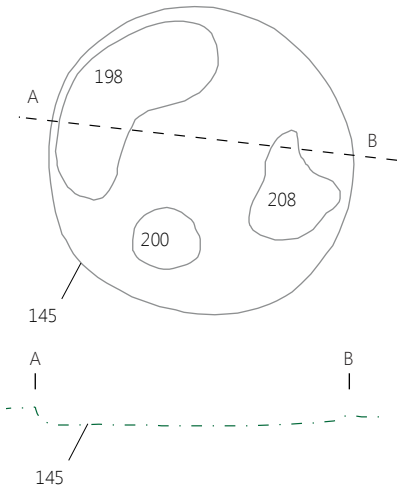

SE 134/135 – jama

Podobna jama kot zgoraj opisana SE 145 je ležala približno 4,2 m v smeri proti jugovzhodu, v sek. 1, kv. 13 (vel. 0,9 × 0,74 m, gl. 0,12 m). V jami je bila rjava zemlja z drobci ožgane ilovice (6 %) in oglja (1 %), vkopana v glinasto ilovico (SE 3). V njej sta bila odkrita odl. zgodnjeeneolitske sklede z visečo jezičasto apliko (**G100**) in kamnita sekira z luknjo (PN 3).

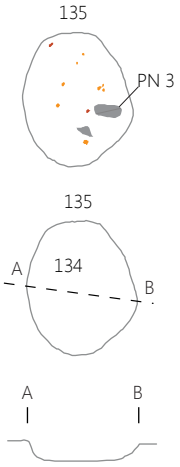

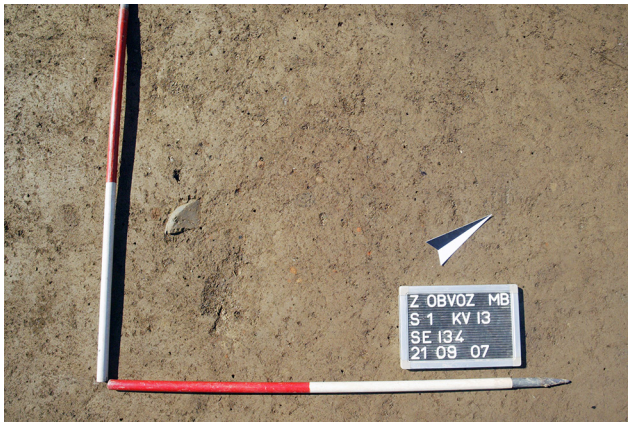

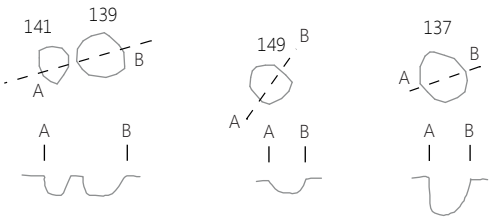

SE 136/137 – jama za stojko

Odkrita je bila pod ornico (SE 2), v sek. 1, kv. 13. Bila je ovalnega tlorisa (vel. 0,27 × 0,26 m, gl. 0,25 m). V njej je bila temno rumenkasto rjava zemlja (SE 136) z lomljenci vel. do 7 cm (3 %), koščki oglja in prežgane ilovice (1 %).

SE 138/139 – jama za stojko

Odkrita je bila v sek. 1, kv. 5. Bila je ovalnega tlorisa (vel. 0,25 × 0,24 m), vkopana v glinasto ilovico (SE 3) do 0,19 m, zasuta s temno rumenkasto rjavo zemljo (SE 138) brez najdb.

SE 140/141 – jama za stojko

Le nekaj cm zahodno od jame za stojko SE 139 je bila druga jama za stojko (SE 141). Bila je ovalnega tlorisa (vel. 0,20 × 0,21 m), vkopana v glinasto ilovico (SE 3) do 0,15 m. V njej je bila rjava zemlja (SE 140) s koščki oglja, ožgane ilovice in tudi koščkom prazgodovinske posode.

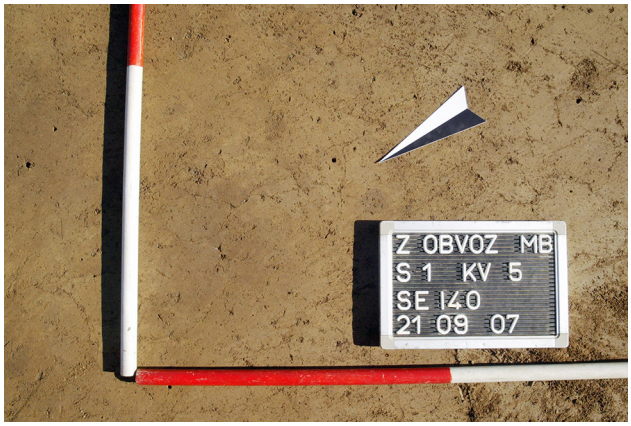

SE 148/149 – jama za stojko

Odkrita je bila pod ornico (SE 2), v sek. 1, kv. 12. Bila je ovalnega tlorisa (vel. 0,23 × 0,25 m), vkopana v glinasto ilovico (SE 3) do 0,08 m, v njej pa je bila temno rumenkasto rjava zemlja (SE 148) z drobci prežgane ilovice (1 %).

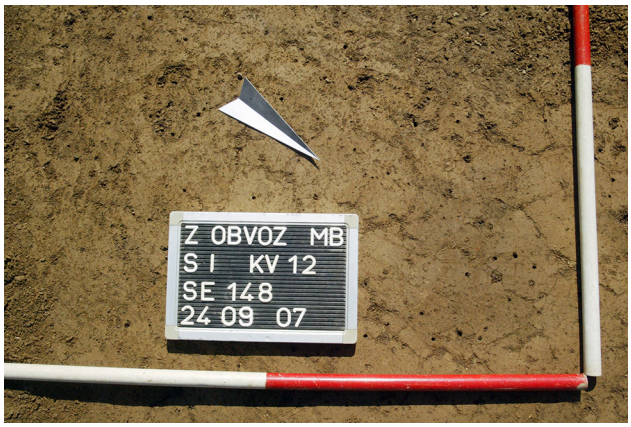

Objekt 4 – objekt s poglobljenimi tlemi

Odkrit je bil pod ornico (SE 2) in naplavino (SE 983), v sek. 7, kv. 1, 2, 11, 12 in v sek. 1, kv. 56A, 63A, z eneolitsko lončenino (SE 983: **G140–G153** in del **G136** ter **G137**; SE 2: **G154**) in kamnitimi najdbami. Osrednji del objekta predstavlja jama trapezoidne oblike z zaobljenimi robovi, gl. med 15 in 20 cm (SE 1129 = SE 1103). Le-ta je bila zapolnjena z dvema plastema (SE 1102 in SE 1128), na njenem dnu so bile odkrite tri plitve srednje velike jame (SE 1133, SE 1135 in SE 1137), na robu pa jame za stojke. Na osnovi razporeditve jam za stojke (SE 1101, SE 1113, SE 1115 itd.) je bil objekt morda dolžine okoli 5 m in širine okoli 4,5 m. Radiokarbonska analiza oglja iz plasti SE 1102 (vzorec Beta-305863) kaže, da je objekt iz zadnje tretjine 5. tisočletja pr. n. št. (**sl. 92**).

V neposredni bližini objekta 4 so se nahajale srednje velike jame SE 1126/1127, SE 1084/1085, SE 1094/1095, SE 1086/1087 ter jame za stojke SE 1131, SE 1107 in SE 1109.

Objekt 4
M 1 : 100

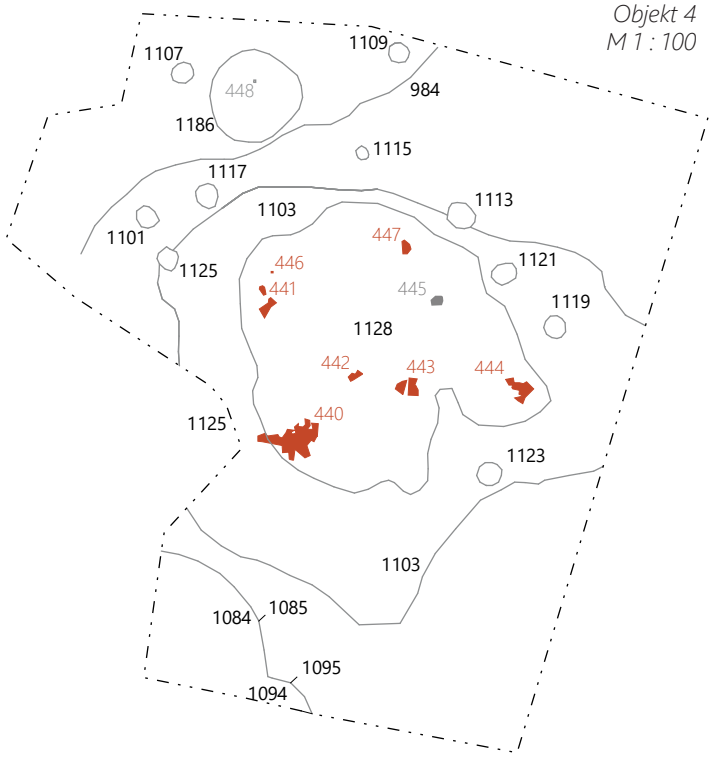

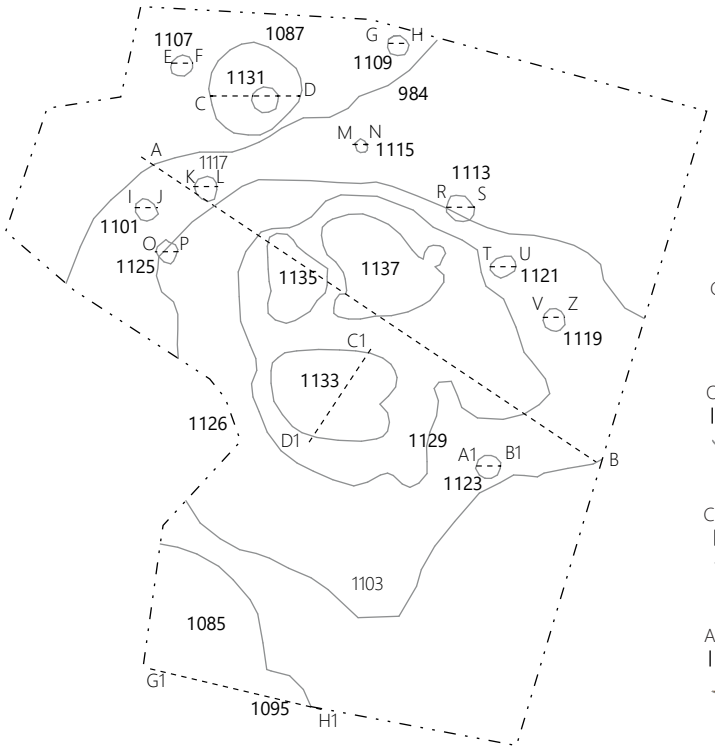

SE 1129 = **SE 1103** – večja jama

Gre za plitvo jamo v obliki trapeza z zaobljenimi robovi. Daljša robova jame sta dolžine 3,6 m in 3,7 m, krajša 2,1 m oz. 3,3 m. Jama je bila vkopana v geološki plasti SE 2 in SE 423, med 0,15 in 0,2 m. V njej sta se nahajali dve plasti (SE 1102 in SE 1128), na njenem dnu tri poglobitve: SE 1132/1133, SE 1134/1135 in SE 1136/1137.

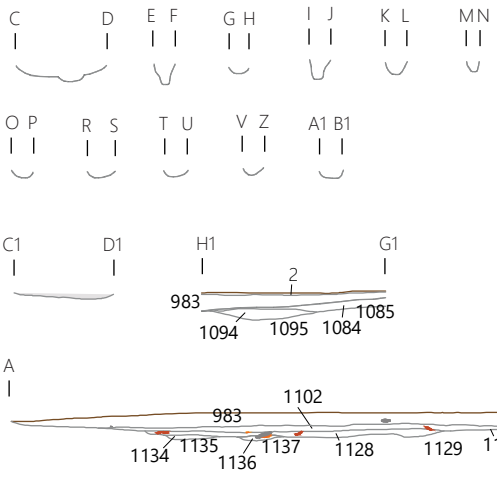

SE 1102 – zgornja plast v jami SE 1129 = SE 1103
Plast debeline do 0,1 m je bila odkrita tik pod vodnim nanosom (SE 983). Bila je zelo temno sivkasto rjave barve, iz meljastega peska z drobci ožgane ilovice (2 %) in oglja (približno 1 %), vsebovala je tudi precej odlomkov eneolitskih posod (skupaj 681 odl., med njimi: **G113–G135** in del **G136** ter **G137**), kamnite sekire (PN 433, PN 435, PN 439), izvrtek sekire (PN 436) večji brusni kamen/žrmlje (PN 438) ter odbitke.

SE 1128 – spodnja plast v jami SE 1129 = SE 1103
Bila je db. do 0,11 m, iz meljastega peska temno sivo-rjave barve. V njej so bili najdeni kosi ožganega hišnega ometa vel. do 3 × 4 cm (3 %), drobci oglja (1 %), 446 kosov eneolitske lončenine (med njimi: **G101–G105, G107–G112**), vijček (PN 446, **G106**), brusni kamen (PN 445) in kamniti odbitki.

SE 1132/1133 – poglobitev v jami SE 1129
Nahajala se v sek. 1, kv. 11, pod spodnjo plastjo (SE 1128), v južnem delu jame SE 1129. Bila je ovalnega tlorisa (vel. 1,7 × 1,4 m), vkopana v geološko peščeno osnovo (SE 423), do 0,05 m. V njej je bila temno sivkasto rjava zemlja (SE 1132) z drobci oglja, 29 odlomkov eneolitskih keramičnih posod ter odl. ožganega hišnega ometa.

SE 1134/1135 – poglobitev v jami SE 1129
Bila je v zahodnem delu jame, trikotne oblike z zaobljenimi robovi, velikosti 1,14 × 0,9 × 0,9 m in vkopana v geološko osnovo (SE 423) do 0,05 m. V jami je bila temno sivkasto rjava zemlja (SE 1134) z drobci oglja in posameznimi keramičnimi fragmenti.

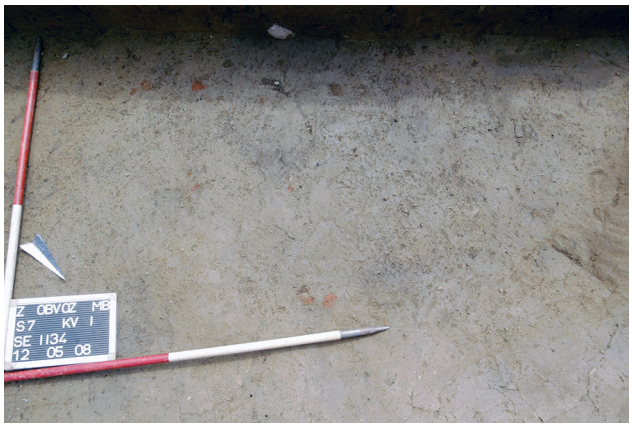

SE 1136/1137 – poglobitev v jami SE 1129
Bila je v severnem delu jame SE 1129, sek. 7, kv. 1 in 11, nepravilnega tlorisa, vel. 1,7 × 1,4 m, vkopana v geološko peščeno osnovo (SE 423), do 0,06 m. V jami je bila temno sivkasto rjava zemlja (meljast pesek) z drobci ožgane ilovice in oglja ter skupaj 26 odl. eneolitskih posod.

SE 1124/1125 – jama za stojko
Odkrita je bila v sek. 1, kv. 63A, ob robu jame SE 1129. Bila je ovalnega tlorisa (vel. 0,3 × 0,26 m), vkopana v geološko peščeno osnovo (SE 423), do 0,06 m. V jami je bila zemlja (meljast pesek) temno rjave (SE 1124); brez najdb.

SE 1116/1117 – jama za stojko
Odkrita je bila 0,52 m od jame za stojko SE 1101, v smeri proti severovzhodu. Bila je ovalnega tlorisa, vel. 0,3 × 0,28 m in gl. 0,16 m. V njej je bila zemlja rjave barve (SE 1116).

SE 1114/1115 – jama za stojko
Približno 1,9 m od jame za stojko SE 1116/1117 v smeri proti severozahodu je bila jama za stojko SE 1114/1115. Bila je vel. 0,18 × 0,16 m, gl. do 0,16 m. V njej je bila zemlja (meljast pesek) z drobci oglja (SE 1114).

SE 1100/1101 – jama za stojko

Nahajala se je 0,32 m od jame za stojko SE 1125, v sek. 1, kv. 63A, vkopana v glinasto ilovico (SE 3), do 0,1 m. Bila je okroglega tlorisa in premera 0,3 m. V jami je bila zemlja (SE 1100) temno sivo-rjave barve z drobci ožgane ilovice; brez najdb. V preseku jame je bila vidna sled kola.

SE 1112/1113 – jama za stojko

Jama za stojko SE 1112/1113 je ležala 1,27 m jugovzhodno od jame SE 1114/1115, v sek. 7, kv. 1. Bila je premera 0,35 m in gl. do 0,08 m, zapolnjena z zemljo (meljast pesek) rjave barve z drobci oglja (SE 1112).

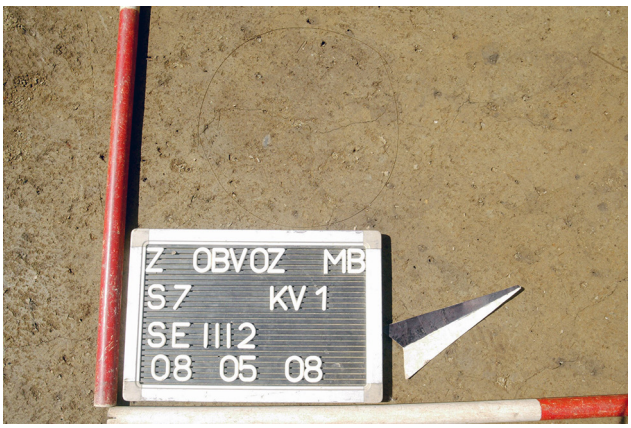

SE 1120/1121 – jama za stojko

Nahajala se je v sek. 7, kv. 1, približno 0,62 m od jame za stojko SE 1113 (vel. 0,37 × 0,31 m in gl. 0,08 m). Vsebovala je zemlja temno rjave barve (SE 1120) s koščki oglja.

SE 1118/1119 – jama za stojko

Jama premera 0,31 m, gl. 0,12 m, je ležala okoli 0,7 m jugovzhodno od jame SE 1120/1121, zapolnjena s temno rjavo zemljo z nekaj drobci oglja (SE 1120).

SE 1122/1123 – jama za stojko

Odkrita je bila na južni strani jame SE 1129. Bila je premera 0,3 m, gl. 0,06 m, zapolnjena s temno rjavo zemljo (SE 1122); brez najdb.

Jame ob objektu 4

SE 1084/1085 – jama

Odkrita je bila pod naplavino (SE 983), 1,73 m južno od objekta 4, tik ob južnem preseku sonde, v katerega se je širila (**sl. 31**). Raziskan del jame je bil vel. 1,9 × 1,7 m, gl. do 0,15 m. V jami je bila temno rumenkasto rjava zemlja (SE 1084), z 8 odlomki eneolitskih keramičnih posod (med njimi: **G138**) in odlomkom kamnite sekire (PN 413). Jama je bila vkopana v geološki osnovi (SE 3 in SE 423).

SE 1094/1095 – jama

Z jamo SE 1084/1085 je bila v stiku jama SE 1094/1095. Tudi te jame, ki je bila gl. do 0,14 m ni bilo mogoče raziskati v celotnem obsegu, saj se je širila izven izkopnega polja v smeri proti jugu. V njej je bila odkrita temno sivkasto rjava zemlja (SE 1094) z drobci oglja. Zasutje jame SE 1084 je prekrivalo zasutje SE 1094, kar pomeni, da je le-to starejše.

SE 1086/1087 in **SE 1130/1131** – jama z jamo za stojko

Odkrita je bila pod ornico (SE 2), v sek. 1, kv. 56A, S od objekta 4. Premer jame je znašal 1,2 m, vkopana je bila v glinasto ilovico (SE 3), do 0,15 m. V njej je bila temno rjava zemlja (SE 1086), v kateri je bilo odkritih 15 odlomkov eneolitskih posod (med njimi: **G139**) in nedokončana sekira z luknjo (PN 448). Na dnu jame se je pod SE 1086 nahajala jama za stojko (SE 1131). Le-ta je bila premera 0,35 m, gl. 0,08 m in z zasutjem temno rjave barve (SE 1130) s keramičnimi odlomki.

SE 1106/1107 – jama za stojko

Odkrita je bila pod ornico (SE 2), 0,26 m od jame SE 1106/1107, v sek. 1, kv. 56A (vel. 0,30 × 0,25 m). Jama je bila vkopana v glinasto ilovico (SE 3) do 0,16 m. V njej je bila temno rjava zemlja (SE 1106) z drobci ožgane ilovice.

SE 1108/1109 – jama za stojko

Jama za stojko je bila odkrita pod ornico (SE 2), v sek. 1, kv. 56A, 1,23 m od jame SE 1086/1087 v smeri proti severovzhodu. Bila je premera 0,27 m in gl. 0,09 m. V jami je bila rjava zemlja s koščki oglja (SE 1108).

Jama v skrajnem jugozahodnem delu osrednjega izkopnega polja

SE 802/803 – jama

Odkrita je bila leta 2007, pod ornico (SE 2) v preseku novodobnega jarka (plinovod ali vodovod? – **sl. 21; sl. 9**: P7), ob izredno slabih razmerah (suha zemlja). V izkopani temno rjavi zemlji (SE 802) so bili pobrani dva kamna dolžine okoli 10 cm, odl. ožgane ilovice in nekaj odl. ostenj zgodnjeeneolitskih keramičnih posod. Del jame, ki je segal v izkopno polje (vel. 3,34 m, gl. do 0,3 m; sek. 6, kv. 88), je bil raziskan kasneje, na začetku aprila 2008. Jama je bila vkopana v glinasto ilovico (SE 3).

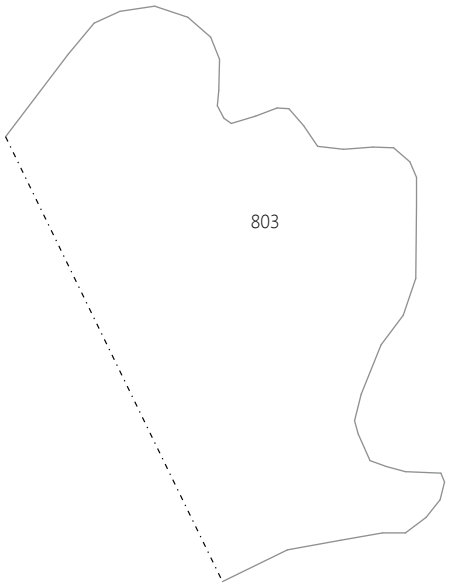

12.2.3 Drugi krog naselja

Objekt 5 – objekt s poglobljenimi tlemi

V sektorju 4, kv. 13, 14, 15, 24, 26, 27, je bilo odkrito stratigrafsko zaporedje plasti in naselbinskih jam, ki smo ga razdelili na 6 faz.[64] Dve fazi sta povezani s konstrukcijo in uničenjem zgodnjeeneolitske hiše, imenovane objekt 5, ter z vsakodnevnimi dejavnostmi v okviru te hiše, ena z dejavnostmi po njenem uničenju. Naslednji fazi sta povezani z delovanjem vode po koncu naselja, najmlajšo fazo (fazo 6) pa predstavljata vrhnji plasti (SE 1, SE 2), ki sta posledica poljedelske obdelave površine v novejšem času.

V fazo 1 smo uvrstili 7 srednje velikih jam (SE 323, SE 325, SE 327, SE 329, SE 331, SE 333 in SE 336). Jame so bile odkrite na dnu večje trapezoidne jame (SE 272). Vkopane so bile v glinasto ilovico (SE 3) in zapolnjene z enotno plastjo (SE 322 = SE 324 = SE 326 = SE 328 = SE 330 = SE 332), ki je zapolnjevala tudi spodnji del večje jame (**G155–G181**).

Faza 2 predstavlja plast SE 271, ki je bila nad spodnjo plastjo (SE 322 = SE 324 = SE 326 = SE 328 = SE 330 = SE 332), z ostanki konstrukcije hiše s poglobljenimi tlemi (objekta 5), in s srednje velikimi jamami v njeni bližini (SE 239, SE 268, SE 270, SE 276, SE 278, SE 681). Hiša je bila deloma zgrajena na način gradnje s stojkami (jame za stojke SE -108, SE -100, SE 347, SE 349, SE 344) in uničena v požaru, kar kažeta zgostitev ožganega hišnega ometa in zgorel lesen tram (SE 318). Vsakodnevne dejavnosti se kažejo z zgostitvijo odl. eneolitskih posod (**G182–G301**) in kamnitih najdb ter z ognjiščem (SE 345), ki je bilo odkrito v jugovzhodnem delu plasti SE 271.

Fazo 3 predstavlja zgostitev fragmentiranega hišnega ometa, oglja in kamnitih najdb (SE 279) nad SE 271. Le-ta kaže na kasnejšo dejavnost, po tem ko je bil objekt že uničen (Kramberger 2010, 312–313).

Sledili sta muljasta naplavina z zgodnjeeneolitskimi najdbami (faza 4; SE 232; **G304–G385**) in struga nekdanjega potoka (faza 5; SE 234/235, SE 236/237; **sl. 22–23**), v kateri so bili odlomki zgodnjeeneolitske (**G1094–G1095**) in rimskodobne keramike (**G1093, G1096**). Muljasta naplavina se je odložila najkasneje pred začetkom mlajše železne dobe, saj je bil nekaj metrov severneje v njo vkopana jama SE 314/315 (objekt 23) z lončenino iz mlajše železne dobe (**sl. 24**), paleostruga je morda iz rimskega obdobja.

^{14}C AMS meritvi vzorcev oglja iz jame SE 325 in jame SE 331 (vzorca Beta-305855 in Beta-305856) kažeta, da je objekt 5 iz zadnje tretjine 5. tisočletja pr. n. št. (**sl. 84, 85**).

Faza 1

SE 322 = SE 324 = SE 326 = SE 328 = SE 330 = SE 332/323 – jama

Odkrita je bila v jugovzhodnem delu velike jame (SE 272), vkopana je bila v glinasto ilovico (SE 3). Bila je ovalnega tlorisa (vel. 1,93 × 1,3 m, gl. okoli 0,36 m), v njej je bila rjava zemlja (SE 322 = SE 324 = SE 326 = SE 328 = SE 330 = SE 332), z ožgano ilovico, ogljem, zgodnjeeneolitskimi keramičnimi odlomki (**G155–G162**), kamnito sekiro (PN 103), klino (PN 102) in tremi fragmenti glajenih kamnitih orodij (PN 99, PN 104, PN 105). Nad jamo se je nahajalo ognjišče (SE 345).

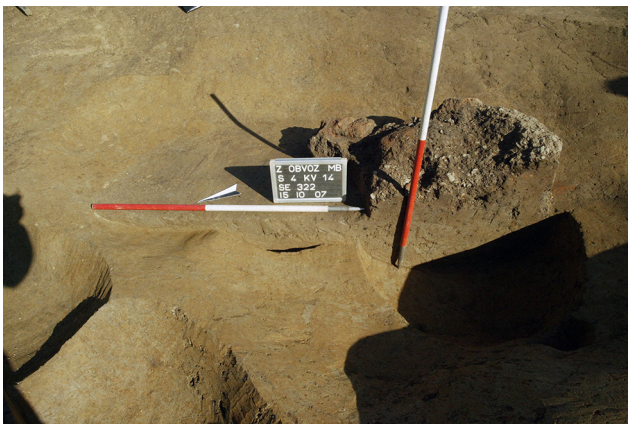

64 Kramberger 2010a; Kramberger 2010b.

Objekt 5
M 1 : 70

Faza 1

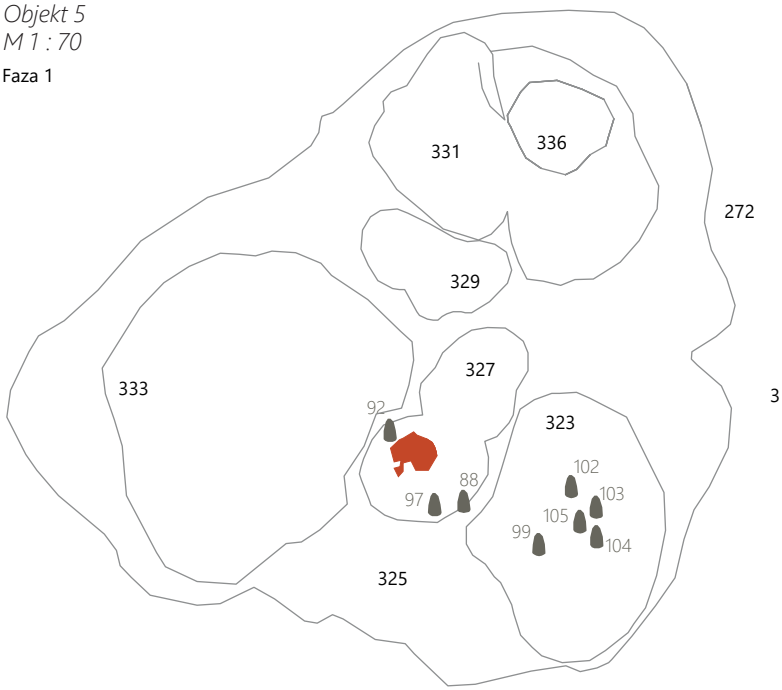

koncentracija keramičnih fragmentov
prežgan hišni omet
oglje in keramični fragmenti
zgorela lesena konstrukcija
ostanki ognjišča
keramična najdba
kamnito orodje

Faza 2

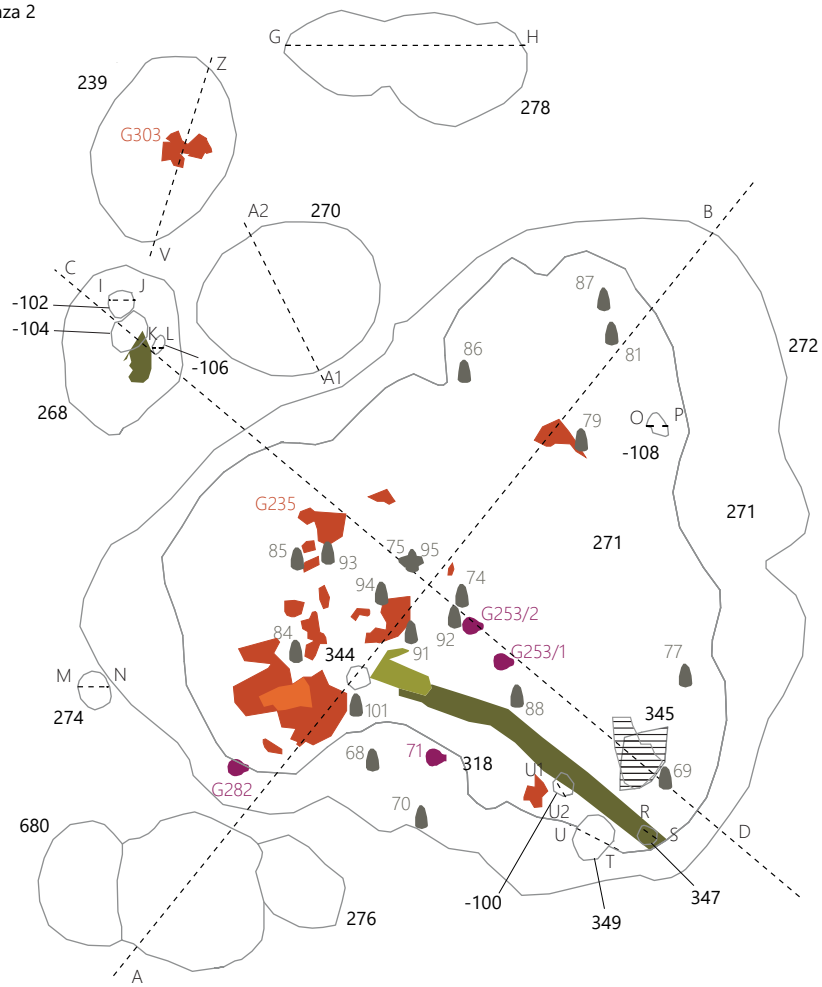

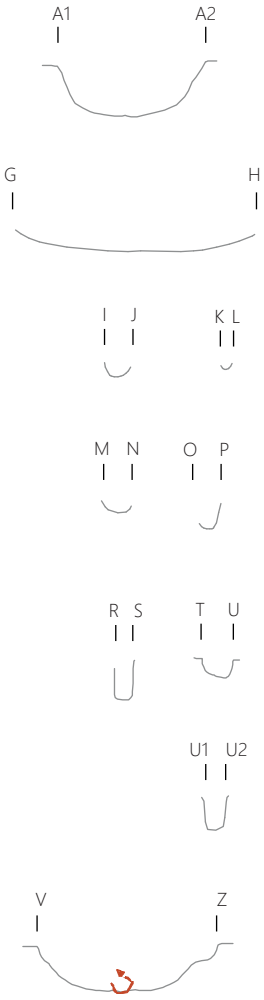

Fazi 3 in 4

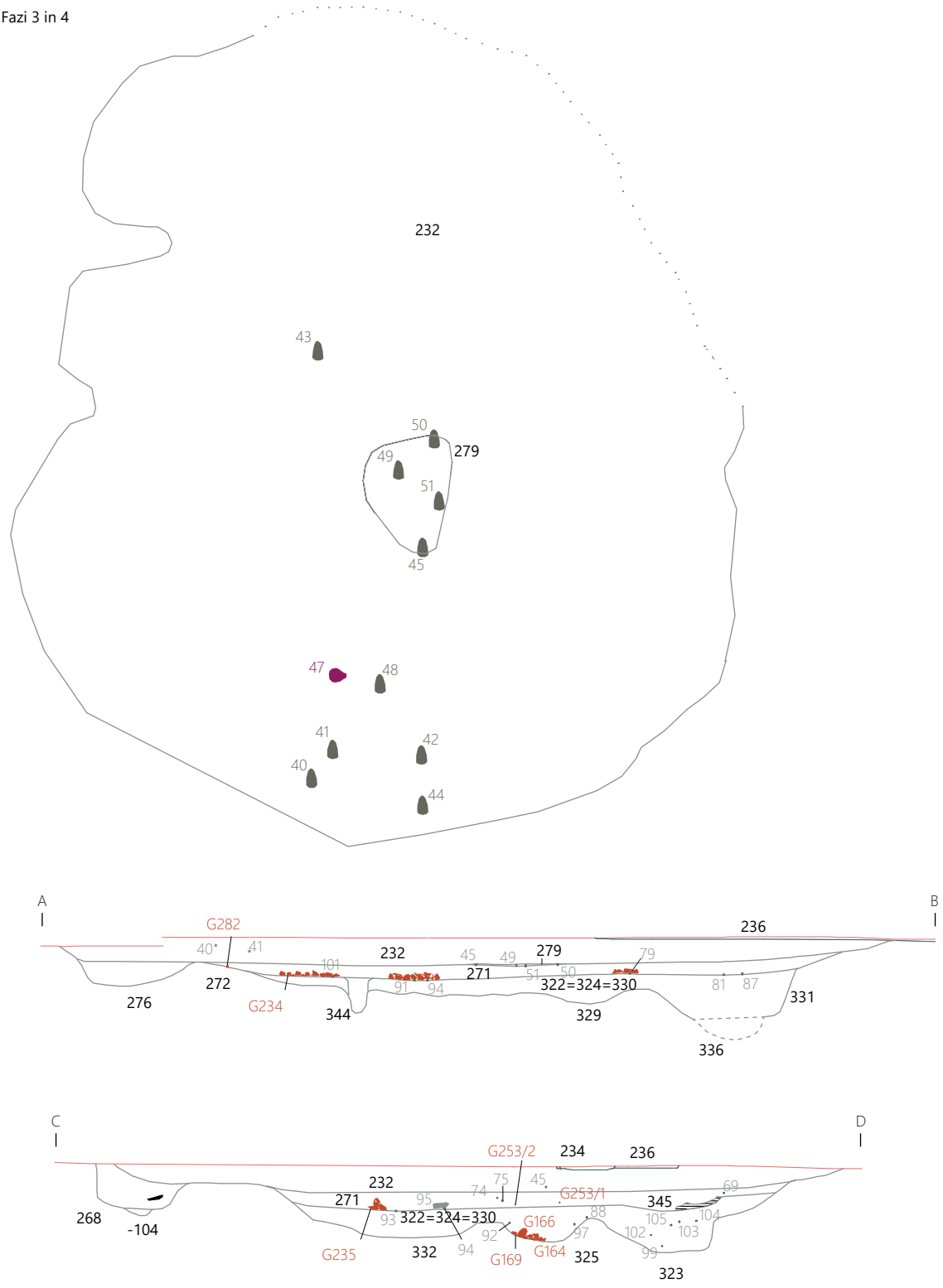
232
43
50
49
279
51
45
47
48
41
42
40
44
A
B
G282
236
40
41
232
45
49
279
79
101
271
51
50
272
91
94
322=324=330
81
87
331
276
G234
344
329
336
C
D
G253/2
234
236
232
75
45
69
271
95
74
G253/1
345
268
-104
93
322=324=330
G166
88
105
104
92
97
102
103
G235
332
94
G169
G164
325
99
323

SE 322 = SE 324 = SE 326 = SE 328 = SE 330 = SE 332/325 – jama

Podobna jama kot zgoraj opisana SE 323, je bila odkrita na dnu jame SE 272, okoli 15 cm proti zahodu. Tudi ta je bila ovalnega tlorisa (vel. 1,03 × 1,07 m, gl. okoli 0,22 m) in vkopana v glinasto ilovico (SE 3). V njej je bil odkrit skupek keramike (**G163–G164, G168–G169, G170–G171** in deli posod **G165–G167**). Jama je vsebovala tudi nekaj drobcev ožganih kosti, oglje (2 %), 2 brusna kamna, peščenjak vel. do 20 cm in izvrtek sekire (PN 97). Tik nad jamo sta bila v kulturni plasti (SE 322 = SE 324 = SE 326 = SE 328 = SE 330 = SE 332) odkrita kamnita sekira (PN 88) in fragment kamnite sekire (PN 92). V isti plasti nad jamo SE 325 sta bila tudi zgornji del hrambene posode s kataloško št. **G165** in odlomki ustja skodele **G166**; del posode **G167** pa je bil odkrit v sosednji jami SE 327.

SE 322 = SE 324 = SE 326 = SE 328 = SE 330 = SE 332/327 – jama

Nahajala se je v neposredni bližini jame SE 325, severovzhodno od nje. Jama je bila vel. 0,8 × 1,07 m in vkopana v glinasto ilovico (SE 3) do okoli 0,14 m. Zasutje jame se ni ločilo od zasutja jame SE 325 (SE 322 = SE 324 = SE 326 = SE 328 = SE 330 = SE 332). V obeh jamah so bili odkriti deli istega lonca (**G167**).

SE 322 = SE 324 = SE 326 = SE 328 = SE 330 = SE 332/329 – jama

Nahajala se je na dnu jame SE 272, severozahodno od jame SE 327. Bila je ovalnega tlorisa (vel. 1,4 × 0,9 m, gl. 0,15 m), zapolnjena z rjavo zemljo, s koščki ožgane ilovice, oglja in drobci keramičnih posod (SE 322 = SE 324 = SE 326 = SE 328 = SE 330 = SE 332). Vkopana je bila v glinasto ilovico (SE 3).

SE 322 = 324 = SE 326 = SE 328 = SE 330 = SE 332/331 – jama

Gre za večjo in globljo ovalno jamo (vel. 2,25 × 1,92 m, gl. 0,54 m) v severnem delu jame SE 272. V njej je bilo odkritih več odl. prazgodovinskih keramičnih posod, med drugim tudi del lonca, okrašenega s snopi vtisnjenih jamic na ramenih (**G177**), in del najširšega oboda lonca **G176**. Deli teh posod so bili odkriti v plasti (SE 322 = SE 324 = SE 326 = SE 328 = SE 330 = SE 332) med SE 271 in jamo SE 331.

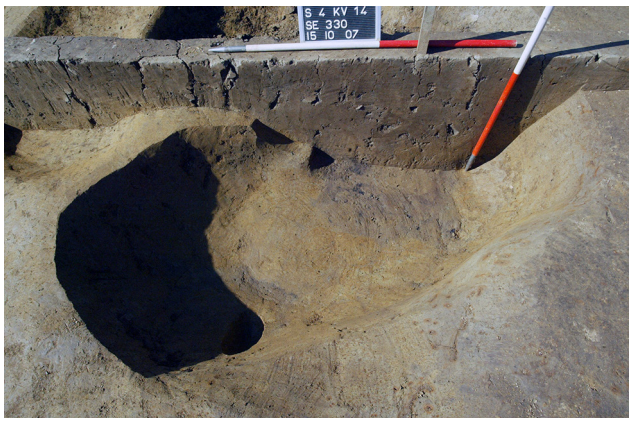

SE 322 = SE 324 = SE 326 = SE 328 = SE 330 = SE 332/333 – jama

Odkrita je bila v jugozahodnem delu jame SE 272, v sek. 1, kv. 24 in 25. Bila je nepravilnega tlorisa (vel. 2,0 × 2,28 m, gl. 0,21 m) in vkopana v glinasto ilovico (SE 3). V njej je bila rjava zemlja z drobci oglja in ožgane ilovice ter odlomki zgodnjeeneolitskih posod (G178–G181).

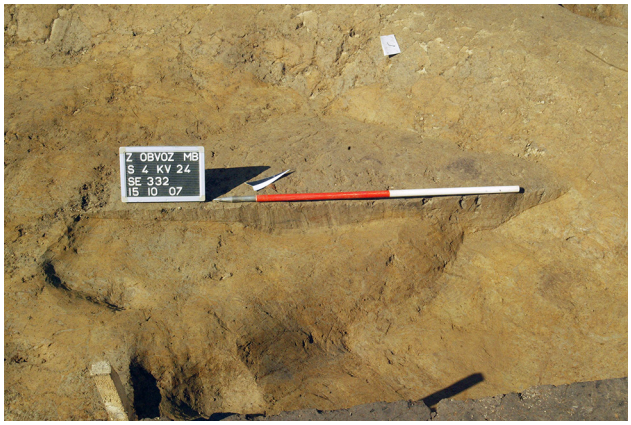

SE 272 – vkop za objekt 5

Gre za jamo v obliki trapeza ali trikotnika z zaobljenimi robovi (vel. 6,06 × 6,6 × 6,35 m in gl. do 0,46 m). V njej sta se nahajali dve plasti. Spodnja plast, ki na terenu ni bila posebej označena, je bila enaka zasutju srednje velikih jam, ki so bile na dnu jame SE 272 (SE 322 = SE 324 = SE 326 = SE 328 = SE 330 = SE 332). Nad njo je bila plast SE 271 (faza 2), ki jo razlagamo kot plast s hodno površino in ostanki ruševine hiše.

SE 335/336 – jama

Jama SE 336 je bila odkrita na dnu jame SE 331 (vel. 0,92 × 0,53 m), vkopana v glinasto ilovico (SE 3) do 0,33 m. V njej so bili drobci oglja in keramike.

Faza 2

SE 271 – plast

Plast SE 271 je bila odkrita pod SE 232, v zgornjem delu jame SE 272. Bila je zelo temno sivkasto rjave barve, s kamni vel. do 10 cm (2 %), lomljenci vel. do 10 cm (10 %), prodniki vel. do 5 cm (2 %), ogljem (5 %), ožganim ilovnatim stenskim premazom (3 %) in meljastim peskom (83 %). V njej je bilo precej zgodnjeeneolitkih keramičnih (G182–G301) in kamnitih najdb (npr. PN 68–PN 70, PN 72–PN 81, PN 84–PN 88, PN 91–PN 96, PN 100, PN 101). Najdbe, ožgana ilovica in oglje so bili zgoščeni v spodnjem delu plasti. Plast predstavlja hodno površino hiše in ostanke ruševine.

SE 318 – sledovi zgorele lesene konstrukcije

Gre za temnejšo zemljo z ogljem (15 %) in drobci ožgane ilovice, pravokotne oblike, dolžine 2,8 m in širine med 0,18 in 0,24 m, ki je bila odkrita v spodnjem delu plasti SE 271. Lisa se je začela nad jamama za stojki (SE 346/347, SE -100/-101) in tik ob jami za stojko (SE 348/349), v jugovzhodnem vogalu jame SE 272, od tam pa se je širila proti jami za stojko (SE 343/344) v smeri proti severozahodu. Razlagamo jo kot sledove trama ali stene hiše.

SE 345 – ognjišče

Ognjišče SE 345, db. okoli 5 cm, je bilo odkrito nedaleč od lesene konstrukcije (SE 318), prav tako v spodnjem delu plasti SE 271. Bilo je vel. 0,71 × 0,4 m, db. okoli 0,05 m, iz zbitih prodnikov vel. do 2 cm (70 %) in meljastega peska (30 %), nad katerimi so bili drobci oglja.

SE 343/344 – jama za stojko

Odkrita je bila približno na sredini južnega dela jame SE 272, na njenem dnu. V njej je bila temno rjava zemlja, iz meljastega peska in drobcev oglja (SE 343). Jama je bila vkopana v sterilno glinasto ilovico (SE 3), do 0,28 m globoko.

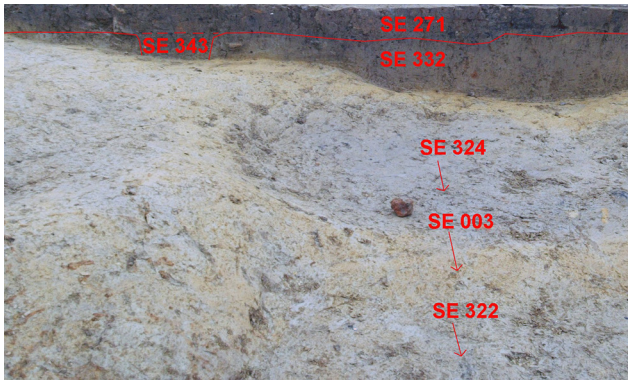

SE 346/347 – jama za stojko

Jama za stojko SE 346/347 je bila v skrajnem jugovzhodnem delu jame SE 272. Zapolnjena je bila z zemljo rjave barve, s približno 1 % oglja (SE 346). Vkopana je bila v glinasto ilovico (SE 3), do 0,3 m.

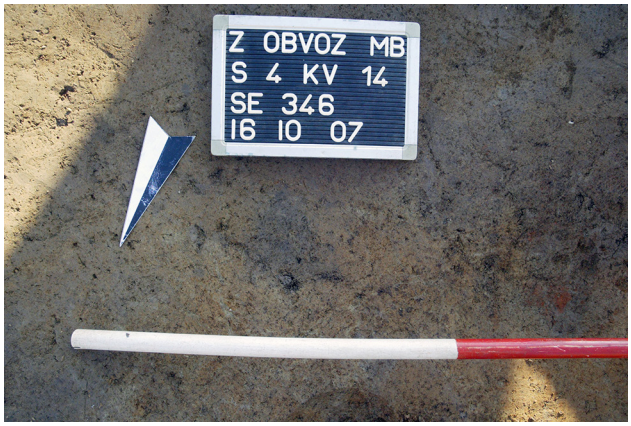

SE 348/349 – jama za stojko

Nahajala se je nedaleč stran od jame za stojko SE 346/347. V jami je bila odkrita zemlja temno rumenkasto rjave barve s približno 2 % ožgane ilovice (SE 348). Stojka je bila vkopana v glinasto ilovico (SE 3) približno 21 cm globoko.

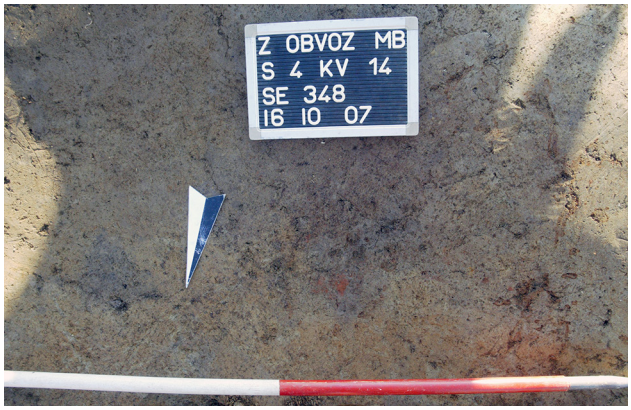

SE 273/274 – jama za stojko

Manjša okrogla jama SE 273/274, je bila na jugozahodnem robu jame SE 272. Odkrita je bila pod naplavino (SE 232) in bila vkopana v glinasto ilovico (SE 3). Bila je plitvejša od ostalih jam za stojke (gl. do 10 cm). V jami je bila temno sivkasto rjava zemlja (SE 273), iz drobcev oglja in meljastega peska.

SE -108/-109 – jama za stojko

Majhna jama SE -108/-109 je bila izkopana skupaj z jamo SE 330/331 (sprva domnevano, da gre za krtino), vendar je bila na robu jame SE 272, zato gre lahko za jamo za stojko.

SE -100/-101 – jama za stojko

Enako domnevamo za okroglo liso v jugovzhodnem delu jame SE 272 (SE -100/-101), ki je bila obravnavana kot del jame SE 322/323, saj je bila pod SE 318 in je bila v vrsti z jamama za stojki SE 346/347 ter SE 343/344.

SE 267/268, SE -102/-103, SE -104/-105 in **SE -106/-107** – jama z jamami za stojke ob hiši

Jama SE 268 je bila odkrita pod naplavino (SE 232), približno 0,7 m zahodno od jame SE 272. Bila je ovalnega tlorisa, vel. 1,56 × 1,09 m, vkopana v glinasto ilovico (SE 3) do 0,53 m. V njej je bila zelo temno sivkasto rjava zemlja, z delom zoglenelega kola (14 %), nekaj koščki ožgane ilovice (4 %), brusnim kamnom in manjšimi kosi zgodnjeeneolitske keramike. Na dnu jame so bile tri manjše okrogle jame

za stojke (SE -101/-102, SE -103/-104 in SE -105/-106), nad njimi sledovi zoglenelega kola.

SE 269/270 – jama ob hiši

Podobna jama, a brez ostankov stojke, je bila odkrita pod naplavino (SE 232) približno 0,2 m proti severovzhodu. V jami je bila temno rumeno-rjava zemlja (SE 269), s kamni vel. do 6 cm (1 %), in vel. do 1 cm (1 %), kosi ožgane ilovice (1 %) in oglja (3 %). Vkopana je bila v glinasto ilovico (SE 3). V njej so bili razpršeni koščki zgodnjeeneolitske keramike.

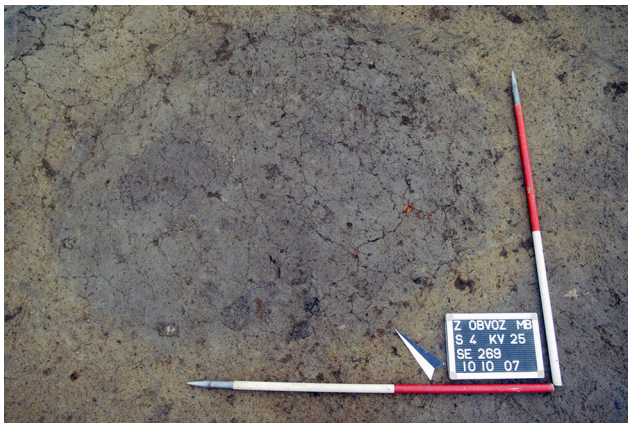

SE 238/239 – jama ob hiši

Ležala je približno 0,5 m severozahodno od jame SE 269/270. Odkrita je bila pod naplavino (SE 232), vkopana v glinasto ilovico (SE 3). V jami je bila temno rjava zemlja (SE 238) z drobci oglja, ožgane ilovice, nekaj lomljenci vel. do 15 cm ter koščki zgodnjeeneolitskih posod (med njimi G302). Na dnu jame je bila odkrit fragmentiran večji lonec – morda hrambena posoda (G303).

SE 277/278 – jama ob hiši

Jama SE 277/278 je bila odkrita pod naplavino (SE 232), približno 0,65 m zahodno od jame SE 238/239. V tlorisu je bila v obliki osmice, vel. 2,24 × 1,01, vkopana v glinasto ilovico (SE 3), do 0,15 m. Zapolnjena je bila z zelo temno sivkasto rjavo zemljo z drobci oglja (SE 277). Bila je brez najdb.

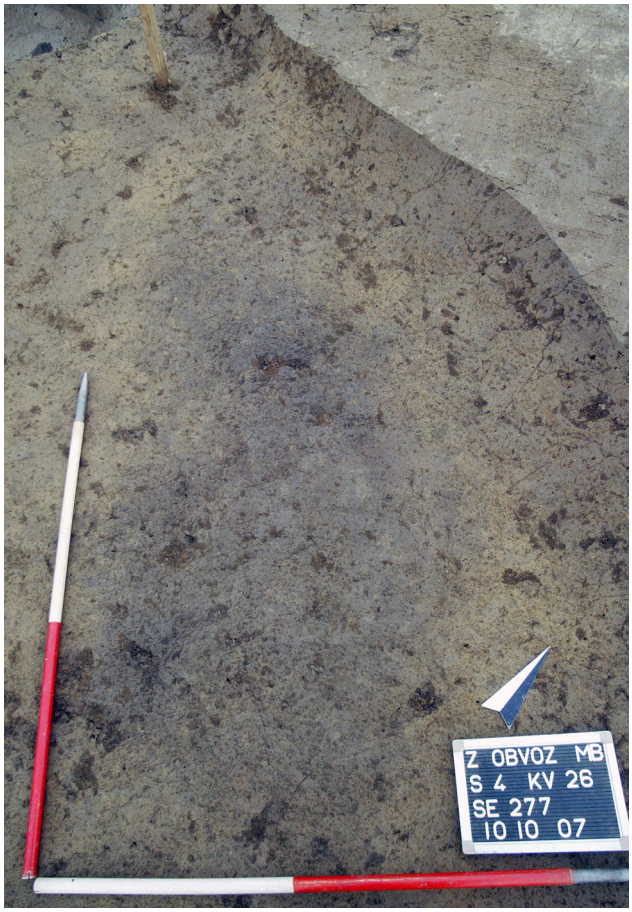

SE 275/276 – jama ob hiši

Nahajala se je južno od jame SE 272. Bila je v obliki osmice, vel. 2,1 × 1,47 oz. 0,85 m in največje gl. 0,25 m. Odkrita je bila pod naplavino (SE 232), vkopana v glinasto ilovico (SE 3). V njej je bila temno rjava zemlja (SE 275), s kamni vel. do 8 cm (1 %), ogljem (8 %) in ožgano ilovico (5 %). Najdbe: odl. zgodnjeneolitske lončenine, odl. brusnega kamna (PN 67) in drobci kosti (med njimi: PN 66).

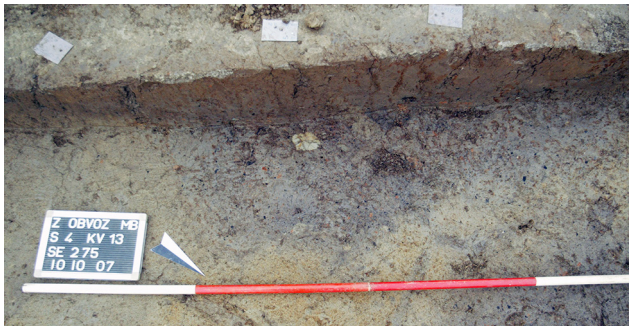

SE 679/680 – jama ob hiši

V stiku z jamo SE 275/276 je bila jama SE 679/680, vel. 0,74 × 1,15 m in gl. do 0,18 m. Zasutje jame (SE 679) se po barvi ni ločilo od zasutja jame SE 276. V jami je bilo nekaj drobcev ostenj zgodnjeeneolitskih posod.

Faza 3

SE 279 – zgostitev kamnitih najdb

Tanka plast (SE 279) je bila odkrita pod naplavino (SE 232) in nad plastjo SE 271. Bila je zelo temno sivkasto rjave barve, iz drobcev ožgane ilovice (15 %), oglja (15 %), lomljencev (3 %) in meljastega peska (67 %). V njej so bile izključno kamnite najdbe: 22 odbitkov, izvrtek sekire (PN 49), jedro iz roženca (PN 45), retuširan odbitek (PN 50) in retuširana klina (PN 51). Morda gre za mesto, kjer so po uničenju objekta 5 izdelovali kamnita orodja.

Objekt 6 – objekt s poglobljenimi tlemi

Objekt 6 je bil odkrit v sek. 1, kv. 8, 15–16, 22 in sek. 4, kv. 3, 6–7. Predstavlja ga večja jama (SE 227), jame za stojke (SE 215, SE 217, SE 309 itd.) in jarek SE 223 z jamami za stojke, ki ga razlagamo kot ostanke v ognju uničene stene. Na dnu večje jame (SE 227) so bile štiri srednje velike jame (SE 255, SE 253, SE 293, SE 229), dve približno enako veliki jami okroglega tlorisa, pa sta bili odkriti na južnem robu jame SE 227 (SE 51, SE 251). Glede na razporeditev jam za stojke in jarka SE 223 bi lahko bila hiša pravokotnega tlorisa, dolžina okoli 6,5 m in širina okoli 3,3 m.

Zasutje jam (SE 251, SE 51, SE 253 in SE 227) se v zgornjem delu ni ločilo od plasti v jami SE 227. Da gre za različne jame, je bilo ugotovljeno, ko je bil teren poglobljen do nivoja sterilne glinaste ilovice (SE 3). V poterenski analizi

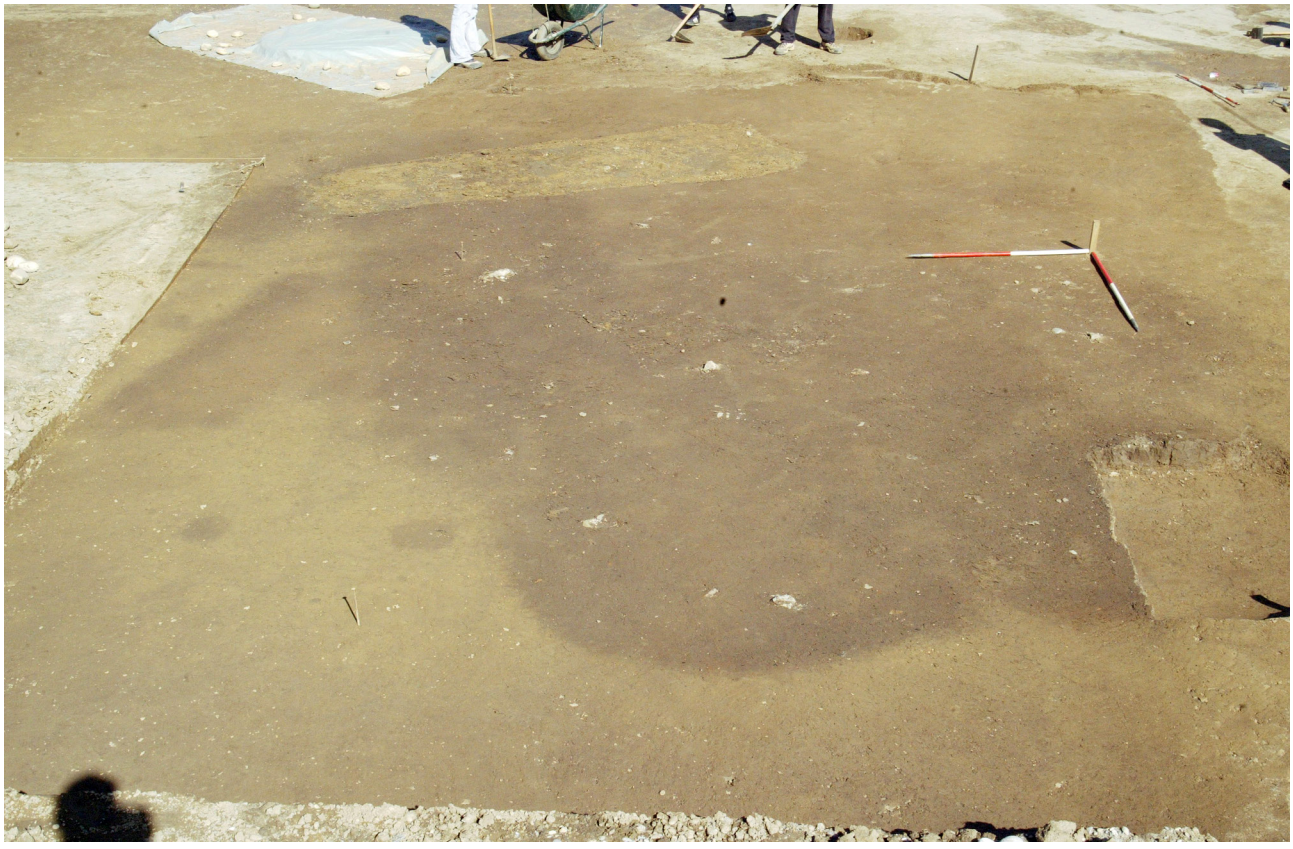

Objekt 6
M 1 : 100

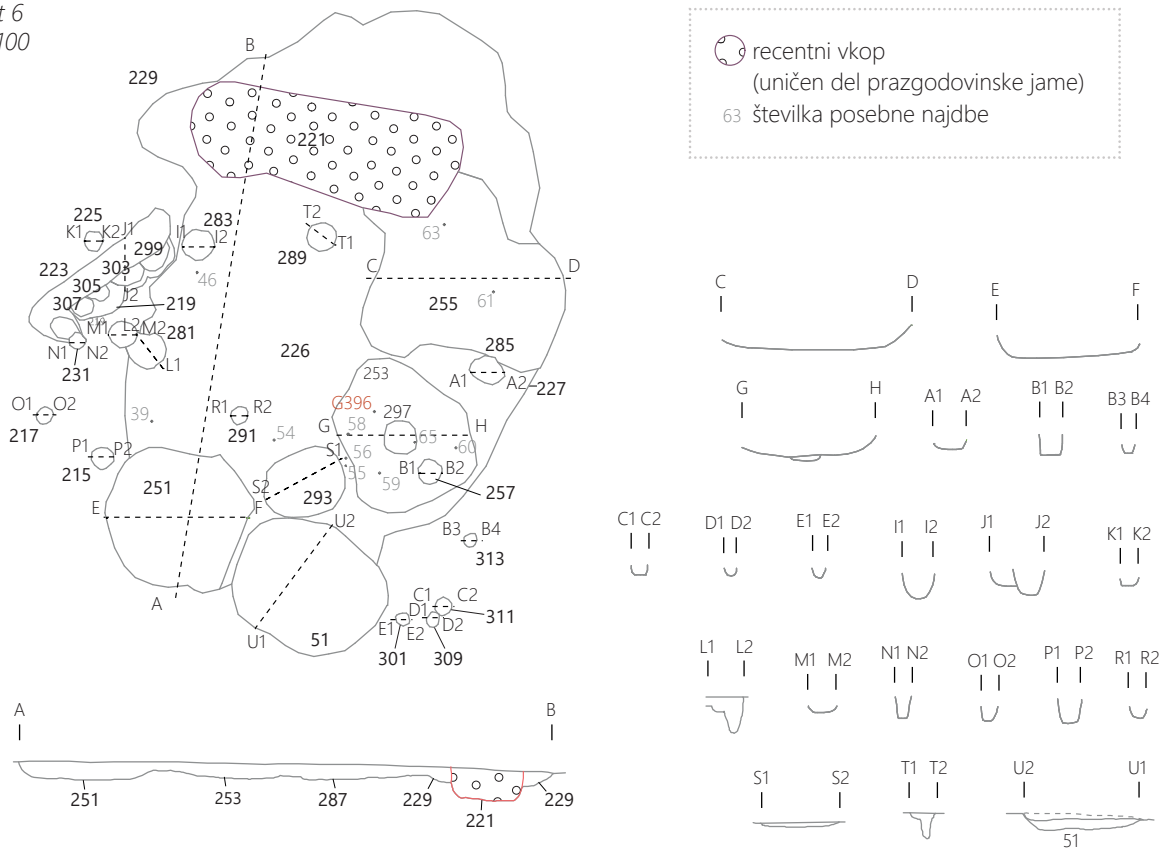

najdb je bilo ugotovljeno, da so bili odlomki posameznih posod odkriti tako v plasti SE 226 kot tudi v jamah SE 251 in SE 253, ki so bile pod njo (SE 250 = SE 252 = SE 226), kar bi kazalo, da so bile jame zapolnjene z enotno plastjo. Deli lepo okrašene zvončaste votle noge (**G413**) pa so bili odkriti tudi v jami, ki je bila južno od objekta 6 in je domnevno služila za vodni zbiralnik (SE 577/578).
Na radiokarbonsko datiranje je bilo poslano oglje iz jame SE 251 (vzorec Beta-305854, **sl. 86**).

SE 227 – večja jama
Odkrita je bila pod ornico (SE 2), vkopana v glinasto ilovico (SE 3). Bila je dolžine 6,99 m, širine 6,90 m in globine med 10 in 30 cm, nepravilnega tlorisa in razvlečenega U-preseka.

SE 250 = SE 252 = SE 226 – plast v jami SE 227
Gre za plast, ki je bila v jami (SE 227) in je zapolnjevala tudi manjše jame oz. poglobitve na njenem dnu. Bila je temno rjave barve, iz meljastega peska (96 %), koščkov oglja (1 %), ožgane ilovice (1 %), lomljencev vel. do 10 cm (1 %) in prodnikov vel. do 10 cm (1 %). V plasti so bila odkrita glajena kamnita orodja (PN 54), kamniti artefakti, izdelani s tehniko odbijanja (PN 11, PN 16, PN 17, PN 23, PN 24, PN 27), žrmlje (PN 25), brusni kamen, odbitki ter skupaj 816 keramičnih odlomkov. Odlomki so bili razpršeni v zgornjem delu plasti (**G398–G411**), v poglobitvah na dnu jame SE 228 (**G386–G387, G389–G392, G394, G396–G397**), kosi posameznih posod pa tako v zgornjem delu plasti kot tudi v srednje velikih jamah na dnu velike jame (**G388, G393, G395**).

SE 228/229 – jama
Odkrita je bila pod plastjo (SE 250 = SE 252 = SE 226), v skrajnem severozahodnem delu jame SE 227. Zapolnjena je bila s temno rjavo zemljo (SE 228) s prodniki vel. do 5 cm (2 %), vkopana v glinasto ilovico (SE 3) do okoli 0,16 m, v raziskanem delu je merila 1,52 × 1,34 m. Jamo je poškodovala recentna jama (SE 221).

SE 255 – jama pod SE 227
Tudi to jamo je nekoliko poškodovala recentna jama SE 221, odkrita je bila na dnu jame SE 227. V dolžino je merila 2,54 m, š. je bila do 2,5 m, v glinasto ilovico (SE 3) je bila vkopana do 0,33 m. V jami je bil odkrit tolkač (PN 26), dva brusna kamna (PN 61, PN 63) ter 25 odlomkov lončenine (med njimi deli lonca **G395**).

SE 253 – jama pod SE 227
Jama SE 253 je bila odkrita na dnu jame SE 227, le nekaj cm južno od jame SE 255. Bila je ovalnega tlorisa in U-preseka. Dolžina jame je znašala 2,07 m, š. do 1,75 m, v glinasto ilovico (SE 3) je bila vkopana do 0,12 m. V jami je bilo odkrito kamnito orodje (sekiri: PN 55, PN 56, brusni kamen: PN 58; PN 59, PN 60) in 271 odlomkov lončenine (med njimi: držaj keramične zajemalke PN 57 – **G396**; odlomki posod **G394** ter deli posod **G388, G393** in **G395**).

SE 292/293 – jama pod SE 227
Gre za ovalno jamo v bližini jame SE 253, ki je bila vkopana v glinasto ilovico (SE 3) (vel. 1,1 × 0,87 m, gl. 0,05), zapolnjena s temno rumeno-rjavo zemljo (SE 292) z drobci oglja in ožgane ilovice. V jami je bila odkrita klinica (PN 51).

SE 251 – jama pod SE 227
Odkrita je bila na južnem robu jame SE 227, vkopana v glinasto ilovico (SE 3). Bila je ovalnega tlorisa (vel. 1,86 × 1,85 m, gl. do 0,3 m), v njej je bila temno rjava zemlja, po videzu enaka plasti SE 250 = SE 252 = SE 226. Najdbe: 94 keramičnih odlomkov (med njimi **G397** in deli noge **G413**), odbitek (PN 28) in kamniti tolkač (PN 53).

SE 51 – jama
Podobna jama kot zgoraj opisana SE 251 je bila odkrita le nekaj cm v smeri proti vzhodu; vkopana prav tako v glinasto ilovico (SE 3). Bila je podobne oblike in dimenzij (vel. 1,95 × 1,75 m, gl. 0,26 m) ter zapolnjena s podobno zemljo (SE 250 = SE 252 = SE 226). V jami je bilo odkritih skupaj 53 odl. lončenine (med njimi: **G412**). V sektorju 1 je bila jama označena kot SE 33/34.

SE 288/289 – jama za stojko
Odkrita je bila v sek. 1, kv. 15, pod plastjo (SE 250 = SE 252 = SE 226) v jami SE 227. V tlorisu je bila okrogla (pr. 0,34 m), vkopana v glinasto ilovico (SE 3) okoli 0,35 m in zapolnjena z rjavo zemljo (SE 288). Domnevno je služila za stojko v severovzhodni stranici objekta 6.

SE 296/297 – jama za stojko
Nahajala se je dober meter jugozahodno od jame za stojko SE 285, na dnu jame SE 253. Bila je okroglega tlorisa (pr. 0,45 m), vkopana v glinasto ilovico (SE 3) okoli 0,07 in zapolnjena s temno rumeno-rjavo zemljo (SE 296), v kateri je bil odkrit kamniti tolkač (PN 65) vel. do 15 cm (3 %), klesani kamni vel. do 7 cm (1 %) in odl. zgodnjeeneolitske posode.

SE 284/285 – jama za stojko
Nahajala se je na dnu jame SE 253. Bila je ovalnega tlorisa (vel. 0,43 × 0,36 m), zapolnjena s temno rumeno-rjavo zemljo (SE 284) z drobci ožgane ilovice in lomljenci vel. do 3 × 3 cm (2 %); vkopana v glinasto ilovico (SE 3) okoli

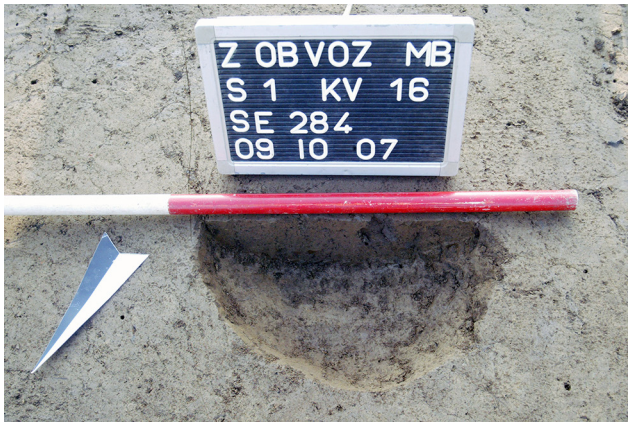

0,1 m. Jama je verjetno služila za stojko v severovzhodni stranici objekta 6.

SE 256/257 – jama za stojko
Ležala je okoli 0,2 m jugovzhodno od jame SE 297 (pr. 0,3 m, gl. 0,24 m), na dnu jame SE 272 in vkopana v glinasto ilovico (SE 3). V jami je bila rjava zemlja (SE 256), 3 odl. zgodnjeeneolitske keramike in kamnita puščična ost (PN 52).

SE 312/313 – jama za stojko
Manjša jama okroglega tlorisa (pr. 0,18 m), je bila odkrita v sek. 1, kv. 8, pod ornico (SE 2). Bila je vkopana v glinasto ilovico (SE 3) do 0,13 m, v njej je bila temno rjava zemlja (SE 312). Jama je morda služila za stojko v jugovzhodni stranici objekta 6.

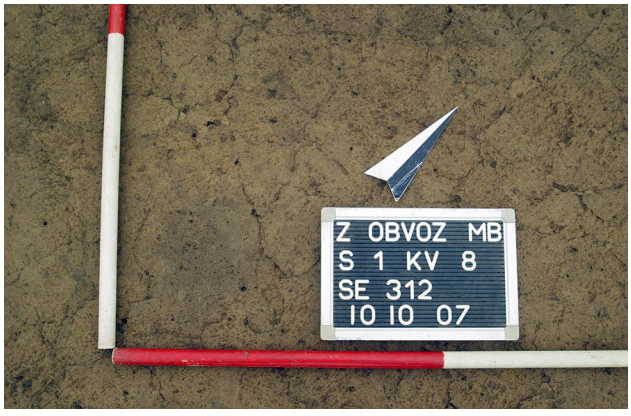

SE 308/309 – jama za stojko

Le nekaj cm jugozahodno od jame SE 311 je bila odkrita jama SE 309 (vel. 0,19 × 0,17 m, gl. 0,1 m). Za zasutje je imela temno rjavo zemljo z drobci ožgane ilovice in oglja (SE 308). Jama je bila v vrsti z jamama SE 313 in SE 309 in je morda služila za stojko v jugovzhodni stranici objekta 6.

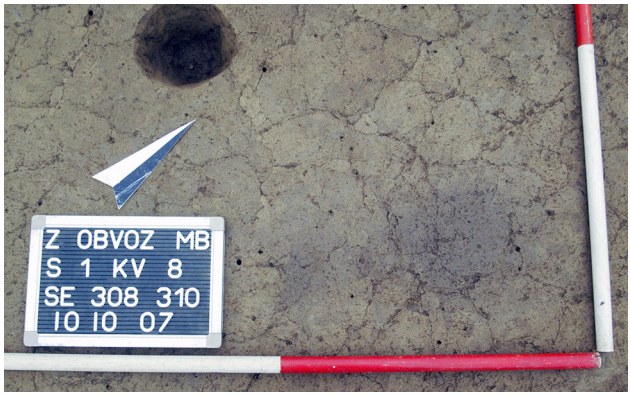

SE 300/301 – jama za stojko

Odkrita je bila pod ornico (SE 2), 0,22 m jugozahodno od jame SE 309. V glinasto ilovico (SE 3) je bila vkopana okoli 0,13 m in zapolnjena s temno rumeno-rjavo zemljo z drobci oglja (SE 300).

SE 310/311 – jama za stojko

Podobna jama kot zgoraj opisana SE 313 je bila odkrita približno 0,75 m v smeri proti jugozahodu. Bila je skoraj okroglega tlorisa (vel. 0,22 × 0,2 m), globine okoli 0,22 m, zapolnjena s temno rjavo zemljo z nekaj oglja (SE 310). Jama je morda služila za stojko v jugovzhodni stranici objekta 6.

SE 290/291 – jama za stojko

Odkrita je bila pod kulturno plastjo (SE 250 = SE 252 = SE 226), na dnu jame SE 227, v sek. 4, kv. 3. Bila je ovalnega tlorisa (vel. 0,22 × 0,13 m), v preseku v obliki črke U (gl. 0,15 m) in vkopana v glinasto ilovico (SE 3). V jami je bila temno rjava zemlja (SE 290), s koščki ožgane ilovice in drobci oglja, nekaj je bilo tudi odlomkov zgodnjeeneolitske keramike.

SE 214/215 – jama za stojko

Ležala je na jugozahodnem robu jame SE 227. Bila je okroglega tlorisa (pr. 0,28 m) in U-preseka; vkopana v glinasto ilovico (SE 3) do 0,32 m. V jami je bila temno rumenkasto rjava zemlja z drobci ožgane ilovice, dvema zgodnjeeneolitskima keramičnima odlomkoma in ogljem (SE 214). Jama je morda služila za stojko v jugozahodni stranici objekta 6.

SE 216/217 – jama za stojko

Podobna manjša jama ovalnega tlorisa (vel. 0,22 × 0,2 m in gl. 0,20 m), je bila odkrita okoli 0,7 m severozahodno

od jame SE 215. V njej je bila rjava zemlja z drobci oglja (SE 216); vkopana je bila v glinasto ilovico (SE 3).

SE 280/281 – jama za stojko
Nahajala se je na zahodnem robu jame SE 227. Bila je skoraj okroglega tlorisa (vel. 0,39 × 0,37 m) in globokega U-preseka; vkopana v geološko osnovo (SE 4) do 0,5 m. V jami je bila temno rumenkasto rjava zemlja (SE 280), v kateri so se našli drobci ožgane ilovice, oglja in nekaj ostenj zgodnjeeneolitske lončenine. Jama je bila v vrsti z jamami za stojke SE 219, SE 307 in SE 291 in je morda služila za stojko, ki je podpirala sleme oz. slemensko lego dvokapne strešne konstrukcije stavbe.

SE 218/219 – jama za stojko
Ležala je le nekaj cm od jame SE 281 v smeri proti severozahodu. Bila je okroglega tlorisa, premera okoli 0,30 m, v glinasto ilovico (SE 3) vkopana do 0,11 m. V njej je bila temno rumenkasto rjava zemlja (SE 218) z drobci ožgane ilovice, oglja in 4 odl. eneolitskih posod. Jama je domnevno služila za stojko, ki je podpirala dvokapno strešno konstrukcijo stavbe.

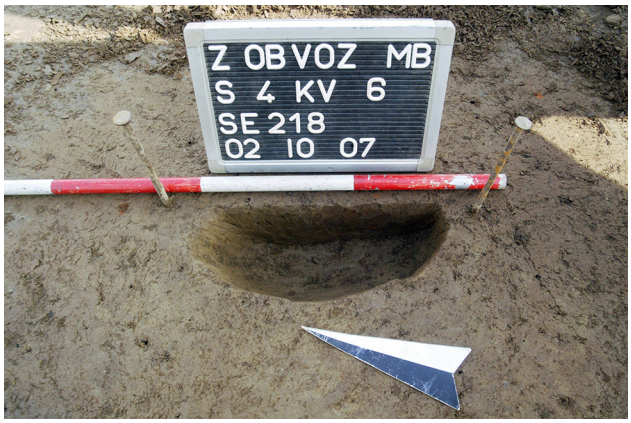

SE 282/283 – jama za stojko
Odkrita je bila v sek. 4, kv. 6, na robu jame SE 227; vkopana je bila v glinasto ilovico (SE 3). Premer jame je znašal 0,36 m, njena gl. okoli 0,33 m. V jami je bila zemlja rjave barve (SE 282). Jama je morda služila za stojko v severozahodnem vogalu objekta 6.

SE 222/223, SE -222/223, SE 298/299, SE 302/303, SE 304/305, SE 306/307, SE 230/231 – stena hiše
Predstavlja jo jarek SE 222/233 z jamami za stojke, ki je bil odkrit v sek. 4, kv. 6. Jarek je v obliki črke L, dolžine 2,5 m, širine 0,35 m in vkopan v glinasto ilovico (SE 3) do 0,36 m. V jarku je bila temno rjava zemlja (SE 222) z drobci ožganega hišnega ometa, oglja in odl. eneolitskih posod (skupaj 7 odlomkov). Pod zasutjem jame so bile odkrite jame za stojke (SE 298/299, SE 302/303, SE 304/305, SE 306/307, SE 230/231, SE -222/223), ki so bile vkopane v glinasto ilovico (SE 3) med 0,1 in 0,15 m in zapolnjene s temno rumeno-rjavo zemljo z drobci ožgane ilovice in oglja (SE 298, SE 302, SE 304, SE 306, SE 230). Verjetno gre za ostanke stene hiše, morda vetrolova ob njenem vhodu.

SE 224/225 – jama za stojko

Odkrita je bila le nekaj cm zahodno od jarka SE 222/223. Bila je premera 0,19 m in vkopana v glinasto ilovico (SE 3) do 0,10 m. V jami je bila zemlja temno rumenkasto rjave barve z drobci ožgane ilovice in oglja; brez najdb.

Jame ob objektu 6

SE 294/295 – jama za stojko

Odkrita je bila pod ornico (SE 2), v sek. 4, kv. 9 in 15. Bila je premera 0,29 m, vkopana v glinasto ilovico (SE 3) do 0,15 m. V jami je bila temno rumeno-rjava zemlja z drobci oglja (SE 294); brez najdb.

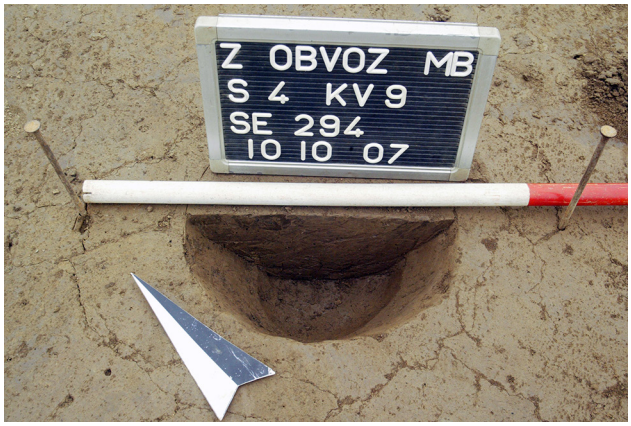

SE 262/263 – jama za stojko

Odkrita je bila pod ornico (SE 2), 2,25 m jugovzhodno od jame SE 295, v sek. 4, kv. 9. Bila je vel. 0,32 × 0,33 m, vkopana v glinasto ilovico (SE 3) do 0,12 m. V jami je bila rjava zemlja z drobci oglja (SE 262); brez najdb.

SE 202/203 – jama za stojko

Odkrita je bila pod ornico (SE 2), v sek. 4, kv. 22 (vel. 0,60 × 0,44 m, gl. 0,2 m). Bila je ovalnega tlorisa, vel. 0,6 × 0,44 m in vkopana v glinasto ilovico (SE 3). Vsebovala je temno rumeno-rjavo zemljo s kamni dl. do 3 cm (3 %), koščki ožgane ilovice (5 %), drobci oglja (3 %), drobci brona/bakra ter prazgodovinske keramike (SE 202).

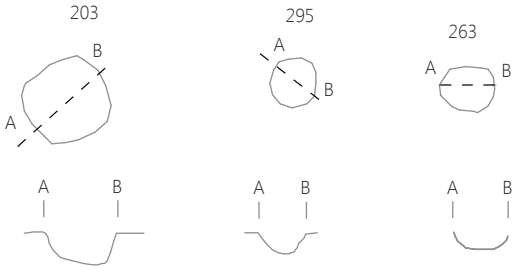

Objekt 7 – objekt s poglobljenimi tlemi

Objekt 7 je bil odkrit v sek. 1, kv. 1, 1a in v sek. 4, kv. 1, 2, pod ornico (SE 2). Predstavljajo ga tri večje, med seboj stikajoče se jame (SE 17, SE 21, SE 26), več srednje velikih plitvih jam, ki so bile odkrite na njihovem dnu (jame SE 39, SE 37, SE 28, SE 19), ter manjše okrogle in ovalne jame, vkopane v glinasto ilovico (SE 3). Jame SE 17, SE 21 in SE 26 so bile zapolnjene z enotno plastjo (SE 16 = SE 20 = SE 25). Manjše plitve jame okroglega in ovalnega tlorisa (SE -28, SE 29/30, SE -37, SE -19, SE 42/43) so bile odkrite v

Objekt 7
M 1 : 100

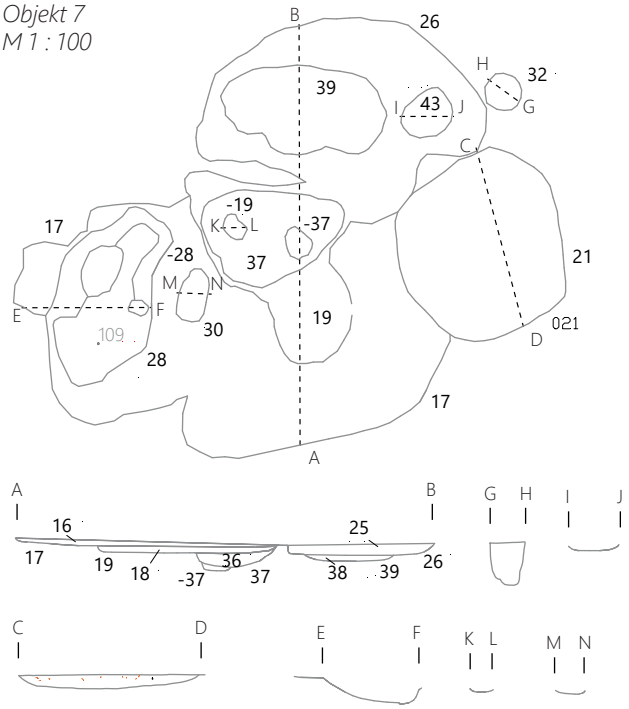

osrednjem delu jam SE 37, SE 26, SE 28 in so bile v vrsti z jamo za stojko SE 31/32, odkrito ob severnem robu jame SE 26. Vzorec oglja iz plasti SE 16 = SE 20 = SE 25 v jami SE 21 je bil datiran po postopku ^{14}C AMS (Beta-305853, **sl. 87**).

SE 17 – jama
Gre za jamo nepravilne oblike, dolžine do 5,2 m in širine do 3,8 m, vkopano v glinasto ilovico (SE 3) do 0,12 m. V jami so bili odkriti odlomki zgodnjeeneolitskih posod: **G420–G423**.

SE 21 – jama
Jama ovalne oblike, dolžine do 2,4 m, širine do 2,32 m in gl. do 0,19 m, se je naslonila na jamo SE 17 na njenem severovzhodnem robu. V jami so bili odkriti naslednji keramični odlomki: **G428–G431, G434–G436**. Fragmenti istega vrča so bili odkriti v jamah SE 21 in SE 19 (**G433**), fragmenti istega vrča, okrašenega s snopi vrezov pa v jami SE 21 (SE 16 = SE 20 = SE 25) in v poglobitvi SE 35/36 na dnu jame SE 17 (**G432**).

SE 26 – jama
Gre za jamo nepravilne oblike, dl. do 5,2 m in š. do 2,7 m, ki se je naslonila na jamo SE 17 na njenem severozahodnem delu. Jama je bila vkopana v glinasto ilovico (SE 3) do 0,14 m. V njej so bili odkriti naslednji odlomki lončenine: **G424–G427**.

SE 16 = SE 20 = SE 25 – plast
V jamah SE 17, SE 21, SE 26 in SE 28 je bila enotna plast SE 16=018=020=025. Bila je rjave do temno rjave barve z drobci ožgane ilovice (približno 1 %), oglja, odl. eneolitskih posod, kamnitimi predmeti. V jami SE 17 je bilo odkritih skupaj 96 keramičnih odlomkov (med njimi: **G420–G423**); 182 odl. (med njimi: **G428–G431, G434–G436** in dela **G432** ter **G433**) se jih je nahajalo v jami SE 21; medtem ko je bilo v jami SE 26 skupaj odkritih 17 odlomkov (med njimi: **G424–G427**).

SE 19 – jama
Odkrita je bila na dnu jame SE 17, v sek. 1, kv. 1, 1A. Bila je nepravilnega tlorisa, vkopana v glinasto ilovico (SE 3) do 0,12 m in se je na severni strani stikala z jamo SE 37. V zasutju jame, temno rjave barve, iz meljastega peska, drobcev oglja in ožgane ilovice je bilo odkritih 55 keramičnih odlomkov (med njimi **G419**, del **G433**) in kamen vel. 0,1 × 0,1 m.

SE 36/37 – jama
Jama ovalnega tlorisa, velikosti 1,8 × 1,8 × 2,2 m, je bila na dnu jame SE 19, v sek. 1, kv. 1 in sek. 4, kv. 2. V sterilno glinasto ilovico (SE 3) je bila vkopana do 0,16 m, v njej pa je bila temno rjava zemlja (SE 36) s keramičnimi odlomki (skupaj 58; med njimi del vrča **G432** in posodica **G418**) in lomljencem vel. 0,1 × 0,12 m.

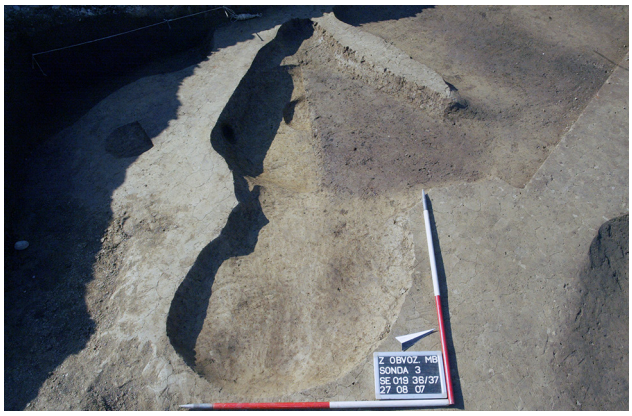

SE 28 – jama
Gre za jamo nepravilne oblike, gl. do 0,3 m, ki je bila na dnu jame SE 17, v sek. 4, kv. 1, sek. 1, kv. 1A. Jama je bila vkopana v glinasto ilovico (SE 3) in zapolnjena z zelo temno sivo-rjavo zemljo z drobci oglja in ožgane ilovice (SE 27). Na dnu jame sta bili odkriti dve jami za stojki, pri čemer je bila ena jama za stojko (SE 356/358) v vrsti z jamami za stojke objekta 33, ki se je nahajal v osrednjem delu naselja, jama SE -28, ki je bila izkopana skupaj z jamo SE 28, pa v vrsti z majhnimi okroglimi jamami objekta 7 (SE 29/30, SE -37, SE -19, SE 42/43). V jami je bil najden izvrtek sekire (PN 109) in 34 odlomkov eneolitske lončenine.

SE 38/39 – jama
Srednje velika ovalna jama (vel. 2,2 × 1,2 m) je bila odkrita na dnu jame SE 26, v sek. 1, kv. 1 in sek. 4, kv. 2. Vkopana je bila v glinasto ilovico (SE 3) do 0,23 m. V njej je bila temno rjava zemlja (SE 38) z drobci ožgane ilovice in oglja.

SE -28 – jama
Gre za majhno jamo, ki je bila odkrita v vzhodnem delu jame SE 28 in označena po koncu izkopavanj. Jama je bila okroglega tlorisa, premera okoli 0,25 m in gl. 17 cm. Morda je služila za stojko objekta 7.

SE -19 – jama
Podobna okrogla jama kot zgoraj opisana je bila odkrita tudi pod jamo SE 36/37, dobrih pol metra proti severozahodu. Bila je velikosti 0,36 × 0,25 m in gl. 0,05 m.

SE 29/30 – jama

Slabih 40 cm od jame za stojko SE -28, je bila na dnu jame SE 17 jama SE 30. Bila je ovalnega tlorisa, velikosti 0,6 × 0,65 m ter globine do 0,05 m. V njej je bila temno rjava zemlja (SE 29) z drobci ožgane ilovice in oglja. Bila je v vrsti s plitvimi jamami v kvadrantu 1 (SE -37, SE -19, SE 42/43) z jamo SE -28 in z jamo SE 31/32.

SE 31/32 – jama za stojko

Odkrita je bila v sek. 1, kv. 1, tik ob jami SE 25. Bila je okroglega tlorisa, premera 0,42 m in vkopana v glinasto ilovico (SE 3) do 0,57 m. V jami je bila zemlja temno rjave barve z drobci oglja in lepa (SE 32); brez najdb. Jama je domnevno služila za stojko objekta 7.

SE 42/43 – jama

Gre za plitvo jamo (gl. 0,1 m) ovalne oblike in velikosti 0,7 × 0,55 m, odkrito v sek. 1, kv. 1, na dnu jame SE 26. V njej je bila zemlja (SE 42), temno rjave barve. Tudi ta jama je bila v vrsti z jamami SE -37, SE -19 in SE 32.

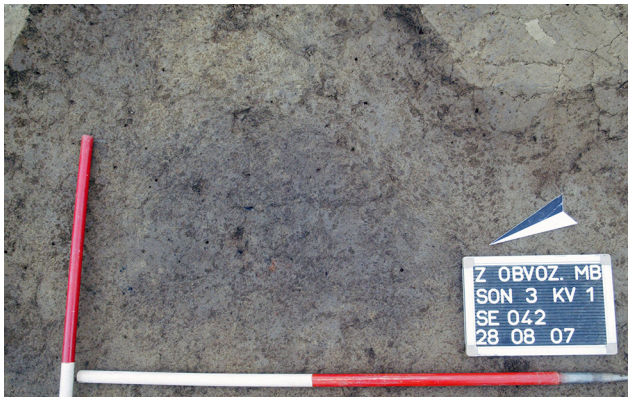

SE -37 – jama

Tudi ta jama je bila kot samostojna stratigrafska enota označena po terenu. Odkrita je bila na dnu jame SE 37, v sek. 1, kv. 1, približno 1,15 m od jame SE 30, v smeri proti severovzhodu. V tlorisu je bila ovalna, velikosti 0,4 × 0,34 m in gl. do 0,11 m.

Objekt 8 – objekt s poglobljenimi tlemi

Objekt 8 je bil odkrit vzhodno od objekta 7, v sek. 1, kv. 2–4, 9–10. Osrednji del objekta predstavlja jama SE 61, v kateri je bila plast SE 60. Ta jama predstavlja poglobljena tla objekta. Z njo sta se na njenem severnem robu stikali plitvi jami (SE 73 in SE -73), na robu jame SE 61, pa so bile jame za stojke in jarek z jamo za stojko (SE 62). Na osnovi razporeditve jam za stojke in jarka sklepamo na objekt šesterokotnega tlorisa, dl. okoli 6,6 m in š. okoli 2,7 m (prim. z objekti 32–34 v prvem krogu naselbine).

Ena srednje velika ovalna jama (SE 45) in več jam za stojke je bilo odkritih v bližini objekta 8 (npr. SE 57, SE 84, SE 69 itd.).

Izkazalo se je, da odl. ostenja eneolitske posode, ki smo ga odkrili pri strganju ornice (SE 2) nad objektom 8 pripada vrču iz velike pravokotne jame (SE 851), tj. poglobljenim tlem objekta 19 (**G836**).

Objekt 8
M 1 : 50

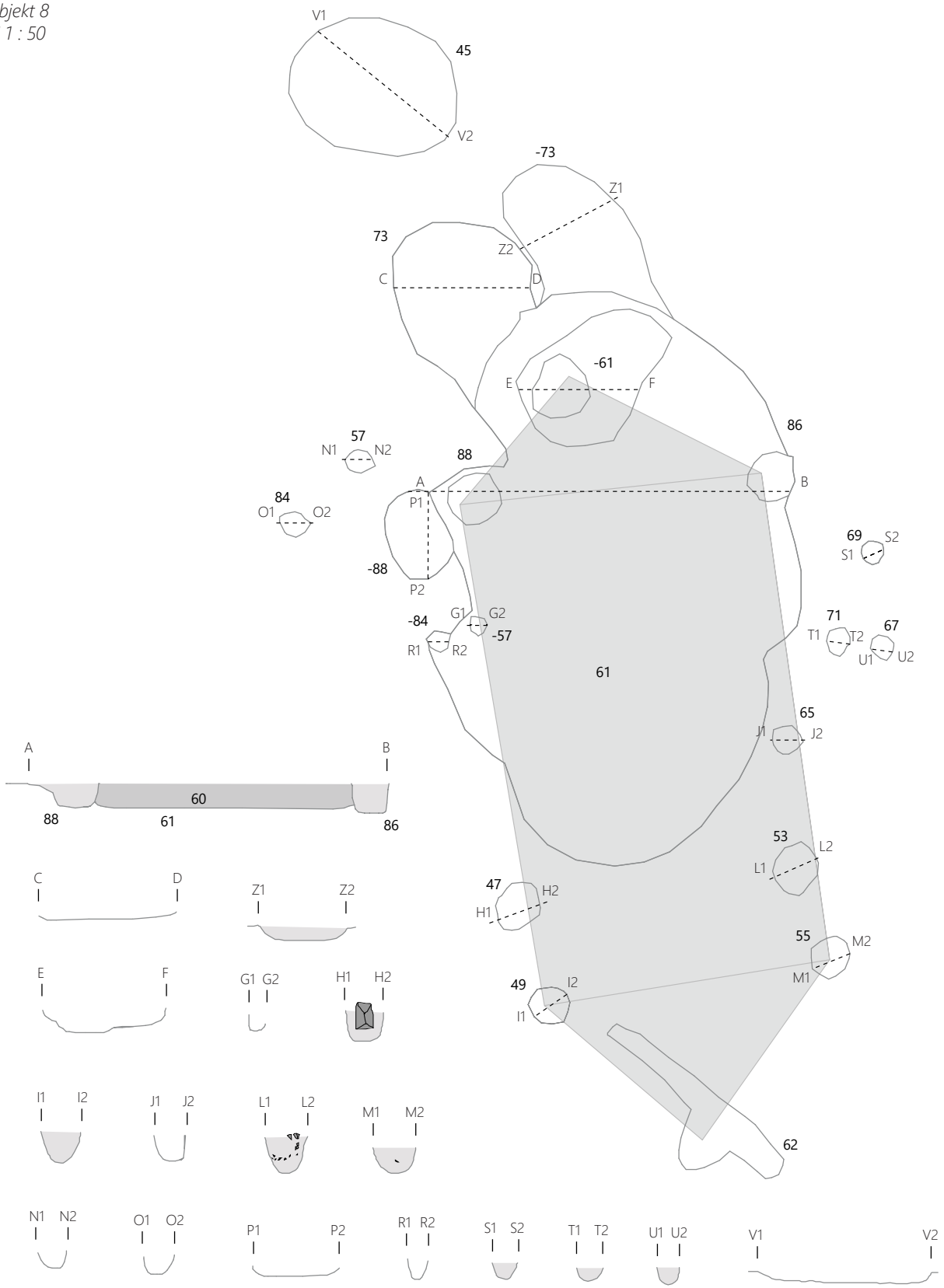

SE 60/61 – jama

Bila je ovalnega tlorisa, velikosti 4,4 × 3,9 m. Vkopana je bila v glineno ilovico (SE 3) do 0,22 m, v njej pa je bila temno rumenkasto rjava zemlja (SE 60) z drobci ožganega hišnega ometa (približno 2 %) in oglja, 233 odl. eneolitskih posod (med njimi: G437–451) in kamnito sekiro (PN 1). Jamo razlagamo za poglobljena tla hiše.

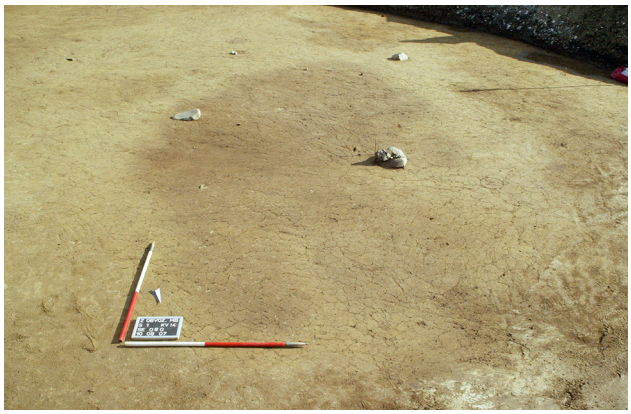

SE 72/73 – jama

Jama, ki se je na severni strani stikala z jamo SE 61, je bila ovalnega tlorisa, dl. do 1,15 m in š. do 1,24 m. Odkrita je bila v sek. 1, kv. 15, pod ornico (SE 2), vkopana v glinasto ilovico (SE 3), do 0,12 m. V jami je bila temno rumenkasto rjava zemlja (SE 72) z drobci ožgane ilovice in 2 odl. ostenj eneolitskih posod.

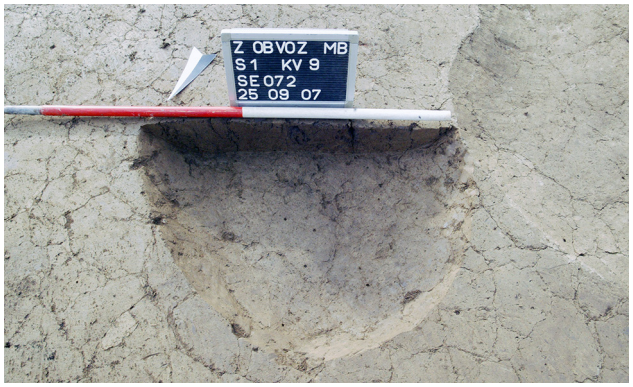

SE -73 – jama

Severovzhodno od jame SE 73 se je na jamo SE 61 naslonila plitva lisa, SE -73. Slednja je bila na terenu najprej označena in nato izničena. Bila je podobne oblike in velikosti kot jama SE 73, zraven katere se je nahajala.

SE 62 – jarek z jamo za stojko

Tudi lisa SE 62 je bila najprej zabeležena, nato pa črtana. V tem primeru gre za jarek dolžine do 1,9 m in širine od 0,17 do 0,66 m z okroglo jamo, morda za stojko. Okrogla lisa na robu jarka je bila namreč povsem v vrsti z okroglo jamo v sek. 1, kv. 9, obe lisi pa sta bili približno enako oddaljeni od jam za stojke v obeh daljših stranicah hiše.

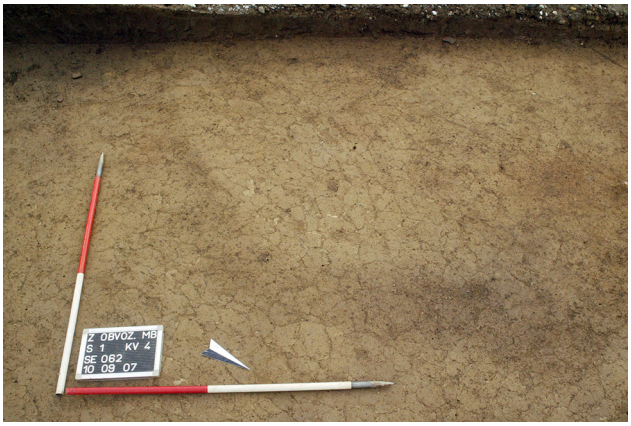

SE 54/55 – jama za stojko

Jama se je nahajala pod ornico (SE 2), v sek. 1, kv. 4 in je najverjetneje služila za stojko v jugovzhodnem vogalu objekta 8. Bila je skoraj okroglega tlorisa (pr. 0,36 m), vkopana v glinasto ilovico (SE 3) do 0,22 m, zapolnjena s temno rjavo zemljo (SE 54). V njej so bili kamni, drobci oglja in šest prazgodovinskih keramičnih odlomkov.

SE 52/53 – jama za stojko

Odkrita je bila pod ornico (SE 2), v sek. 1, kv. 3, približno 0,4 m severozahodno od jame za stojko SE 55. Bila je ovalnega tlorisa, velikosti 0,45 × 0,4 m. Vkopana je bila v glinasto ilovico (SE 3), do 0,31 m, v njej je bila temno rjava zemlja (SE 52), s kamni velikosti do 0,15 m (približno 15 %). Jama je verjetno služila za stojko v jugovzhodni stranici objekta 8.

SE 64/65 – jama za stojko
Nahajala se je pod ornico (SE 2), okoli 0,75 m severozahodno od jame SE 53, v jugovzhodni stranici objekta 8. Bila je gl. do 0,21 m in premera okoli 0,2 m. V njej je bila zemlja temno rjave barve (SE 64), ki je vsebovala drobce oglja in odl. ostenja eneolitske posode.

SE -61 – jama s poglobitvijo za stojko
Odkrita je bila pod SE 60, na dnu jame SE 61, v sek. 1, kv. 9, 10. Bila je ovalnega tlorisa, velikosti 1,4 × 0,98 m. Na njenem dnu se je nahajala poglobitev skoraj okroglega tlorisa, vel. 0,55 × 0,49 m. Jama je bila vkopana v glinasto ilovico (SE 3) do 0,17 m, okrogla poglobitev pa še dodatnih 0,1 m. Okrogla poglobitev je bila približno enako oddaljena od jam za stojke SE 86 in SE 88 ter vzporedna z okroglo liso v jarku (SE 62). Morda je služila za stojko, ki je podpirala sleme oz. slemensko lego dvokapne strehe.

SE -84 – jama za stojko
Odkrita je bila v bližini jame SE -57 in obravnavana kot del jame SE 61. Gl. jame je znašala 0,17 m, njen premer 0,19 m. Vkopana je bila v glinasto ilovico (SE 3).

SE -88 – jama za stojko
Tudi jamo SE -88 smo označili naknadno, saj je bila le geodetsko izmerjena. Nahajala se je na robu jame SE 61, ob vogalni jami za stojko SE 88. Bila je ovalnega tlorisa (vel. 0,76 × 0,51 m) in globine 0,08 cm.

SE 85/86 – jama za stojko
Jama je bila odkrita pod ornico (SE 2), v sek. 1, kv. 10, služila je za stojko v severovzhodnem vogalu objeta 8. Premer

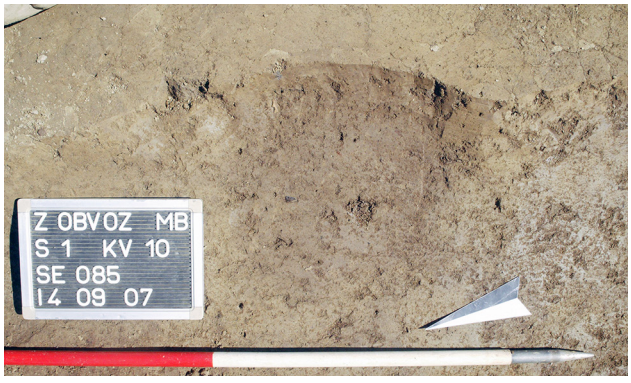

jame je znašal 0,42 m, gl. 0,25 m. V jami je bila rjava zemlja (SE 85); brez najdb.

SE 87/88 – jama za stojko
Jama, ki je verjetno služila za stojko v severozahodnem vogalu hiše je bila odkrita v sek. 1, kv. 3, 10. Bila je ovalnega tlorisa, vel. 0,45 × 0,5 m, vkopana v glinasto ilovico (SE 3) 0,2 m. V jami je bila temno rjava zemlja (SE 87) s kamni velikosti do 0,4 m.

SE -57 – jama za stojko
Jama okroglega tlorisa, premera 0,15 m in gl. 0,13 m, je bila na dnu jame SE 61, približno 0,87 m od jame za stojko SE 88. Obravnavana je bila kot del SE 61, glede na obliko in lego v vrsti z drugimi jamami za stojke, pa je verjetno služila za stojko v severovzhodni steni hiše.

SE 48/49 – jama za stojko
Jama za stojko SE 49 je ležala okoli 0,53 m od jame za stojko SE 47 v smeri proti jugovzhodu in je verjetno služila za stojko v jugozahodnem vogalu hiše. Bila je okroglega tlorisa (pr. 0,34 m), v glinasto ilovico (SE 3) je bila vkopana okoli 0,26 m. V jami je bila zemlja temno rjave barve z drobci oglja in ožgane ilovice (SE 48).

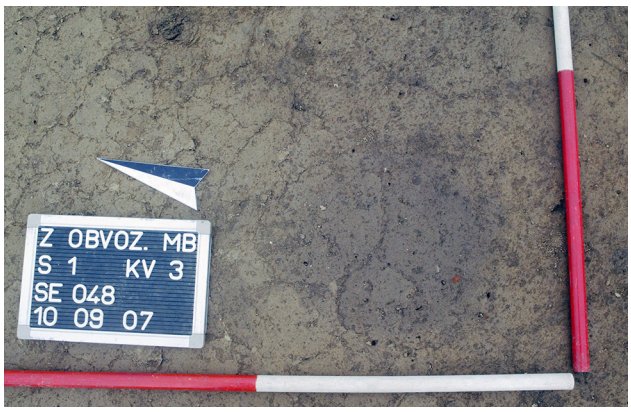

SE 46/47 – jama za stojko
Odkrita je bila že izven jame SE 61, približno 2,1 m od jame za stojko SE -57 v smeri proti jugovzhodu, v domnevni jugozahodni stranici hiše. Jama je bila ovalnega tlorisa (vel. 0,38 × 0,34 m), vkopana je bila v glinasto ilovico (SE 3) do

0,26 m in bila vzporedna z jamo za stojko SE 53 v severovzhodni stranici hiše. V njej je bila odkrita temno rjava zemlja (SE 46) s kamni velikosti do 0,25 m (približno 25 %).

SE 66/67 – jama za stojko

V neposredni bližini je bila jama za stojko SE 67. Bila je okroglega tlorisa, vkopana v glinasto ilovico (SE 3) do 0,16 m, premera 0,22 m. V jami je bila temno rjava zemlja (SE 66) z drobci ožgane ilovice.

SE 83/84 – jama za stojko

Odkrita je bila približno 0,55 m od jame SE 57 v smeri proti jugozahodu (pr. 0,2 m in gl. 0,18 m). Jama je bila vkopana v glinasto ilovico (SE 3). Zasutje jame je bilo temno rjave barve (SE 83); brez najdb.

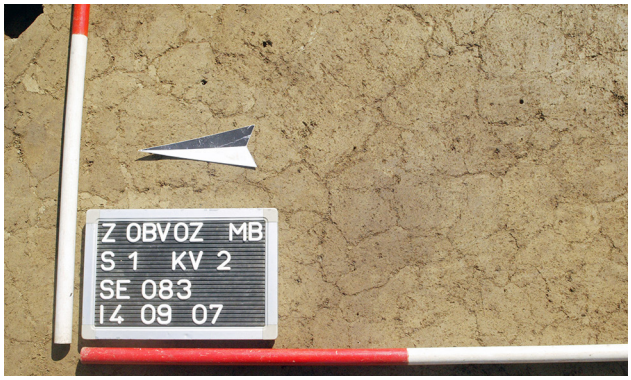

SE 70/71 – jama za stojko

Odkrita je bila v sek. 1, kv. 15, tik ob objektu 8. Bila je ovalnega tlorisa, vel. 0,26 × 0,22 m in gl. do 0,11 m. V jami je bila temno rjava zemlja (SE 70); brez najdb.

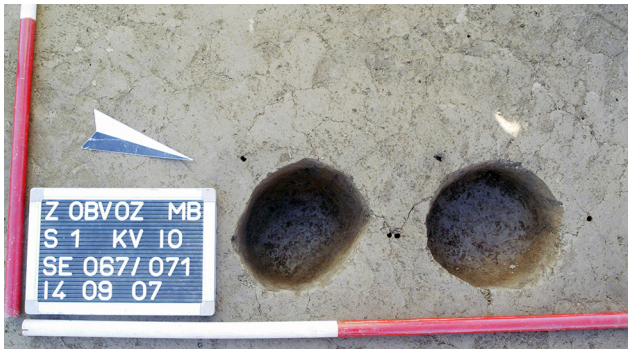

SE 56/57 – jama za stojko

Bila je ob severozahodnem vogalu hiše, v sek. 1, kv. 2. Premer jame je znašal 0,22 m, v glinasto ilovico (SE 3) je bila vkopana 0,14 m. Tudi v njej je bila temno rjava zemlja (SE 56); brez najdb.

SE 68/69 – jama za stojko

Podobna jama je bila odkrita tudi okoli 0,6 m od jame SE 67 v smeri proti severu. Bila je premera 0,2 m, vkopana v glinasto ilovico (SE 3) do 0,14 m. Zapolnjena je bila s temno rjavo zemljo (SE 68).

SE 44/45 – jama

Jama ovalne oblike, dolžine do 1,44 m, širine 1,19 m in gl. do 0,15 m, je bila odkrita v sek. 1, kv. 9, v neposredni bližini objekta 8. Jama je bila pod ornico (SE 2), vkopana v glinasto ilovico (SE 3) do 0,1 m. V temno rjavi zemlji v jami (SE 44) so bili drobci ožgane ilovice in oglja. Najdb ni bilo.

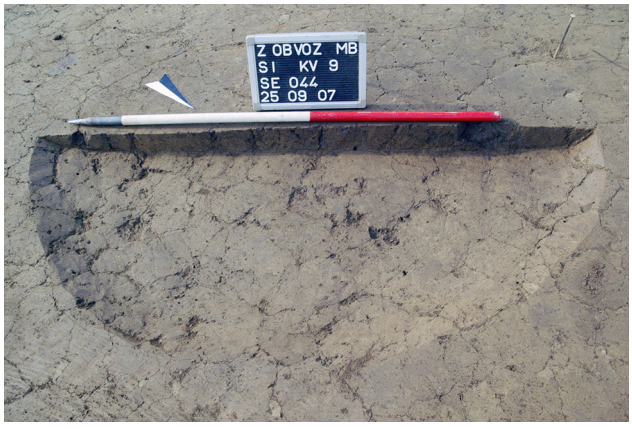

Objekt 27 – objekt brez poglobljenih tal

Objekt 27 je bil odkrit jugovzhodno od objekta 8, v sek. 1, kv. 3A-6A, 10A-12. Predstavlja ga 23 jam za stojke (SE 111–SE 114, SE 176–SE 189, itd.), ki so bile odkrite pod ornico (SE 2) in jama za stojko SE 198/199, ki je bila odkrita pod ognjiščem (SE 158/159) v zemljanki iz mlajše železne dobe (SE 96/97; objekt 25), ki je objekt 27 presekala. Bil je brez poglobljenih tal, glede na razporeditev jam za stojke pravokotnega tlorisa, dvoprostoren, dolžine 7,9 m in širine med 3,65 in 4,6 m.

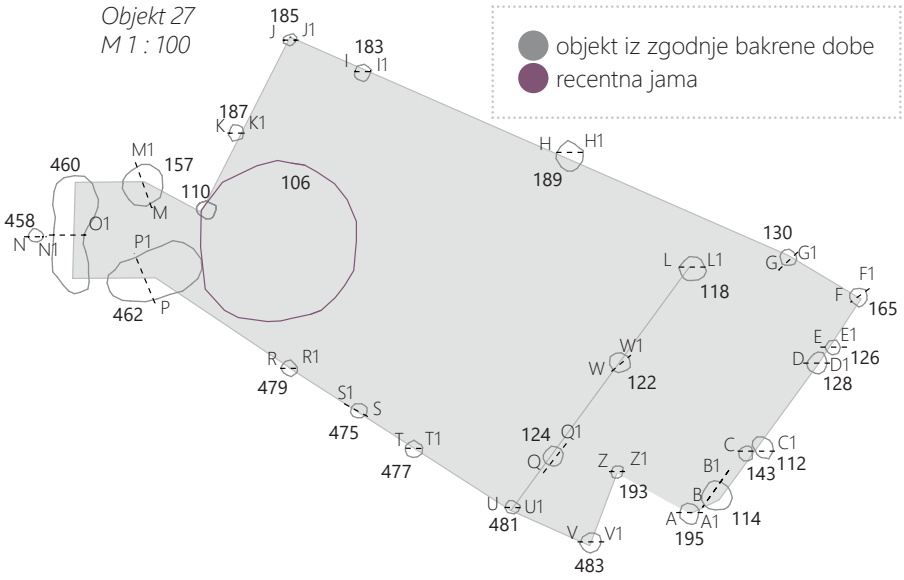

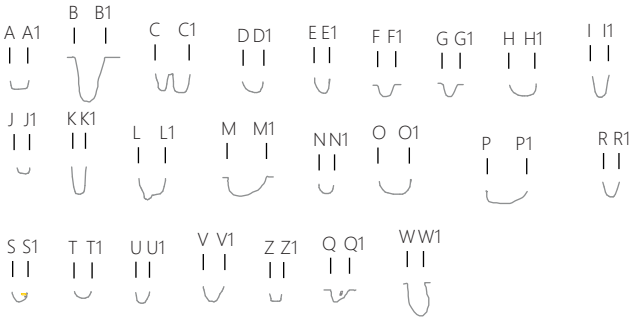

SE 194/195 – jama za stojko

Odkrita je bila pod ornico (SE 2), v sek. 1, kv. 5A. Bila je okroglega tlorisa, premera 0,29 m, vkopana v glinasto ilovico (SE 3) do 0,12 m. V njej je bila temno rumenkasto rjava zemlja z drobci oglja (SE 194). Jama je služila za stojko jugovzhodnega vogala objekta 27.

SE 164/165 – jama za stojko

Odkrita je bila pod ornico (SE 2), 0,52 m severovzhodno od jame SE 126 (vel. 0,18 × 0,16 m, gl. 0,14 m). Vkopana je bila v glinasto ilovico (SE 3), zapolnjena s temno rumenkasto rjavo zemljo z ožgano ilovico, ogljem in nekaj kosi

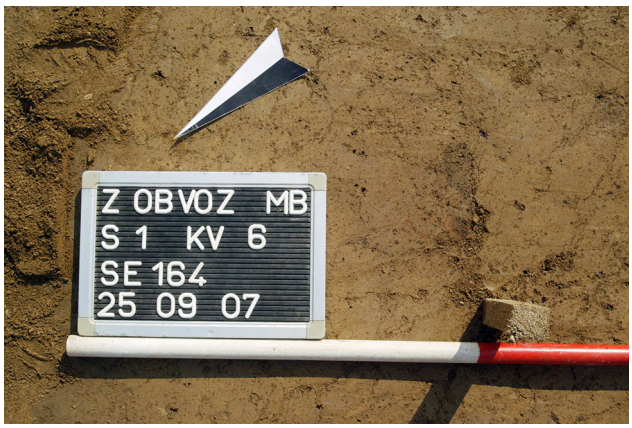

keramike (SE 164). Jama je verjetno služila za stojko v severovzhodnem vogalu objekta 27.

SE 188/189 – jama za stojko

Odkrita je bila pod ognjiščem iz zemljanke iz mlajše železne dobe (SE 158). Premer jame je znašal 0,34 m, v glinasto ilovico (SE 3) je bila vkopana do 0,15 m. V jami je bila temno rumenkasto rjava zemlja (SE 188) s kamni vel. do 5 cm (3 %) in prežgano ilovico (7 %). Jama je verjetno služila za stojko v severozahodni steni objekta 27.

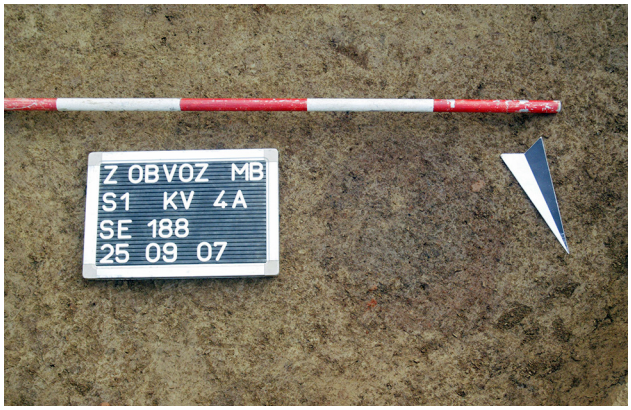

SE 113/114 – jama za stojko

Odkrita je bila pod ornico (SE 2), v sek. 1, kv. 5A in 6a. Bila je okroglega tlorisa, premera 0,39, vkopana v glinasto ilovico (SE 3) do 0,58 m. V njej je bila temno rumenkasto rjava zemlja z drobci oglja, koščki lončenine in ožgane ilovice (SE 113). Jama je služila za stojko v jugovzhodni stranici objekta 27.

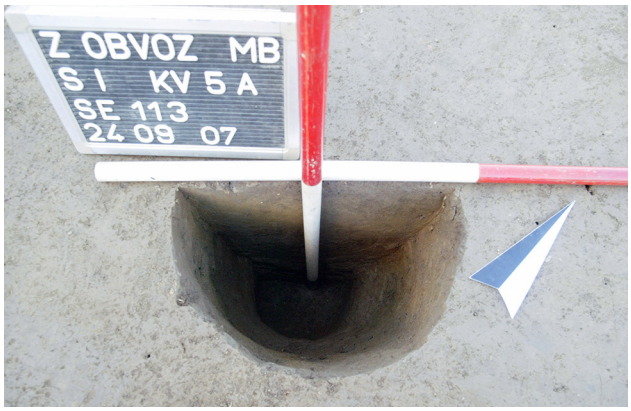

SE 142/143 – jama za stojko

Odkrita je bila pod ornico (SE 2), približno 0,4 m severovzhodno od jame SE 114 (vel. 0,20 × 0,18 m). Vkopana je bila v glinasto ilovico (SE 3) do 0,21 m, zapolnjena s temno rumenkasto rjavo zemljo (SE 142). Verjetno je služila za stojko v jugovzhodni stranici objekta 27.

SE 111/112 – jama za stojko

Odkrita je bila le nekaj cm severovzhodno od jame SE 143. Bila je ovalnega tlorisa, vel. 0,45 × 0,40 m, vkopana v glinasto ilovico (SE 3) do 0,23 m. V njej je bila temno rumenkasto rjava zemlja z drobci oglja in prežgano zemljo. Jama je verjetno služila za stojko v jugovzhodni stranici objekta 27. Iz jame je bil datiran vzorec oglja z metodo ^{14}C AMS (LTL17768A, **sl. 91**).

SE 182/183 – jama za stojko

Odkrita je bila pod ornico (SE 2), 2,67 m severozahodno od jame SE 189. Bila je vel. 0, 28 × 0,19 m, vkopana v glinasto ilovico (SE 3) do 0,3 m. V jami je bila temno rumenkasto rjava zemlja z drobci ožgane ilovice (SE 182). Jama je verjetno služila za stojko v severozahodni steni objekta 27.

SE 125/126 – jama za stojko

Odkrita je bila le nekaj cm severovzhodno od jame SE 128. Vkopana je bila v glinasto ilovico (SE 3) (pr. 0,20 m, gl. 0,2 m), zapolnjena s temno rumenkasto rjavo zemljo z drobci prežgane ilovice.

SE 127/128 – jama za stojko

Odkrita je bila pod ornico (SE 2), 1,07 m severovzhodno od jame SE 112, vkopana je bila v glinasto ilovico (SE 3) (pr. 0,22 m in gl. 0,11 m). V njej je bila temno rumenkasto rjava zemlja z drobci oglja, prežgano zemljo (3 %); odkritih je bilo tudi nekaj koščkov eneolitske lončenine (SE 127). Jama je verjetno služila za stojko v jugovzhodni stranici objekta 27.

SE 129/130 – jama za stojko

Odkrita je bila 0,82 m severozahodno od jame SE 165. Bila je premera 0,18 m, vkopana v glinasto ilovico (SE 3) do 0,26 m. V jami je bila temno rumenkasto rjava zemlja s precej ožgane ilovice (25 %), ogljem in prazgodovinsko keramiko. Jama je verjetno služila za stojko v severovzhodni stranici objekta 27.

SE 184/185 – jama za stojko

Jama je bila odkrita 0,87 m severozahodno od jame SE 183. Bila je premera 0,13 m, vkopana v glinasto ilovico (SE 3) do 0,06 m. V njej je bila temno rumenkasto rjava zemlja (SE 184). Jama je verjetno služila za stojko v severozahodnem vogalu objekta 27.

SE 186/187 – jama za stojko

Odkrita je bila pod ornico (SE 2), 1,23 m jugozahodno od jame SE 185. Bila je ovalnega tlorisa, vel. 0,35 × 0,20 m, vkopana v glinasto ilovico (SE 3) do 0,36 m. V njej je bila temno rumenkasto rjava zemlja s kamni (2 %) in kosi prežgane ilovice (SE 186). Jama je verjetno služila za stojko v severozahodni stranici objekta 27.

SE 109/110 – jama za stojko

Odkrita je bila pod recentno jamo SE 105/106, 0,87 m jugozahodno od jame SE 187. Bila je ovalnega tlorisa, vel. 0,22 × 0,19 m, vkopana v glinasto ilovico (SE 3) do 0,20 m, v njej je bila temno rumenkasto rjava zemlja s koščki oglja (SE 109). Jama je verjetno služila za stojko v severozahodni stranici objekta 27.

SE 156/157 – jama za stojko

Odkrita je bila pod ornico (SE 2), 0,5 m severozahodno od jame SE 110 (vel. 0,37 × 0,44 m in gl. 0,24 m). Vkopana je bila v glinasto ilovico (SE 3), zapolnjena s temno rjavo zemljo, ki je bila brez najdb. Jama je verjetno služila za stojko posebne konstrukcije ob vogalu hiše (odvod dima?).

SE 459/460 – jarek

Odkrit je bila pod ornico (SE 2), okoli 0,4 m zahodno od jame SE 157. Bil je ovalnega tlorisa, dolžine 1,45 m, širine 0,5 m in vkopan v glinasto ilovico (SE 3) do 0,17 m. V njem je bila temno rjava zemlja (SE 459), ki je bila brez najdb. Jarek je bil verjetno povezan z jamo za stojko SE 157 (konstrukcija za odvod dima?).

SE 461/462 – jarek

Odkrit je bila pod ornico (SE 2), okoli 0,25 m vzhodno od jarka SE 460. Bil je ovalnega tlorisa, dolžine 1,21 m, širine 0,61 m in vkopan v glinasto ilovico (SE 3) (gl. 0,16 m). V jarku je bila temno rjava zemlja (SE 461). Tudi ta jarek je bil verjetno povezan z jamo za stojko SE 157 (konstrukcija za odvod dima?).

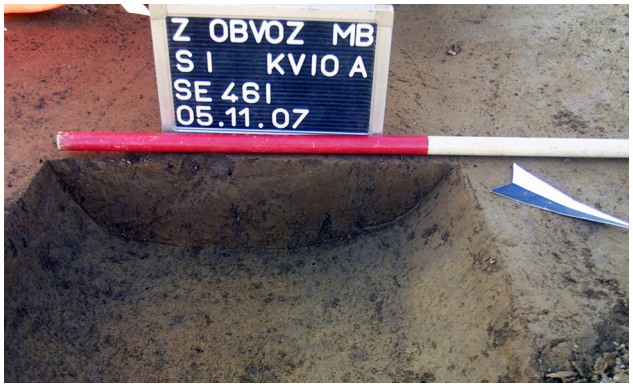

SE 457/458 – jama za stojko

Odkrita je bila le nekaj cm od jarka SE 460 (pr. 0,17 m, gl. 0,1 m). Vkopana je bila v glinasto ilovico (SE 3), zapolnjena s temno rjavo zemljo (SE 457), brez najdb (konstrukcija za odvod dima?).

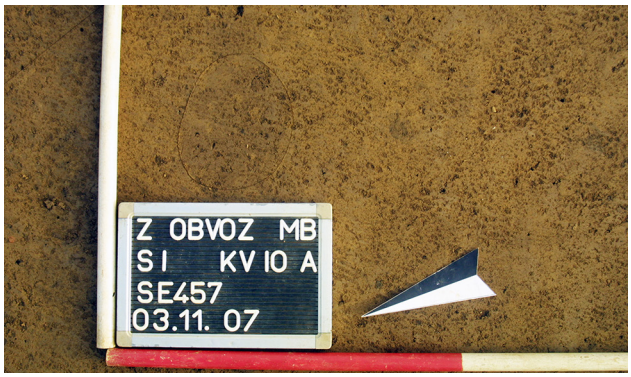

SE 117/118 – jama za stojko

Odkrita je bila 1,26 m severovzhodno od jame SE 122. Bila je ovalnega tlorisa, vel. 0,25 × 0,20 m, vkopana v glinasto ilovico (SE 3) do 0,19 m. V jami je bila temno rumenkasto rjava zemlja z drobci oglja in ožgane ilovice, na dnu jame pa se je ohranil odtis kola. Jama je domnevno služila za stojko v pregradni steni v notranjosti hiše.

SE 123/124 – jama za stojko

Odkrita je bila pod ornico (SE 2), 0,65 m severovzhodno od jame SE 481. Premer jame je znašal 0,2 m, v glinasto ilovico (SE 3) je bila vkopana do 0,24 m. V njej je bila temno rumenkasto rjava zemlja (SE 123), s precej ožgane ilovice (20 %) in prodniki vel. do 4 cm (10 %). Jama je domnevno služila za stojko v pregradni steni v notranjosti hiše.

SE 121/122 – jama za stojko

Jame SE 122 je bila odkrita 1,24 m severovzhodno od jame SE 124. Vkopana je bila v glinasto ilovico (SE 3) (pr. 0,2 m, gl. 0,43 m), zapolnjena s temno rumenkasto rjavo zemljo (SE 121), s precej ožgane ilovice (3 %), drobci oglja in odlomki prazgodovinske lončenine. Jama je domnevno služila za stojko v pregradni steni v notranjosti hiše.

SE 480/481 – jama za stojko

1,31 m jugovzhodno od jame SE 477 je bila odkrita jama SE 481 (vel. 0,19 × 0,7 m in gl. 0,13 m), ki je verjetno tudi služila za stojko v jugozahodni stranici objekta 27. Vkopana je bila v glinasto ilovico (SE 3) in bila zapolnjena s podobno zemljo kot jama SE 477 (SE 480).

SE 482/483 – jama za stojko

Odkrita je bila pod ornico (SE 2), 0,91 m jugovzhodno od jame SE 481. Premer jame je znašal 0,23 m, gl. 0,2 m. V njej je bila temno rjava zemlja (SE 482). Jama je verjetno služila za stojko v jugovzhodnem vogalu objekta 27.

SE 192/193 – jama za stojko

Odkrita je bila pod ornico (SE 2), 0,77 m severovzhodno od jame SE 483, vkopana v glinasto ilovico (SE 3) (pr. 0,18 m, gl. 0,08 m). V temno rumenkasto rjavi zemlji, ki je bila v jami (SE 192), so bili kosi prazgodovinske keramike. Med jamama za stojki SE 193 in SE 195 domnevamo vhod v hišo.

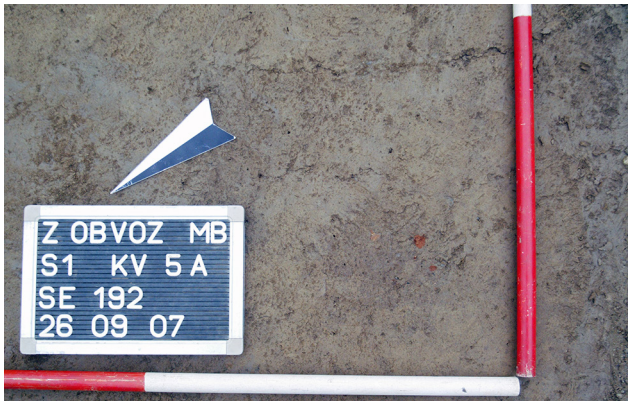

SE 478/479 – jama za stojko

Odkrita je bila pod ornico (SE 2), 1,67 m od jarka SE 462 (pr. 0,2 m, gl. 0,2 m). Vkopana je bila v glinasto ilovico (SE 3), zapolnjena s temno rjavo zemljo s precej ožgane ilovice (20 %) in ogljem. Jama je verjetno služila za stojko v jugozahodni stranici hiše.

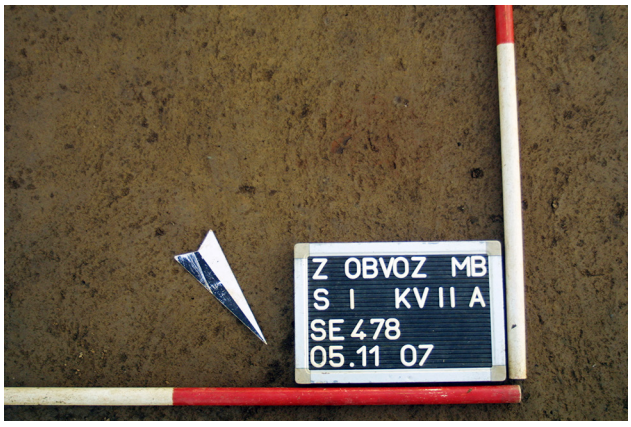

SE 474/475 – jama za stojko

Odkrita je bila pod ornico (SE 2), 0,86 m jugovzhodno od jame SE 479 (vel. 0,22 × 0,17 m). V glinasto ilovico (SE 3) je bila vkopana do 0,12 m, zapolnjena s temno rjavo zemljo (SE 474), s kosi ožgane ilovice vel. do 7 cm (15 %) in kosi zgodnjeeneolitske lončenine. Jama je verjetno služila za stojko v jugozahodni stranici objekta 27.

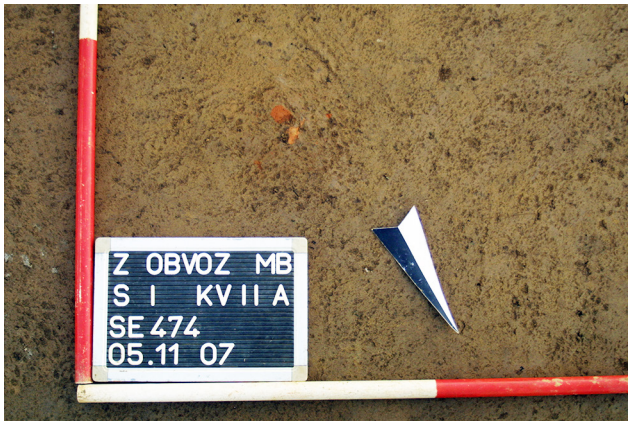

SE 476/477 – jama za stojko

Odkrita je bila 0,68 m jugovzhodno od jame SE 475 (pr. 0,21 m). Vkopana je bila v glinasto ilovico (SE 3) do 0,09 m, zapolnjena s temno rumenkasto rjavo zemljo (SE 476) s kosi ožgane ilovice (3 %) in drobci oglja. Verjetno je služila za stojko v jugozahodni stranici objekta 27.

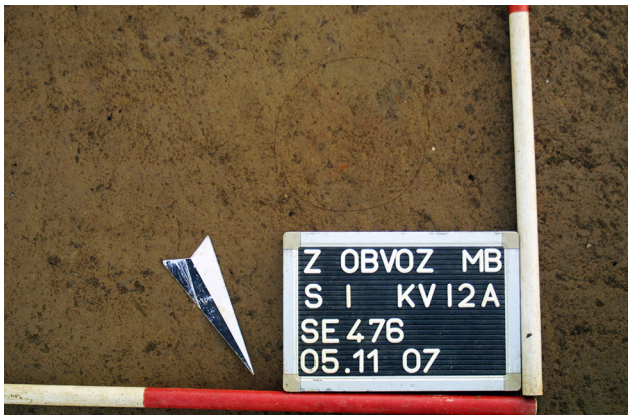

SE 818/819 – jama (peč)

Na jamo SE 819 smo naleteli med objekti 37–38, 10–15 in 9 v drugem in objektoma 35 in 36 v prvem krogu naselja (sek. 1, kv. 29a). Bila je okroglega tlorisa, dl. 1,4 m, š. 1,32 m in gl. 0,26 m. V jami je bila temno rdečkasto rjava zemlja (SE 818), z ogljem, posamičnimi odlomki zgodnjeeneolitskih keramičnih posod (**G454, G455**) in precej ožgane ilovice (približno 20 %), zaradi česar domnevamo, da gre za ostanke peči.

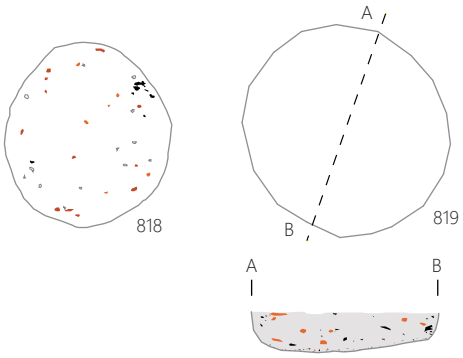

SE 816/817 – jama (peč)

Podobna jama kot zgoraj opisana SE 819 je bila odkrita južno od jame SE 819, v sek. 1, kv. 36a. Ob odkritju smo ji izmerili premer 90 cm, po izkopavanjih pa se je izkazalo, da je bila premera 1,3 m in gl. 0,36 m. V severnem delu jame je bilo zasutje svetlejše, s precej ožgane ilovice (približno 20 %) – med njimi so se našli tudi večji odl. z odtisi vej. Južni del jame je bil temnejši, bolj zemljen in z več oglja (**sl. 47**). Od najdb velja omeniti kamnito sekiro (PN 253) in obdelan kamen (PN 252).

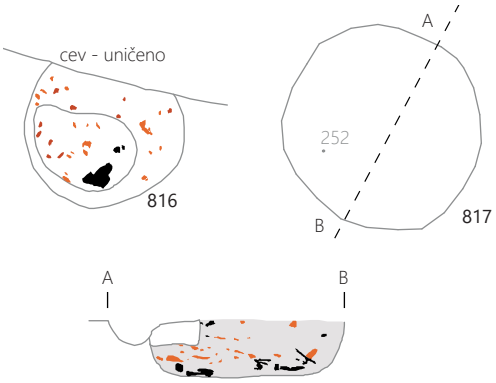

Objekt 9 – objekt s poglobljenimi tlemi

Objekt 9 je bil odkrit pod naplavino (SE 370), s keramičnimi (med njimi **G529–G557**; del **G558**) in kamnitimi najdbami iz zgodnjega eneolitika, v sek. 1, kv. 17A, 18A, 24A, 25A, 31A (**sl. 25**). Imel je podobno tlorisno zasnovo kot sosednji objekt 27, vendar v nasprotju z njim poglobljena tla. Bil je relativno dobro ohranjen, le na skrajni jugozahodni strani ga je nekoliko poškodovala zemljanka iz mlajše železne dobe (jama SE 1025/1026, objekt 39).

Sledove konstrukcije objekta predstavlja jama SE 554 s poglobitvama (SE 469 in SE 590) na njenem dnu ter jamami za stojke, ki so bile odkrite na njihovem robu (SE SE -590, SE 622, SE 594, SE 656, SE 654, SE 690 itd.). Razporeditev jam za stojke in usmeritev jame SE 554 kažejo, da je bila hiša pravokotne tlorisne zasnove, dolžine okoli 6,8 m in širine okoli 3,5 m. Imela je dva prostora, verjetno tudi vetrolov.

Osrednji prostor hiše je bil dolžine 5,6 m, širine 3,5 m in poglobljen v sterilno geološko osnovo do 0,38 m (jama SE 554). Orisuje ga šestnajst manjših jam za stojke okroglega tlorisa (SE 1020, SE 1052, SE -590/1, SE -590/2, SE 622, SE 594, SE 656, SE 654, SE 690, SE 650, SE 1046, SE 1012, SE 1014, SE 1016, SE 1018, SE 1020). Znotraj tega prostora sta bili v vrsti, ki je bila vzporedna s krajšima stranicama hiše, dve večji jami za stojki ovalnega tlorisa (SE 651, SE 1050). Morda sta ti jami služili kot vmesni stojki za podpornika dvokapne strešne konstrukcije (glej Črešnar 2007a; Črešnar 2007b; Dular 2008).

V severovzhodnem delu hiše je bil manjši prostor dl. 2,25 m in š. 2 m, ki je bil poglobljen za dodatnih 0,3 m (jama SE 469). Jugozahodno in jugovzhodno stranico tega prostora označujejo lege 5 jam za stojke (SE 672, SE 674, SE 678, SE 676, SE 608); na severozahodni in severovzhodni strani se je prostor naslonil na zunanji steni hiše. Vhod v ta prostor lahko glede na razporeditev jam za stojke domnevamo iz osrednjega prostora stavbe.

Objekt 9 je imel kot kaže tudi vetrolov. Na konstrukcijo kaže razporeditev jam za stojke v zahodni polovici objekta, kjer se je izven jame SE 554 nahajal jarek (SE 1024) s štirimi jamami za stojke (SE 1034, SE 1036, SE 1038, SE 1022). V notranjosti hiše pa je bila z njim vzporedna pregradna stena (jame za stojke SE 1012, SE 1014, SE 1016, SE 1018, SE 1020). Domnevni vetrolovov je bil širine med 0,4 in 0,85 m. Vhod v hišo je bil, kot je videti, na severozahodni strani.

V jami SE 554 sta bili odkriti tudi dve pravokotni zgostitvi ožganega hišnega ometa (SE 546/1-2). Prva, širine 1,7 m (SE 546/1), je bila med jamami za stojke SE 650, SE 654 in SE 646, druga, širine 1,6 m (SE 546/2), je ležala med jamami za stojke SE 654, SE 594, SE 674 in SE 608. Obe zgostitvi ožganega ilovnatega ometa sta ležali v smeri severozahod–jugovzhod in se ujemata z usmeritvijo objekta 9. Zato domnevamo, da gre za ostanke stene hiše, ki je morala biti glede na dolžino ožgane ilovice visoka med 1,6 in 1,7 m.

V jami SE 554 je bilo odkritih precej najdb iz zgodnjeeneolitskega obdobja. Predmeti so se nahajali predvsem med zgostitvama ožganega hišnega ometa SE 546 ter v plasteh SE 553, SE 468 in SE 593.

SE 554 – jama (vkop za hišo)

Bila je oglatega tlorisa, vel. 5,8 × 4,6–4,9 m. Vkopana je bila v glinasto ilovico (SE 3) do 0,38 m. Na jugozahodni, jugovzhodni in severovzhodni strani jame so bile stene strme, na zahodni strani se je jama postopoma dvigala. V jami so bili odkriti tri plasti (starejši SE 593 in SE 468 ter mlajša SE 553) in dve zgostitvi ožgane ilovice (SE 546/1-2).

Objekt 9
M 1 : 100

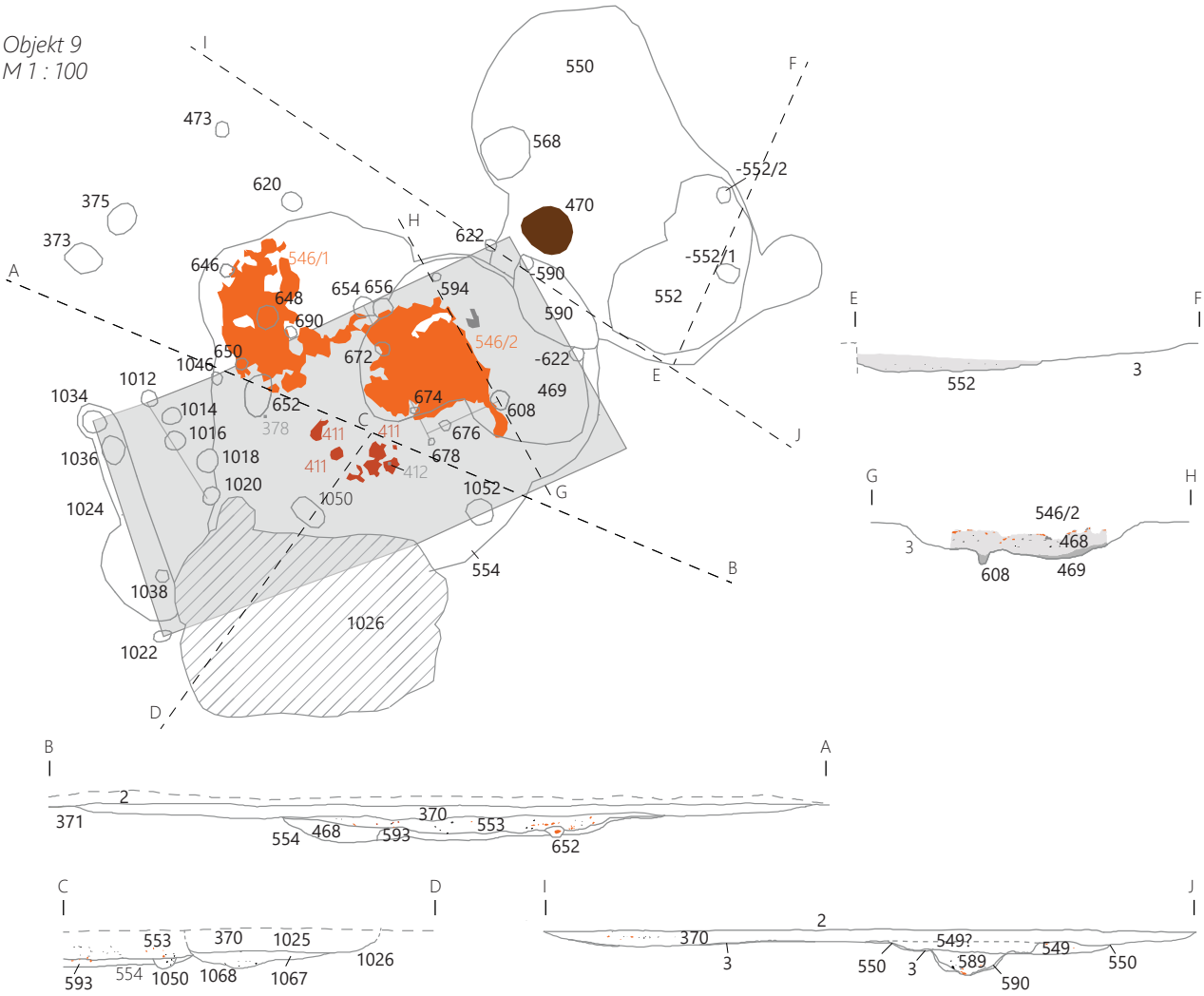

Jame za stojke in jarek objekta 9
M 1 : 50

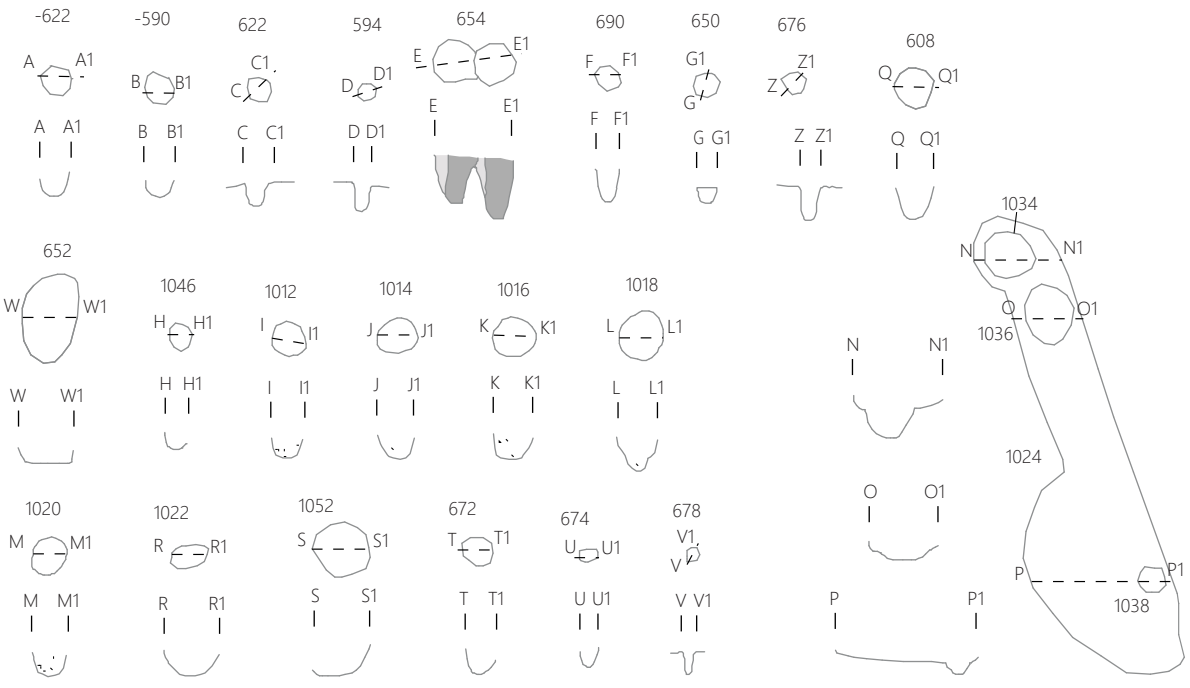

Jame ob objektu 9
M 1 : 50

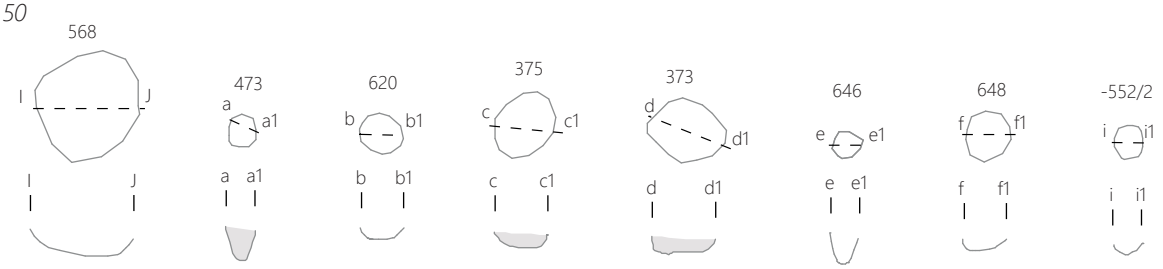

SE 553 – plast v jami SE 554

Plast SE 553 je bila nad plastema SE 593 in SE 468. Bila je temno sivkasto rjave barve, z večjimi kosi ožganega hišnega ometa (2 %) in dvema zgostitvama ožganega hišnega ometa z odtisi vej (SE 546/1-2). V plasti so bili odkriti fragment glajenega kamnitega orodja (PN 378), klina (PN 395), keramične uteži (PN 394, **G506**; **G508**) in 907 odl. eneolitskih keramičnih posod (med njimi: **G488–G505**, **G507**, del **G509, G510** in **G487**). Odlomki lončenine (skupek keramike PN 411) so bili zgoščeni v osrednjem delu jame.

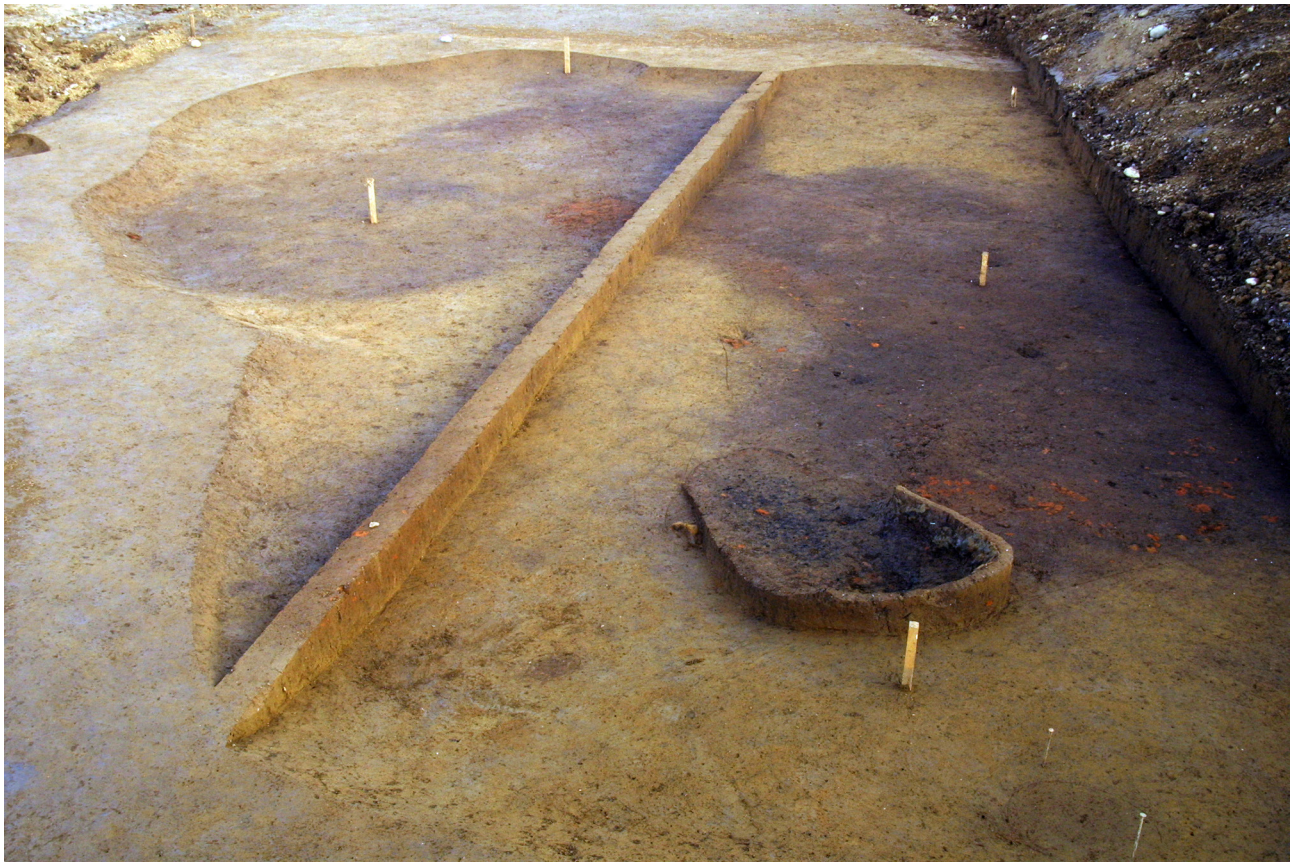

SE 546/1-2 – ostanki sten objekta

Zgostitvi ožganega ilovnatega stenskega premaza sta bili odkriti v spodnjem delu plasti (SE 553), v severni polovici jame SE 554. Prva zgostitev je bila dl. 1,35 m in š. 1,7 m (SE 546/1), druga dl. 1,5 m in povprečne š. 1,6 m (SE 546/2). Med hišnim ometom in tik pod njim so bili odkriti odl. eneolitskih posod (skupaj 199; med njimi: **G511–G523**) in kamnita sekira (PN 217). Zgostitvi ožganega hišnega ometa predstavljata ostanke stene hiše.

SE 469 – poglobitev v jami SE 554

Na dnu jame SE 554, na njeni vzhodni polovici med jamami za stojke (SE -622, SE 608, SE 676, SE 678, SE 674, SE 672, SE 654, SE 656, SE 594), je bila jama nepravilne oblike, dl. do 3,2 m in š. do 2 m. Vkopana je bila v glinasto ilovico (SE 3), do 0,32 m; v jami je bila zelo temno sivkasto rjava zemlja (SE 468), ki je zapolnjevala tudi spodnji del jame SE 554.

SE 468 – plast v jamah SE 554 in SE 469

Plast zelo temno sivkasto rjave barve je bila odkrita pod plastjo SE 553, v spodnjem delu jame SE 554. V njej so bili kosi oglja, velikosti do 5 cm (približno 1 %), kosi ožgane ilovice velikosti do 6 cm (približno 2 %), 353 keramičnih najdb (med njimi: **G465–G486**, del **G464** in **G487**) in več brusnih kamnov ter odbitkov glajenih in klesanih kamnitih orodij. Iz plasti SE 468 je bil pridobljen vzorec prežgane kosti, ki so ga datirali po metodi ^{14}C AMS (**sl. 82**: vzorec LTL17772A): 4797–4702 cal BC (68,3% verjetnost), 4881–4612 cal BC (95,4% verjetnost).

SE 593 – plast v jami SE 554

Gre za temno rjavo plast, ki se je v jami SE 554 stikala s plastjo SE 468 (plasti sta bili sočasni). V njej so bili drobci oglja in ožgane ilovice. Odkritih je bilo tudi 234 keramičnih odl. (med njimi: **G456–G463**, del **G464**), obdelan kamen (PN 412) in veliki brusni kamen (PN 233).

SE -622 – jama za stojko

Gre za jamo za stojko v severovzhodni stranici objekta 9. Bila je ovalnega tlorisa, dl. do 0,22 m, š. do 0,18 m in gl. do 0,3 m. Jama je bila oštevilčena po zaključku izkopavanj.

SE 590 – srednje velika jama na robu jame SE 554

Jama ovalne oblike, dl. do 1,35 in š. do 0,87 m, je bila odkrita pod plastjo SE 553, v sek. 1, kv. 18A. Vkopana je bila v glinasto ilovico (SE 3) do 0,3 m. V njej je bila zelo temno

sivkasto rjava zemlja (SE 589) z drobci ožgane ilovice (približno 2 %) in oglja. Na dnu jame je bila odkrita jama za stojko (SE 590).

SE -590 – jama za stojko
Tudi ta jama je bila oštevilčena po zaključku izkopavanj. Odkrita je bila 1,24 m severozahodno od jame SE -622. Verjetno gre za jamo za stojko v severovzhodni stranici objekta 9. Bila je premera 0,19 m, gl. do 0,16 m.

SE 593b/594 – jama za stojko
Nahajala se je 0,72 m jugozahodno od jame za stojko SE 622, v severozahodni stranici hiše. Bila je premera 0,12 m, vkopana v glinasto ilovico (SE 3) do 0,23 m. V jami je bila temno rjava zemlja z drobci ožgane ilovice in oglja (SE 593b). Na terenu je bilo zasutje jame, označeno s SE 593, vendar je bila s to oznako že označena spodnja plast v jami SE 554.

SE 621/622 – jama za stojko
Bila je 0,36 m oddaljena od jame za stojko SE -590, v smeri proti severozahodu, v severozahodni stranici hiše. Bila je ovalnega tlorisa, dolžine do 0,22 m, širine do 0,18 m, vkopana v glinasto ilovico (SE 3) do 0,3 m. V njej je bila temno rjava zemlja (SE 621), sestavljena iz meljastega peska, drobcev ožgane ilovice in oglja.

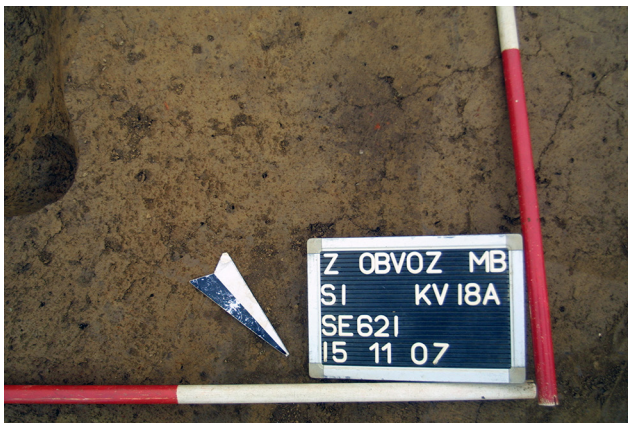

zemlja, ki je bila v jami (SE 653), je vsebovala precej oglja (okoli 5 %), vidna je bila tudi temna sled lesenega kola.

SE 689/690 – jama za stojko
Odkrita je bila v sek. 1, kv. 24A, 0,84 m od jame za stojko SE 654. Bila je okroglega tlorisa, vkopana v glinasto ilovico (SE 3) in v preseku v obliki črke V (pr. 0,14 m, gl. okoli 0,2 m). V njej je bila zelo temno sivkasto rjava zemlja (SE 689). Verjetno gre za jamo za stojko v severozahodni stranici hiše.

SE 649/650 – jama za stojko
Jama SE 650 se je nahajala 0,66 m od jame SE 690, v smeri proti jugozahodu, domnevno je služila za stojko v severozahodni stranici objekta 9. Bila je okroglega tlorisa, premera 0,18 m, vkopana v glinasto ilovico (SE 3) do 0,12 m. V preseku je bila v obliki črke U. V jami je bila temno rjava zemlja (SE 649).

SE 1045/1046 – jama za stojko
Nahajala se je 0,23 m od jame za stojko SE 650, v smeri proti jugozahodu, v severozahodni stranici hiše. Jama premera 0,18 m je bila vkopana v glinasto ilovico (SE 3) do 0,09 m. V njej je bila temno sivkasto rjava zemlja (SE 1045) z drobci ožgane ilovice, oglja in tremi odlomki eneolitskih posod.

SE 655/656 – jama za stojko
V sek. 1, kv. 17A, približno 0,70 m od jame za stojko SE 594, je bila jama za stojko SE 656. Bila je premera 0,28 m in gl. okoli 0,4 m. V jami je bila zelo temno sivkasto rjava zemlja, s precej ožgane ilovice (okoli 5 %) in oglja (5 %), pa tudi nekaj kosov zgodnjeeneolitske keramike. V globokem U-preseku jame je bila vidna temna lisa, verjetno ostanki kola. Jama je služila za stojko v severozahodni stranici objekta 9.

SE 653/654 – jama za stojko
Bila je v neposredni bližini jame za stojko SE 656, v severozahodni stranici hiše. Bila je premera 0,28 m, vkopana v glinasto ilovico (SE 3) do 0,32 m. Zelo temno sivkasto rjava

SE 1011/1012 – jama za stojko
Odkrita je bila približno 0,8 m od jame za stojko SE 1046, v smeri proti jugozahodu. Bila je okroglega tlorisa, U-preseka in premera 0,21 m, vkopana v glinasto ilovico (SE 3) do 0,13 m. V jami je bila temno sivkasto rjava zemlja z drobci ožgane ilovice in oglja (SE 1011).

SE 1023/1024 – jarek za steno vetrolova
Odkrit je bil v sek. 1, kv. 24A, 31A. V tlorisu je bil pravokotne oblike z zaobljenimi robovi, dolžine do 3,2 m in širine do 0,9 m. Vkopan je bila v glinasto ilovico (SE 3) do 0,07 m, v njem je bila temno rjava zemlja (SE 1023), z dvema odl. ostenj eneolitskih keramičnih posod. Na dnu jarka so bile odkrite tri jame za kole.

SE 1033/1034 – jama za stojko
Odkrita je bila približno 0,55 m od jame za stojko SE 1012 v smeri proti jugozahodu, pod zasutjem jarka SE 1024 (verjetno severozahodni vogal hiše). Bila je ovalnega tlorisa, dl. do 0,36 m, š. do 0,32 m, vkopana v glinasto ilovico (SE 3) do 0,2 m in zapolnjena s temno rjavo zemljo (SE 1033). Med jamama za stojki SE 1012 in SE 1034 domnevamo vhod v hišo.

SE 1035/1036 – jama za stojko
Odkrita je bila 0,13 m od jame za stojko SE 1034, v jarku za steno (SE 1024), kjer domnevno jugozahodno stranico hiše. Bila je ovalnega tlorisa, dl. do 0,38 m in š. do 0,3 m ter plitvega U-preseka (gl. 0,06 m). V jami je bila temno rjava zemlja (SE 1035). Vkopana je bila v glinasto ilovico (SE 3).

SE 1037/1038 – jama za stojko
Nahajala se je 1,56 m od jame SE 1036, v jarku za steno SE 1024 (pr. 0,18 m), vkopana v glinasto ilovico (SE 3) do 0,08 m. Verjetno je služila za stojko v jugozahodni stranici hiše.

SE 1021/1022 – jama za stojko
Jama SE 1022 je bila odkrita 0,15 m jugovzhodno od jarka za steno (SE 1024). Bila je dl. do 0,37 m, š. do 0,2 m, vkopana v glinasto ilovico (SE 3) do 0,16 m. V njej je bila temno sivkasto rjava zemlja (SE 1021). Jama je domnevno služila za stojko v jugozahodnem vogalu objekta 9.

SE 1051/1052 – jama za stojko
Gre za edino jamo za stojko, ki je bila odkrita v jugovzhodni stranici hiše. Bila je okroglega tlorisa, premera 0,31 m, vkopana v glinasto ilovico (SE 3) do 0,21 m. V njej je bila temno sivkasto rjava zemlja (SE 1051), z nekaj koščki ožgane ilovice in oglja.

SE 1013/1014 – jama za stojko (vetrolov)
Odkrita je bila v sek. 1, kv. 24A, približno 0,15 m od jame za stojko SE 1012. Bila je okroglega tlorisa, premera 0,23 m, vkopana v glinasto ilovico (SE 3) do 0,14 m. V jami je bila temno sivkasto rjava zemlja (SE 1013) z ožgano ilovico in ogljem. Jama je služila za stojko v pregradni steni v notranjosti hiše (vetrolov).

SE 1017/1018 – jama za stojko (vetrolov)
Nahajala se je 0,24 m jugovzhodno od jame SE 1016 (pregradna stena – vetrolov). Premer jame je znašal 0,27 m, njena globina 0,23 m. V jami je bila temno sivkasto rjava zemlja (SE 1017), v kateri je bil poleg drobcev ožgane ilovice in oglja odkrit odl. ostenja eneolitske posode. Jama je bila vkopana v glinasto ilovico (SE 3).

SE 1015/1016 – jama za stojko (vetrolov)
Odkrita je bila pod SE 370, približno 0,1 m jugovzhodno od jame SE 1016 (pregradna stena v notranjosti hiše – vetrolov). Bila je premera 0,25 m, vkopana v glinasto ilovico (SE 3) do 0,14 m. V njej je bila temno sivkasto rjava zemlja z drobci ožgane ilovice in oglja (SE 1015).

SE 1019/1020 – jama za stojko (vetrolov)
Odkrita je bila približno 0,2 m od jame za stojko SE 1018, v sek. 1, kv. 24A (pregradna stena – vetrolov). Bila je premera 0,22 m, vkopana v glinasto ilovico (SE 3) do 0,14 m. V jami je bila temno sivkasto rjava zemlja (SE 1015) z drobci ožgane ilovice in oglja.

SE 651/652 – jama za stojko
Jama ovalnega tlorisa je bila odkrita v sek. 1, kv. 24A, znotraj tlorisa hiše. Dl. jame je znašala 0,47 m, š. do 0,26 m, v glinasto ilovico (SE 3) je bila vkopana do 0,1 m. Jama je vsebovala temno rjavo zemljo (SE 651); brez najdb.

SE 1049/1050 – jama za stojko
Podobna jama kot zgoraj opisana je bila odkrita 1,24 m jugovzhodno od jame SE 652 (dl. do 0,49 m, š. do 0,3 m in gl. 0,08 m). Jami sta bili v vrsti, ki je bila vzporedna z jugozahodno in severovzhodno stranico hiše.

SE 671/672 – jama za stojko (manjši prostor)
Odkrita je bila v sek. 1, kv. 17A, 24A, približno 0,4 m od jame za stojko SE 654, v smeri proti jugovzhodu. Bila je okroglega tlorisa, premera 0,18 m, vkopana v glinasto ilovico (SE 3) do 0,14 m. Zelo temno sivkasto rjava zemlja, ki je bila v jami (SE 671), je vsebovala oglje. Jama je služila za stojko v jugozahodni steni majhnega prostora v objektu 9.

SE 673/674 – jama za stojko (manjši prostor)
Nahajala se je okoli 0,8 m jugovzhodno od jame za stojko SE 672. Bila je premera 0,1 m, vkopana v glinasto ilovico (SE 3) do 0,14 m. V njej je bila zelo temno sivkasto rjava zemlja (SE 67) z ogljem (približno 1 %) in odl. ostenja zgodnjeeneolitske posode.

SE 677/678 – jama za stojko (manjši prostor)
Odkrita je bila okoli 0,4 m od jame za stojko SE 674. Bila je premera 0,08 m, vkopana v glinasto ilovico (SE 3) do 0,15 m. V jami je bila zelo temno sivkasto rjava zemlja SE 677 z ogljem (približno 1 %). Verjetno gre za stojko v vogalu manjšega prostora v notranjosti hiše.

SE 675/676 – jama za stojko (manjši prostor)
Približno 0,17 severovzhodno od jame SE 678, je bila jama za stojko SE 676 s podobnim zasutjem (SE 675). Bila je premera 0,15 m, v glinasto ilovico (SE 3) vkopana do 0,23 m. Jama je služila za stojko v jugovzhodni stranici majhnega prostora.

SE 607/608 – jama za stojko (manjši prostor)
Nahajala se je v sek. 1, kv. 18A, 0,63 m od jame za stojko SE 676. Gre za jamo okroglega tlorisa, premera 0,25 m, vkopano v glinasto ilovico (SE 3) do 0,18 m in zapolnjeno z rjavo zemljo (SE 607). Tudi ta jama je bila verjetno namenjena kot stojka v jugovzhodni stranici majhnega prostora v objektu 9.

Jame ob objektu 9

Tik ob objektu 9 so bili odkriti eneolitsko ognjišče SE 470, kompleks eneolitskih jam (SE 550, SE 568 in SE 552) ter več jam za stojke (SE 373, SE 375, SE 473, SE 646, SE 648, SE 620).

SE 470 – ognjišče
Predstavlja ga zgostitev ožgane ilovice (40 %, ostalo zemlja), ki je bila odkrita tik nad geološko osnovo (SE 3), ob severovzhodnem vogalu objekta 9, v sek. 1, kv. 18A. Bila je ovalnega tlorisa, dl. do 0,72, š. do 0,65 m in db. 0,13 m.

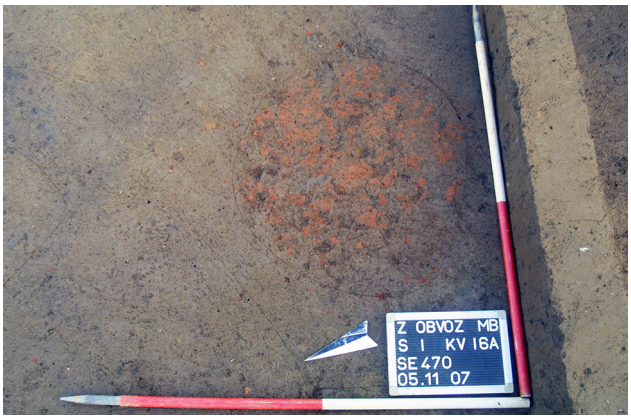

SE 551/552 – jama
Odkrita je bila pod jamo SE 567/568 in naplavino SE 370, v sek. 1, kv. 11A, 18A. Bila je nepravilnega tlorisa, dl. do 1,8 m, š. do 1,2 m in gl. do 0,22 m. V jami je bila zelo temno

sivkasto rjava zemlja (SE 551) z odlomki ožgane ilovice vel. do 7 cm (približno 2 %), ogljem, 40 odl. eneolitskih posod (med njimi: **G526–G527**), kamnitim izvrtkom (PN 172), kamnitim odbitkom (PN 175) in keramično utežjo (**G528**). V vzhodnem delu jame sta se nahajali dve manjši okrogli poglobitvi, ki bi lahko služili za stojki (SE -552/1 in SE -552/2).

SE 549/550 – večja jama
Jama nepravilne oblike, dl. do 5,17 in š. do 2,8 m, je bila odkrita pod naplavino SE 370, v sek. 1, kv. 10A, 11A, 17A, 18A. Bila je v stiku z eneolitskima jamama SE 469 in SE 590, vkopana v glinasto ilovico (SE 3) do 0,18 m. V jami je bila zelo temno sivkasto rjava zemlja (SE 549) s 15 odl. zgodnjeeneolitskih posod (med njimi **G524**).

SE 567/568 – jama
Odkrita je bila pod naplavino SE 370, v sek. 1, kv. 17A. Jama je bila ovalnega tlorisa, dl. do 0,68 m in š. do 0,6 m. Vkopana je bila v glinasto ilovico (SE 3), do 0,07 m, v njej je bila zelo temno sivkasto rjava zemlja (SE 567) z drobci ožgane ilovice (približno 1 %), oglja in 21 odl. zgodnjeeneolitskih posod (med njimi **G525**).

SE 372/373 – jama za stojko
Odkrita je bila v sek. 1, kv. 23A, pod naplavino SE 370. Gre za jamo ovalne oblike, dl. do 0,47 m in š. do 0,09 m, ki je bila vkopana v glinasto ilovico (SE 3) do 0,09 m. V njej je bila temno rjava zemlja (SE 372) z drobci ožgane ilovice in oglja.

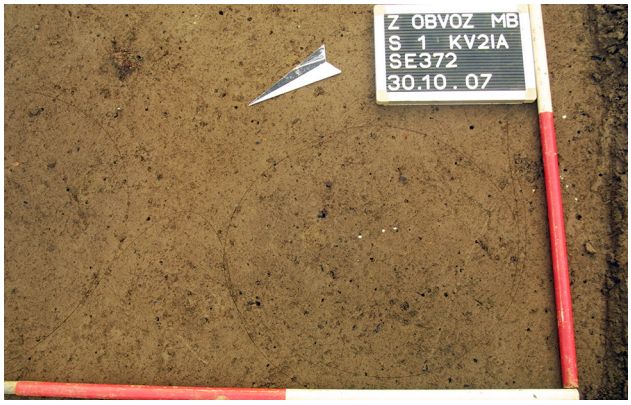

SE 374/375 – jama za stojko
Približno 0,31 m severovzhodno od jame SE 373 je bila pod naplavino SE 370 odkrita jama za stojko SE 375. Bila je ovalnega tlorisa, dolžine do 0,47 m, širine do 0,36 m, vkopana v glinasto ilovico (SE 3) (gl. 0,09 m). V njej je bila temno rjava zemlja (SE 374) z ogljem.

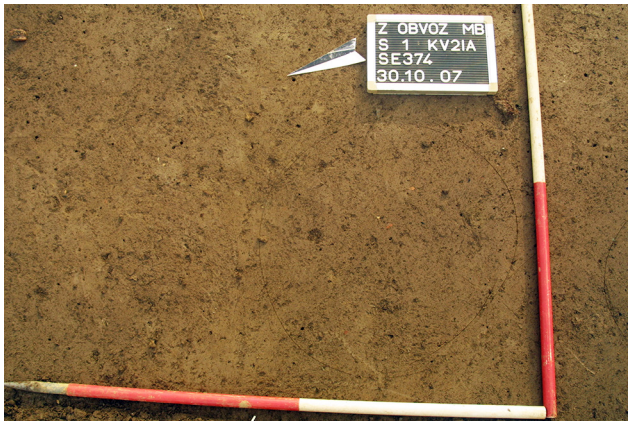

SE 472/473 – jama za stojko
Jama za stojko SE 473 je bila odkrita v sek. 1, kv. 16A, 17A in se je nahaja v vrsti z jamama za stojki SE 373 in SE 375. Bila je premera 0,2 m in gl. do 0,19 m, s precej ožgane ilovice (20 %), peskom (15 %) in temno rjavo zemljo (65 %).

SE 619/620 – jama za stojko
Odkrita je bila pod mlajše železnodobnim kuriščem (SE 380/381). V tlorisu je bila ovalne oblike, vel. 0,28 × 0,24 m; vkopana je bila v glinasto ilovico (SE 3) do

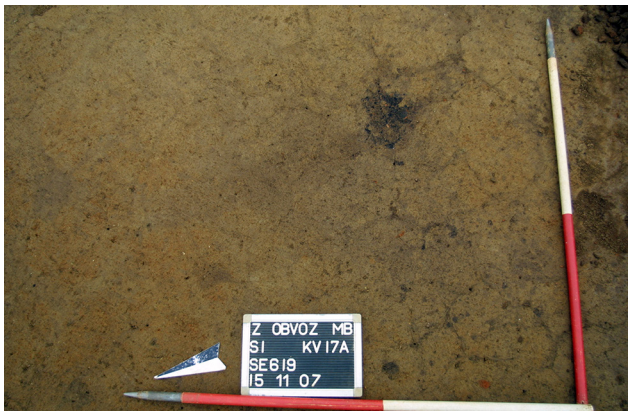

0,07 m. V jami je bila zelo temno sivkasto rjava zemlja (SE 619) z nekaj koščki ožgane ilovice, precej oglja (približno 5 %) in odl. prazgodovinske posode.

SE 645/646 – jama za stojko
Nahajala se je približno 1,1 m jugozahodno od jame za stojko SE 620, pod naplavino SE 370. Bila je okroglega tlorisa, vkopana v glinasto ilovico (SE 3) (pr. 0,17 m, gl. 0,12 m) in zapolnjena s temno rjavo zemljo.

SE 647/648 – jama za stojko
Odkrita je bila pod naplavino SE 370, tik ob severozahodni stranici objekta 9. Gre za posamično jamo za stojko, skoraj okroglega tlorisa (vel. 0,29 × 0,32 m, gl. 0,08 m) in U-preseka, v kateri je bila temno rjava zemlja s koščki ožgane ilovice in oglja (SE 647). Vkopana je bila v glinasto ilovico (SE 3).

Objekt 10 – objekt s poglobljenimi tlemi

Na sledove objekta 10 smo naleteli v sek. 1, kv. 26a, 33a, 3,4 m, jugovzhodno od objekta 9; od tam se je širil izven izkopnega polja v smeri proti vzhodu in jugu. Gre za jamo globine med 30 in 35 cm (SE 1028), z zgodnjeeneolitsko plastjo z odl. ožganega ilovnatega stenskega premaza (SE 1027) in ognjiščem (SE 1029) (oboje faza 1). Nad ognjiščem in jamo je ležala plast SE 1004 (faza 2), v kateri so bili prav tako odkriti fragmenti zgodnjeeneolitske lončenine, na dnu jame SE 1028 pa je bila odkrita jama stojko (SE 1040). Ker je bila odkrita na dnu jame, smo domnevali, da je povezana s plastjo SE 1027, vendar je datiranje z radiokarbonsko metodo pokazalo, da je oglje iz jame SE 1040 (**sl. 89**: Beta-305862) mlajše od oglja iz plasti SE 1027 (**sl. 88**: Beta-305861). Razpon datacije Beta-305861 je med drugo polovico 44. in začetkom 41. stoletja pr. n. št. in se povsem ujema z ostalimi z zgodnjeeneolitskega naselja, medtem ko kaže datacija Beta-305862 na konec 5. oz. začetek 4. tisočletja pr. n. št. stoletja pr. n. št. Glede na te rezultate je bilo domnevano, da je bila lahko jama za stojko SE 1040, ki smo jo odkrili na dnu jame SE 1028 vkopana v plast SE 1027 iz višje ležeče plasti SE 1004, ali pa da je datiranje vzorca iz jame SE 1040 napačno glede na njegov kontekst (glej Kramberger 2014a, 242).
Da bi potrdili ali ovrgli to domnevo, je bil na datiranje poslan dodatni vzorec oglja iz objekta 10, tokrat iz višje ležeče plasti SE 1004 (**sl. 90**: vzorec LTL17765A). Nova datacija se, če jo kalibriramo s 95% verjetnostjo prekriva, z datacijo iz jame SE 1040 (Beta-305862), kar pomeni, da predstavljata jama za stojko SE 1040 in plast SE 1004 (objekt 10 – faza 2) enega najmlajših kontekstov na naselju iz zgodnje bakrene dobe.

Faza 1

SE 1027/1028 – jama
Jama, le delno raziskana ob robu izkopnega polja na površini vel. 1,08 × 1,03 m, je bila vkopana v glinasto ilovico (SE 3), do 0,33 m. V jami je bila temno sivkasto rjava zemlja (SE 1027) z odlomki ožganega ilovnatega stenskega premaza vel. do 0,02 × 0,07 m (približno 2 %), drobci oglja, lomljenci velikosti do 0,05 × 0,06 m (1 %) in predmeti iz zgodnjega eneolitika: skupaj 302 keramičnih odl. (med njimi: **G567–G575**), 2 odl. kamnitih sekir (PN 391, PN 392) in dva sileksa (PN 393).

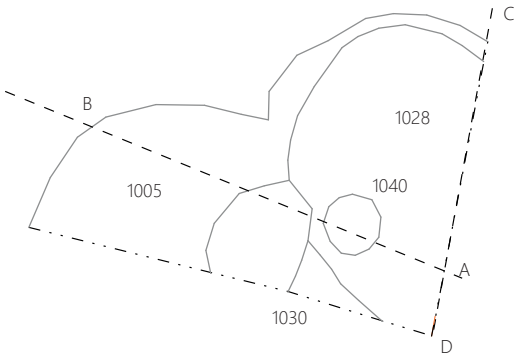

Objekt 10
M 1 : 50

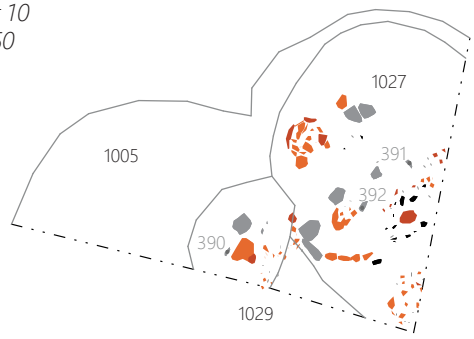

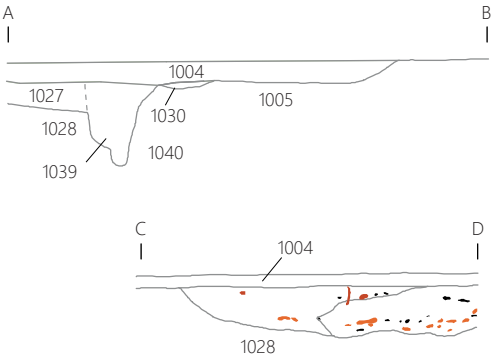

SE 1029/1030 – ognjišče

Odkrito je bila le nekaj cm od jame SE 1028, pod zemljeno plastjo iz faze 2 (SE 1004). Bilo je okrogle oblike, premera 0,7 m in gl. do 0,08 m. V plitvi jami je bila temno rjava zemlja (SE 1029) s precej ožgane ilovice s kosi vel. do 10 × 2 cm (približno 2 %) ter veliko lomljenci (vel. 0,03 × 0,04, 0,06 × 0,06 in 0,15 × 0,06 m, približno 2 %), ki so bili deloma razporejeni po robu jame.

Najdbe: odl. kamnite sekire in dleto (PN 390) ter 33 odl. eneolitskih posod.

Faza 2

SE 1004/1005 – plast nad objektom 10

Gre za plitvo jamo (SE 1005) zapolnjeno z zemljeno plastjo (SE 1004), ki je bila odkrita nad jamama SE 1028 in SE 1030, v sek. 1, kv. 26A, 33A. Bila je db. do 0,16 m, rjave barve, s kosi ožgane ilovice (približno 1 %), drobci oglja in lomljenci velikosti do 0,15 × 0,2 m. Najdbe: brusni kamen (PN 379), klinica z retušo (PN 380), kamniti odbitek in odlomki eneolitskih posod (186 odlomkov; med njimi **G559–G564**).

Odl. sklede na nogi s kataloško št. **G558** so bili odkriti tako v plasti SE 1004 kot tudi v naplavini SE 370, ki je bila nad njo.

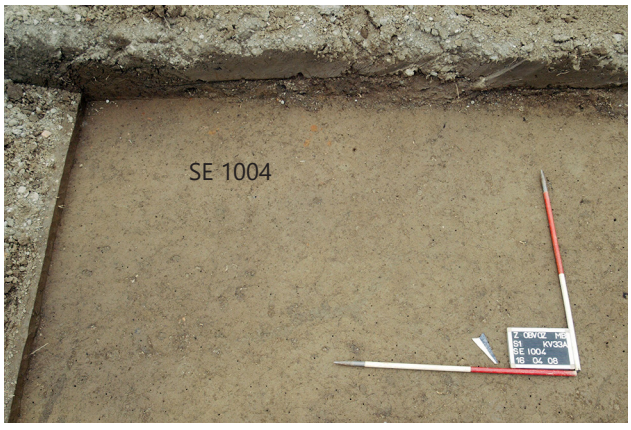

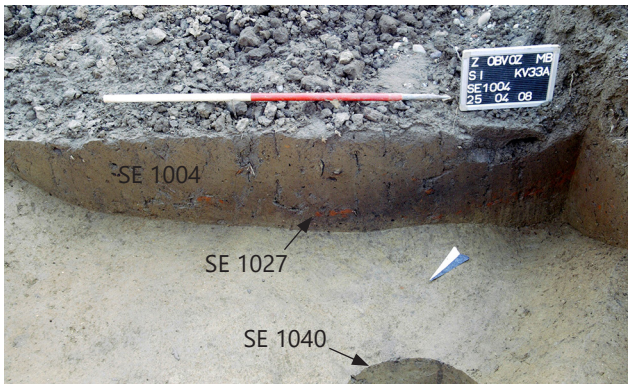

SE 1039/1040 – jama za stojko z ohranjenim kolom

Odkrita je bila pod zemljeno plastjo iz faze 1 (SE 1027), na dnu jame SE 1028. Bila je ovalnega tlorisa, dl. do 0,4 m in š. do 0,35 m. Vkopana je bila v glinasto ilovico (SE 3), do 0,43 m, verjetno tudi v plast SE 1027, pri čemer njenega vkopa v višje ležeči plasti nismo opazili. V jami je bila temno sivkasto rjava zemlja (SE 1039) s kosi ožgane ilovice velikosti do 3 × 5 cm (približno 1 %), koščki oglja in 32 odl. eneolitskih keramičnih posod (med njimi **G565–G566**).

Objekti 11–15, 37–38 (objekti na pilotih) in jama SE 787

Objekti 11–15 so bili odkriti v sek. 1, kv. 37a–38a, 43–46a, 50a–53a, 56a–58a in sek. 4, kv. 26a, 31a, 36a. Bili so grajeni na način gradnje s stojkami, večinoma kvadratnega tlorisa, le tloris objekta 11 ni jasen. Gre za najmanjše objekte na zgodnjeeneolitski naselbini: objekt 15 je bil velikosti 2,4 × 2,7 m, objekt 12 je meril 1,9 × 1,9 m, objekt 13 0,9 × 0,9 m in objekt 14 1,3 × 1,3 m.

Nedaleč stran sta bila objekta 37 (sek. 1, kv. 37A–38A) in 38 (sek. 1, kv. 55–43A in sek. 4, kv. 26A–31A), prav tako kvadratnega tlorisa, vel. 2,7 × 2,55 m (objekt 38) in 3,2 × 3,1 m (objekt 37), tako da je bilo videti, da tvorijo skupino. V jamah za stojke teh objektov ni bilo odkritih najdb. Verjetno pa sta zgodnjeeneolitska, saj sta bila enako usmerjena kot objekti 12–14.

Objekti 11–13 in objekt 15 so se nahajali znotraj velike jame SE 787 in na njenem robu, objekt 14 tik ob njej. Ker je bila jama (SE 787), v katero so bili objekti odkriti, precej velika in

nepravilne velikosti, lahko gre za naravno kotanjo, ali pa za jamo, ki je nastala pri kopanju glinene ilovice. V jami je bilo najdenih več manjših jam, plasti in zgostitev ožgane ilovice. Na dnu jame so bile plitve poglobitve (SE 1325, SE 1329, SE 1331, SE 1363, SE 1337), nad njimi plast SE 786, ki je zapolnjevala dno jame (SE 787). Posamična kamnita orodja in odl. zgodnjeeneolitskih posod so bili odkriti že v manjših jamah na dnu jame SE 787 (**G576–G587**), več pa jih je ležalo višje v plasti SE 786 (**G589–G630**).

Nad plastjo SE 786 so se nahajale ruševine oziroma ostanki sten ali tal v požaru uničenih objektov (SE 1288, SE 1202, SE 1282 in SE 1290; **sl. 13**). Med ožgano ilovico in ogljem so bili odkriti odlomki eneolitske keramike (**G631–G640**).

Objekti 11–15, 37–38
M 1 : 100

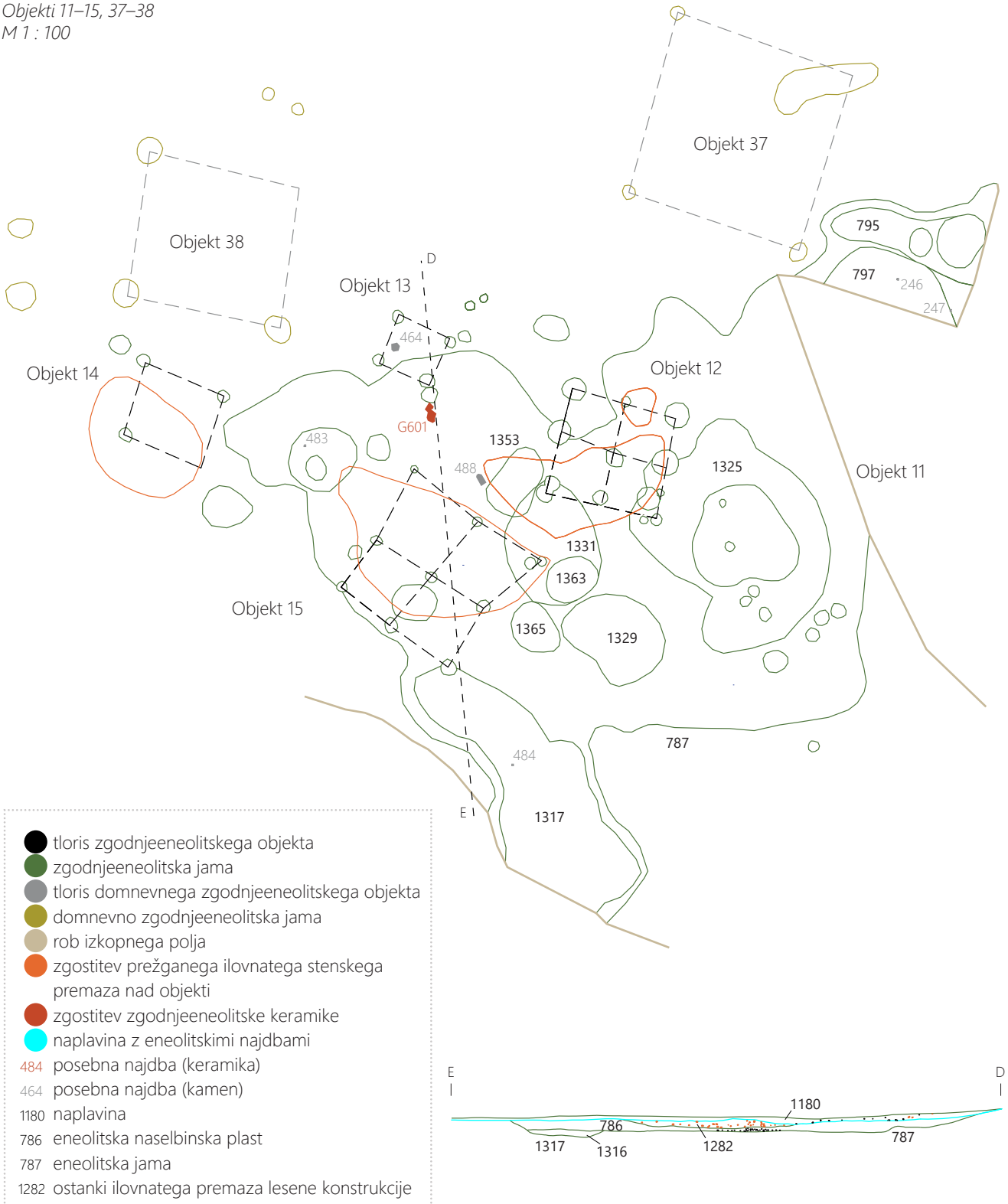

Ruševine je prekrivala plast (SE 1180), ki je najverjetneje naravnega nastanka – naplavina. Slednja je bila odkrita tik pod ornico (SE 2), vendar so z razliko od ornice, v njej bile izključno zgodnjeeneolitske najdbe (**G641–G665**). V ornici (SE 2) nad SE 1180 pa je bilo poleg eneolitskih (**G666**, **G667**) odkritih tudi nekaj mlajše prazgodovinskih, morda poznobronastodobnih keramični odlomkov (**G1108, G1112**) in iz mlajše železne dobe (**G1114**). Obris naplavinske plasti (SE 1180) se ujema z obrisom jame SE 787 – le da je območje širše – zato lahko tudi interfacies te plasti (SE 1181) predstavlja rob jame (SE 1181 = SE 787) oziroma kotanje. Pomembno je, da so bile jame za stojke objektov 11–13 in objekta 15 odkrite pod zgostitvami ožgane ilovice, ki jih razlagamo kot ostanke v požaru uničenih objektov (**sl. 13,**

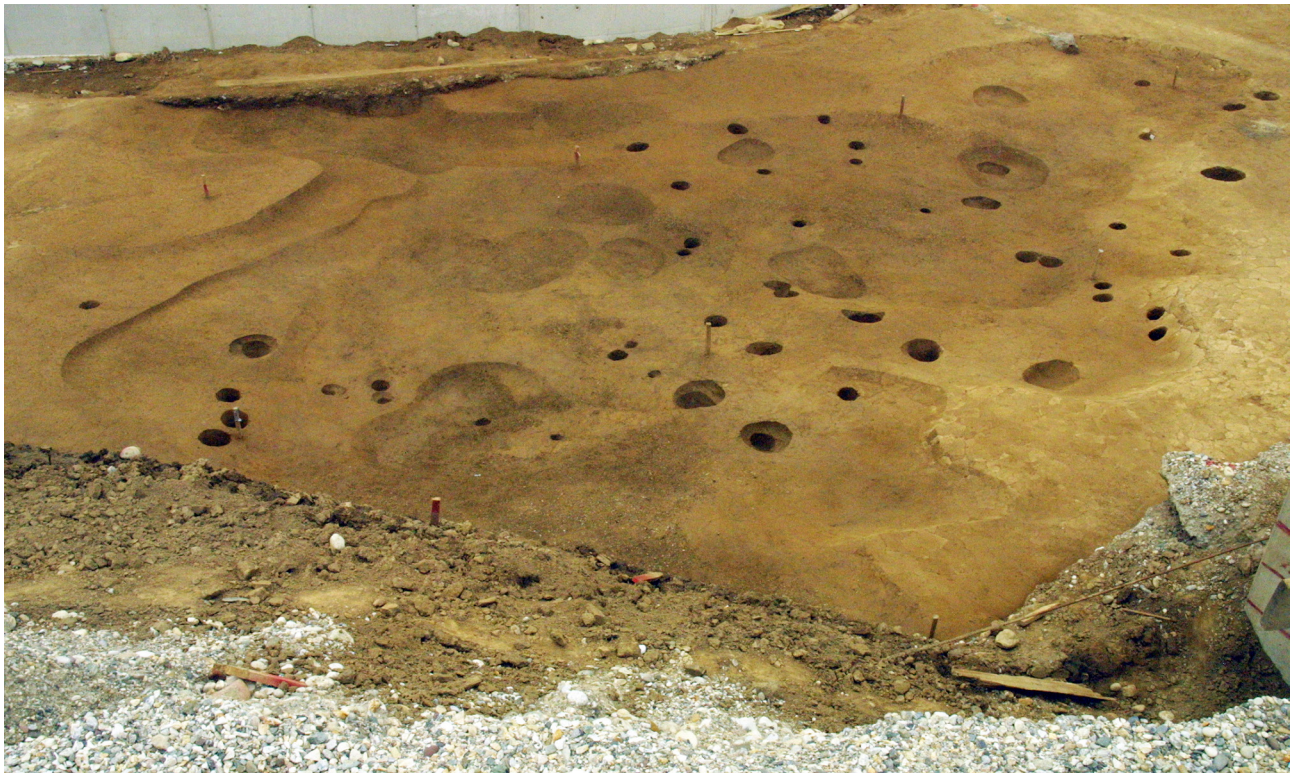

14). Nekatere so se nahajale na dnu jame SE 787, kjer so bile vkopane v geološko osnovo, nekatere pa so bile odkrite višje in so bile vkopane tudi v kulturno plast SE 786. To verjetno kaže na to, da se je kulturna plast SE 786 odložila v času, ko so objekti stali, pri čemer višje ležeče jame za stojke kažejo na kasnejša popravila objektov.

SE 787 – velika jama (kotanja) z objekti 11–13 in 15

Jama je bila nepravilne oblike, na raziskanem območju dl. do 14,1 m in š. do 7,8 m. Vkopana (? – glej opis zgoraj) je bila v geološki osnovi SE 3 in SE 5 do 0,31 m. V jami so bili odkriti kulturna plast SE 786, zgostitve ožganega ilovnatega stenskega premaza in več manjših jam.

SE 787
M 1 : 50

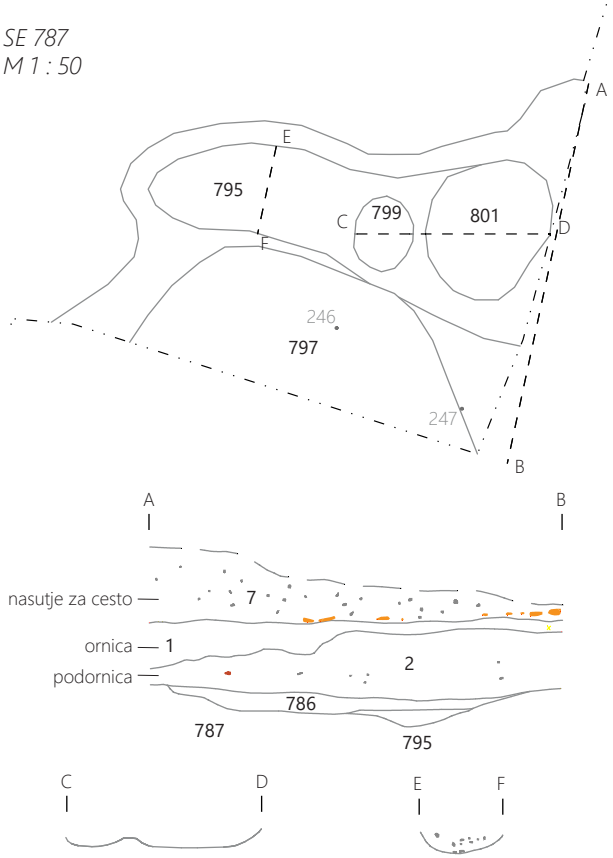

SE 786 – kulturna plast

Kulturna plast temno rjave barve v jami SE 787 je bila rjave barve z drobci ožgane ilovice, oglja, lomljenci vel. do 20 cm (1 %), precej odl. eneolitskih posod (skupaj 837 odl., med njimi tudi **589, G591–G630;** del **G590**) in kamnitimi najdbami, med katerimi velja omeniti sekiro (PN 484).

SE 1324/1325 = SE 1326/1327 – jama

Odkrita je bila v vzhodnem delu jame oz. kotanje (SE 787). Bila je nepravilne oblike, dl. do 3,9 m in š. do 2,8 m. Vkopana je bila v geološki osnovi – glinasto ilovico (SE 3) in peščeno (SE 5) – do največ 0,31 m. V jami je bila zelo temno sivo-rjava zemlja SE 1324 z drobci ožgane ilovice, oglja in 40 odl. eneolitskih posod (med njimi **G576–G578**). Na dnu jame je bilo odkritih skupaj 8 jam za stojke, pri čemer pripadajo tri objektu 12 (SE 1368/1369, SE 1370/1371, SE 1372/1373), pet pa objektu 11 (SE 1380/1381, SE 1324/1325, SE 1390/1391, SE 1374/1375, SE 1376/1377, SE 1378/1379).

SE 1330/1331 – jama pod plastjo SE 786

Nahajala se je v osrednjem delu jame oz. naravne kotanje SE 787. Dolžina jame je znašala 2,1 m, š. do 1,6 m, gl. do 0,09 m. Jama je bila zapolnjena z zelo temno sivo-rjavo zemljo (SE 1330), v kateri je bilo poleg drobcev ožgane ilovice in oglja 31 odl. eneolitskih posod (med njimi: **G579–G582** in del **G583**). Na dnu jame je bila manjša jama (SE 1362/1363).

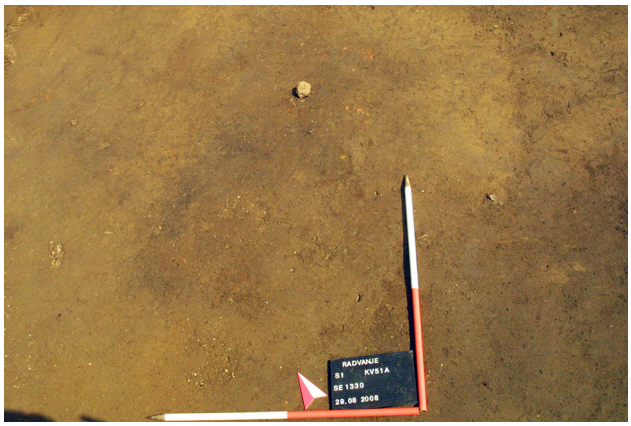

SE 1362/1363 – jama na dnu jame SE 1331

Odkrita je bila v skrajnem jugozahodnem delu jame SE 1331. Bila je ovalnega tlorisa, vel. 0,94 × 0,72 m, vkopana v geološki osnovi (SE 3 in SE 5) (gl. do 0,09 m). V jami je bila temno sivo-rjava zemlja SE 1362, z 22 odl. eneolitskih posod (med njimi **G584**).

SE 1328/1329 – jama pod SE 786

Le nekaj cm jugovzhodno od jame (SE 1331) je bila jama (SE 1329) (vel. 1,7 × 1,3 m), vkopana v geološki osnovi (SE 3 in SE 5), do 0,21 m. V tej jami je bila zelo temno sivo-rjava zemlja (SE 1328) z drobci ožgane ilovice in oglja: Najdbe: 30 odl. eneolitskih posod (med njimi: **G585–G586**).

SE 1352/1353 – jama pod SE 786

Odkrita je bila v sek. 1, kv. 51A. Bila je ovalnega tlorisa, dl. do 1,22 m in š. do 0,81 m. Jama je bila vkopana v dve različni geološki osnovi (SE 3 in SE 5), skupaj do 0,1 m. V njej je bila temno sivo-rjava zemlja z drobci ožgane ilovice in oglja (SE 1352).

SE 1364/1365 – jama pod SE 786

Jamo ovalnega tlorisa, dl. do 0,96 m in š. do 0,72 m je bila v bližini jam SE 1329 in SE 1363. Vkopana je bila v geološko osnovo (SE 5) do 0,12 m, v njej pa je bila temno sivo-rjava zemlja (SE 1364) s kosi ožgane ilovice.

SE 1316/1317 – jama pod SE 786

Gre za jamo nepravilne oblike, ki je bila odkrita v sek. 1, kv. 58A, 59A, 60A in bila v stiku z jamo SE 787 (dl. do 5,3 m, š. do 3,2 m in gl. do 0,16 m). V njej je bila rjava

zemlja z manjšimi koščki keramičnih posod in ožgano ilovico.

SE 1332/1333 – jama za stojko v bližini objekta 11
Nahajala se je že izven jame SE 787, južno od objekta 12 (pr. 0,16 m, gl. 0,16 m). Zasutje jame je bilo temno rjave barve s peskom (3 %) in koščki oglja. Keramičnih najdb ni bilo.

Objekt 11 – objekt na pilotih?

Ob preseku v jugovzhodnem delu jame oz. kotanje SE 787 (SE 1383, SE 1385, SE 1387 in SE 1307) in na dnu poglobitve SE 1325 (jame SE 1379, SE 1375, SE 1377, SE 1391 in SE 1381) je bilo odkritih 9 jam za stojke, ki predstavljajo sledove objekta 11. Nekatere jame so bile odkrite pod kulturno plastjo (SE 786), druge pod zasutjem jame SE 1325 (SE 1324). Razporejene so bile v obliki črke L na površini vel. 3,14 × 1,72 m.

Objekt 11
M 1 : 50

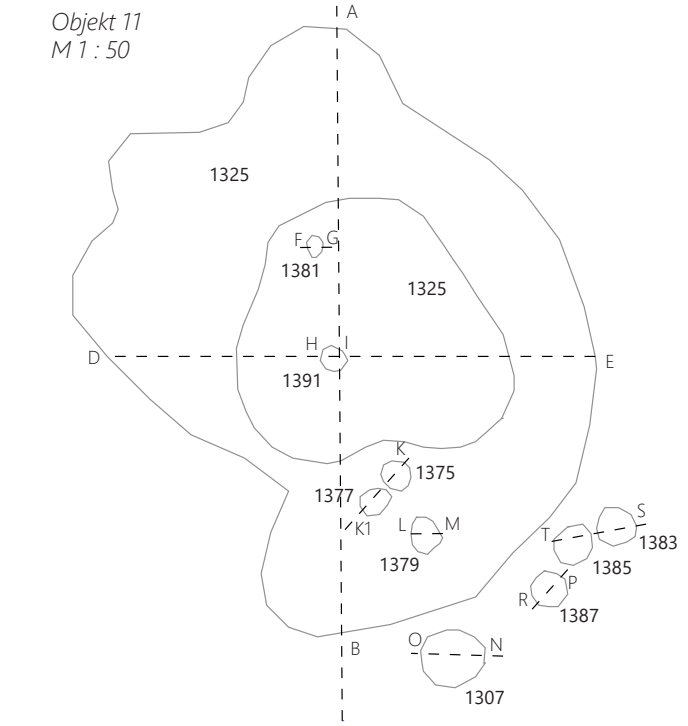

SE 1382/1383 – jama za stojko
Odkrita je bila v sek. 1, kv. 46A, 53A, pod kulturno plastjo SE 786. Premer jame je znašal 0,23 m, v glinasto ilovico (SE 3) je bila vkopana do 0,21 m. V njej je bila temno rumeno-rjava zemlja (SE 1382) z drobci ožgane ilovice in oglja.

SE 1384/1385 – jama za stojko
Približno 5 cm jugozahodno od jame za stojko SE 1383, je bila pod SE 786 jama za stojko SE 1385. V sterilno glinasto ilovico (SE 3) je bila vkopana do 0,27 m, v njej je bila temno rumeno-rjava zemlja (SE 1384) z drobci ožgane ilovice in oglja.

SE 1386/1387 – jama za stojko
Odkrita je bila pod plastjo SE 786, 8 cm jugozahodno od jame SE 1385. Bila je premera 0,21 m, v glinasto ilovico (SE 3) je bila vkopana do 0,21 m. Tudi v njej je bila temno rumeno-rjava zemlja s koščki oglja in ožgane ilovice (SE 1386).

SE 1374/1375 – jama za stojko
Le nekaj cm severovzhodno od jame SE 1377 je bila pod jamo SE 1324/1325 odkrita jama SE 1375. Jama je bila v preseku v obliki črke V, vkopana v rumenkasto ilovico do 0,13 m, v njej pa je bila rjava zemlja (SE 1374) z drobci ožgane ilovice in oglja.

SE 1376/1377 – jama za stojko
Odkrita je bila približno 0,2 m severozahodno od jame SE 1379, pod SE 1324. Premer jame je znašal 0,34 m, v glinasto ilovico (SE 3) je bila vkopana 0,6 m. Vsebovala je rjavo zemljo s koščki oglja in ožgane ilovice ter kamen vel. 14 × 5 cm (SE 1376).

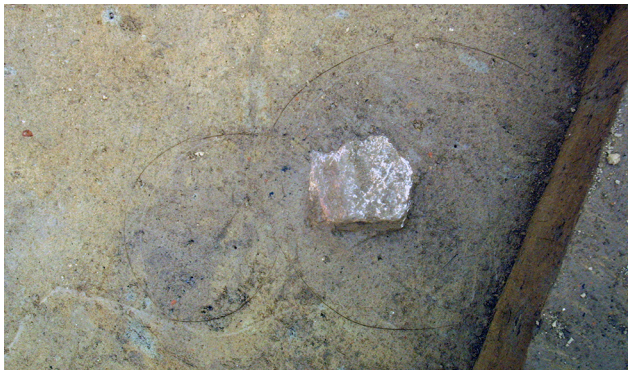

SE 1306/1307 – jama za stojko
Nahajala se je 0,45 m jugozahodno od jame SE 1387, pod plastjo SE 786. Bila je ovalnega tlorisa, dl. do 0,45 m in š. do 0,38 m, vkopana v glinasto ilovico (SE 3) do 0,23 m; z enakim zasutjem kot jama SE 1387 (SE 1306).

SE 1378/1379 – jama za stojko
Približno 0,5 m severovzhodno od jame za stojko SE 1307 je bila pod jamo SE 1324/1325 odkrita jama za stojko SE 1307. Bila je okroglega tlorisa, premera 0,21 m, vkopana v glinasto ilovico (SE 3) do 0,08 m. V njej je bila rjava zemlja (SE 1378) s koščki ožgane ilovice in oglja.

SE 1390/1391 – jama za stojko
Odkrita je bila 0,7 m severovzhodno od jame SE 1375, pod jamo SE 1324/1325. Bila je okroglega tlorisa in V preseka. Premer jame je znašal 0,14 m, v glinasto ilovico (SE 3) je bila vkopana 0,2 m. V jami je bila temno sivo-rjava zemlja (SE 1390).

SE 1380/1381 – jama za stojko
Odkrita je bila približno 0,6 m severovzhodno od jame SE 1391, pod jamo SE 1324/1325. Jama je bila premera 0,12 m, v glinasto ilovico (SE 3) vkopana do 0,09 m in zapolnjena s temno sivo-rjavo zemljo (SE 1380).

Objekt 12 – objekt na pilotih

Objekt 12 je bil odkrit na robu jame oz. kotanje SE 787, v sek. 1, kv. 44A, 45A, 51A, 52A. Bil je kvadratnega tlorisa, njegovo konstrukcijo nakazuje 12 jam za stojke (SE 1275, SE 1301, SE 1305, SE 1303, SE 1369, SE 1371, SE 1373, SE 1367, SE 1355, SE 1357, SE 1315 in SE 1299), uničenje pa dve zgostitvi ožganega hišnega ometa (SE 1288, SE 1290), ki predstavljata ostanke v ognju uničenih sten ali tal, zamazanih z ilovnatim premazom. Jama za stojko SE 1298/1299 je bila na sredini tlorisa objekta 12 in je morda služila za podporo lesenih tal ali strehe (v tem primeru je bila streha verjetno štirikapna).
Ko je bil objekt 12 v uporabi se je odložila plast SE 786. V času uporabe ali gradnje objekta pa sta bili kot kaže zapolnjeni tudi jama SE 1325 in SE 1331. Nekatere jame za stojko stavbe so bile ugotovljene pod zasutjem obeh jam. Razen tega so bili odlomki lonca G638 odkriti med ožgano ilovico (SE 1288) in v zasutju jame SE 1325 (SE 1324).

Objekt 12
M 1 : 50

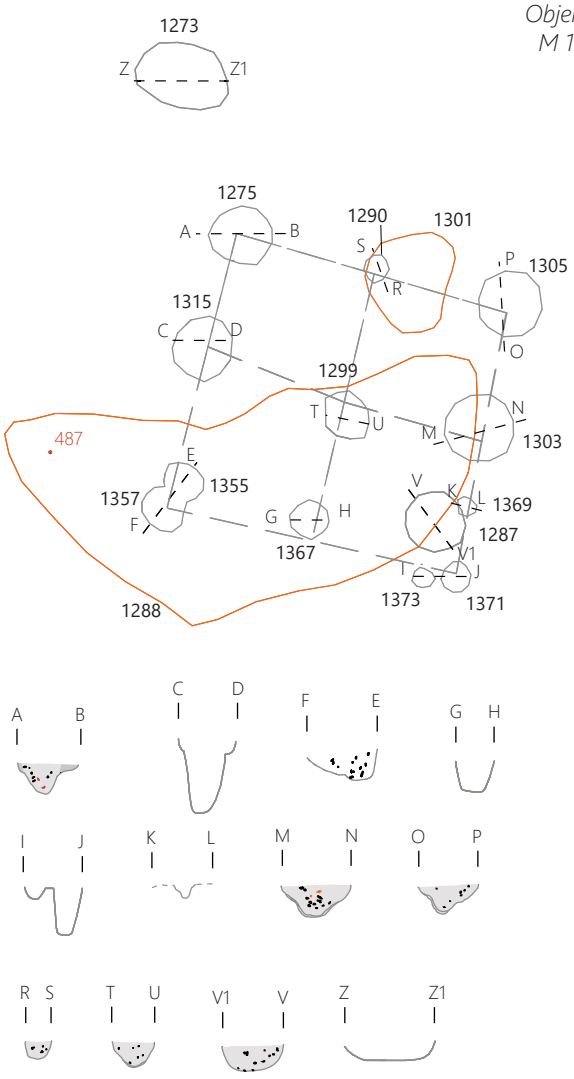

SE 1274/1275 – jama za stojko
Odkrita je bila pod naplavino SE 1180, v sek. 1, kv. 44A, že zunaj jame oz. kotanje SE 787. Bila je ovalnega tlorisa, dl. do 0,39 m in š. do 0,34 m, vkopana v glinasto ilovico (SE 3) do 0,49 m. V njej je bila temno rumeno-rjava zemlja (SE 1274) z drobci ožgane ilovice in oglja, pa tudi odl. ostenj zgodnjeeneolitske posode. Verjetno gre za jamo za stojko v severozahodnem vogalu objekta 12.

SE 1300/1301 – jama za stojko
Nahajala se je 0,63 m jugovzhodno od jame SE 1275, pod SE 786 in koncentracijo ožganega hišnega ometa SE 1290. Bila je premera 0,18 m, vkopana v glinasto ilovico (SE 3) do 0,17 m. V jami je bila temno rumeno-rjava zemlja (SE 1300), ki je bila brez najdb. Jama je služila za stojko v severovzhodni stranici objekta 12.

SE 1304/1305 – jama za stojko
Odkrili smo jo pod plastjo SE 786, 0,63 m jugovzhodno od jame za stojko SE 1301. Bila je premera 0,4 m, vkopana v geološki osnovi (SE 3 in SE 5) do 0,25 m. V jami je bila temno rumeno-rjava zemlja (SE 1304) z drobci prazgodovinske keramike. Jama je služila z stojko v severovzhodnem vogalu objekta 12.

SE 1302/1303 – jama za stojko
Odkrita je bila približno 0,4 m jugozahodno od jame SE 1305. Bila je premera 0,5 m in gl. do 0,48 m, zapolnjena s temno rumeno-rjavo zemljo (SE 1302) z drobci ožgane

ilovice, oglja in odl. ostenja posode. Jama je verjetno služila z stojko v jugovzhodni stranici objekta 12.

SE 1368/1369 – jama za stojko
Odkrita je bila 0,25 m jugozahodno od jame za stojko SE 1303, pod jamo SE 1324/1325. Premer jame je znašal 0,11 m, gl. do 0,08 m, v njej je bila rjava zemlja z ogljem in ožgano ilovico. Jama je verjetno služila za stojko v jugovzhodni stranici objekta 12.

SE 1285/1286 – jama za stojko (objekta 12?)
Jama za stojko SE 1286 je bila v neposredni bližini jame SE 1369, a je ležala nekoliko stran od jugovzhodne stene stavbe. Bila je okroglega tlorisa (pr. 0,41 m, gl. 0,17 m), zapolnjena s temno sivo-rjavo zemljo (SE 1286) z drobci ožgane ilovice, oglja in črepinjami zgodnjeeneolitskih

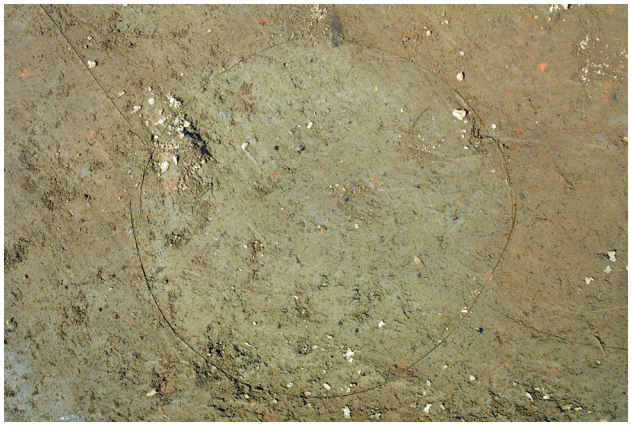

posod. Jama je bila odkrita pod naplavino SE 1180 in vkopana v kulturno plast SE 786. Lahko gre za jamo, ki je služila za stojko, s katero so kasneje popravljali stavbo, ali pa je jama mlajša od objekta 12.

SE 1370/1371 – jama za stojko
Odkrita je bila pod SE 1324, približno 0,3 m jugozahodno od jame za stojko SE 1369. Jama je bila premera 0,18 m, vkopana v geološko osnovo SE 5 do 0,32 m. V njej je bila rjava zemlja (SE 1370), ki je bila brez najdb. Verjetno je služila za stojko v jugovzhodnem vogalu objekta 12.

SE 1372/1373 – jama za stojko
Odkrita je bila pod jamo SE 1324/1325, le nekaj cm od jame za stojko SE 1371 v smeri proti severozahodu. Bila je premera 0,13 m in gl. do 0,08 m. V njej je bila rjava zemlja (SE 1372) z drobci ožgane ilovice in oglja. Gre za jamo za stojko, s katero so bodisi dodatno utrdili jugovzhodni vogal objekta 12, ali pa kaže na sledove kasnejšega popravila objekta.

SE 1366/1367 – jama za stojko
Nahajala se je pod SE 786, 0,63 m severozahodno od jame SE 1373. Bila je premera 0,23 m, vkopana je bila v geološki osnovi (SE 3 in SE 5) do 0,21 m. V jami je bila temno rjava zemlja (SE 1366), z nekoliko več ožgane ilovice (2 %) in oglja (1 %). Jama je verjetno služila z stojko v jugozahodni stranici objekta 12.

SE 1356/1357 – jama za stojko
Jama za stojko v jugozahodnem vogalu objekta 12 je bila odkrita pod jamo SE 1330/1331, približno 0,7 m severozahodno od jame SE 1367. Premer jame je znašal 0,23 m, gl. do 0,13 m. V jami je bila temno rjava zemlja (SE 1354), s precej ožgane ilovice (približno 2 %) in oglja (približno 1 %).

SE 1354/1355 – jama za stojko
V neposredni bližini jame za stojko SE 1357 je bila odkrita jama za stojko SE 1355, ki je morda služila za dodatno utrditev jugozahodnega vogala objekta 12. Bila je premera 0,23 m, gl. 0,21 m. V jami je bila temno rjava zemlja (SE 1354) s precej drobci ožgane ilovice (približno 2 %) in oglja (približno 1 %).

SE 1314/1315 – jama za stojko
Nahajala se je severovzhodno od jame SE 1355 in je verjetno služila z stojko v severozahodni stranici objekta 12. Bila je premera 0,37 m, gl. do 0,49 m. Zasutje jame predstavlja temno rumeno-rjava zemlja (SE 1314).

SE 1298/1299 – jama za stojko
Odkrita je bila pod kulturno plastjo SE 786, točno na sredini tlorisa objekta 12. Bila je premera 0,28 m in vkopana v glinasto ilovico (SE 3) do 0,27 m. V jami je bila temno rumeno-rjava zemlja (SE 1298) z drobci ožgane ilovice, oglja, kamnitim odbitkom in 2 odlomkoma zgodnjeeneolitskih posod.

SE 1288 – ožgana stena/tla objekta 12

Gre za zgostitev ožgane ilovice, ki je bila odkrita pod naplavino SE 1180, v sek. 1, kv. 51A, 52A, 44A, 45A, nad jamami za stojke objekta 12. Bila je nepravilne oblike, dl. do 3,1 m, š. do 1,4 m in db. 0,1 m. Med kosi ožgane ilovice so bili odkriti koščki oglja in odl. zgodnje eneolitskih posod (skupaj šest odlomkov, med njimi **G639** in deli posod **G638** ter **G640**). Ker se je zgostitev ožgane ilovice nahajala nad plastjo SE 786 in jamami za stojke objekta 12 domnevamo, da gre za sledove v ognju uničene stene ali tal hiše.

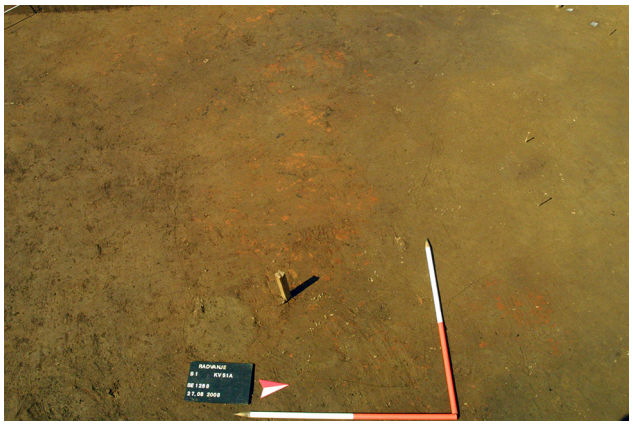

SE 1290 – ožgana stena/tla objekta 12

Podobna, a nekoliko manjša zgostitev ožgane ilovice je bila tudi pod naplavino SE 1180, nad jamo za stojko SE 1301. Bila je nepravilne oblike, vel. 0,69 × 0,61 m in db. 0,09 m. Med ožgano ilovico so bili drobci oglja.

SE 1272/1273 – jama za stojko v bližini objekta 12

Odkrita je bila pod naplavino SE 1180, v sek. 1, kv. 44a (vel. 0,60 × 0,40 m in gl. 0,14 m). Bila je brez najdb, vkopana v glinasto ilovico (SE 3). V jami je bila temno rumeno-rjava zemlja (SE 1272); brez najdb.

Objekt 13 – objekt na pilotih

Objekt 13 je bil odkrit pod naplavino SE 1180, na robu jame oz. kotanje SE 787, v sek. 1, kv. 43A, 44A, 50A, 51A. Bil je vel. le 0,90 × 0,9 m in kvadratnega tlorisa, njegovo konstrukcijo nakazujejo jame za stojke SE 1309, SE 1265, SE 1267 in SE 1297, ki so se nahajale na robu jame SE 787 ter jami za stojki SE 1347 in SE 1349, ki sta se nahajali na dnu jame SE 787. Nekatere jame so vsebovale odlomke zgodnjeeneolitskih keramičnih posod. Severovzhodno od objekta SE 13 smo odkrili še dve jami za stojki (SE 1262/1263 in SE 1260/1261), ki sta bili v vrsti z jugovzhodno steno objekta 13.

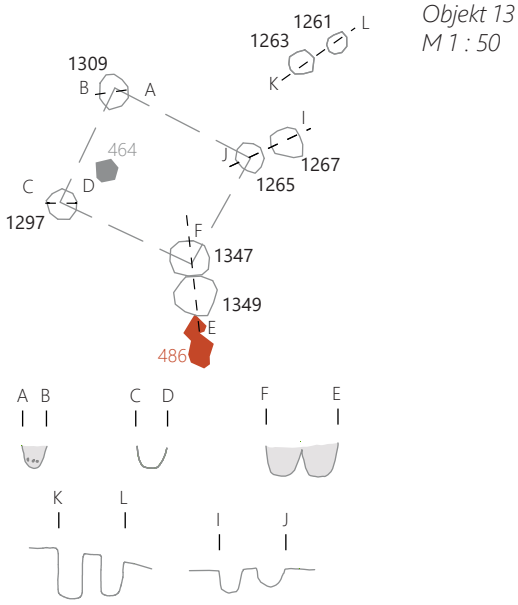

Objekt 13
M 1 : 50

SE 1266/1267 – jama za stojko

Odkrita je bila približno 7 cm severovzhodno od jame za stojko SE 1265. Bila je premera 0,18 m in gl. do 0,12 m. V njej je bila temno rumeno-rjava zemlja (SE 1266) s koščki ožgane ilovice in oglja. Jama je morda služila za stojko za utrditev severovzhodnega vogala objekta, ali pa je povezana s kasnejšimi popravili objekta.

SE 1264/1265 – jama za stojko
Nahajala se je približno 0,8 m od jame za stojko SE 1309. Bila je ovalnega tlorisa, dl. do 0,21 m, š. do 0,17 m in gl. do 0,13 m. V jami je bila temno rumeno-rjava zemlja (SE 1264) z drobci ožgane ilovice in oglja. Jama je verjetno služila za stojko v severovzhodnem vogalu objekta 13.

SE 1308/1309 – jama za stojko
Odkrita je bila pod naplavino SE 1180, v sek. 1, kv. 43A, 50A. Jama premera 0,2 m je bila vkopana v geološko osnovo (SE 5) do 0,15. V njej je nahajala temno rumeno-rjava zemlja (SE 1308). Jama je verjetno služila za stojko v severozahodnem vogalu objekta 13.

SE 1296/1297 – jama za stojko
Jama, ki je verjetno služila za stojko v jugozahodnem vogalu objekta 13, je bila odkrita okoli 0,7 m severozahodno od jame SE 1347. Premer jame je znašal 0,18 m, gl. 0,14 m. V njej je bila temno rumeno-rjava zemlja (SE 1296) s posameznimi drobci ožgane ilovice in oglja.

SE 1346/1347 – jama za stojko
Približno 0,6 m jugovzhodno od jame za stojko SE 1267 je bila pod kulturno plastjo SE 786 odkrita jama SE 1265. Gre za jamo premera 0,23 m in gl. 0,21 m, ki je verjetno služila za stojko v jugovzhodnem vogalu objekta 13. V njej je bila rjava zemlja SE 1346 s koščki zgodnjeeneolitskih posod. V jami je bil odkrit tudi del sklede z izlivom s pregrajo G590.

SE 1348/1349 – jama za stojko
Odkrita je bila tik ob jami SE 1347. Premer jame je znašal 0,24 m, gl. 0,19 m, v njej pa je bila rjava zemlja (SE 1348) z drobci ožgane ilovice, ogljem in odl. zgodnjeeneolitske posode. Jama je verjetno služila za dodatno utrditev jugovzhodnega vogala objekta 13.

SE 1262/1263 – jama za stojko
Približno 0,35 m severno od jame SE 1263 je bila v sek. 1, kv. 43A, 44A odkrita manjša jama okroglega tlorisa, SE 1263. Bila je premera 0,17 m in gl. do 0,38 m. V jami je bila temno rumeno-rjava zemlja (SE 1262) z odlomkom zgodnjeeneolitske posode.

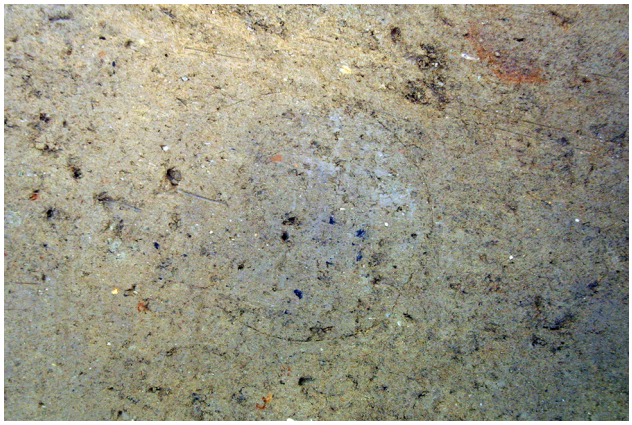

SE 1260/1261 – jama za stojko objekta
Odkrita je bila 0,11 m severovzhodno od jame SE 1263, pod SE 1180. Bila je premera 0,16 m, gl. do 0,28 m, v njej je bila temno rumeno-rjava zemlja (SE 1260) z drobci ožgane ilovice in oglja.

Objekt 14 – objekt na pilotih

Tudi objekt 14 je bil odkrit na robu jame oz. kotanje (SE 787), v sek. 1, kv. 50A, 57A, sek. 4, kv. 31A. Imel je skoraj kvadratno tlorisno zasnovo. Dolžina objekta je znašala 1,73 m, širina okoli 1,5 m (jame za stojke SE 1277, SE 1313 in SE 1311 – četrta jama za stojko manjka). Nad jamami za stojke se je nahajala zgostitev ožganega hišnega ometa (SE 1202), ki jo razlagamo kot ostanke stene hiše,

vse skupaj pa je prekrivala plast SE 1180. Nad jamami za stojke objekta je bil v plasti SE 1180 odkrit brusni kamen (PN 464), zraven jame za stojko SE 1348/1349 v plasti SE 786 pa skoraj v celoti ohranjena skodela (manjka le dno) z izlivom v obliki dulca (PN 486 = **G601**).
Ob objektu so se nahajale jame za stojke SE 1256/1257, SE 1334/1335, SE 1284/1285 in srednje velika jama SE 1280/1281.

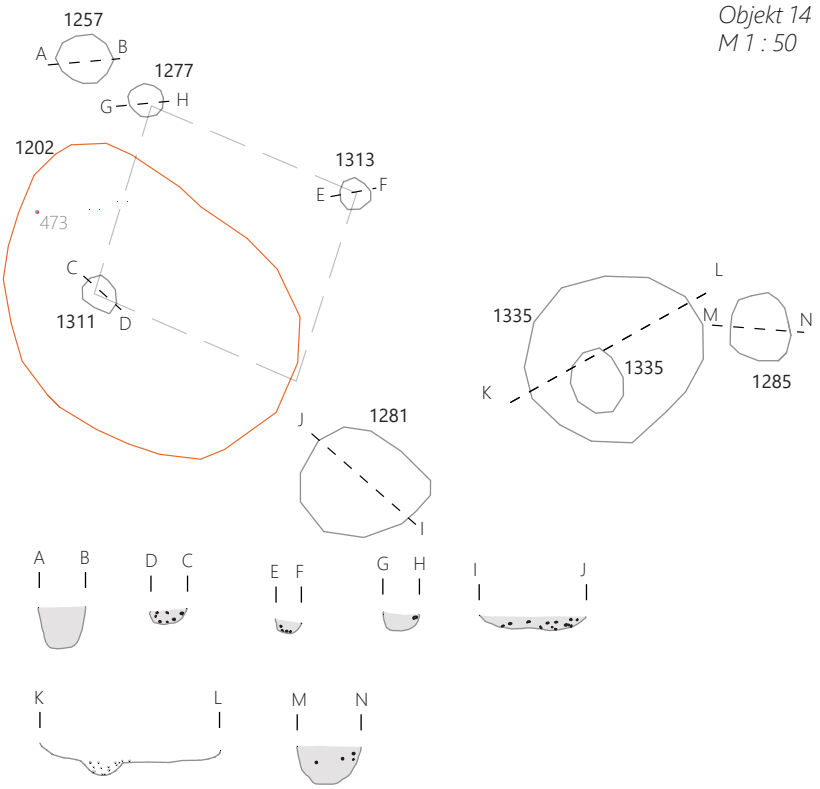

Objekt 14
M 1 : 50

SE 1276/1277 – jama za stojko
Jama je verjetno služila za stojko v severozahodnem vogalu objekta 14. Bila je ovalnega tlorisa, dl. do 0,29 m in š. do 0,24 m. Vkopana je bila v glinasto ilovico (SE 3) do 0,16 m, v jami je bila temno rumeno-rjava zemlja SE 1276 z drobci ožgane ilovice in oglja.

SE 1312/1313 – jama za stojko
1,3 m jugovzhodno od jame SE 1277 je bila odkrita jama SE 1313, ki je verjetno služila za severovzhodni vogal objekta 14. Bila je okroglega tlorisa in premera 0,19 m. Vkopana je bila v geološko osnovo (SE 5) do 0,1 m, v jami je bila temno rumeno-rjava zemlja z drobci oglja (SE 1312).

SE 1310/1311 – jama za stojko
Gre za jamo, ki je služila za stojko v jugozahodnem vogalu objekta 14 (dl. do 0,24 m, š. do 0,2 m, gl. do 0,1 m). V jami je bila temno rumeno-rjava zemlja (SE 1310), ki je vsebovala drobce ožgane ilovice in oglja.

SE 1202 – zgostitev ožganega hišnega ometa
Odkrita je bila pod SE 1180, v sek. 1, kv. 50A, 57A, sek. 4, kv. 31A. Bila je nepravilnega tlorisa, vel. 3,15 × 1,37 m, db. 0,15 m. Sestavljali so jo odl. ožgane ilovice velikosti od 0,05 m (približno 5 %) z drobci oglja. Najdbe: 107 odl.

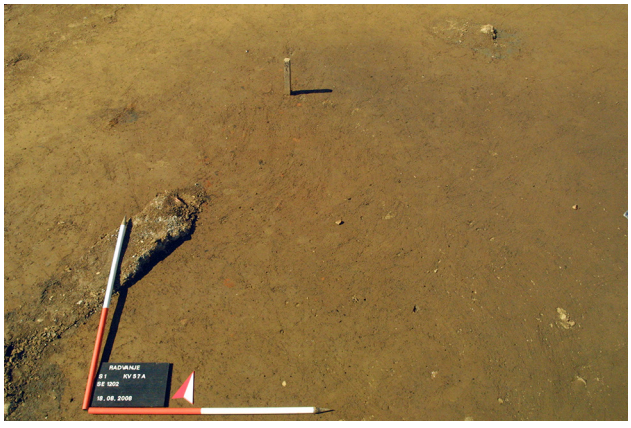

zgodnjeeneolitskih keramičnih posod (med njimi **G631–G637**) in kamnita sekira (PN 473).

SE 1256/1257 – jama za stojko ob objektu 14
Odkrita je bila v sek. 1, kv. 57A. Bila je ovalnega tlorisa (vel. 0,44 × 0,41 m), vkopana v glinasto ilovico (SE 3) do 0,26 m, zapolnjena z rjavo zemljo (SE 1310); brez najdb.

SE 1280/1281 – jama ob objektu 14
Jama ovalnega tlorisa je bila odkrita pod SE 1180 v sek. 1, kv. 57A. Bila je dl. do 0,85 m, š. do 0,72 m ter gl. do 0,11. V njej je bila temno rumeno-rjava zemlja z drobci ožgane ilovice in oglja (SE 1280).

SE 1334/1335 – jama za stojko ob objektu 14
Odkrita je bila v sek. 1, kv. 50A, pod SE 786. Bila je ovalne oblike, dl. do 1,17 m, š. do 1,06 m in gl. do 0,26 m. V jami je bila temno rumeno-rjava zemlja (SE 1334), na dnu odtis kola.

SE 1284/1285 – jama za stojko ob objektu 14
Posamična jama za stojko je bila odkrita tudi 0,18 m severovzhodno od jame SE 1335. Bila je premera 0,44 m, vkopana tako v geološko osnovo (SE 5) in v kulturno plast SE 786, skupaj do 0,26 m. V jami je bila sivo-rjava zemlja (SE 1284) z drobci ožgane ilovice, oglja in šest odlomkov eneolitskih posod.

Objekt 15 – objekt na pilotih

Objekt vel. 2,5 × 2,5 m, je bil odkrit pod naplavino SE 1180, v jami oz. kotanji SE 787 (v sek. 1, kv. 51A, 58A). Objektivira ga 10 jam za stojke (SE 1351, SE 1345, SE 1361, SE 1359, SE 1389, SE 1321, SE 1319, SE 1323, SE 1340, SE 1343 in SE 1339) in zgostitev ožganega ilovnatega stenskega premaza (SE 1282), ki jo razlagamo kot ostanke stene/tal. Jami za stojki (SE 1359 in SE 1361) sta bili odkriti na dnu jame SE 1331, jama za stojko SE 1321 na dnu jame SE 1317. Ker so se jame za stojke nahajale pod kulturno plastjo SE 786 (koncentracija ožgane ilovice SE 1282 pa nad plastjo SE 786), domnevamo, da se je kulturna plast odložila v času obstoja objekta, in da sta bili – ko je objekt že stal – zapolnjeni jami SE 1321 in SE 1313. Podobno kot pri sosednjem objektu 12 se je tudi tukaj ena od jam za stojke nahajala na sredini tlorisa objekta (SE 1339).

Ob severni stranici objekta 15 sta bila v kulturni plasti SE 786 odkrita fragmentiran lonec (PN 487 = **G619**) in kamen (PN 488). Ob zahodni stranici smo v plasti SE 1180 nad ruševino naleteli na keramično zajemalko (PN 474), ob južni stranici objekta pa na kamnito sekiro z luknjo (PN 475). Tudi plitve jame, odkrite ob jamah za stojke objekta 15, na dnu jame SE 787, so vsebovale keramične najdbe (npr. SE 1330: **G579–G583**; SE 1328: **G585–G586**; SE 1362: **G584**).

SE 1350/1351 – jama za stojko
Odkrita je bila pod SE 786, v sek. 1, kv. 51A. Bila je premera 0,11 m in vkopana v geološko osnovo (SE 5) do 0,25 m. V njej je bila rjava zemlja (SE 1350) s peskom (približno 5 %) in drobci ožgane ilovice. Jama je verjetno služila za stojko v severozahodnem vogalu objekta 15.

SE 1344/1345 – jama za stojko
Približno 1,26 m jugovzhodno od objekta 15 je bila pod kulturno plastjo (SE 786) odkrita jama SE 1345, ki je verjetno služila za stojko v severozahodni stranici objekta 15. Bila je premera 0,15 m in vkopana v SE 5 do 0,37 m. V njej je bila temno rjava zemlja (SE 1344) z drobci ožgane ilovice in oglja.

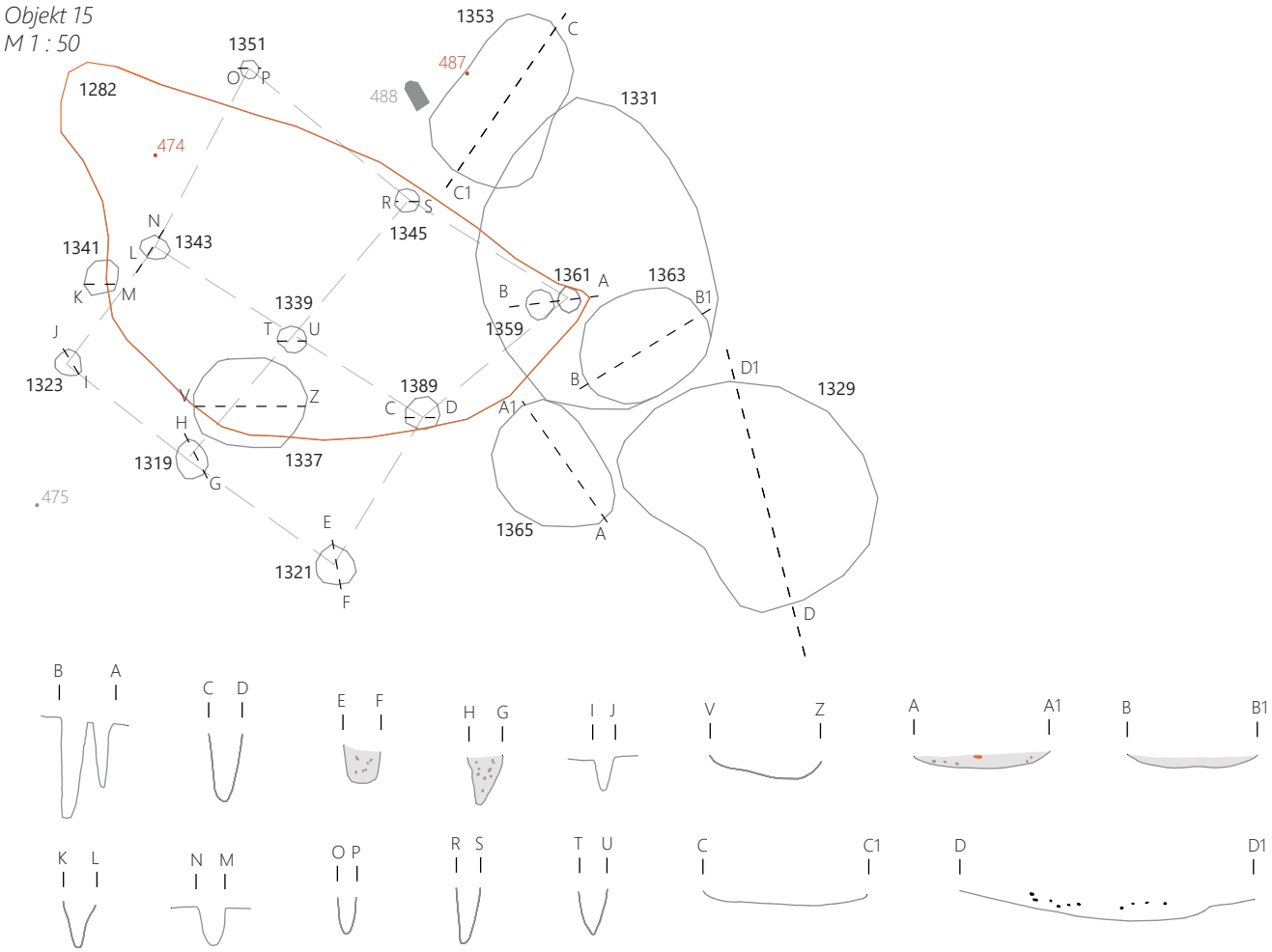

SE 1318/1319 – jama za stojko

Odkrita je pod SE 786, 0,97 m severozahodno od jame SE 1321. Bila je okroglega tlorisa, premera 0,21 m in vkopana v geološki osnovi (SE 3 in SE 5) do 0,57 m. V njej je bila temno rumeno-rjava zemlja (SE 1318), s precej peska (približno 20 %) in drobci oglja. Jama je služila za stojko v jugozahodni stranici objekta 15.

SE 1358/1359 – jama za stojko

V neposredni bližini jame SE 1361 je bila pod jamo SE 1330/1331 odkrita jama SE 1359, ki je imela enako zasutje kot jama SE 1361. Bila je premera 0,16 m in vkopana v geološko osnovo SE 5 do 0,71 m. Verjetno je služila za stojko, s katero je bil dodatno utrjen vogal objekta 15.

SE 1360/1361 – jama za stojko
Jama, ki je verjetno služila za stojko v severovzhodnem vogalu objekta 15, je bila odkrita pod SE 1330, 1,14 m jugozahodno od jame SE 1345. Premer jame je znašal 0,16 m, vkopana je bila v geološko osnovo (SE 5), do 0,47 m. V jami je bila rjava zemlja (SE 1360) s kosi ožgane ilovice in oglja ter pesek (3 %).

SE 1388/1389 – jama za stojko
Odkrita je bila pod kulturno plastjo SE 786, približno 0,9 m jugozahodno od jame SE 1359. Premer jame je znašal 0,24 m, vkopana je bila v geološko osnovo (SE 5), do 0,47 m. V jami je bila temno rumeno-rjava zemlja (SE 1388) z drobci ožgane ilovice in oglja. Jama je verjetno služila za stojko v jugovzhodni stranici objekta 15.

SE 1320/1321 – jama za stojko
Odkrita je bila na dnu jame SE 1316/1317, 0,97 m jugozahodno od jame SE 1389. Verjetno je služila za stojko v jugovzhodnem vogalu objekta 15. V tlorisu je bila okrogle oblike, premer jame je znašal 0,27 m, vkopana je bila v glinasto ilovico (SE 3) do 0,27 m. V jami je bila rjava zemlja (SE 1320) z drobci oglja.

SE 1342/1343 – jama za stojko
Približno 0,8 m severovzhodno od jame SE 1323 je bila pod kulturno plastjo SE 786 odkrita jama SE 1343, ki je služila za stojko v severozahodni stranici objekta 15. Premer jame je znašal 0,15 m, v glinasto ilovico (SE 3) je bila vkopana do 0,28 m. V jami je bila rjava zemlja (SE 1342) z okoli 5 % peska, ožgano ilovico in ogljem.

SE 1322/1323 – jama za stojko
Nahajala ser je pod SE 786, 0,85 m severozahodno od jame SE 1319. Bila je premera 0,16 m in vkopana v geološko osnovo (SE 5) do 0,24 m, zapolnjena z rjavo zemljo s približno 5 % peska, koščki ožgane ilovice in oglja. Jama je verjetno služila za stojko v jugozahodnem vogalu objekta 15.

SE 1340/1341 – jama za stojko
Odkrita je bila med jamama SE 1343 in SE 1323. Premer jame je znašal 0,21 m, vkopana je bila v SE 5 do 0,31 m. Jama je imela podobno zasutje kot jami SE 1343 in SE 1323 in je služila za stojko v severozahodni stranici objekta 15.

SE 1338/1339 – jama za stojko
Jama za stojko SE 1339 je bila na sredini tlorisa objekta 15, zato domnevamo, da je podpirala od podlage dvignjena tla objekta ali streho lesene konstrukcije, ki je bila v tem primeru verjetno štirikapna. Odkrita je bila pod SE 786, bila je okroglega tlorisa, premera 0,18 m in vkopana v glinasto ilovico (SE 3) do 0,27 m. V jami je bila temno rumeno-rjava zemlja (SE 1338) s koščki oglja in ožgane ilovice.

SE 1336/1337 – jama za stojko
Gre za plitvejšo jamo (gl. 0,13 m) ovalnega tlorisa, vel. 0,75 × 0,6 m, ki je bila odkrita pod SE 786, med jamama za stojki SE 1339 in SE 1319 in je morda služila za stojko, ki je podpirala tla stavbe. Premer jame je znašal 0,13 m, gl. do 0,28 m. V njej je bila rjava zemlja (SE 1342). Najdbi: odlomka dna eneolitskih posod (G587–G588).

SE 1282 – ostanki stene
Gre za zgostitev ožgane ilovice, ki se je nahajala nad jamami za stojke objekta 15. Bila je nepravilne oblike, dl. do 3,9 m, š. do 2,1 m in db. okoli 0,1 m. Ožgana ilovica (30 %) se je nahajala v zemlji rjave barve z drobci oglja, od najdb pa so bili odkriti kamnita sekira z luknjo (PN 482) in odlomki ostenj zgodnjeeneolitskih posod.

Objekt 37 – objekt na pilotih

Tloris objekta 37 domnevamo na podlagi treh jam za stojke v sek. 1 (kv. 37a, 38a, 30a in 44a), ki si sledijo v približno enakih razmikih, tako da tvorijo v sek. 1, kv. 37 vogal (SE 792/793, SE 790/791, SE 788/789) in na podlagi jarka (SE 520), katerega skrajni severozahodni rob se nahaja na mestu manjkajoče četrte jame za stojko. Objekt je bil skoraj kvadratnega tlorisa, vel. 3,34 × 3,45 m. Najdb v jamah za stojke ni bilo odkritih. Da pripada zgodnjeeneolitski naselbini, se zdi verjetno na podlagi njegove lege v bližini podobnih objektov 11–15.
Okoli 0,18 m jugovzhodno od objekta se je začela zgodnjeeneolitska jama oz. kotanja (SE 787), na dnu katere je bilo več manjših jam (SE 795, SE 797, SE 799, SE 801).

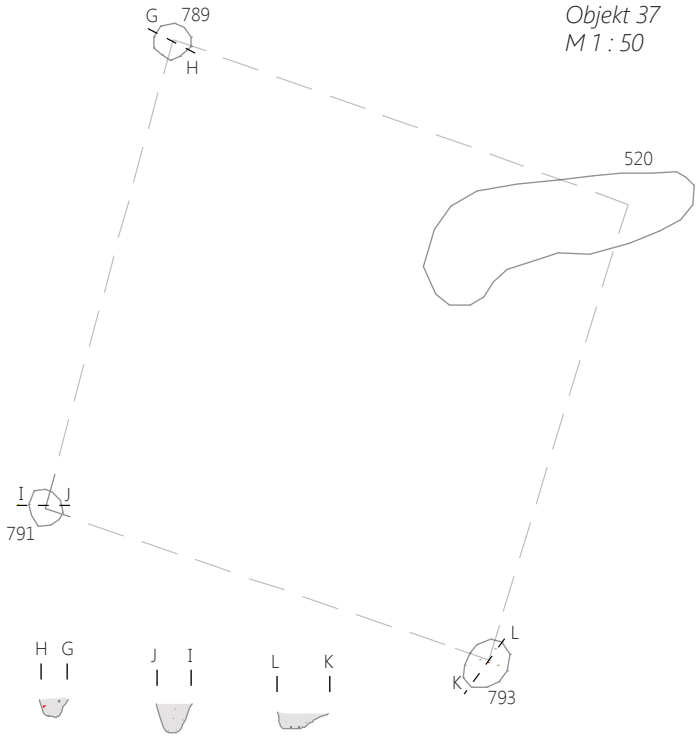

Objekt 37
M 1 : 50

SE 792/793 – jama za stojko
Jama, ki je domnevno služila za stojko v jugozahodnem vogalu objekta 37, se je nahajala pod ornico (SE 2), v sek. 1, kv. 38a. Bila je ovalnega tlorisa (vel. 0,33 × 0,26 m, gl. 0,15 m) in vkopana v glinsato ilovico (SE 3). V njej je bila temno rjava zemlja z drobci oglja.

SE 790/791 – jama za stojko
Ležala je okoli 2,85 m proti severozahodu, pod ornico (SE 2), domnevno je služila za stojko v jugozahodnem vogalu objekta 37. Bila je okroglega tlorisa (pr. 0,24 m), zapolnjena z rjavo zemljo, z okoli 1 % grobega peska, vkopana v glinasto ilovico (SE 3) do 0,2 m.

SE 788/789 – jama za stojko
Jama, za katero domnevamo, da je služila za stojko v severozahodnem vogalu objekta 37, je bila odkrita pod ornico (SE 2), 2,97 m severovzhodno od jame SE 791. Bila je okroglega tlorisa (pr. 0,23 m), zapolnjena s temno rumeno-rjavo zemljo z drobci ožgane ilovice in oglja. Vkopana je bila v glinasto ilovico (SE 3) do 0,22 m.

SE 520 – jarek
Jarek je bil odkrit v severovzhodnem vogalu kv. 37a in obravnavan kot dno muljaste naplavine SE 520. V dolžino je meril 1,87 m, širok je bil med 0,37 in 0,56 m in globok do 0,25 m. Na njegovem skrajnem severozahodnem robu bi pričakovali stojko objekta 37, vendar jarek ni bil izkopan.

Jame zahodno od objekta 37

SE 794/795 – jama pod SE 786
Gre za delno raziskano jamo nepravilne oblike, morda dno kulturne plasti SE 786. Raziskan del jame je bil dl. do 2,9 m, š. do 1,8 m in gl. do 0,12 m. V jami je bila temno rjava zemlja (SE 794) s kamni (1 %), drobci oglja in ožgane ilovice ter tremi odlomki ostenj eneolitskih posod.

SE 796/797 – jama pod SE 786
Nahajala se je le nekaj cm južno od jame SE 795. Bila je prav tako delno raziskana in tudi v tem primeru gre morda za dno kulturne plasti SE 786. V raziskanem delu je bila dl. do 2,4 m, š. do 0,9 m in gl. 0,12 m. V jami je bila temno rjava zemlja (SE 796) z drobci ožgane ilovice, oglja in 4 odl. eneolitskih posod.

SE 798/799 – jama pod SE 794
Jama ovalnega tlorisa, dl. do 0,46 m in š. do 0,37 m je bila odkrita pod SE 794, v sek. 1, kv. 38A. Vkopana je bila v glinasto ilovico (SE 3) (gl. 0,08 m), v njej je bila temno rjava zemlja (SE 798).

SE 800/801 – jama pod SE 794
Tudi ta jama je bila odkrita pod jamo SE 794/795, vkopana v glinasto ilovico (SE 3). Bila je nekoliko večja (vel. 0,94 × 0,75 m), ovalnega tlorisa in gl. 0,12 m, z rjavo zemljo (SE 800) z drobci zgodnjeeneolitske keramike, ožgane ilovice in oglja.

Objekt 38 – objekt na pilotih

Sledovi objekta 38 so bili odkriti v sek. 1, kv. 43a, 30a in v sek. 4, kv. 26a in 31a. Pravokotna oz. skoraj kvadratna tlorisna zasnova objekta je razvidna na podlagi lege štirih približno enako velikih in globokih jam za stojke (SE 1194/1195, SE 1192/1193, SE 1254/1255, SE 1196/1197). Objekt je bil po dolžini in širini (vel. 3,08 × 2,96 m, objekt 37: 3,34 × 3,45 m) podoben sosednjemu objektu 37, s katerim je bil tudi vzporeden. V jamah za stojke objekta je bilo odkritih nekaj odl. prazgodovinske keramike. V bližini le-teh so se nahajale štiri druge jame za stojke (SE 1199, SE 1201, SE 1251, SE 1217).

SE 1192/1193 – jama za stojko

Jama jugovzhodnega vogala objekta 38 je bila odkrita pod ornico (SE 2), v sek. 1, kv. 43a. Bila je ovalnega tlorisa (vel. 0,49 × 0,44 m), vkopana v glinasto ilovico (SE 3) do 0,24 m; vsebovala je temno rjavo, bolj ilovnato zemljo z drobci ožgane ilovice in nekaj odlomkov ostenj prazgodovinskih posod.

SE 1194/1195 – jama za stojko

Gre za jamo, ki je služila za stojko v severozahodnem vogalu objekta 38 (vel. 0,45 × 0,4 m, gl. do 0,3 m). Odkrita je bila v sek. 4, na meji kv. 26a in 31a, pod ornico (SE 2). Vkopana je bila v glinasto ilovico (SE 3) in zapolnjena z rjavo, čvrsto ilovnato zemljo (SE 1194). V njej so bili kamni vel. 0,01 do 0,03 m, koščki ožgane ilovice, oglja in prazgodovinske keramike.

SE 1216/1217 – jama za stojko

Le okoli 0,75 m južno od jame SE 1251 je bila pod ornico (SE 2) odkrita jama za stojko SE 1217. Premer jame je znašal 0,51 m, gl. 0,2 m. V jami je bila temno rumeno-rjava zemlja, brez najdb.

Objekt 38
M 1 : 50

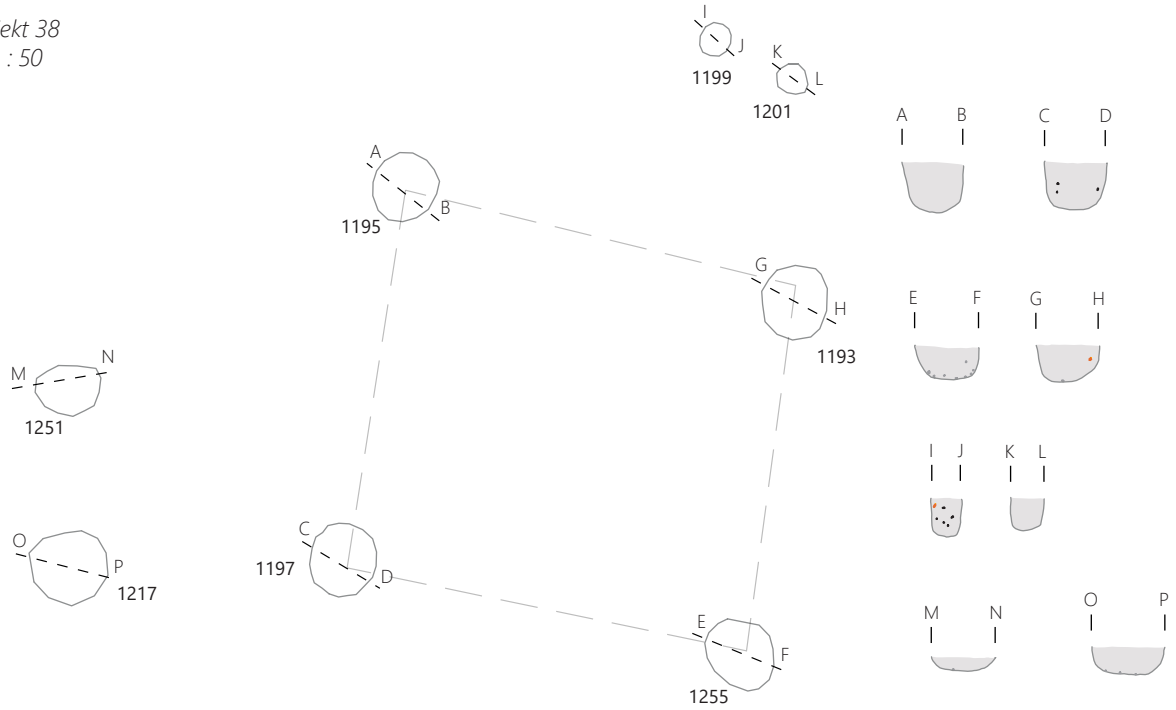

SE 1196/1197 – jama za stojko

Jama za stojko jugozahodnega vogala objekta 38 je bila odkrita pod ornico (SE 2), 2,24 m severozahodno od jame za stojko SE 1255. Premer jame je znašal 0,44 m, v glinasto ilovico (SE 3) je bila vkopana do 0,32 m. V njej je bila rjava zemlja z drobci oglja, ožgane ilovice in brusnim kamnom.

SE 1198/1199 – jama za stojko ob objektu 38

Odkrita je bila severno od objekta 38, pod ornico (SE 2), v sek. 4, kv. 26a. Premer jame je znašal 0,22 m, v glinasto ilovico (SE 3) je bila vkopana 0,25 m, v njej je bila rjava zemlja (SE 1198) s kosi oglja in ožgane ilovice. Najdb ni bilo.

SE 1200/1201 – jama za stojko ob objektu 38

Okoli 0,35 m jugovzhodno od jame za stojko 1199 je bila odkrita pod ornico (SE 2) jama za stojko SE 1201 (pr. 0,2 m), ki je bila vkopana v glinasto ilovico (SE 3) do 0,25 m.

Zasutje jame je bilo enako kot pri jami SE 1199 in tudi v tem primeru brez najdb.

SE 1250/1251 – jama za stojko ob objektu 38

Nahajala se je pod ornico (SE 2), 1,87 m severozahodno od objekta 38, v sek. 4, kv. 31a. Bila je ovalnega tlorisa (vel. 0,40 × 0,32 m), vkopana v glinasto ilovico (SE 3) do 0,07 m. V njej je bila temno rumeno-rjava zemlja s koščki oglja in ožgane ilovice; brez najdb.

SE 1254/1255 – jama za stojko

Okoli 1,9 m jugozahodno od jame za stojke SE 1192 se je nahajala pod ornico (SE 2) jama za stojko jugovzhodnega vogala objekta. Le-ta je bil okroglega tlorisa (vel. 0,49 × 0,44 m, gl. 0,24 m), v njej je bila temno rjava zemlja s koščki ožgane ilovice, drobnimi kamni in odl. ostenj praz-godovinskih keramičnih posod.

Skupina jam I

V sek. 6, kv. 4, 19–20, južno od objektov drugega kroga, je bila odkrita skupina srednje velikih jam okroglega tlorisa. Dve sta vsebovali veliko količino ožgane ilovice, verjetno gre za ostanke peči (med njimi so bili kosi z odtisi vej) (SE 943/944, SE 941/942). Drugi dve jami sta bili po obliki in dimenzijah podobni (SE 946 in SE 940), a so bili v njih le kamni in odlomki kamnitih orodij. Jame so bile vkopane v sterilno glinasto ilovico (SE 3). Neobičajna je distribucija odlomkov keramične votle usločene noge z izbočenim zgornjim delom **G668**. Odlomki spodnjega dela te noge so bili namreč odkriti v jami SE 944, zgornji del noge s prehodom v ostenje posode pa v naplavinski plasti SE 1404, okoli 25 metrov stran. Domnevamo, da so bili tja naplavljeni po zapustitvi naselja.

Skupina jam I
M 1 : 50

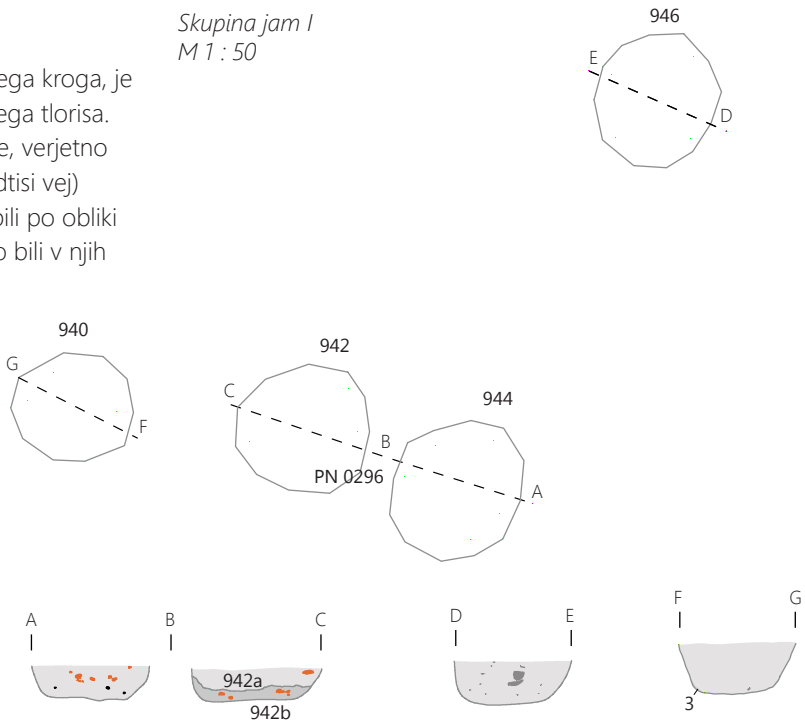

SE 939/940 – jama
Ležala je 0,67 m zahodno od jame SE 942. Premer jame je znašal 0,75 m, gl. 0,35 m. V njej je bila rjava zemlja (SE 939) z drobci oglja in odlomek kamnite sekire.

SE 945/946 – jama
Jama SE 946 se je nahajala v kv. 4. Premer jame je znašal 0,73 m, gl. 0,29 m. V njej je bila temnorjava zemlja (SE 945), s kamni vel. do 3 × 5 cm (5 %), nekaj drobci prazgodovinske keramike in kamnito sekiro (PN 295).

SE 943/944 – jama (peč)
Bila je ovalnega tlorisa, dl. do 0,93 m, š. do 0,83 m in gl. do 0,24 m. V jami se je nahajalo temno olivno rjavo zasutje (SE 943), s precej ožgane ilovice, odl. kamnite sekire, praskalom na retuširani klini (PN 296) in odlomki zgodnjeeneolitskih keramičnih posod (med njimi: **G669–G671** in del **G668**).

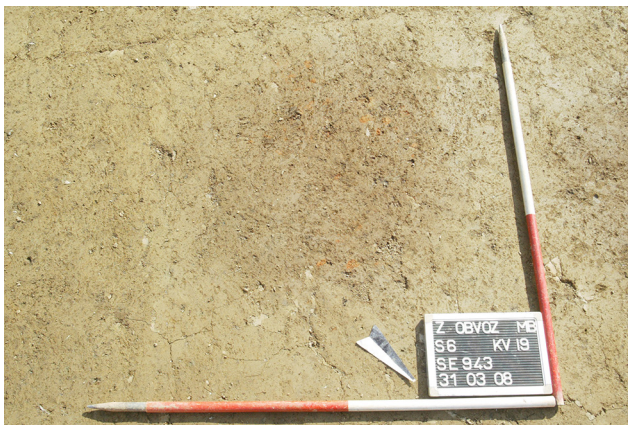

SE 941/942 – jama (peč)
Podobna jama kot zgoraj opisana se je nahajala 0,24 m od jame SE 944, v smeri proti severozahodu. Bila je premera 0,84 m in gl. 0,23 m. Poleg ožgane ilovice so bili v jami odkriti tudi posamezni zgodnjeeneolitski keramični odlomki in izvrtek sekire (PN 297).

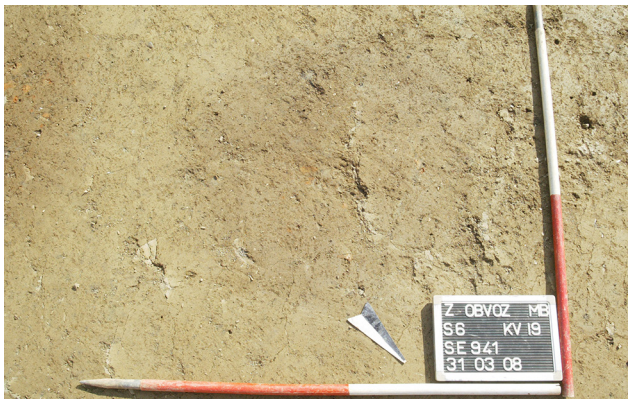

Jama SE 919/920
Odkrita je bila pod ornico (SE 2), v sek. 6, kv. 35–36, med prvim in drugim krogom naselbine. Jama je bila ovalnega tlorisa, vel. 2,04 × 1,73 m, vkopana v glinasto ilovico (SE 3) do 0,31 m. V njej je bila temno rjava zemlja (SE 919), z lomljenci vel. do 8 × 20 cm (3 %), dvema večjima kosoma ožgane ilovice s približno 4 cm širokimi odtisi vej ter zgodnjeeneolitskimi keramičnimi odlomki in kamnitimi najdbami. Gre za odl. keramičnih posod (**G672–G674**; **G679**; PN 309 – **G677**; PN 312 – **G676**, PN 313 – **G675**), zajemalko (PN 310 – **G678**), 5 brusnih kamnov (PN 290, PN 291, PN 314, PN 316, PN 317), žrmlje (PN 308) in kamnito jedro (PN 318). Jamo je presekal jarek SE 903/904.

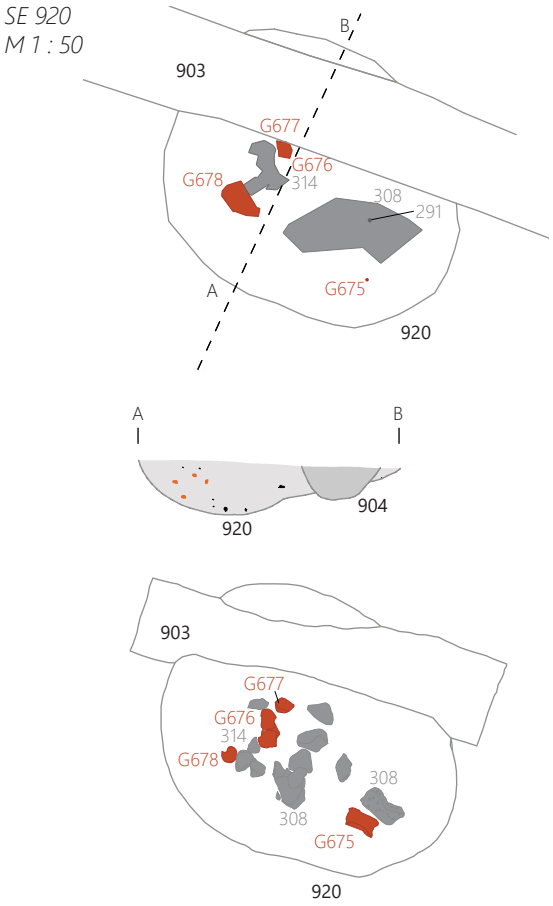

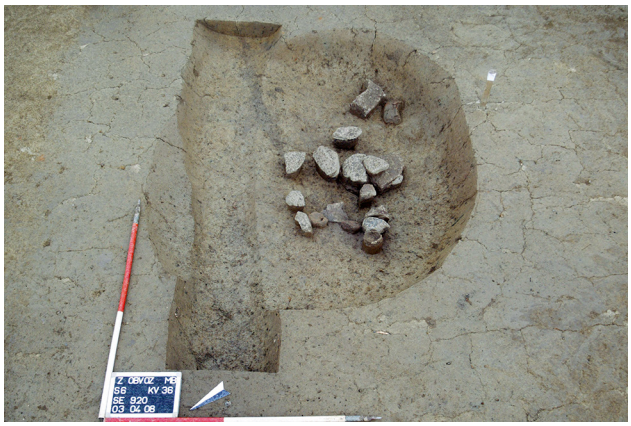

Skupina jam II

Dobrih 15 m zahodno, v sek. 6, kv. 38–39, 53–55 in 68–70, je bila pod ornico (SE 2) odkrita skupina 7 srednje velikih jam okroglega tlorisa, z ožgano ilovico in ogljem. Med njimi izstopa jama SE 909/910, v kateri so bili med ožgano ilovico odkriti odl. sedmih uteži iz mehke keramike (podobne trdote kot trdota naključno ožgane ilovice) in večji deli različnih posod. V ostalih jamah je bilo malo najdb. Glede na najdbe bi lahko šlo za lončarske peči za žganje keramike, pri čemer bi lahko uteži in keramični odlomki predstavljali neuspešno žgane izdelke.

Okoli omenjenih srednje velikih jam so bile odkrite štiri jame za stojke, ki morda predstavljajo ostanke nadstreška. Jama SE 976 je bila v jugozahodnem vogalu nadstreška, mesto jugovzhodnega vogala kaže jama SE 928, severovzhodnega vogala pa jami SE 924 in SE 926. Takšen nadstrešek bi bil pravokotne tlorisne zasnove, dl. 7,5 m in š. dobrih 7 m.

SE 909/910 – jama (peč)

Odkrita je bila pod ornico (SE 2). Bila je skoraj okroglega tlorisa, dl. do 1,89 m in š. do 1,72 m, vkopana v glinasto ilovico (SE 3) do 0,40 m. Zasutje je bilo temno rdečkasto rjavo (SE 909), vsebovalo je precej ožgane ilovice (približno 20 %), med katerimi so bili tudi večji kosi z odtisi vej. Najdbe: odl. sedmih glinenih uteži (PN 298 – **G693**, PN 300 – **G689**, PN 301 – **G691**, PN 302 – **G688**, PN 307 – **G687**;

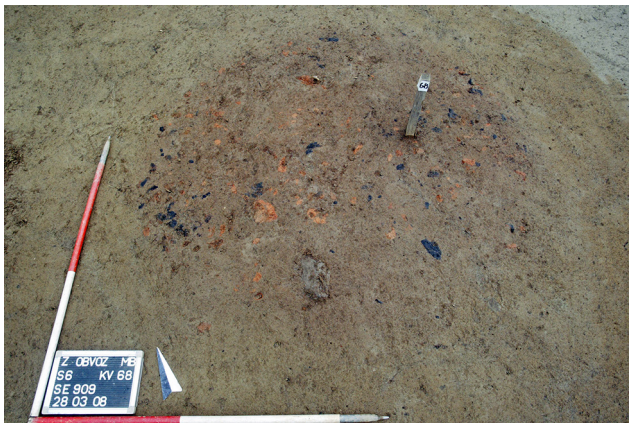

Skupina jam II
M 1 : 100

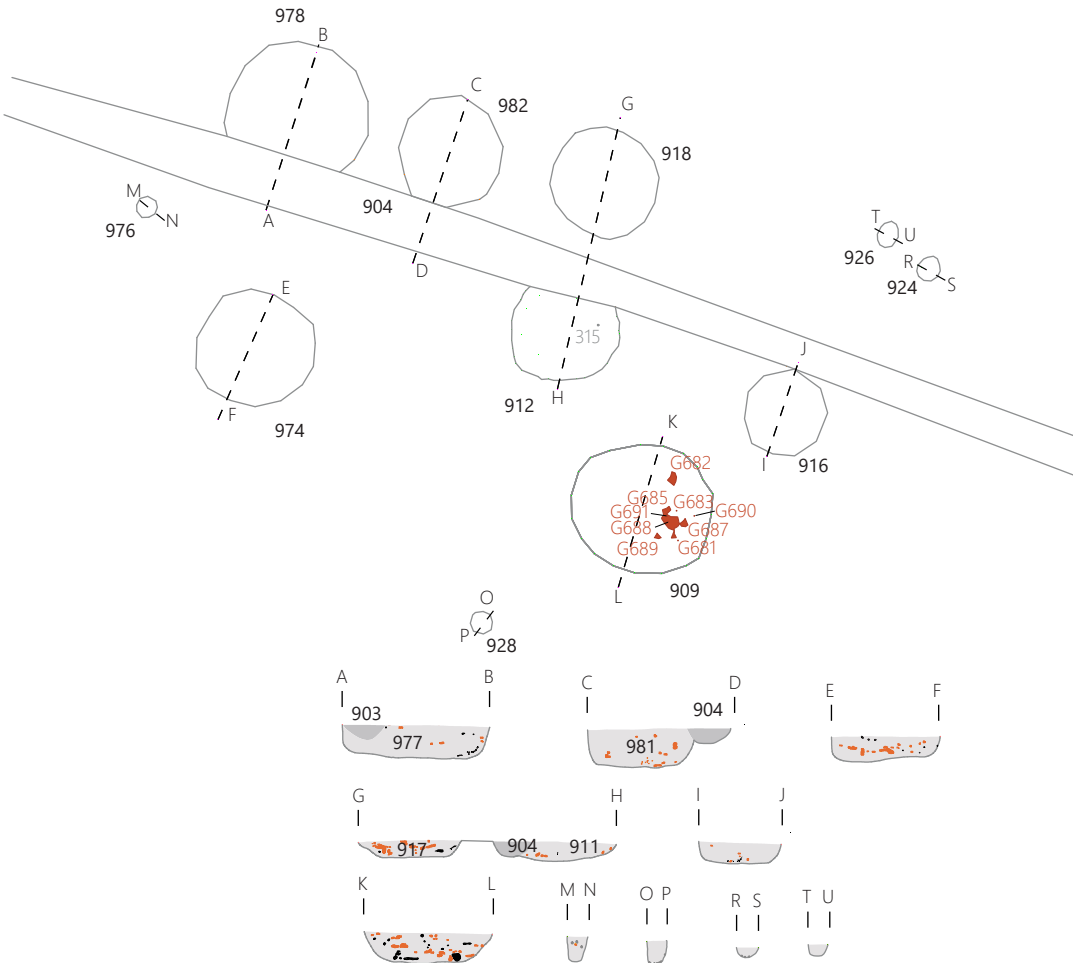

G690, G692), fragmentirani votli nogi (PN 299 – **G682**; PN 304 – **G681**), rekonstruiran lonec (PN 306 – **G685**), keramična zajemalka (PN 303 – **G683**), majhna posoda z debelimi stenami (**G680**) in manjši odlomki različnih posod (med njimi **G684, G686**). Jama predstavlja morda sledove peči za žganje keramike.

SE 911/912 – jama, peč za žganje keramike

Nahajala se je dober meter severozahodno od jame SE 909. Bila je skoraj okroglega tlorisa, dl. 1,2 m, š. do 0,92 m in gl. do 0,27 m. Imela je rdečkasto rjavo zasutje (SE 911), z ožgano ilovico (približno 5 %) in oglje.

Najdbe: majhna posoda z debelimi stenami (**G694**) in kamniti tolkač (PN 315). Jamo je presekal mlajše prazgodovinski jarek SE 903/904.

SE 915/916 – jama, peč za žganje keramike
Približno 1,8 m vzhodno od jame SE 912 je bila pod ornico (SE 2) odkrita jama SE 916. Po obliki, vsebini in dimenzijah je bila podobna zgoraj opisanima jamama. Njen premer je znašal 1,02 m, gl. 0,28 m. V jami je bila temno rjava zemlja (SE 915) z ožgano ilovico; brez najdb.

SE 917/918 – jama, peč za žganje keramike
Nahajala se je pod ornico (SE 2), okoli 0,6 m severno od jame SE 912. Bila je ovalnega tlorisa, dl. 1,44 m, š. 1,32 m in gl. 0,25 m. V jami je bila temno rdečkasto rjava zemlja (SE 917) z nekaj zgodnjeeneolitskimi keramičnimi odl. in kosi ožgane ilovice vel. do 5 × 15 cm (20 %). Na nekaterih kosih ožgane ilovice so bili odtisi vej.

SE 981/982 – jama, peč za žganje keramike?
Podobna jama se je nahajala pod ornico (SE 2), okoli 0,7 m severozahodno od jame SE 918. V dolžino je merila 1,45 m, široka je bila 1,4 m in gl. 0,53 m. V jami je bila temno rjava zemlja (SE 981) z ožgano ilovico, vendar je bilo le-te manj kot v sosednjih jamah. Jamo je presekal mlajše prazgodovinski jarek SE 903/904.

SE 977/978 – jama, peč za žganje keramike
Nahajala se je pod ornico (SE 2), okoli 0,4 m severozahodno od jame SE 982. Premer jame je znašal 1,89 m, gl. 0,53 m. Tudi to jamo je deloma presekal jarek SE 903/904; vsebovala je ožgano ilovico (približno 10 %), zato gre morda za ostanke peči. Bila je brez najdb.

SE 973/974 – jama, peč za žganje keramike?
Okoli 1,6 m jugozahodno od jame SE 978 smo pod ornico (SE 2) odkrili jamo SE 974. Bila je nekoliko manjša (vel. 1,5 × 1,42 m) in manj globoka kot jama SE 978 (gl. 0,36 m), v njej je bilo manj ožgane ilovice.

SE 975/976 – jama za stojko
Odkrita je bila v sek. 6, kv. 70, pod ornico (SE 2). Bila je premer 0,25 m, vkopana v glinasto ilovico (SE 3) do 0,36 m. V jami je bila temno rjava zemlja s koščki ožgane ilovice vel. do 0,03 × 0,03 m (okoli 2 %).

SE 927/928 – jama za stojko
Odkrita je bila 6,8 m jugovzhodno od jame SE 978, v sek. 6, kv. 69, pod ornico (SE 2). Vkopana je bila v glinasto ilovico (SE 3), premera 0,27 m, gl. 0,3 m in zapolnjena s temno rjavo zemljo; brez najdb.

SE 923/924 – jama za stojko
Odkrita je bila 7,2 m severovzhodno od jame SE 928, v sek. 6, kv. 38. Bila je okroglega tlorisa (pr. 0,3 m), vkopana v glinasto ilovico (SE 3) do 0,13 m. V jami je bila temno rjava zemlja z drobci oglja in ožgane ilovice.

SE 925/926 – jama za stojko
Odkrita je bila tik ob jami SE 924, pod ornico (SE 2), vkopana v glinasto ilovico (SE 3). Bila je okroglega tlorisa (pr. 0,27 m) in globine 0,15 m. Zapolnjena je bila s temno rjavo zemljo z drobci ožgane ilovice.

SE 921/922 – jama
Nahajala se je pod ornico (SE 2), v sek. 6, kv. 7–8, 22–23. Bila je nepravilnega tlorisa, dl. do 3,7 m, š. do 2,9 m in gl. 0,12 m. V jami je bila temno rjava zemlja (SE 921), v kateri smo odkrili obtolčen kamen iz serpentinita in odlomke zgodnjeeneolitskih posod (**G695–G697**). Na dnu jame sta

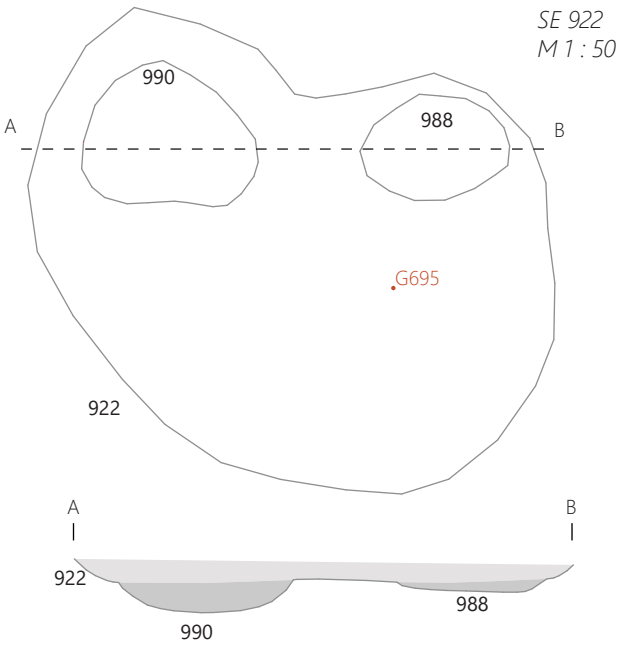

se nahajali dve manjši jami, pri čemer je bila v jami SE 988 (vel. 0,95 × 0,71 m; gl. 0,13 m) olivno rjava zemlja (SE 987) in v jami SE 990 (vel. 1,16 × 0,91 m, gl. 0,24 m) rjava zemlja z drobci keramike (SE 989). V SE 987 je bil odkrit kamniti odbitek.

Objekt 16 – objekt s poglobljenimi tlemi?

Jama SE 930 je bila odkrita v sek. 6, kv. 37, 24–26, 39–40. V spodnjem delu jame sta bila plast SE 999 in ognjišče (SE 1031), nad njo plast SE 929, v kateri je bilo v primerjavi s plastjo SE 999 precej keramičnih in kamnitih najdb. Ker je bilo v jami ognjišče, bi lahko šlo za ostanke objekta – zemljanke, vendar bi zaradi odsotnosti jam za stojke in zato, ker je bila jama nepravilne oblike, lahko šlo tudi za naravno depresijo.
Na dnu jame sta bili odkriti dve poglobitvi: SE 1032 in SE 1080, pod SE 929 na skrajnem severovzhodnem delu jame pa jama (SE 1540/1541), ki je služila za stojko sosednjega objekta 17.
Ognjišče (SE 1031) se je nahajalo v osrednjem delu jame SE 930, pod SE 929, kazalo se je kot zgostitev ožgane ilovice.
Na zahodnem robu je jamo SE 930 ter plast SE 929 sekala jama SE 986, s precej ožgane ilovice in oglja ter tudi lončenine. Jama je precej podobna okroglim jamam, ki so ležale v dveh skupinah v sektorju 6. Morda gre tudi v tem primeru za peč za žganje keramike.

SE 930 – jama
Jama SE 930 je bila nepravilne oblike, dolžine do 7,4 m, širine do 5,3 m. Vkopana je bila v glinasto ilovico (SE 3), do 0,17 m.

SE 999 – spodnja plast v jami SE 930
Bila je temno rumeno-rjave barve, db. do 0,1 m. Najdbe: odl. kamnite sekire z delno navrtano luknjo (PN 377) in odl. okrašenega ostenja lonca (**G698**).

SE 929 – zgornje plasti v jami SE 930
V zgornjem delu jame (SE 930) je bila po celotni površini jame temno rjava zemlja (SE 929), db. do 0,1 m. V njej so bili kosi ožgane ilovice vel. do 5 cm (1 %) in številne najdbe. Gre za odlomke glajenih orodij (PN 321, PN 325–326, PN 328, PN 332, PN 334–335, PN 339–341, PN 344, PN 347, PN 350, PN 353, PN 355, PN 367, PN 387), za cele in odlomke kamnitih sekir (PN 348, PN 361, PN 365, PN 385), silekse (PN 324, PN 331, PN 333, PN 345, PN 354, PN 351, PN 356, PN 359–360, PN 363, PN 368, PN 372–373, PN 386, PN 396), odlomek vijčka (PN 369 – **G746**), valjasti pečatnik (**G744**) in odl. lončenine (**G703–G743**, **G745**, **G747–G752**; del lonca **G701** in del zajemalke **G702**). Odkriti so bili tudi predmeti, ki kažejo na izdelavo kamnitih orodij, kot so kamniti tolkač (PN 329), kamnita jedra (PN 319, PN 322, PN 342, PN 352, PN 358), izvrtka sekir (PN 338, PN 357), odlomka sekir z delno navrtano luknjo (PN 320, PN 337), brusni kamni (PN 336, PN 362, PN 370, PN 374) in nedokončana sekira (PN 366).

SE 997/1032 – manjša jama na dnu jame SE 930
Odkrita je bila v zahodnem delu jame SE 930. Bila je elipsastega tlorisa, vel. 2,63 × 1,22 m, vkopana v geološki osnovi (SE 3 ter deloma SE 423) do 0,37 m. V jami je bila odkrita temno rjava zemlja (SE 997), s koščki ožgane ilovice (1 %), nekaj odl. zgodnjeeneolitskih posod (med njimi: **G699–G700**), koščkom serpentinita (PN 384), dvema klinama (PN 381, PN 383) in retuširanim sileksom (PN 382).

SE 998/1079 – manjša jama na dnu jame SE 930
Na njo smo naleteli pod SE 999, v severnem delu jame SE 930. Bila je vel. 1,4 × 1,8 m, vkopana v glinasto ilovico (SE 3) do 0,1 m. V jami je bila temno sivkasto rjava zemlja (SE 1079), brez najdb.

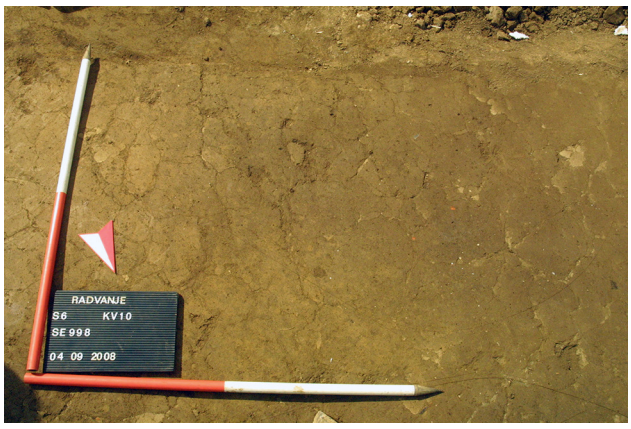

Objekt 16
M 1 : 50

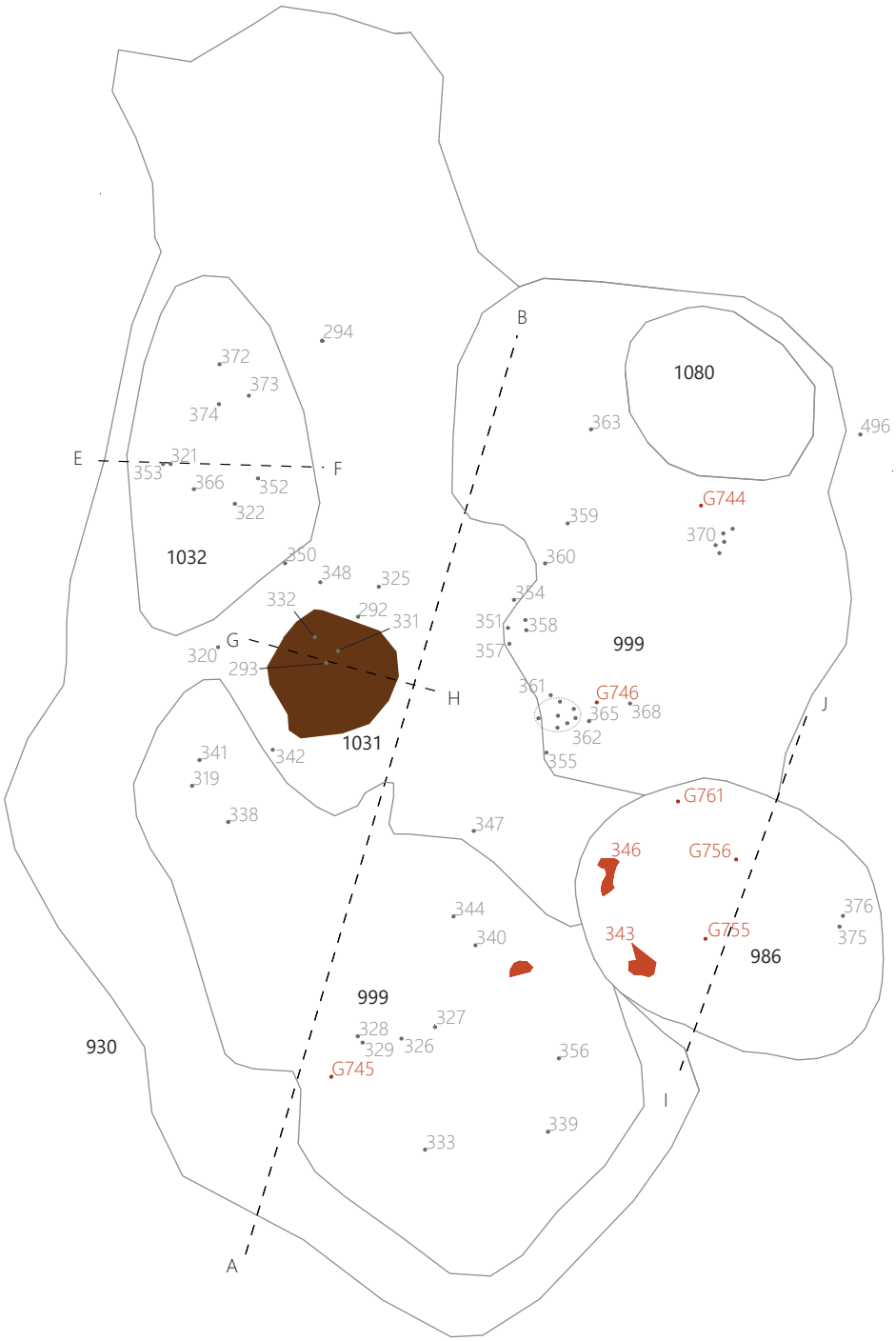

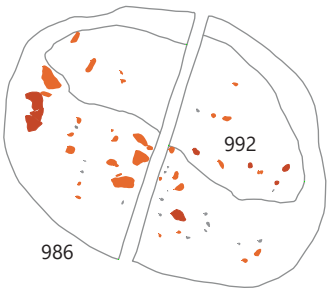

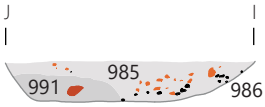

SE 1031 – ognjišče v jami SE 930

Sledovi ognjišča so bili odkriti v osrednjem delu jame SE 930, v sek. 7, kv. 25. Predstavlja jih zgostitev ožgane ilovice (25 %) v temno rumenkasto rjavi zemlji, premešani s peskom (3 %), na površini ovalnega tlorisa vel. 0,84 × 0,77 m in db. 0,06 m. Odkriti so bili pod SE 929, v plasti SE 999.

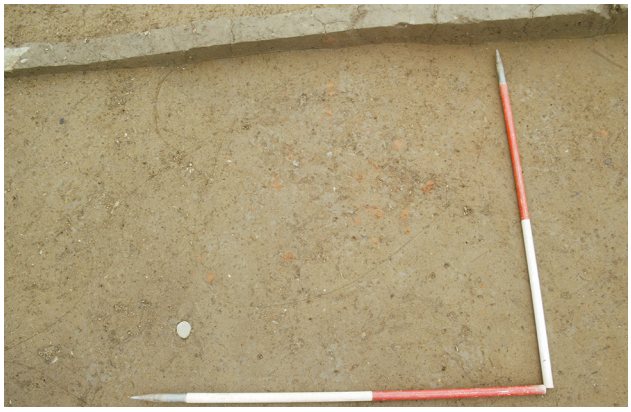

SE 985, 991/986 – jama (peč)

Jama, ki jo razlagamo kot peč, se je nahajala v sek. 6, kv. 37, 24–25, 39. Odkrita je bila pod ornico (SE 2) in je delno presekala jamo SE 930 ter plasti SE 929 in SE 999, je torej mlajša od njih. Bila je ovalnega tlorisa, dolžine 2,29 m, širine 1,7 m in globine do 0,32 m. V jami sta bili dve zasutji. Spodnje (SE 991) se je nahajalo le v severovzhodni polovici jame. Bilo je temnejše z več oglja. Nad njim je bilo zasutje SE 985, temno rdečkastorjave barve, z ožgano ilovico (približno 25 %), med katerimi so bili tudi kosi vel. do 10 × 5 cm. Keramične najdbe so bile odkrite tako v spodnjem (**G753–G756**) kot tudi v zgornjem delu (**G757–G761**) jame. V SE 991 sta bila odkrita tudi izvrtek sekire (PN 375) in odbitek (PN 376).

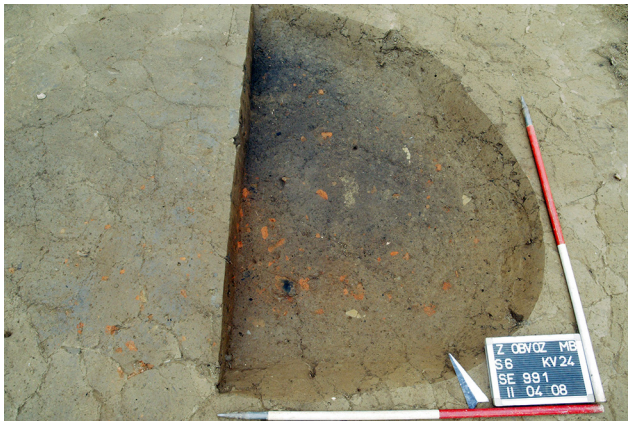

Objekt 17 – objekt s poglobljenimi tlemi

Objekt 17 je bil odkrit pod naplavino SE 1404, v sek. 6, kv. 9–10, sek. 4, 37a–38a. Osrednji del objekta predstavlja jama SE 1415 – verjetno vkop za hišo. V njej so se nahajali tri manjše jame (SE 1435/1436, SE 1437/1438 in SE 1439/1440), dve zgostitvi ožgane ilovice z ogljem – ostanki sten ali tal hiše (SE 1434, SE 1444) in ognjišče (SE 1432). Med temi jamami sta bili jami SE 1435/1436 in SE 1437/1438 najstarejši. Zgostitev ožgane ilovice SE 1434 je prekrivala jamo SE 1435, zgostitev SE 1444, pa je bila v jami SE 1437/1438. V to zgostitev ožgane ilovice je bila vkopana jama SE 1439/1440. Vse skupaj je prekrivala plast SE 1414, ki je zapolnjevala zgornji del jame.

Ob robu jame SE 1415 so bili odkriti štiri jame za stojke (SE 1258/1259, SE 1256/1257, SE 1445/1446, SE 1540/1541) in jarek z jamami za stojke (SE 1412/1413, SE 1408/1409, SE 1410/1411, SE 1416/1417, SE 1426/1427). Verjetno gre za sledove konstrukcije objekta 17, jarek z jamami za stojke pa bi lahko glede na njegovo usmeritev – podobno kot pri objektih 6 in 9 – predstavljal ostanke stene vetrolova ob vhodu v hišo.

Štiri jame za stojke (SE 1209, SE 1211 in SE 1215) so ležale severno od objekta 17.

SE 1415 – jama (vkop za objekt 17)

Bila je trapezoidnega tlorisa, dl. 6,3 m, š. med 3,9 in 5,9 m, vkopana v glinasto ilovico (SE 3) do 0,40 m. Zahodna polovica jame je imela ravno dno, v vzhodni polovici jame so bile odkrite na dnu tri manjše plitve poglobitve (SE 1435/1436, SE 1437/1438 in SE 1439/1440).

Objekt 17
M 1 : 70

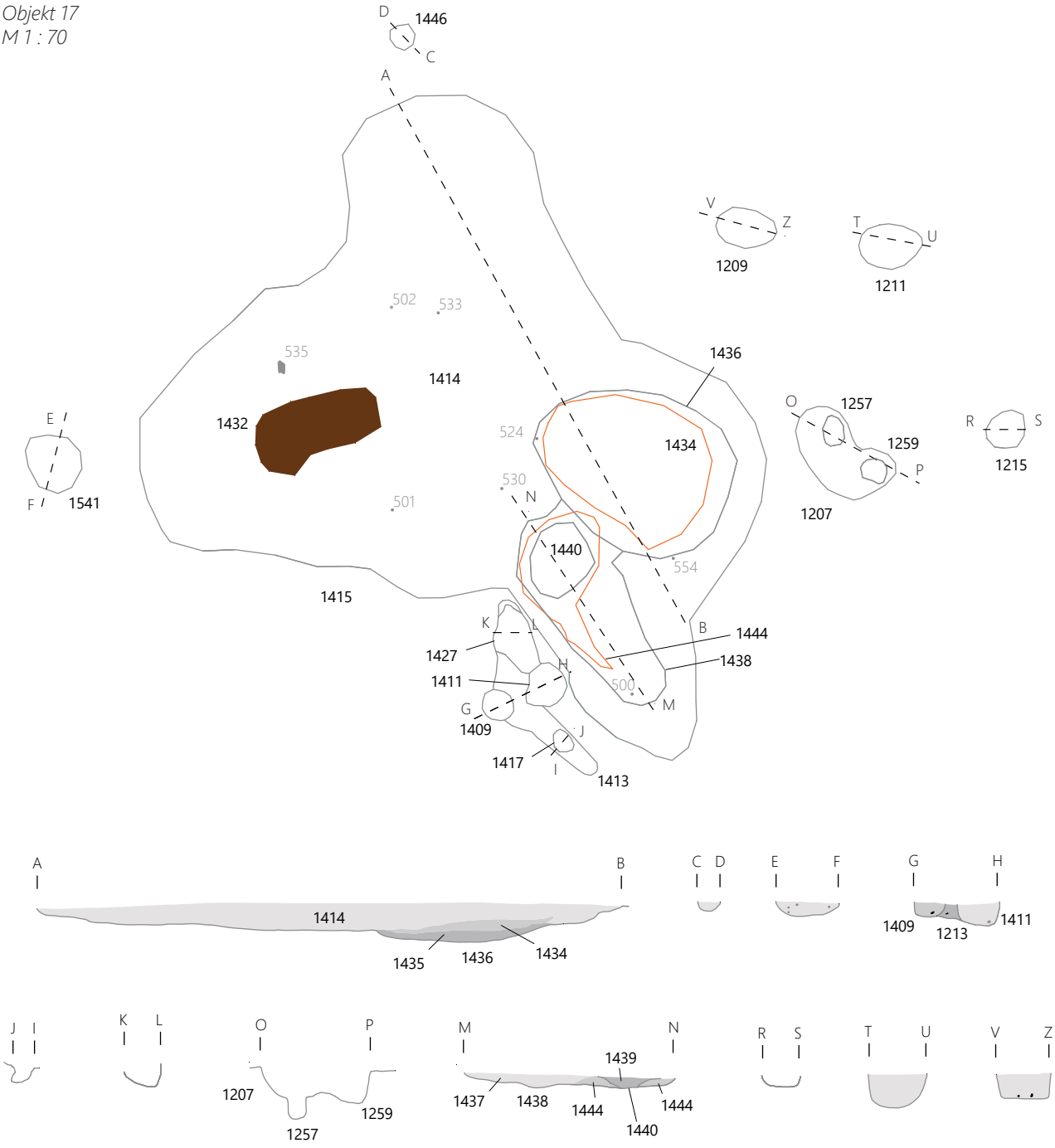

SE 1437 in **SE 1444/1438** – jama na dnu jame SE 1415
Nahajala se je v skrajnem jugovzhodnem delu jame SE 1415, pod SE 1414. V dl. je merila 1,33 m, š. jame je bila 0,85 m, v glinasto ilovico (SE 3) je bila vkopana do 0,15 m. Na dnu jame je bila odkrita zgostitev ožgane ilovice (SE 1444), nad njo temno rumeno-rjava zemlja z drobci oglja in ožgane ilovice (SE 1437). Najdbe v SE 1437: dva odlomka posod (**G762, G763**).

SE 1439/1440 – jama na dnu jame SE 1415

SE 1439 se je kazala kot rjava zemlja z drobci oglja in ožgane ilovice nad zgostitvijo ožgane ilovice SE 1444. Bila je ovalnega tlorisa, vel. 0,83 × 0,64 m, in vkopana v glinasto ilovico (SE 3) do 0,15 m. Razlagali so jo za jamo, ki je bila vkopana v ožgano ilovico (SE 1440).

SE 1432 – ognjišče

Odkrito je bilo v jugozahodnem delu jame SE 1415, pod SE 1414. Predstavlja ga zgostitev ožgane ilovice (80 %) z ogljem, pravokotne oblike, vel. 1,48 × 0,72 m in db. 0,1 m. Med ožgano ilovico je bilo odkritih nekaj odl. lončenine iz zgodnjega eneolitika (med njimi del **G764**).

SE 1435/1436, SE 1434 – jama s koncentracijo ožgane ilovice

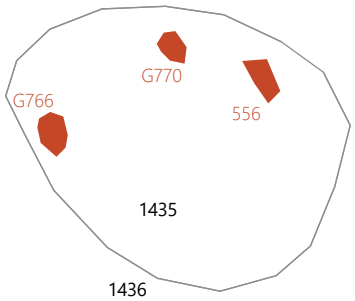

Jama SE 1436 je bila odkrita severovzhodnem delu jame SE 1415, pod plastjo SE 1414. Bila je nepravilnega tlorisa, vel. 2,2 × 1,75 m in gl. do 0,22 m. V zgornjem delu jame je bila zgostitev ožgane ilovice (SE 1434), vel. 1,65 × 1,45 m in gl. 0,12 m (80 %), verjetno ostanki stene ali tal hiše, pod njo temno sivkasto rjava zemlja (SE 1435), iz meljastega peska (98 %), drobcev ožgane ilovice (1 %) in koščki oglja (1 %).

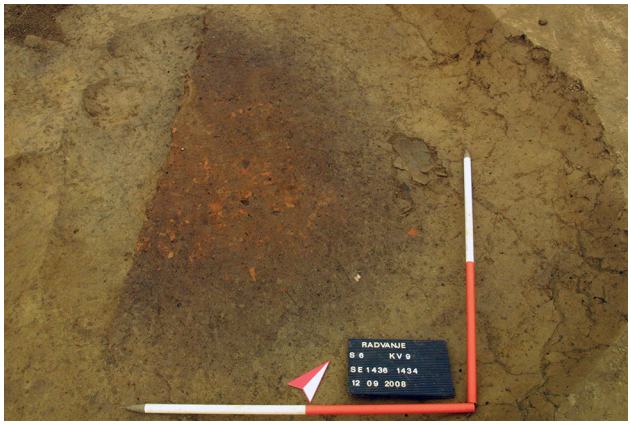

Najdbe iz plasti SE 1435: lončenina (**G765, G767–G779, G771, G772,** PN 539 – **G766,** PN 558 – **G770; deli posod G773–G777**) in sileks (PN 563).

SE 1414 – zgornja plast v jami SE 1415

Plast SE 1414 je segala od vrha jame SE 1415 do zgostitev ožgane ilovice in ognjišča, db. plasti je znašala 0,3 m. Bila je zelo temno sivkasto rjave barve z drobci ožgane ilovice in oglja, ter zgodnjeeneolitskimi keramičnimi odlomki (med njimi: **G778–G828**), kamnom s sledovi brušenja (PN 535), izvrtkom sekire (PN 524), dvema celima sekirama (PN 530–531), enim fragmentom sekire (PN 533), kamnitim jedrom (PN 554) in 2 odbitkoma.

Na dnu ornice (SE 2), tik nad jamo so bili odkriti sekira z luknjo (PN 502), sileks (PN 501) in kamnito jedro (PN 500).

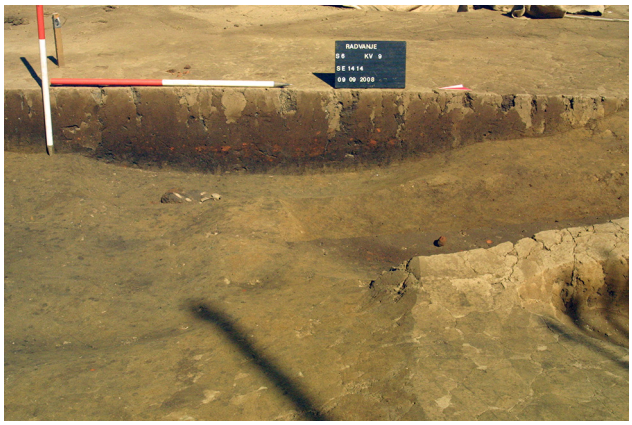

1412/1413 – jarek (ostanki stene vetrolova?)
Nahajal se je le nekaj cm od jame SE 1415, na njeni jugovzhodni strani. Bil je oglatega tlorisa, dl. 2,06 m, š. 0,34–0,40 m in gl. 0,16 m. V njem je bila rumeno-rjava zemlja z drobci oglja in ožgane ilovice, na dnu jarka pa štiri jame za stojke. Gre za ostanke stene hiše, morda za vetrolov ob vhodu v hišo.

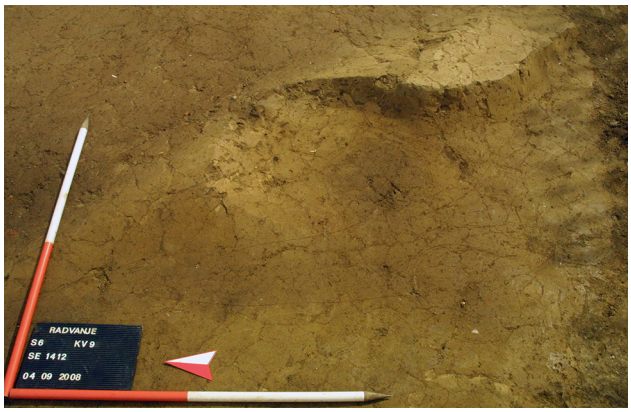

SE 1426/1427 – jama v SE 1413
Odkrita je bila v severozahodnem delu jarka SE 1413, pod SE 1412 (vel. 0,77 × 0,44 m in gl. 0,1 m). V rumeno-rjavi zemlji, ki je bila v jami, je bilo tudi nekaj drobcev oglja in ožgane zemlje.

SE 1408/1409 – jama za stojko v SE 1413
Nahajala se je v osrednjem delu jarka SE 1413, pod SE 1412. Bila je ovalnega tlorisa, vel. 0,47 × 0,38 m, vkopana v glinasto ilovico (SE 3) do 0,16 m. Zemlja, ki je bila v jami, je bila rumeno-rjave barve (SE 1408). Vsebovala je kamne in koščke ožgane ilovice.

SE 1410/1411 – jama za stojko v SE 1413
Nahajala se je 0,17 m severno od jame SE 1409, v osrednjem delu jarka SE 1413. Bila je premera 0,45 m in vkopana v glinasto ilovico (SE 3) do 0,24 m. V jami je bila rumenorjava zemlja.

SE 1416/1417 – jama za stojko v SE 1413
Odkrita je bila v vzhodnem delu jarka SE 1413, pod SE 1412. Bila je ovalnega tlorisa, vel. 0,25 × 0,16 m, vkopana v glinasto ilovico (SE 3) do 0,18 m. V njej je bila rumenorjava zemlja (SE 1416), brez najdb.

SE 1206/1207, SE 1256/1257 in SE 1258/1259 – jama z dvema poglobitvama za stojki
Skupina treh jam – večje jame in dveh poglobitev za stojki – je bila odkritih severno od jame SE 1415, pod ornico (SE 2), v sek. 4, kv. 37a. Jama SE 1207 je bila nepravilnega tlorisa, vel. 1,22 × 0,58 m, vkopana v glinasto ilovico (SE 3) do 0,36 m. V jami je bila temno rumeno-rjava zemlja (SE 1206), z zgodnjeeneolitskimi keramičnimi odlomki.
Jami za stojki sta bili odkriti pod SE 1206. Jama SE 1257 je bila premera 0,32 m, zapolnjena z rjavo zemljo (SE 1256) in gl. 0,31 m. Jama SE 1259, pa je bila premera 0,38 m, gl. 0,22 m, zapolnjena s temno rumeno-rjavo zemljo (SE 1258). Bili sta brez najdb in vkopani v glinasto ilovico (SE 3).

SE 1445/1446 – jama za stojko
Jama za stojko se je nahajala 0,52 m severozahodno od jame SE 1415, v sek. 4, kv. 38a. Odkrita je bila pod plastjo SE 1404, vkopana v geološki osnovi (SE 423 in SE 3). Premer jame je znašal 0,25 m, gl. 0,1 m. V jami je bila temno rumeno-rjava zemlja (SE 1445), z okoli 5 % peska, nekaj koščki oglja in ožgane zemlje.

SE 1540/1541 – jama za stojko
Odkrita je bila pod plastjo SE 929 v jami SE 930, 0,65 m jugozahodno od jame SE 1415. Bila je ovalnega tlorisa, vel. 0,65 × 0,60 m in gl. 0,1 m. Vkopana je bila v glinasto ilovico (SE 3), v njej pa je bila temno rjava zemlja (SE 1540) z drobci ožgane ilovice. Morda je služila za stojko objekta 17.

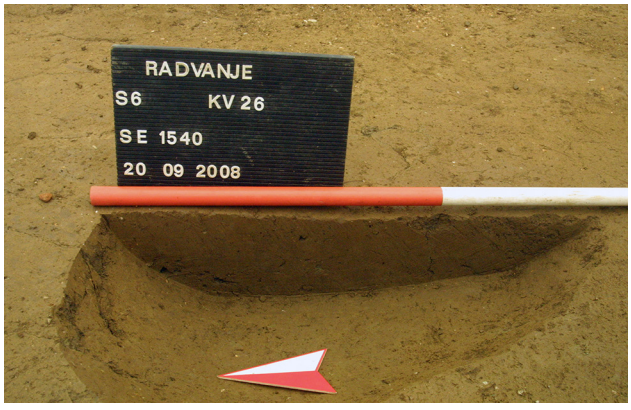

Jame za stojke severno od objekta 17

SE 1214/1215 – jama za stojko
Odkrita je bila pod ornico (SE 2), v sek. 4, kv. 36a. Bila je vel. 0,43 × 0,39 m, vkopana v glinasto ilovico (SE 3) do 0,1 m. V njej je bila temno rumeno-rjava zemlja (SE 1214) z drobci oglja in zgodnjeeneolitske keramike.

SE 1210/1211 – jama za stojko
1,95 m severovzhodno od jame SE 1215 se je nahajala pod ornico (SE 2) jama SE 1211 (vel. 0,69 × 0,46 m), ki je bila vkopana v glinasto ilovico (SE 3) do 0,39 m. V njej je bila rjava zemlja (SE 1210) z drobci oglja in ožgane ilovice; brez najdb.

SE 1208/1209 – jama za stojko
Podobna jama kot zgoraj opisana je bila odkrita pod ornico (SE 2) 0,93 m zahodno od jame SE 1210/1211. Bila je vel. 0,65 × 0,42 m in gl. 0,28 m. V rjavi zemlji (SE 1208), ki je bila v jami, so bili najdeni drobci keramike in odlomki ostenj zgodnjeeneolitskih posod.

Objekt 18 – objekt s poglobljenimi tlemi

Na sledove objekta 18 smo naleteli v sek. 6, kv. 11, 26, tik ob objektu 17. Predstavljajo jih jama oglatega tlorisa (SE 1469) in pet jam za stojke, ki so bile odkrite ob njenih robovih (SE 1504, SE 1506, SE 1491 itd.). Glede na razporeditev jam za stojke in obliko jame SE 1469 je bil objekt v tlorisu v obliki trapeza, dl. okoli 4 m in š. med 4 in 3 m. V jami gl. do 0,29 m je bila plast SE 1468, s keramičnimi in kamnitimi najdbami iz zgodnjega eneolitika.

SE 1490/1491 – jama za stojko
Nahajala se je v jugovzhodnem delu jame SE 1469, vkopana v peščeno geološko osnovo (SE 423). Bila je vel. 0,26 × 0,23 m, gl. jame je znašala 0,23 m. V njej je bila rjava zemlja (SE 1490) z drobci ožgane ilovice in koščki oglja.

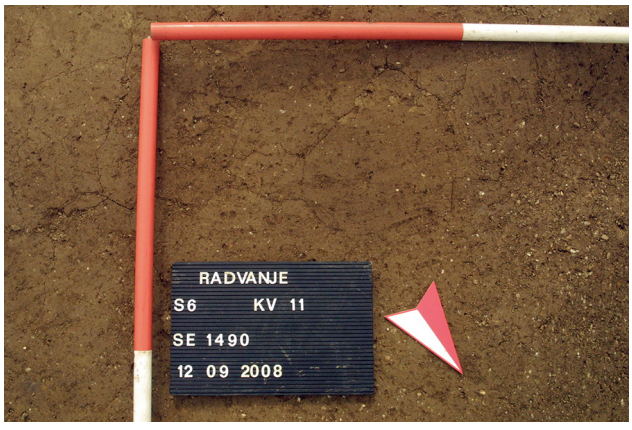

SE 1503/1504 – jama za stojko
Nahajala se je okoli 3,5 m jugovzhodno od jame SE 1506, prav tako na robu jame SE 1469. Vkopana je bila v arheološko sterilno rjavkasto peščeno plast (SE 423), v njej se je ohranil odtis kola. Velikost jame je znašala 0,27 × 0,21 m,

Objekt 18
M 1 : 50

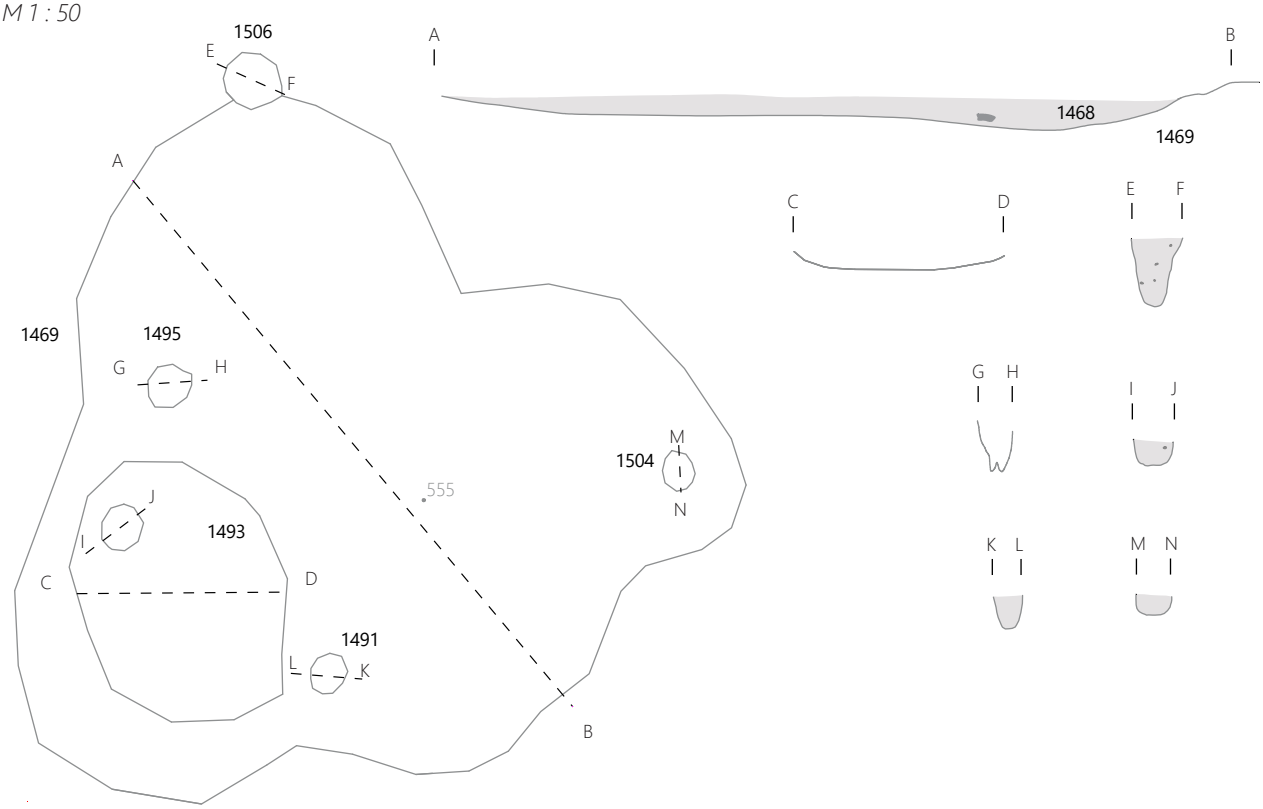

gl. 0,25 m. Jama je verjetno služila za stojko v severovzhodnem vogalu objekta.

SE 1468/1469 – jama (vkop za objekt 18)
Jama je bila odkrita pod naplavino SE 1404. Vkopana je bila v geološki osnovi (SE 3 in SE 423) ter v jamo SE 929/930 (objekt 16), gl. do 0,29 m. V jami je bila rjava zemlja s peskom (5 %), ožgano ilovico, kamni vel. 1–2 cm (1 %) in ogljem.
Najdbe: odl. kamnite sekire (PN 555) in fragmenti zgodnje-eneolitske lončenine. Odlomki najširšega oboda lonca so bili odkriti tako v jami SE 1469, kot tudi v plasti SE 1404 nad njo (**G829**), odl. sklede **G777** pa v SE 1469 in v sosednjem objektu 17.

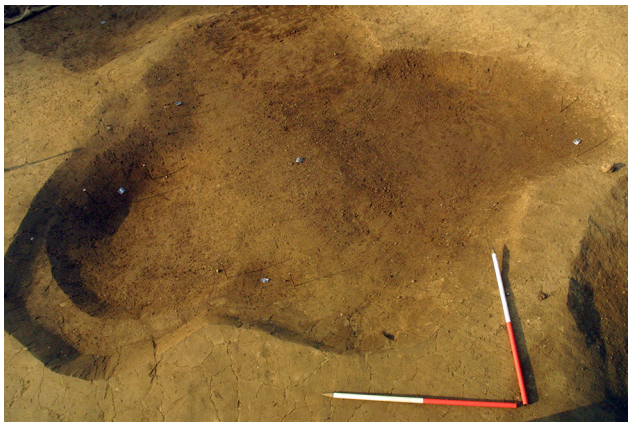

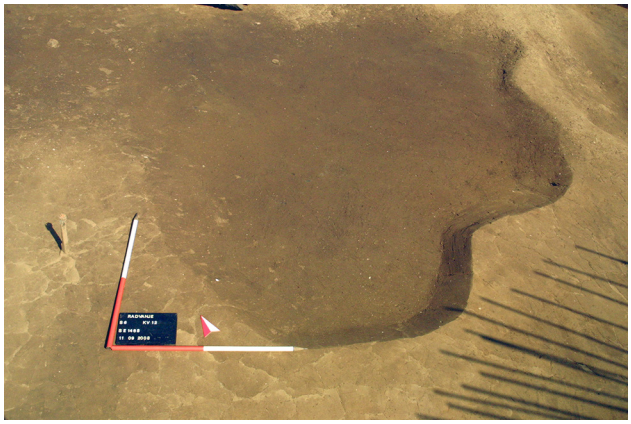

SE 1505/1506 – jama za stojko

Nahajala se je okoli 1,75 m severovzhodno od jame SE 1495, na robu jame SE 1469. Bila je premera 0,38 m in vkopana v glinasto ilovico (SE 3) do 0,46 m. V njej je bila temno rjava zemlja z drobci ožgane ilovice in oglja.

SE 1492/1493 – jama za stojko

Nahajala se je v jugozahodnem delu jame SE 1469, okoli 1,4 m od jame SE 1491, vkopana v geološko osnovo SE 423. Jama je bila premera 0,27 m, gl. 0,15 m. V njej je bila rjavkasta zemlja (SE 1492), ki je bila brez najdb. Verjetno je služila za stojko v jugozahodnem vogalu objekta 18.

SE 1494/1495 – jama za stojko

Okoli 0,7 m severovzhodno od jame SE 1493 je bila na dnu jame SE 1469 odkrita jama SE 1495; vkopana v peščeno geološko osnovo (SE 423). Bila je vel. 0,3 × 0,28 m in gl. 0,34 m. Zasutje jame je bilo enako kot pri prejšnjih jamah za stojke, a je bila jama drugačnega preseka. Na dnu jame sta se namreč ohranila vkopa dveh ošiljenih kolov db. 0,5 in 0,7 m. Jama je verjetno služila za stojko v severozahodni stranici objekta 18.

SE 1503/1504 – jama za stojko

Nahajala se je okoli 3,5 m jugovzhodno od jame SE 1506, prav tako na robu jame SE 1469. Vkopana je bila v arheološko sterilno rjavkasto peščeno plast (SE 423), v njej se je ohranil odtis kola. Velikost jame je znašala 0,27 × 0,21 m, gl. 0,25 m. Jama je verjetno služila za stojko v severovzhodnem vogalu objekta.

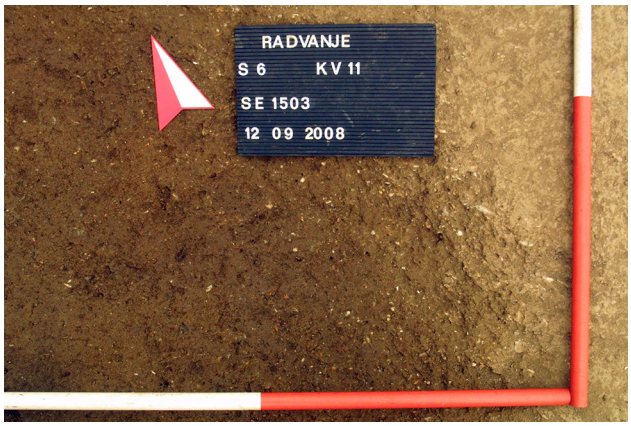

Jame severno od objekta 18

Severno od objekta 18, v sek. 4, kv. 38a–39a, 33a–34a, je bilo odkritih več zgodnjeeneolitskih jam. Štiri jame so bile srednje velikosti (SE 1237, SE 1245, SE 1239, SE 1471), šest jih je verjetno služilo za stojke (SE 1241, SE 1279, SE 1243 itd.). Med njimi sta bili dve odkriti na dnu srednje velike jame SE 1471 (SE 1519, SE 1521) in ena na robu jame SE 1237 (SE 1448).

SE 1236/1237 – jama

Odkrita je bila pod plastjo 1404, v sek. 4, kv. 39a. Bila je ovalnega tlorisa, dl. 2,3 m, š. 1,23 m, vkopana v glinasto ilovico (SE 3) do 0,1 m. V jami je bila rjava zemlja, s fragmentom kamnite sekire (PN 455), odlomki zgodnjeeneolitskih posod (**G830–G832**) ter keramično zajemalko (PN 513 – **G833**).

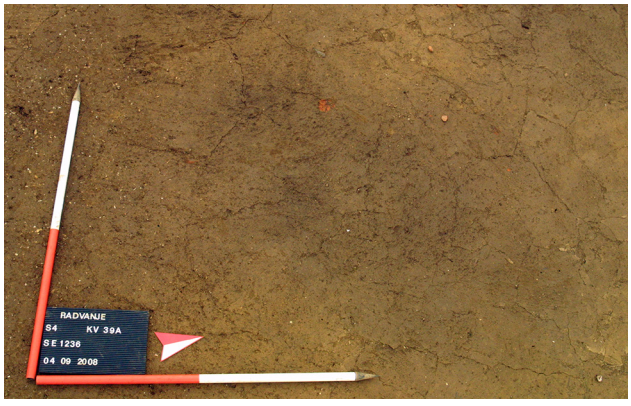

Jame severno od objekta 18
M 1 : 50

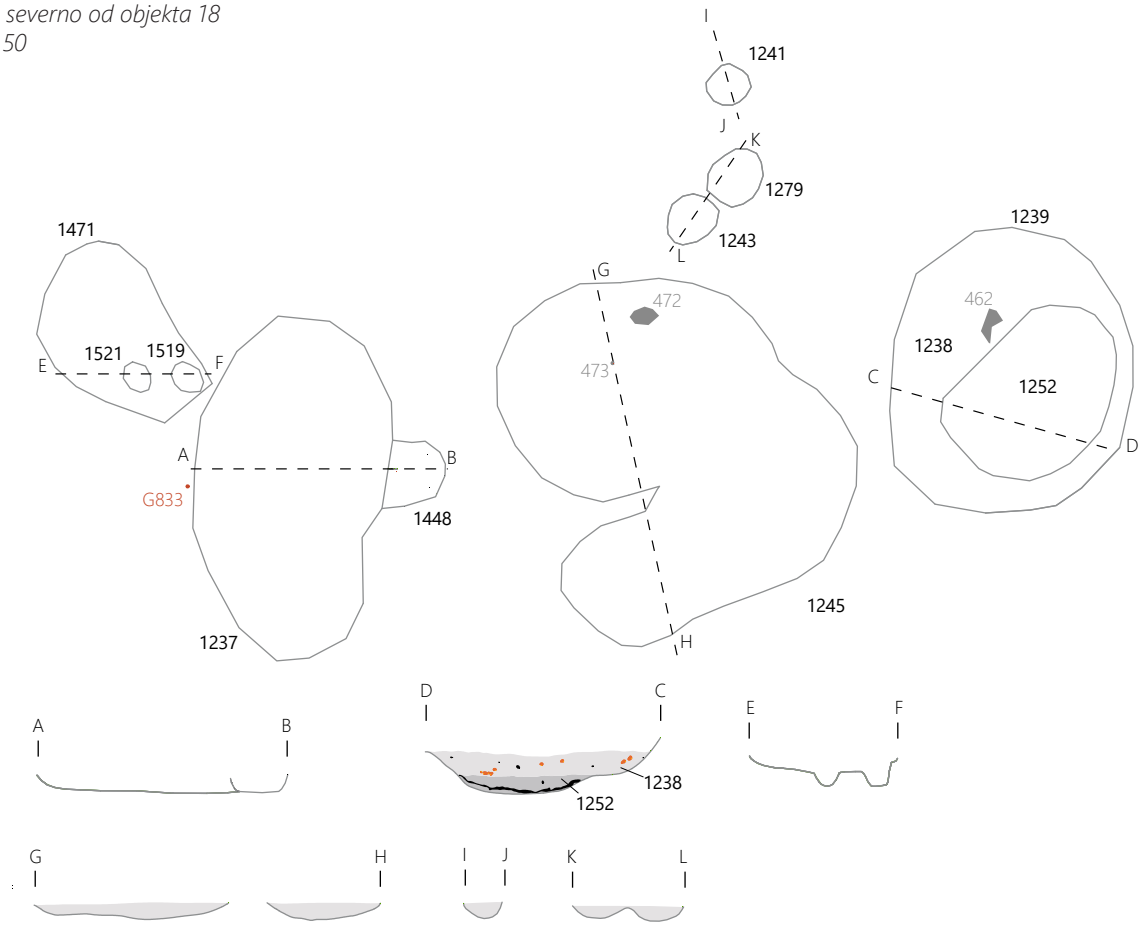

SE 1447/1448 – jama za stojko

Na robu jame se je nahajala jama za stojko SE 1447/1448. Bila je premera 0,4 m, vkopana v sterilno glinasto ilovico (SE 3) in zapolnjena s temno rumeno-rjavo zemljo (SE 1447). Jama je presekala jamo SE 1237 in njeno zasutje SE 1236.

SE 1244/1245 – jama

Odkrita je bila pod ornico (SE 2), približno 0,5 m severovzhodno od jame SE 1448. Bila je nepravilnega tlorisa, vel. 1,85 × 1,35 m, vkopana v glinasto ilovico (SE 3) do 0,12 m. V jami je bila rjava zemlja s kamnitim jedrom (PN 472), prodnikom iz serpentinita (tudi PN 472), kamnito sekiro (PN 473) in fragmenti ostenj bakrenodobnih keramičnih posod.

SE 1238, SE 1252/1239 – jama

Le nekaj 10 cm severovzhodno od jame SE 1245 je bila pod ornico (SE 2) in naplavino SE 1248 odkrita jama SE 1239. Bila je ovalnega tlorisa, dl. 1,9 m, š. 1,75 m, vkopana v glinasto ilovico (SE 3) do 0,3 m. Jama je imela neenotno zasutje. V zgornjem delu je bila rjava zemlja z le nekaj drobci ožgane ilovice (1 %) in oglja ter 1 večjim lomljencev vel. 15 × 25 cm (SE 1238). Pod njo je bila zemlja zelo temno sive barve z veliko oglja (15 %) in več ožgane ilovice (2 %) – SE 1252.

Najdbe iz SE 1238: kamniti odbitek (PN 462) in odlomki eneolitskih posod (G834–G835).

SE 1470/1471 – jama

Odkrita je bila pod naplavino SE 1404, v sek. 4, kv. 39a (SE 1471). Bila je nepravilnega tlorisa, dl. 1,26 m, š. do 0,83 m, vkopana v glinasto ilovico (SE 3) do 0,1 m. V jami je bila temno sivo-rjava zemlja s koščki oglja in ožgane ilovice (SE 1470).

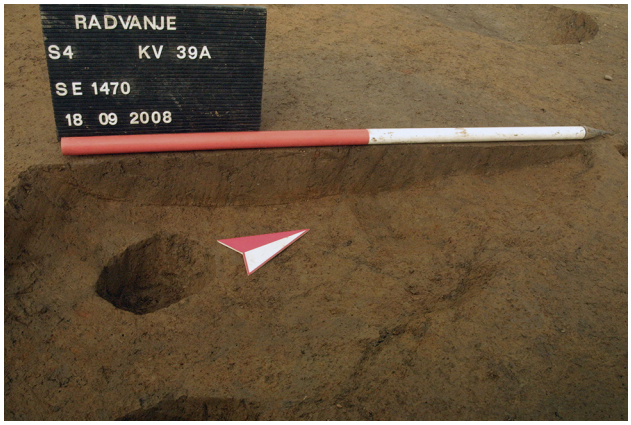

SE 1240/1241 – jama za stojko

Odkrita je bila severno od jame SE 1244/1245, pod ornico (SE 2), v sek. 4, kv. 34a. Bila je premera 0,26 m, vkopana v glinasto ilovico (SE 3) do 0,11 m. V jami je bila temno rumeno-rjava zemlja (SE 1240) z drobci oglja.

SE 1518/1519, SE 1520/1521 – jami za stojki pod SE 1470

Na dnu jame SE 1471 sta bili odkriti dve jami za stojki, premera 0,18 m in gl. 0,1 oz. 0,15 m (SE 1519 in SE 1521), ki sta imeli podobno zasutje (SE 1518 in SE 1520), iz meljastega peska temno rumeno-rjave barve. Jami za stojki sta bili vkopani v glinasto ilovico (SE 3).

SE 1278/1279 – jama za stojko

Odkrita je bila 0,29 m jugovzhodno od jame SE 1241, pod ornico (SE 2). Bila je ovalnega tlorisa, vel. 0,31 × 0,39 m, vkopana v glinasto ilovico (SE 3) do 0,1 m. V jami je bila temno rumeno-rjava zemlja (SE 1278) z drobci oglja in koščki zgodnjeeneolitske lončenine.

SE 1242/1243 – jama za stojko

Odkrita je bila pod ornico (SE 2), nekaj cm jugozahodno od jame SE 1278. Bila je ovalnega tlorisa (vel. 0,29 × 0,34 m), vkopana v glinasto ilovico (SE 3) do

0,09 m. V jami je bila temno rumeno-rjava zemlja (SE 1242) z drobci oglja in ožgane ilovice ter koščki ostenj zgodnjeeneolitskih posod.

Objekt 19 – objekt s poglobljenimi tlemi

Objekt 19 je bil odkrit v sek. 4, kv. 27a–28a, 32a–33a. Raziskan je bil v dveh delih, severna polovica marca 2008, južna polovica pod plastjo SE 1248, ki jo razlagamo kot naplavino iz časa po koncu naselja (**G862**), septembra 2008 (**sl. 29**).

Sledove objekta predstavljajo jama globine do 55 cm (SE 852) in štiri jame za stojke (SE 877/878, SE 879/880, SE 881/882, SE 1294/1295), ki so se nahajale na njenem dnu. Glede na obliko velike jame je bil objekt pravokotne oblike, dolžine okoli 3,4 m in širine okoli 3 m. Ožgani odlomki hišnega ometa, oglje in predmeti prežgani v ognju, kažejo, da je bila njegova konstrukcija uničena v ognju.

V jami SE 852, sta bili odkriti dve plasti. V spodnji plasti (SE 873) so bili drobci oglja, drobci ožganega hišnega ometa in odlomki najmanj dvanajstih glinenih uteži (**G850–G861**). Nad spodnjo plastjo je bila plast SE 851, z manj oglja, a več ožganega hišnega ometa, od najdb pa z odlomki keramičnih posod, zajemalk ter kamnitimi orodji (**G837–G847**).

Del vrča, od katerega imamo ohranjenega več kot polovico najširšega oboda (**G836**), je bil odkrit v plasti SE 851, del pa v ornici (SE 2) nad objektom 8, torej okoli 35 m v smeri proti severovzhodu. Pri tem je pomenljivo, da je površina

Objekt 19
M 1 : 50

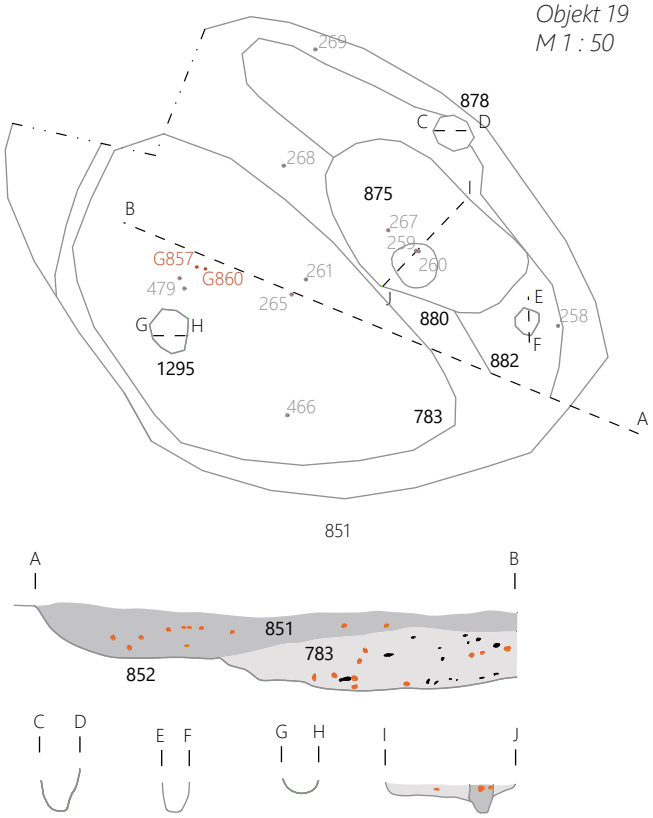

tega odl. povsem sprana, v nasprotju z odl. iz jame SE 852, ki so ohranjeni še dobro. Morda je bil vrč na območje objekta 8 prinesen zaradi oranja, ali pa je bil tja naplavljen.

SE 852 – jama (vkop za objekt 19)

Jama je bila videti tlorisu v obliki pravokotnika z zaobljenimi robovi. V dolžino je merila 3,34 m, široka je bila do 3 m in gl. do 0,38 m. Nahajala se je pod plastjo SE 1248, vkopana je bila v glinasto ilovico (SE 3).

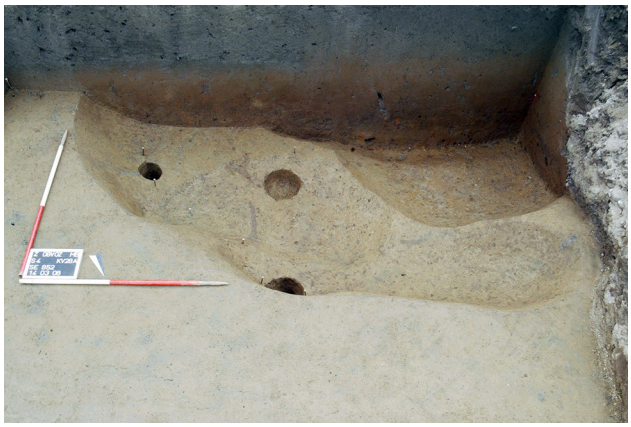

SE 851 – zgornja plast v jami SE 852

Bila je temno rjave barve, z ogljem (1 %), ožgano ilovico (2 %), kamni vel. do 1 cm in posameznimi lomljenci vel. do 6 × 4 cm.

Najdbe: odl. keramičnih posod in zajemalk (**G837–G847**; del **G836**), sileksi (PN 258, PN 260, PN 273), štiri kamnita

jedra (PN 265 in PN 269), dva brusna kamna (PN 268, PN 273), štiri delno ohranjene kamnite sekire (PN 267, PN 261, PN 272, PN 466) in nedokončana sekira z delno navrtano luknjo (PN 266).

SE 873 – spodnja plast v jami SE 852

Bila je temno sivkasto rjave barve, z ogljem (1 %) in manj ožgane ilovice (1 %). V njej so bili odkriti odl. glinenih uteži za statve (**G850–G861**; PN 481 – **G860** in **G857**), odlomki posod (**G848, G849**) in kos večjega glajenega kamnitega orodja (PN 479).

SE 877/878 – jama za stojko

Odkrita je bila na robu jame SE 852, tik ob njeni severovzhodni stranici. Vkopana je bila v glinasto ilovico (SE 3). Premer jame je znašal 0,23 m, gl. 0,24 m. V njej je bila temno sivkasto rjava zemlja (SE 877).

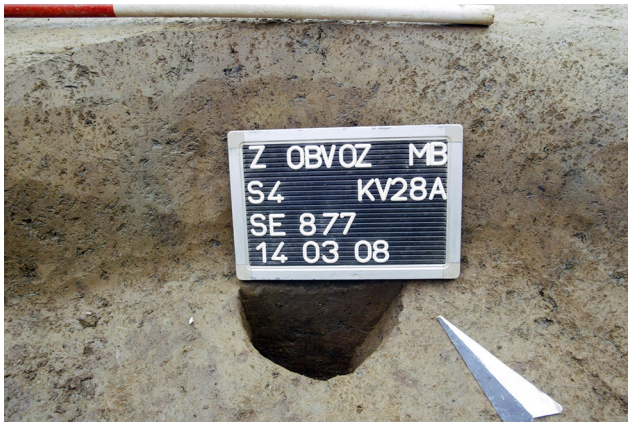

SE 881/882 – jama za stojko

Na severovzhodnem robu jame SE 852, 1,13 m od jame SE 878, je bila odkrita jama za stojko SE 882. Premer jame je znašal 0,18 m, gl. 0,19 m. Vkopana je bila v glinasto ilovico (SE 3) in zapolnjena s temno sivkasto rjavo zemljo (SE 881).

SE 875/876 – jama za stojko

Odkrita je bila med jamama za stojki SE 878 in SE 882, vendar nekoliko bolj proti sredini jame SE 852. Bila je ovalnega tlorisa, vel. 1,44 × 0,96 m, vkopana v glinasto ilovico (SE 3) do 0,11 m. Na dnu jame je bila poglobitev premera 0,29 m, odtis kola ali kot globlji del jame, v katerega je bil kol vkopan. Zasutje jame predstavlja temno sivo-rjava zemlja (SE 875).

SE 1294/1295 – jama za stojko

Nahajala se je na južni strani jame SE 852, približno 1,4 m jugozahodno od jame SE 876. Bila je ovalnega tlorisa, vel. 0,27 × 0,23 m, vkopana v glinasto ilovico (SE 3) okoli 0,1 m. V njej je bila temno rjava zemlja s precej ožgane ilovice (20 %) in nekaj oglja.

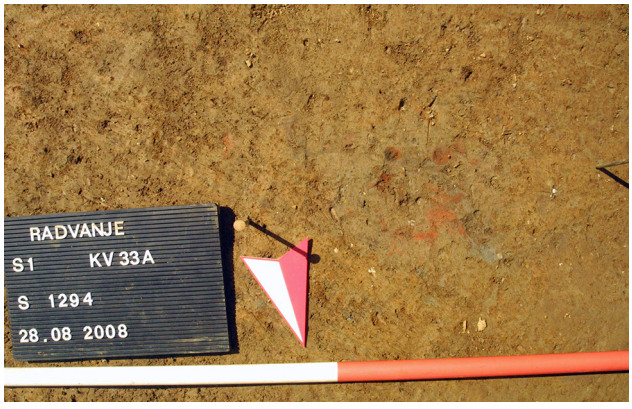

Objekt 20 – objekt s poglobljenimi tlemi

Zahodno od objekta 19, v sek. 6 (kv. 12–14), sek. 5 (kv. 4a, 8a) in v sek. 4 (kv. 35a, 40a), je bil pod naplavino SE 1404 odkrit objekt 20. Gre za večjo jamo pravokotnega tlorisa, gl. med 0,4 in 0,5 m (SE 1459) z 22 jamami za stojke (SE 1455, SE 1499, SE 1487 itd.), ki so se nahajale ob njenem robu. Stratigrafsko zaporedje v tej jami lahko razdelimo na tri faze.

Pod naplavino SE 1404 sta se v jami SE 1459 nahajali dve plasti z zgodnjeeneolitskimi najdbami. Starejša plast SE 1428, je prekrivala dno jame (SE 1459), ki je bilo večinoma ravno, le na severovzhodnem robu je bilo odkritih nekaj srednje velikih jam (SE 1543, SE 1531, SE 1473, SE 1529, SE 1527). Jame za stojke so bile odkrite pod spodnjo plastjo in na robu jame SE 1459 (faza 1).

Nad plastjo SE 1428 se je v jami (SE 1459) nahajala druga plast (SE 1458). Bila je v vzhodni polovici jame, v zahodni polovici sta bili na enakem nivoju plasti SE 1420 in SE 1424, v skrajnem jugovzhodnem delu jame, pa nasutje, ki je bilo po videzu enako sterilni rumenkasti geološki osnovi (SE 1548). Nasutje nad plastjo SE 1428 je bilo pravokotnega tlorisa, širine okoli meter. Ker je bilo pravokotno na obe daljši stranici jame (SE 1459), na njem pa je bila odkrita jama za stojko (SE 1549), domnevamo, da je šlo za pregrado v notranjosti stavbe. Obdano je bilo z jarkom SE 1497, ki je bil glede na prečni presek sočasen s plastjo SE 1458 (vse faza 2).

Nad plastmi faze 2 so se nahajale tri zgodnjeeneolitske jame (faza 3), za katere se je izkazalo, da so bile vkopane v jamo SE 1459, saj so poškodovale njen obod in deloma spodaj ležeče plasti faze 2 in 1. Jami SE 1269 in SE 1407 = SE 1419 sta bili ovalnega tlorisa in v stiku. V poročilu

Objekt 20
M 1 : 100

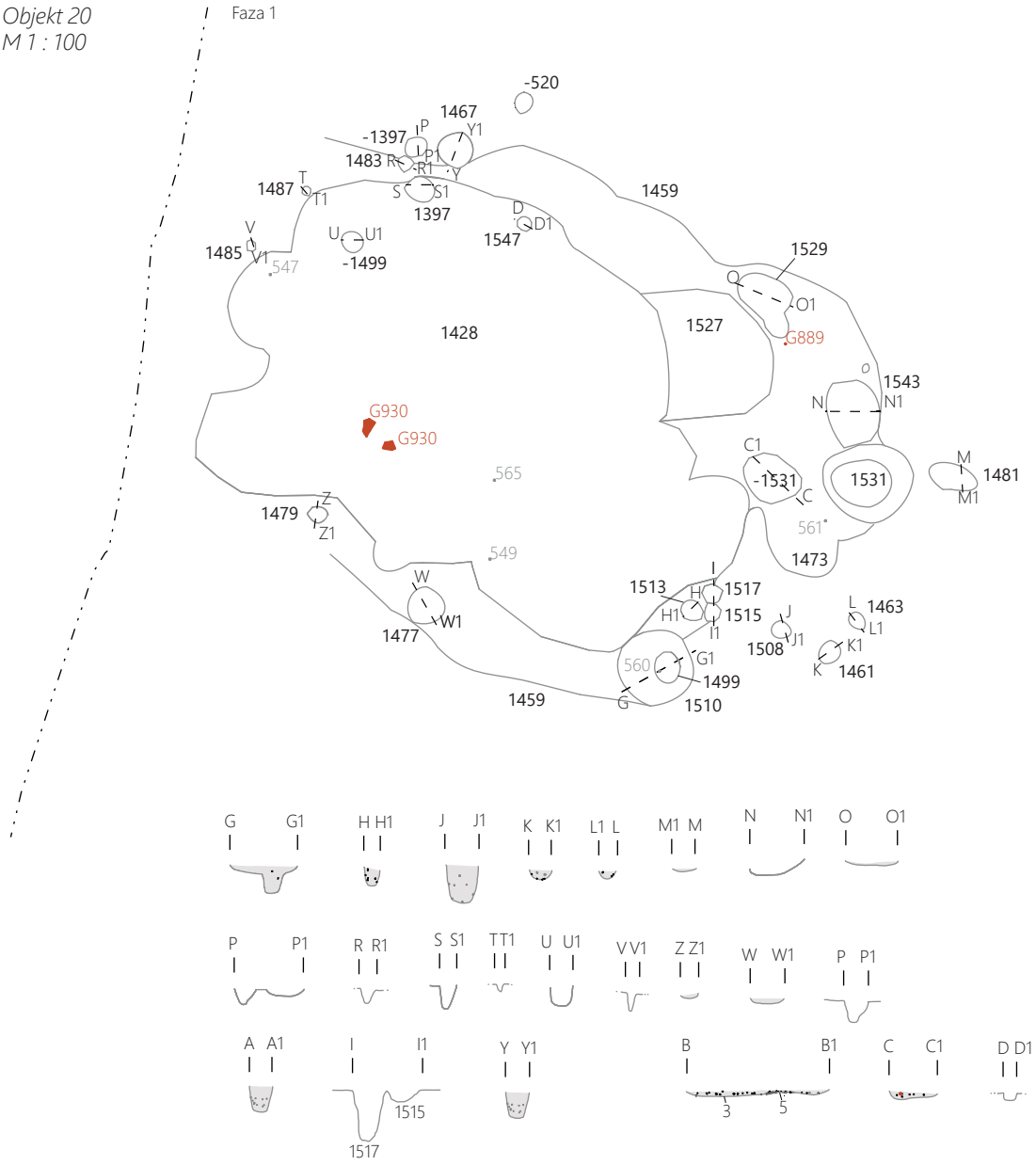

je navedeno, da sta bili morda zapolnjeni z isto plastjo, vendar so bile najdbe pobrane ločeno in tudi v preseku sta označeni dve plasti, starejša SE 1269 (faza 3b) nad plastjo SE 1424 in mlajša SE 1406 = SE 1418 (faza 3b) nad plastjo SE 1420. Slednje se ujema tudi z lego posebnih najdb, ki so bile zgoščene na dveh mestih, v osrednjem delu jame SE 1407 in ob robovih jame SE 1269.
Tretja jama faze 3 je bila srčastega tlorisa (SE 1442). Na njenem dnu so se nahajale jama za stojko ter dve neoznačeni manjši okrogli jami.
Jugozahodno od jame SE 1459 se je nahajala jama srčastega tlorisa z jamo za stojko (SE 1395), za katero je mogoče domnevati, da je bila sočasno zapolnjena kot jama SE 1268/1269, ker so bili deli posode **G933** najdeni v obeh jamah.

Faza 1

SE 1476/1477 – jama za stojko
Približno 2,6 m severozahodno od jame SE 1499 je bila v sek. 6, kv. 13, na južnem robu jame SE 1459, odkrita jama SE 1477. Bila je ovalnega tlorisa, vel. 0,52 × 0,50 m in gl. 0,11 m. V njej je bila rjava zemlja, brez najdb (SE 1476). Jama je domnevno služila za stojko v jugozahodni steni objekta 20.

SE 1478/1479 – jama za stojko
Približno 1,6 m severozahodno od jame SE 1477 je bila na južnem robu jame SE 1459 odkrita jama SE 1479. Bila je ovalnega tlorisa, vel. 0,29 × 0,22 m in gl. 0,10 m. V njej je bila temno rumeno-rjava zemlja, brez najdb (SE 1478). Tudi ta jama je domnevno služila za stojko v jugozahodni steni objekta 20.

SE 1459 – jama (vkop za objekt 20)
Velikost jame za hišo je znašala 8,2 × 6,6 m, gl. 0,4–0,5 m. Bila je pravokotnega tlorisa in oglatega preseka, vkopana v glinasto ilovico (SE 3).

SE 1428 – spodnja plast v jami SE 1459
Spodnja plast v jami SE 1459 je bila temno sivo-rjave barve, iz meljastega peska. V njej so bili kosi ožgane ilovice (2 %), oglja (1 %) in zgodnjeeneolitske najdbe, odlomki lončenine (**G863–G888, G890–G895**, del **G896** in **G897**), keramična utež (PN 557 – **G889**), kamnita sekira (PN 546), tolkač (PN 547), fragmenti glajenih orodij (med njimi PN 564–565), obdelan kamen (PN 549) in odbitki.

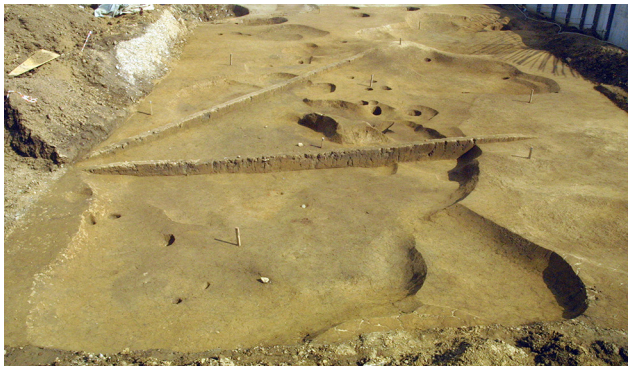

SE 1498 = SE 1499, SE 1509/1510 – jama za stojko

V sek. 6, kv. 12, na skrajnem jugovzhodnem robu jame SE 1459 sta bili odkriti dve različno veliki jami. Večja jama z zasutjem SE 1498 je bila okroglega tlorisa, premera 1,09 m in gl. 0,1 m (SE 1499). Pod njo je bila manjša jama SE 1510, vel. 0,37 × 0,44 m in gl. 0,28 m, z zasutjem SE 1509. V obeh jamah je bila temno rjava zemlja, s kosi zgodnjeeneolitske lončenine (G928–G929), ožgane ilovice in oglja, v manjši jami (SE 1509) pa je bila tudi majhna kamnita sekira (PN 560). Jama je verjetno služila za stojko objekta 20.

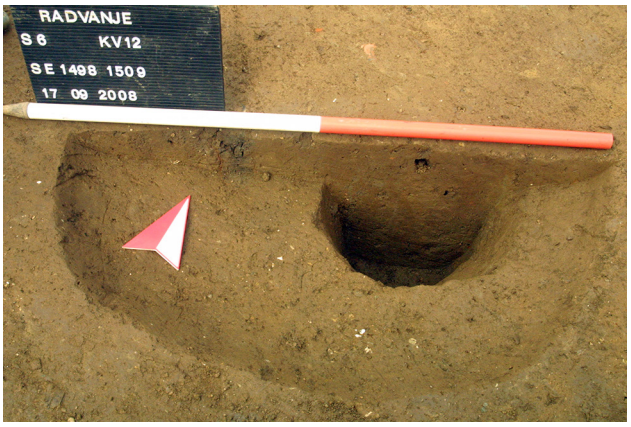

SE 1484/1485 – jama za stojko

Odkrita je bila v sek. 5, kv. 8a, na zahodnem robu jame SE 1459. Premer jame je znašal 0,12 m, vkopana je bila v dve različni geološki osnovi (SE 3 in SE 423= SE 5) do 0,24 m. V njej je bila temno rumeno-rjava zemlja (SE 1484) z drobci ožgane ilovice in oglja. Jama je domnevno služila za stojko v severozahodni steni objekta 20.

SE 1486/1487 – jama za stojko

Odkrita je bila 0,96 m severovzhodno od jame SE 1485, na zahodnem robu jame SE 1459. Premer jame je znašal 0,12 m, gl. 0,11 m. Jama je vsebovala temno rumeno-rjava zemlja z drobci ožgane ilovice in oglja (SE 1486), vkopana pa je bila v dve različni geološki osnovi (SE 3 in SE 423). Domnevno je služila za stojko v severozahodni steni objekta 20.

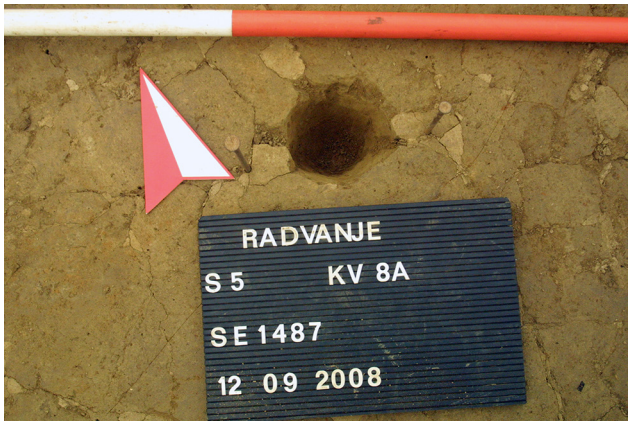

SE 1482/1483 – jama za stojko

Odkrita je bila 1,26 m severovzhodno od jame SE 1487, na severozahodnem robu jame SE 1459. Premer jame je znašal 0,21 m, gl. 0,18 m, v njej je bila rjava zemlja z ogljem in ožgano ilovico (SE 1482). Jama je služila za stojko v severozahodni stranici ali v severozahodnem vogalu objekta 20.

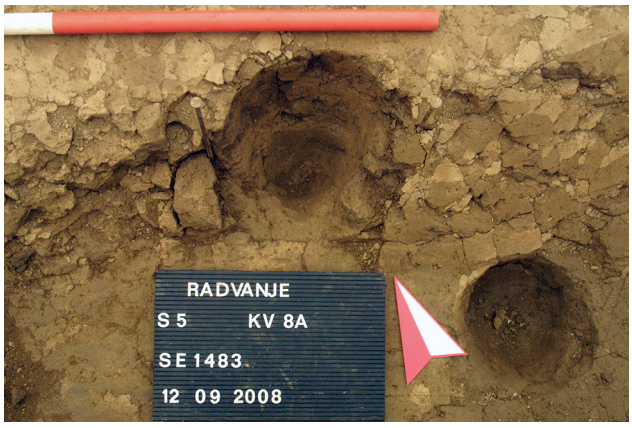

SE 1466/1467 – jama za jamo za stojko

Odkrita je bila 0,37 m vzhodno od jame SE 1483, na severozahodnem robu jame SE 1459. Bila je premera 0,48 m, vkopana v glinasto ilovico (SE 3) do 0,1 m. V njej je bila temno rumeno-rjava zemlja (SE 1466) z drobci oglja in ožgane ilovice ter kosi zgodnjeeneolitske lončenine. Jama je služila za stojko, morda v severozahodnem vogalu objekta 20.

SE -1396/1397 – jama za jamo za stojko

Med jamama za stojki SE 1467 in SE 1483 je bila jama SE 1397. Bila je premera 0,27 m in gl. 0,21 m. Jama je bila označena z enako oznako kot jama SE 1397.

SE 1396/1397 – jama za stojko

Odkrita je bila 0,12 m jugovzhodno od jame SE -1483, na severozahodnem robu jame SE 1459. Bila je ovalnega tlorisa, vel. 0,38 × 0,31 m, vkopana v glinasto ilovico (SE 3) do 0,32 m. V jami je bila temno sivo-rjava zemlja z drobci oglja in ožgane ilovice (SE 1396). Morda je služila za stojko v severozahodnem vogalu objekta 20.

SE -1498/1499 – jama za stojko

V primerjavi z ostalimi jamami za stojke je bila odkrita nekoliko bolj proti notranjosti jame SE 1459. Premer jame je znašal 0,27 m, gl. 0,28 m. Na terenu smo jamo označili z oznako SE 1498/1499, vendar pa je jama s to oznako že obstajala, zato smo ji dali oznako SE -1498/1499.

SE 1546/1547 – jama za stojko

Odkrita je bila blizu severovzhodnega roba jame SE 1459. Premer jame, v kateri se je nahajala temno sivo-rjava zemlja z drobci oglja in ožgane ilovice (SE 1546), je znašal 0,21 m, v glinasto ilovico (SE 3) je bila vkopana do 0,11 m. Morda je služila za stojko v severovzhodni steni objekta 20.

SE 1542/1543 – jama (za stojko?)

Nahajala se je pod kulturno plastjo SE 1428, približno 0,92 m jugovzhodno od jame SE 1529. Bila je ovalnega tlorisa, vel. 0,91 × 0,74 m, vkopana v glinasto ilovico (SE 3) do 0,22 m. V njej je bila temno sivo-rjava zemlja (SE 1542) z ožgano ilovico (1 %) in oglјem (1 %). Jama je morda služila za stojko v severovzhodnem vogalu objekta 20.

SE 1528/1529 – jama (za stojko?)

Odkrita je bila na severovzhodnem robu jame SE 1459, v sek. 4, kv. 38 in 40a, pod plastjo SE 1428. Bila je dobro vidna, tlorisa v obliki osmice in nepravilnega preseka. V dolžino je merila 1,2 m, široka je bila med 0,31 in 0,59 m, vkopana v glinasto ilovico (SE 3) do 0,1 m. V jami je bila temno sivo-rjava zemlja (SE 1528) z drobci ožgane ilovice in oglja. Jama je morda služila za stojko v severovzhodni stranici objekta 20.

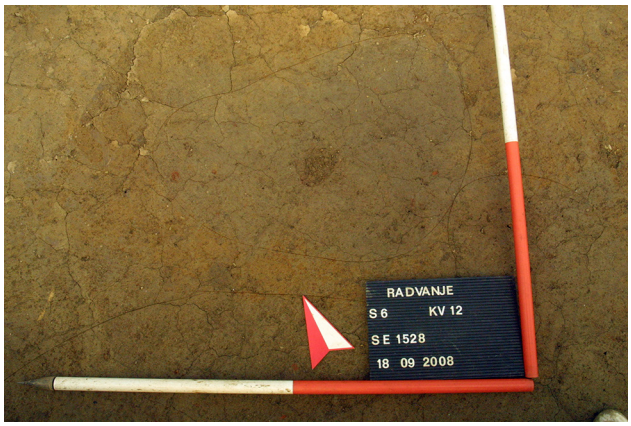

SE 1472/1473 – jama

Odkrita je bila v sek. 4, kv. 40A, na robu jame SE 1459. Bila je v obliki osmice, vel. 2,35 × 1,24 m, vkopana v glinasto ilovico (SE 3) do 0,15 m. Zapolnjena je bila s temno rjavo zemljo (SE 1472), v kateri je bilo kamnito jedro (PN 561) in nekaj odl. zgodnjeeneolitskih posod. V severnem delu jame je bila na njenem dnu jama SE 1531.

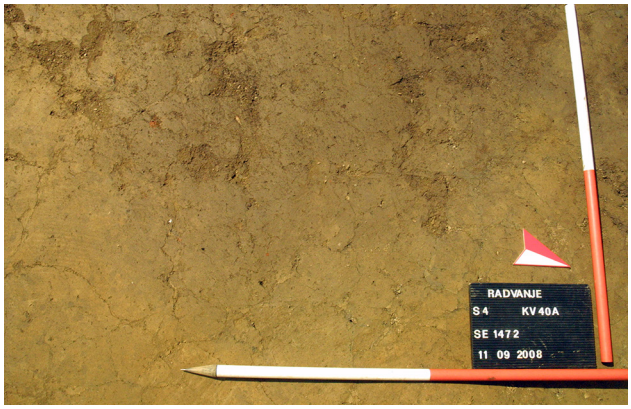

SE 1530/1531 – jama (za stojko?)
Bila je ovalnega tlorisa, vel. 1,21 × 1,09 m, vkopana v glinasto ilovico (SE 3) do 0,14 m. V njej je bila temno sivo-rjava zemlja z drobci ožgane ilovice in oglja ter odlomkom ostenja zgodnjeeneolitske posode (SE 1530).

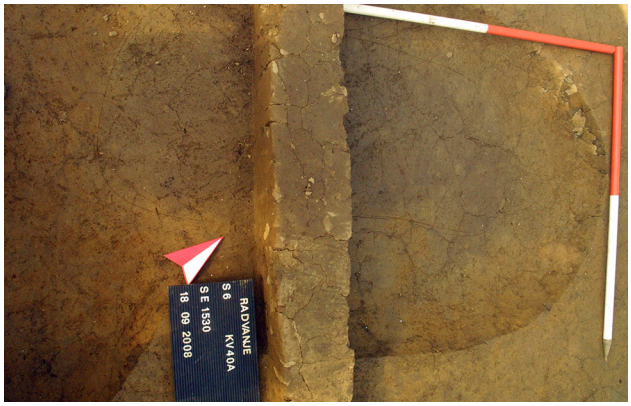

SE 1512/1513 – jama za stojko
Odkrita je bila nekaj cm zahodno od jame SE 1515, na robu jame SE 1459. V jami vel. 0,31 × 0,29 m in gl. 0,49 m (vkopana v SE 3) je bila temno rjava zemlja (SE 1512) z drobci oglja in ožgane ilovice ter dva odlomka zgodnjeeneolitskih keramičnih posod.

SE 1514/1515 – jama za stojko
Naslednja jama za stojko je bila odkrita le nekaj cm južno od jame SE 1517, na robu jame SE 1459. Bila je ovalnega tlorisa, vel. 0,23 × 0,26 m, vkopana v glinasto ilovico (SE 3) do 0,09 m. Zasutje jame (SE 1514) je bilo podobno kot pri jami SE 1517.

SE 1516/1517 – jama za stojko
Odkrita je bila na robu jame SE 1459, 1,34 m jugozahodno od jame SE 1531. Premer jame je znašal 0,27 m, gl. do 0,4 m. V jami je bila temno rjava zemlja s koščki oglja in ožgane ilovice (SE 1516). Jama je bila v glinasto ilovico (SE 3) in je domnevno služila za stojko v jugovzhodni stranici objekta 20.

SE -1530/1531 – jama (za stojko?)
Odkrita je bila okoli 0,3 m zahodno od jame SE 1530. Bila je ovalnega tlorisa, vel. 0,84 × 0,64 m, vkopana v glinasto ilovico (SE 3) do 0,1 m. V njej je bila temno sivo-rjava zemlja z drobci ožgane ilovice in oglja ter odlomkom ostenja keramične posode (SE -1530). Morda gre za jamo za stojko objekta 20.

SE 1480/1481 – jama za stojko
Odkrita je bila dobra 2 m severovzhodno od jame SE 1463 (vel. 0,71 × 0,38 m in gl. 0,08 m). Videti je, da se navezuje na jame za stojke SE 1508, SE 1463 in SE 1481, ki se nahajajo južno od nje. Te jame sledijo obliki jame SE 1459 oz. jami SE 1472 na njenem robu, zato bi lahko bile v medsebojni vezi. Imela je precej podobno zasutje kot ostale jame za stojko v njeni bližini (SE 1480).

SE 1507/1508 – jama za stojko

Približno 0,75 m vzhodno od roba jame SE 1459 je bila odkrita jama SE 1508 (vel. 0,29 × 0,24 m, gl. 0,32 m). V jami je bila temno rjava zemlja, ki je vsebovala drobce oglja in ožgane ilovice. Vkopana je bila v glinasto ilovico (SE 3).

SE 1460/1461 – jama za stojko

Odkrita je bila 0,47 m jugovzhodno od jame SE 1508, v sek. 4, kv. 39a. Zasutje jame (SE 1460) je bilo podobno. Premer jame je znašal 0,31 m, v glinasto ilovico (SE 3) je bila vkopana 0,15 m.

SE 1462/1463 – jama za stojko

0,32 m severovzhodno od jame SE 1461 je bila manjša jama SE 1463 (vel. 0,26 × 0,21 m in gl. 0,14 m). Skupaj z jamama za stojke SE 1508 in SE 1461 je tvorila vogal. Vkopana je bila v glinasto ilovico (SE 3) in imela podobno zasutje (SE 1462).

SE -520 – jama za stojko objekta 20?

Gre za liso okroglega tlorisa, ki smo jo označili kot dno muljaste naplavine SE 520 (pr. 0,28 m). Raziskana je bila že marca 2008, medtem ko je bil objekt 20 raziskan septembra 2008. Ker je bila v vrsti z jamami za stojke SE 1467, SE 1483 in SE 1486, gre morda za jamo za stojko objekta 20.

SE 1527 – jama

Odkrita je bila v sek. 4, kv. 40A, na dnu jame SE 1459, pod SE 1428. Bila je polkrožnega tlorisa, vel. 1,8 × 1,5 m, vkopana v glinasto ilovico (SE 3) do 0,12 m. V jami je bila plast SE 1428, ki je zapolnjevala tudi dno velike jame SE 1459.

Faza 2

SE 1458 – plast v jami SE 1459

Zgornja plast v jami SE 1459 je bila rjave barve, iz meljastega peska (100 %), oglja in ožgane ilovice. Najdbe: odl. zgodnje-eneolitske lončenine (**G906**, del **G907**, **G908–G919, G921**, verjetno tudi **G920**), odlomek sekire (PN 562), kamnito jedro (PN 553), odbitki in brusni kamen (PN 548). V primerjavi s plastjo SE 1428 je plast SE 1458 imela več ožgane ilovice. Naplavini SE 1405 je bil pripisan lonec **G920** (PN 534), vendar je bila izmerjena koordinata na nivoju pojavljanja plasti SE 1458, v osrednjem delu jame SE 1459, zato verjetno pripada tej plasti.

SE 1420 – plast

Odkrita je bila v sek. 6, kv. 14, pod zasutje jame SE 1407 = SE 1419 (SE 1406) in nad kulturno plastjo SE 1428, na

površini vel. 2 × 1 m, db. do 0,15 m. Bila je zelo temno sivo-rjave barve. V primerjavi z zasutjem jame (SE 1406) in kulturno plastjo (SE 1428) je vsebovala več ožgane ilovice in oglja ter več keramičnih najdb (**G898–G905** in del **G896**, **G897**). Odkriti so bili tudi dve klini (PN 519–520), sekira (PN 526), brusni kamen (PN 527) in več odbitkov.

SE 1424 – plast

Odkrita je bila pod jamo SE 1268/1269 in nad plastjo SE 1428, na površini vel. 2,18 × 0,83 m, db. 0,18 m. Bila je podobna plasti SE 1420, zelo temno sivo-rjave barve, vendar je bilo fragmentov lončenine manj.

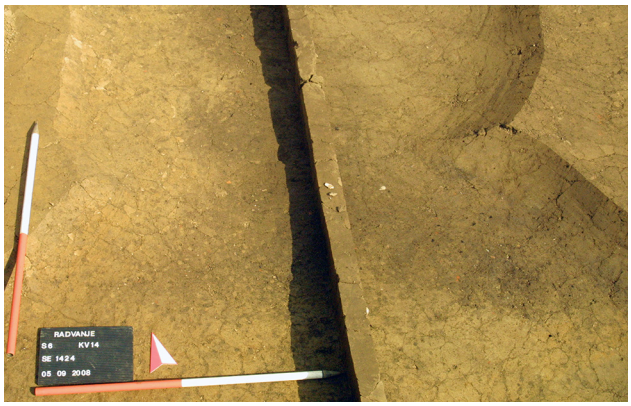

SE 1548 – nasutje

Sprva smo domnevali, da gre za sterilno geološko osnovo (SE 423). Kasneje se je izkazalo, da gre za nasutje, ki je bilo po videzu enako sterilni geološki osnovi, vendar je prekrivalo spodnjo kulturno plast v jami SE 1459 (SE 1428). Sestavljeno je bilo iz zbitega peska (30 %) in meljastega peska (70 %), bilo je premočrtnega tlorisa, višine okoli 0,3 m, dolžine dobra 2 m in širine 1 m v spodnjem delu in 0,5 m v zgornjem. Nasutje se je nahajalo pod naplavino SE 1404, obdajal ga je jarek SE 1496/1497. Morda gre za ostanek pregradne stene v notranjosti hiše.

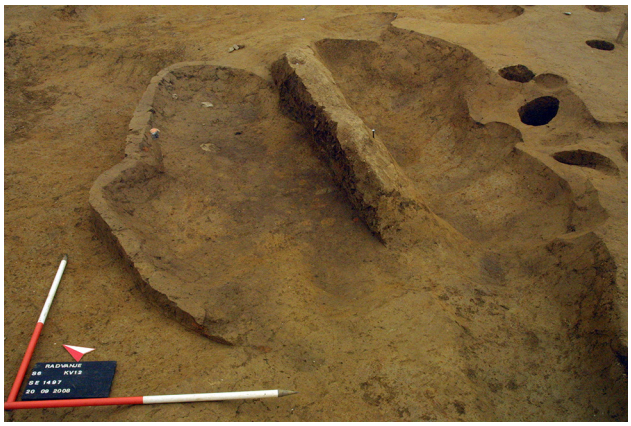

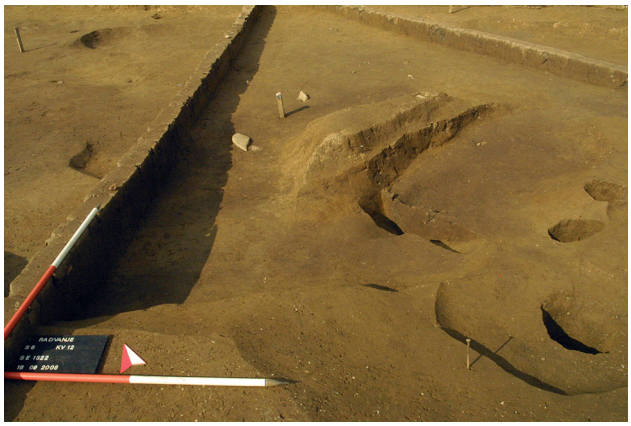

Objekt 20
M 1 : 100

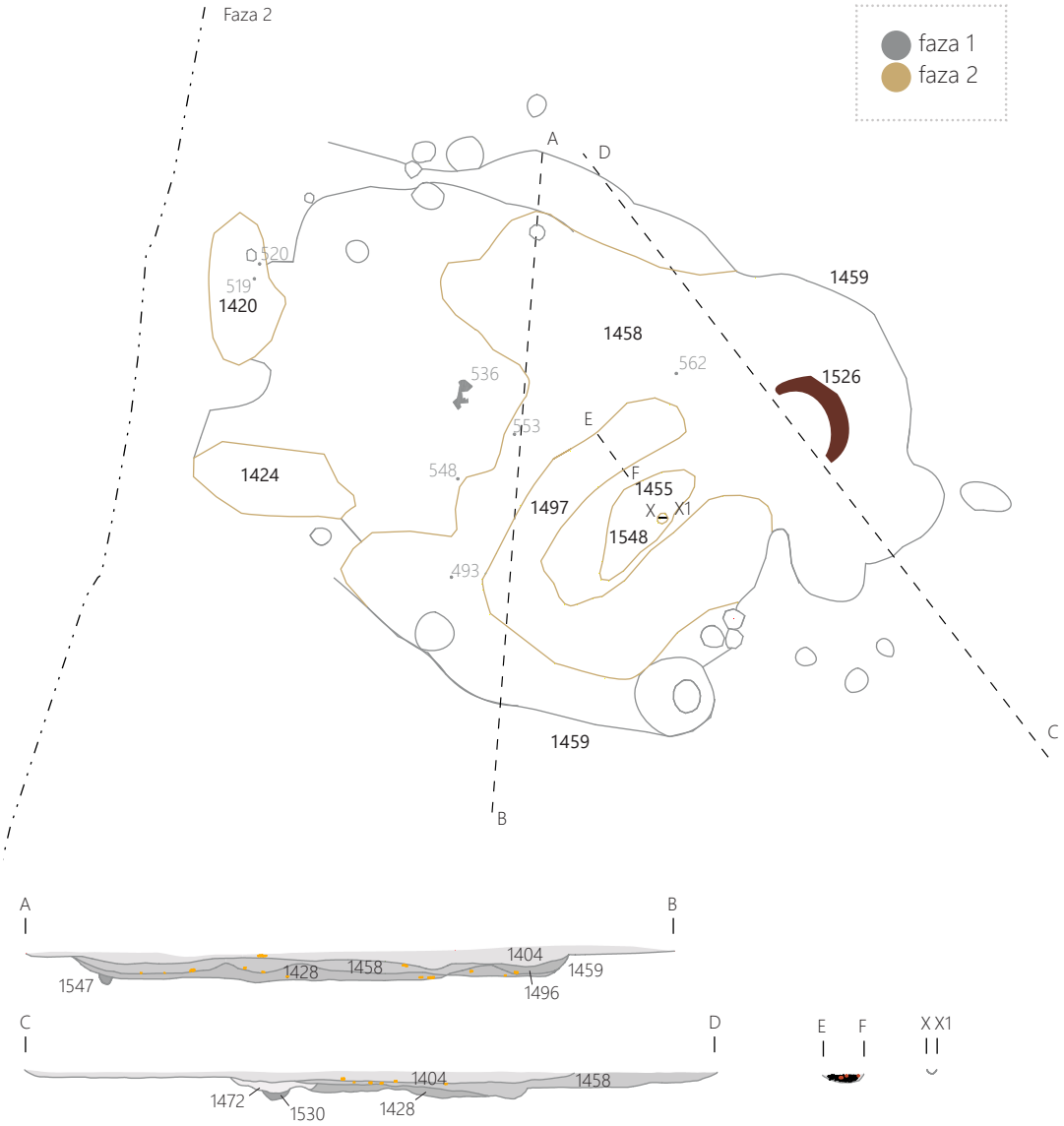

SE 1526 – ognjišče ali peč

Gre za plast ožgane ilovice pod drugo plastjo v veliki jami SE 1459 (SE 1458), nad plastjo SE 1428. Kosi ožgane ilovice so bili vel. do 3 × 5 cm (10 %) in so se pojavljali skupaj z ogljem (2 %), v zemlji temno sivo-rjave barve (88 %). Plast ožgane ilovice je bila v obliki polkroga, premera 1,25 m in š. okoli 0,25 m, zato jo razlagamo kot sledove ognjišča ali kupolaste peči. Med ožgano ilovico so bili odkriti tudi odlomki zgodnjeeneolitske keramike.

SE 1511 = SE 1522

Plast temno sivo-rjave barve, odkrita v jarku SE 1497, nad SE 1496. Vsebovala je drobce ožgane ilovice in oglja ter keramične odlomke (G922–G927).

SE 1496/1497 – jarek

Odkrit je bil v jugovzhodnem delu jame SE 1459. Bil je v obliki črke U (dl. 9,4 m, š. med 0,7 in 1,3 m in gl. do 0,45 m), vkopan v plast SE 1428. V jarku je bila temno rjava zemlja (SE 1496) z zgodnjeeneolitskimi keramičnimi odlomki, kosi ožgane ilovice, oglja in obdelanim kamnom (PN 559). Jarek je obdajal nasutje (SE 1548), ki je bilo z jarkom sočasno, saj se je nahajalo na istem nivoju.

SE 1454/1455 – jama za stojko

Na vrhu nasutja SE 1548 je bila jama za stojko SE 1454/1455. Odkrita je bila pod SE 1404, vkopana v SE 1548 do 0,8 m. Bila je premera 0,16 m, U-preseka in zapolnjena s temno rumeno-rjavo zemljo (SE 1454) z drobci oglja in ožgane ilovice. Jama je verjetno služila za stojko objekta 20.

Faza 3

SE 1268/1269 – jama (faza 3b)

Jama SE 1269 je bila odkrita pod naplavino SE 1404, v sek. 6, kv. 13–14. Bila je nepravilnega tlorisa, dl. 3,26 m, š. 2,21 m in vkopana v veliko jamo SE 1459 in plast 2. faze SE 1458, do 0,25 m. V jami je bila zelo temno sivo-rjava zemlja (SE 1268) z drobci ožgane ilovice (1 %) in oglja ter najdbami iz zgodnjega eneolitika. Gre za odl. keramičnih posod (**G935–G937; G939–G953**; del **G933–G934** in **G938**), več odbitkov (med njimi: PN 470–471), kamnito sekiro (PN 497), dve kamniti puščični konici (PN 494, PN 525), fragmente glajenih orodij (PN 468, PN 490, PN 508), več klin (PN 489, PN 492–493, PN 506), tolkača (PN 509) in jedro (PN 510). Retuširana klina PN 512 in puščična konica PN 525 sta bili prvotno napačno pripisani jami SE 1406. Situacijo je bilo mogoče razrešiti na podlagi lege najdb in oznak plasti v prečnem preseku, potekajočem čez obe jami.

Iz jame SE 1268 je bilo datirano zoglenelo seme, ki pripada družini metuljnic (glej poglavje 8.5 Arheobotanične analize). ^{14}C datacija: LTL 19354A, 5633±45 BP, 4532–4370 cal BC (68,3% verjetnost), 4549–4355 cal BC (95,4% verjetnost) (**sl. 83**).

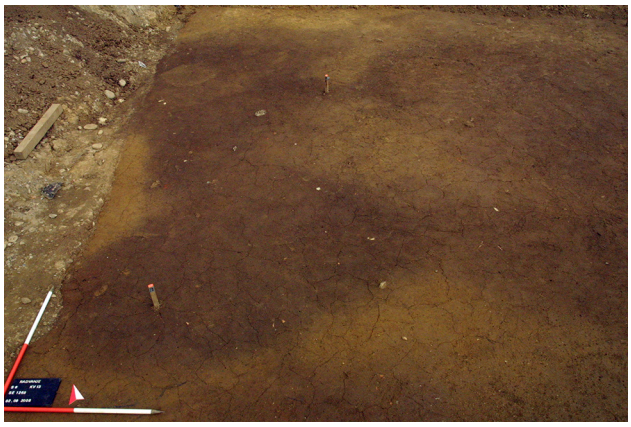

SE 1406/1407 = SE 1418/1419 – jama vkopana v objekt 20 (faza 3a)

Jama je bil odkrita v sek. 5, kv. 8a in sek. 6, kv. 13, 14, pod naplavino SE 1404 in nad plastjo SE 1420; na vzhodni strani je bila vkopana v veliko jamo SE 1459; presekala jo je jama SE 1268/1269. Bila je nepravilnega tlorisa, dl. 4,66 m,

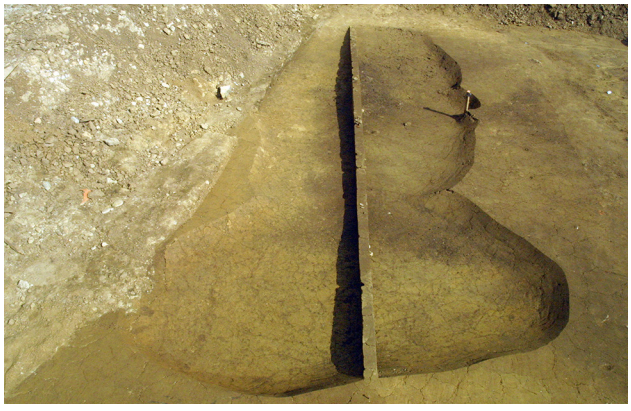

Objekt 20
M 1 : 100

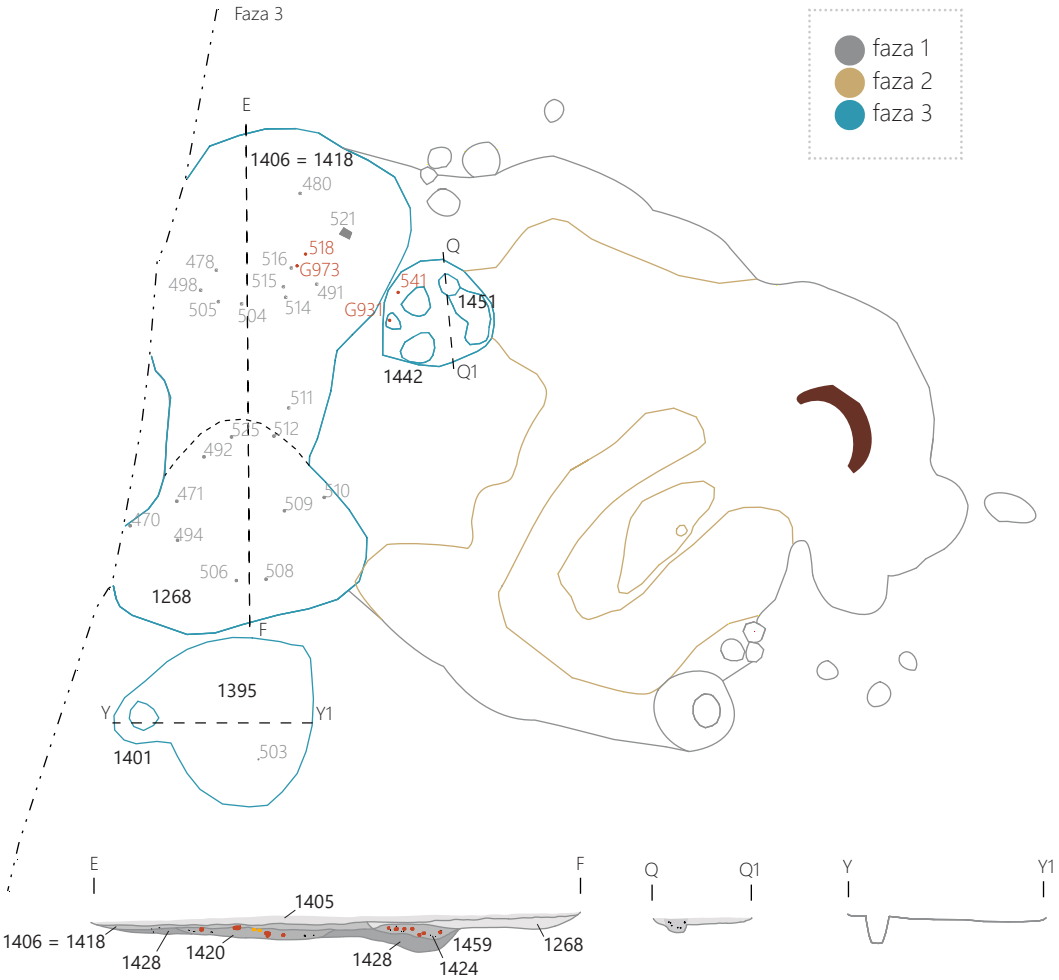

š. 3,08 m in gl. 0,14 m. V njej je bila zelo temno sivo-rjava zemlja (SE 1406), z najdbami iz zgodnjega eneolitika. Gre za odlomke keramičnih posod in keramičnih zajemalk (**G954–G973**; del **G975** in **G976**; keramična zajemalka PN 518), keramični predmet z utorom (PN 540 – **G974**), dva kamnita brusa (PN 521), štiri kamnite sekire (PN 480, PN 511, PN 514–515), dva izvrtka sekir (PN 491, PN 504), fragment kamnite sekire (PN 498), kamniti tolkač (PN 516) in jedro (PN 505). Sprva je bilo videti, da sta SE 1406/1407 in SE 1418/1419 dve jami, a se je z izkopavanji izkazalo, da gre za eno jamo z enotnim zasutjem.
Kamnita sekira PN 480, fragment kamnite sekire PN 498, izvrtka sekire PN 504 in PN 491 ter jedro PN 505 so bili prvotno napačno pripisani jami SE 1268/1269. Situacijo je bilo mogoče razrešiti na podlagi lege najdb in označitev plasti v prečnem preseku, potekajočem čez obe jami.

SE 1394/1395 – jama ob objektu 20
Odkrita je bila pod ornico (SE 2), v sek. 6, kv. 28. Bila je enake oblike kot jama SE 1442, a večja, dl. 2,64 m, š. 2,23 m, vkopana v glinasto ilovico (SE 3) do 0,11 m. V jami je bila rjava zemlja (SE 1394) z drobci ožgane ilovice, večjim kosom ožgane ilovice dl. 5 cm, ogljem, nekaj zgodnjeeneolitskimi keramičnimi odl. in kamnito klino (PN 503).

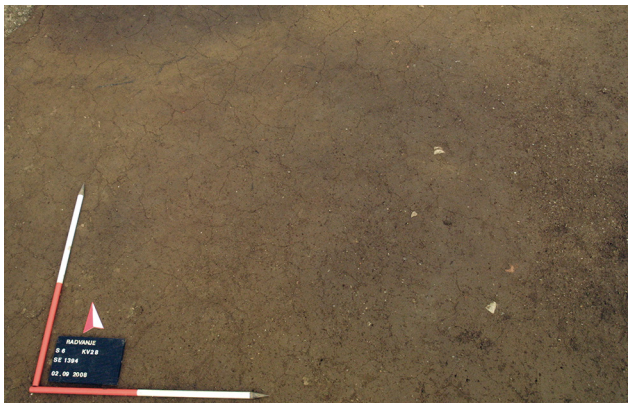

Del skodele **G933** je bil odkrit v SE 1394, drugi del v jami SE 1268/1269.

SE 1441/1442 – jama vkopana v objekt 20 (faza 3)
Odkrita je bila pod naplavino SE 1404, v sek. 5, kv. 4a, in vkopana v kulturni plasti SE 1428 ter v SE 1458. Bila je srčastega tlorisa, dl. 1,35 m, š. 1,36 m in gl. 0,21 m. V jami je bila rjava zemlja (SE 1441) z drobci ožgane ilovice in oglja, odl. zgodnjeeneolitskih keramičnih posod (med njimi: PN 541; **G932**) in keramično zajemalko (PN 542 – **G931**).

SE 1450/1451 – jama (faza 3)
Na dnu jame SE 1442, pod zasutjem SE 1441, so bile odkrite tri manjše okrogle poglobitve, morda jame za stojke (neoznačeno) in nekoliko večja poglobitev (vel. 1,1 × 0,37 m), označena kot jama SE 1451, z rjavo zemljo (SE 1450), ki je bila vkopana v kulturno plast SE 1428.

SE 1400/1401 – jama za stojko
Na dnu jame SE 1395 je bila jama za stojko (SE 1401; pr. 0,34 m in gl. do 0,37 m). Vkopana je bila v glinasto ilovico (SE 3) in zapolnjena s temno rjavo zemljo (SE 1400) z drobci oglja in ožgane zemlje.

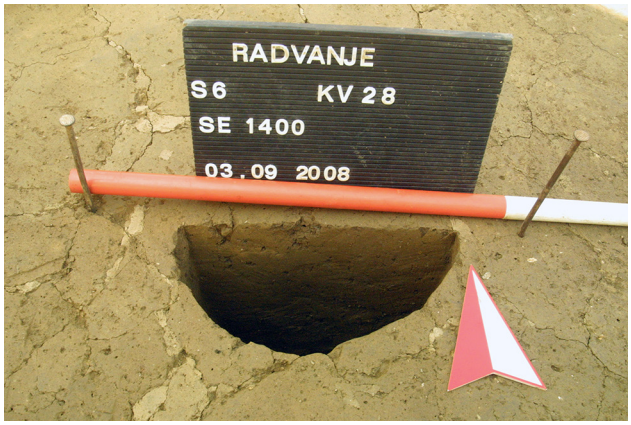

Objekt 26 – objekt s poglobljenimi tlemi?

Severno od objekta 20, v sek. 5, kv. 3a in v sek. 4, kv. 35a sta bili marca leta 2008 odkrita jama SE 886 s štirimi manjšimi jamami in jama SE 884 z jamo za stojko (SE 902). Celotno območje in vrhnji del obeh jam je prekrivala plast (SE 893), verjetno aluvialnega nastanka, ki se je širila dalje proti jugu in je verjetno enaka plasti SE 1404 južno od tam. Jama SE 884 je imela enotno zasutje, v jami SE 886, pa sta se nahajali dve zasutji. V obeh jamah so bili kosi ožgane ilovice z odtisi vej.

Objekt 26
M 1 : 50

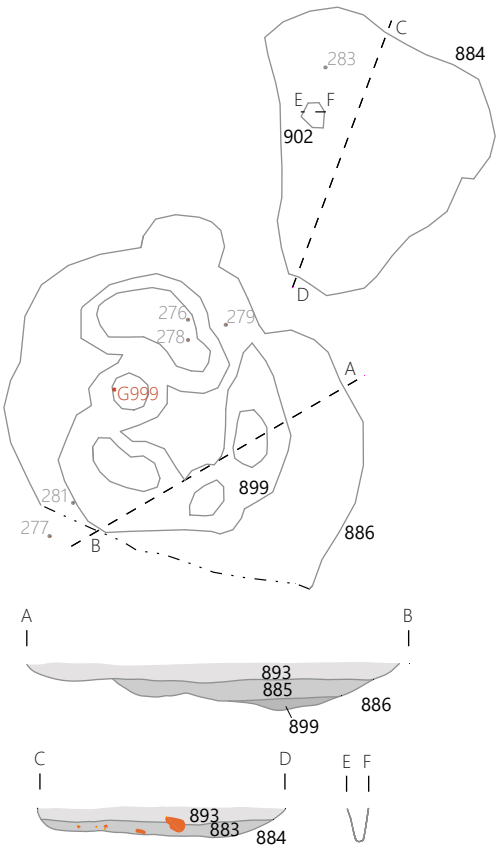

SE 885/866 in **SE 899/900** – jami

Jama SE 886 je bila ovalnega tlorisa, vel. približno 2,5 × 2,5 m in vkopana v glinasto ilovico (SE 3) med 0,3 in 0,35 m. Najnižje v jami, v poglobitvi kvadratnega tlorisa (SE 900) z več manjšimi jamicami, se je nahajala plast SE 899. Bila je zelo temno sivo-rjave barve z ogljem (1 %) in brez najdb. Nad njo je bila sivkasto rjava zemlja, z manj oglja in več ožgane ilovice in najdbami (SE 885). Nekateri kosi ožgane ilovice so bili vel. do 15 cm in z odtisi vej. Najdbe iz SE 885: keramični odlomki (med njimi; **G1000–G1004**; PN 282 – **G999**), izvrtek sekire (PN 275), dve kamniti sekiri (PN 276, PN 281), kamnito jedro (PN 277), odlomki kamnitih orodij (PN 278, PN 280) in sileks (PN 279).

SE 883/884, SE 901/902 – jama z jamo za stojko

Okoli 0,3 m severno od jame SE 886 je bila pod SE 893 jama SE 884. Bila je nepravilnega tlorisa, dl. do 1,68 m, š. do 1,48 m, vkopana v glinasto ilovico (SE 3) do 0,08 m. V jami je bila temno sivkasto rjava zemlja, s kosi oglja, ožgane ilovice vel. do 10 × 5 cm z odtisi vej, kosom glajenega kamnitega orodja (PN 283), odl. keramične zajemalke in nekaj odl. ostenj zgodnjeeneolitskih posod.
Na dnu jame je bila odkrita jama za stojko (SE 902), premera 0,15 m in gl. 0,22 m. V jami je bila temno sivo-rjava zemlja (SE 902); brez najdb.

Jame zahodno od objekta 26

Zahodno od objekta 26 je bilo pod naplavino (SE 1405 = SE 893) odkritih več zgodnjeeneolitskih jam. V sek. 5, kv. 6a sta se nahajali jama SE 897/798 in jama za stojko SE 895/896. Južno od tod je bila v kv. 6a–7a odkrita jama SE 804/805, zahodno od nje pa v vrsti tri jame za stojke s podobnimi zasutji (SE 810/811, SE 808/809, SE 814/815). Območje je bilo raziskano marca 2008 in prvotno označeno kot sonda 7, saj ga je od osrednjega izkopnega polja ločil novodobni jarek. Eden od novodobnih jarkov je potekal tudi prečno na sondo.

Jame zahodno od objekta 26
M 1 : 50

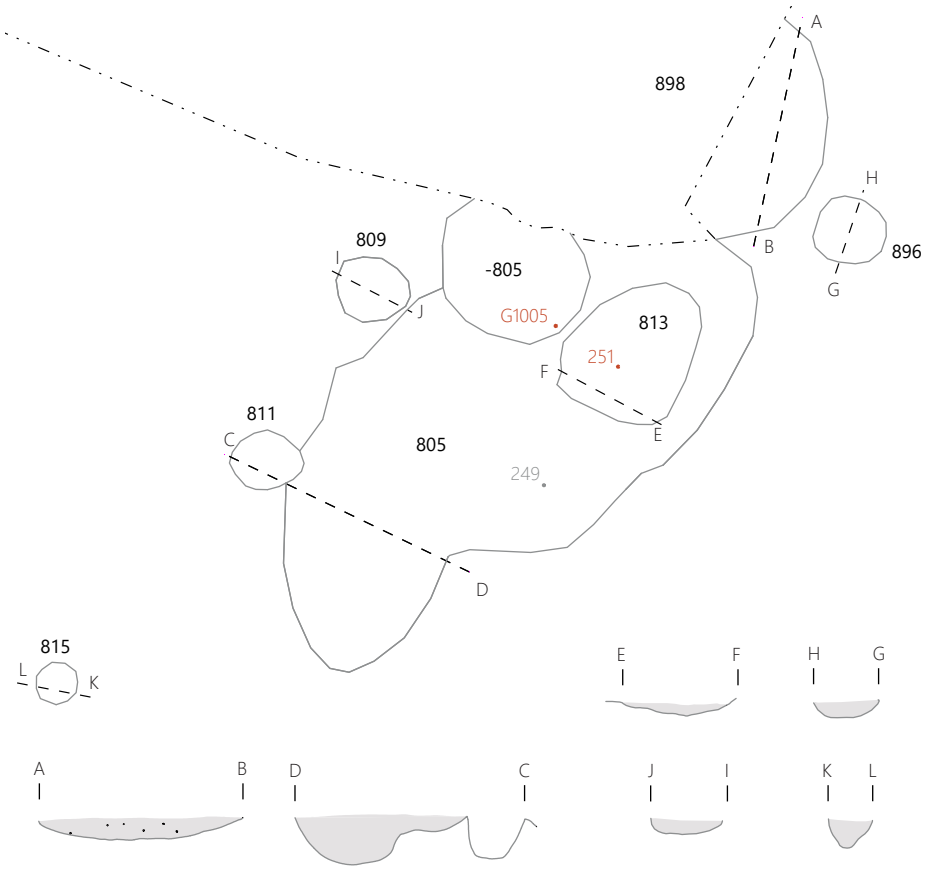

SE 804/805 – jama
Bila je nepravilne oblike, dl. do 3,28 m, š. do 2,96 m, vkopana v glinasto ilovico (SE 3) do 0,18 m. V jami je bila zemlja temno rjave barve (SE 804), z ožgano ilovico (približno 2 %), na dnu jame, pa sta bili dve ovalni poglobitvi (SE 812/813), vel. 0,95 × 0,77 m in gl. 0,1–0,45 m, ter SE -804/805. V obeh sta bili temno rjavi zemljeni zasutji (SE -804, SE 812).
Najdbe iz SE 804: kamnita sekira (PN 249), skupek zgodnjeeneolitske lončenine (PN 251) in keramični obroček (PN 250 – **G1005**).

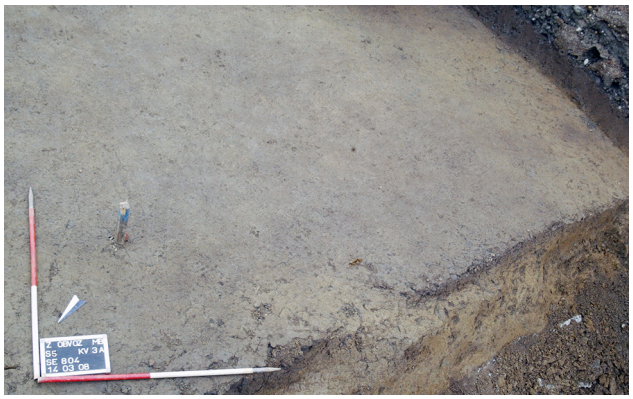

SE 897/898 – jama
Jama, ki se je širila v zahodni presek izkopnega polja, je bila verjetno ovalnega tlorisa, vel. 1,6 × 0,9 m, vkopana v glinasto ilovico (SE 3) do 0,12 m. V njej je bilo temno rjavo zemljeno zasutje (meljast pesek) z ogljem (SE 897) in dnom zgodnjeeneolitske posode (**G1006**).

SE 895/896 – jama za stojko
Jama za stojko ovalnega tlorisa (vel. 0,38 × 0,34 m, gl. 0,1 m) je bila odkrita le nekaj cm od jame SE 898, v smeri proti jugovzhodu. Zapolnjena je bila z meljastim peskom temno rjave barve (SE 895), brez najdb, vkopana v glinasto ilovico (SE 3).

SE 808/809, SE 810/111, SE 814/815 – vrsta treh jam za stojke
Jame za stojke, v vrsti zahodno od jame SE 805, so bile ovalnega ali okroglega tlorisa in so imele zasutja iz meljastega peska temno rjave barve (SE 808, SE 810, SE 814). Jama za stojko SE 809 je bila vel. 0,47 × 0,42 m, gl. 0,09 m; jama SE 810/811 vel. 0,42 × 0,41 m, gl. 0,28 m; jama SE 814/815 premera 0,29 m in gl. 0,26 m. Vse jame so bile vkopane v glinasto ilovico (SE 3).

12.2.4 Prvi krog naselja

Objekt 21 – objekt s poglobljenimi tlemi

Objekt 21 je bil odkrit v sek. 5, kv. 4–5, 14–15, v domnevno prvem krogu naselbine. Gre za jamo (SE 776) oglatega tlorisa z zaobljenimi robovi in oglatega preseka, delno raziskano, saj se je širila v zahodni presek izkopnega polja. Na dnu jame je bila manjša okrogla lisa (SE -776), nad njo kulturna plast SE 775, z dvema zgostitvama oglja in ožgane ilovice (ostanki zgorele konstrukcije?). Jama je bila pod paleostrugo (SE 234/235, SE 236/237).

Objekt 21
M 1 : 50

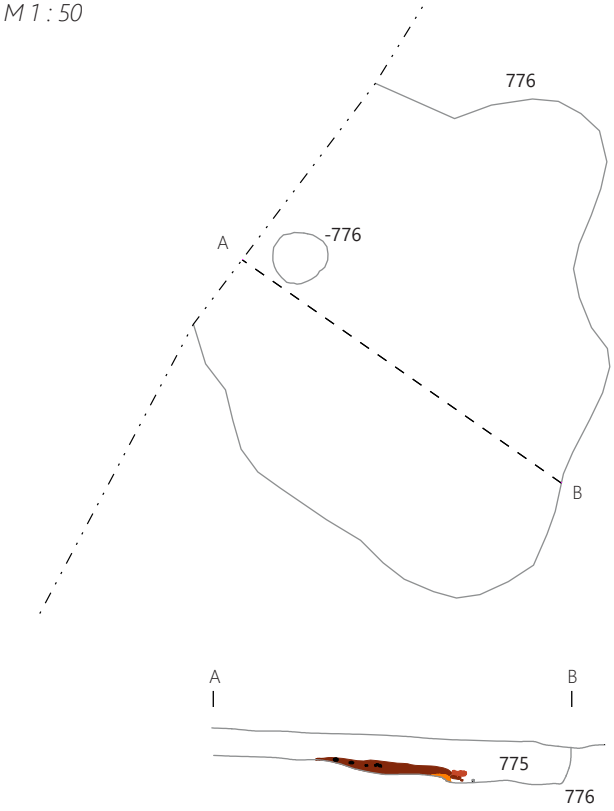

SE 775/776 – jama

Jama SE 776 je bila š. do 3,2 m, ohranjene dolžine do 2,7 m in vkopana v dve različni geološki osnovi, peščeno SE 423 in rumeno glinasto ilovico (SE 3), skupaj do 0,28 m. V jami je bila temno rjava zemlja (SE 775) z lomljenci vel. med 0,5 in 4 cm, posamičnimi manjšimi prodniki, zgostitvijo ožgane ilovice in oglja.

Najdbe: fragment glajenega kamnitega orodja (PN 243), brusni kamen (PN 244), kamnita sekira (PN 245), odl. ovalne keramične posode – svetilke (**G1009**), odl. ustja z ostenjem zgodnjeeneolitske sklede (**G1007**) in 2 odl. dna z ostenjem posod (**G1008** in **G1010**).

Analize GC-MS in GC-C-IRMS (lipidi absorbirani v keramiki) kažejo, da je bila za gorivo pri svetilki uporabljena mast prežvekovalcev (poglavje 8.2 Raziskave zgodnjeeneolitskih svetilk).

SE -776 – jama za stojko

Za jamo za stojko bi lahko šlo pri manjši okrogli lisi (SE -776), premera 0,35 m, ki je bila odkrita v osrednjem delu jame SE 776.

Objekt 22 – objekt s poglobljenimi tlemi

Objekt 22 se je nahajal v prvem krogu zgodnjeeneolitske naselbine, v sek. 4, kv. 13a-14a, 18a–19a, 23a–24a, pod naplavino SE 520 (prim **sl. 10** s **sl. 22**). Osrednji del objekta 22 predstavlja jama v obliki enakostraničnega trapeza z zaobljenimi robovi, vkop za hišo (SE 821). Na dnu te jame je bilo več srednje velikih jam in plasti. V zahodni polovici jame sta se nahajali srednje veliki jami (SE 871/872 in SE 867/868), v jugovzhodnem delu več jam (SE 862, SE 866, SE 864 in SE 854), zapolnjenih z rjavkasto plastjo (SE 853), le v delu jame SE 862 je bila temnejša plast (SE 861) (vse faza 1a).

Nad plastjo SE 853 je bila plast SE 820, nad SE 861 pa polkrožna plast ožgane ilovice (SE 837), ki jo razlagamo kot ostanek kupolaste peči (faza 1b).

V sklop objekta 22 sodita najverjetneje tudi dve manjši jami (SE 714 in SE 746), ki sta se nahajali ob severnem robu jame SE 821. Tik ob objektu pa je bilo več manjših lis (SE 828, SE 830, SE 832, SE 834, SE 836, SE 520/1-4), ki so ostale neraziskane, a bi lahko predstavljale jame za lesene stebre strešne konstrukcije hiše. Lise SE 828–SE 834 so bile v vrsti, ki je bila vzporedna z daljšo severovzhodno stranico jame SE 821.

Nekaj podobnih majhnih okroglih lis je bilo odkritih tudi zahodno in severno od jame SE 821 (SE 520/5-7, SE 700, SE 694), tik ob jami SE 714 pa sta se potekala jarka (SE 715/716, SE 717/718) – morda za drenažo.

Po ^{14}C AMS metodi sta bila datirana dva vzorca oglja: iz plasti SE 853, 5350 ± 40 BP, 4317–4062 cal BC (68,3% verjetnost), 4327–4051 cal BC (95,4% verjetnost) (**sl. 81**: Beta-305860) in iz plasti SE 820, 5410 ± 40 BP, 4332–4247 cal BC (68,3% verjetnost), 4347–4065 cal BC (95,4% verjetnost) (**sl. 80**: Beta-305859).

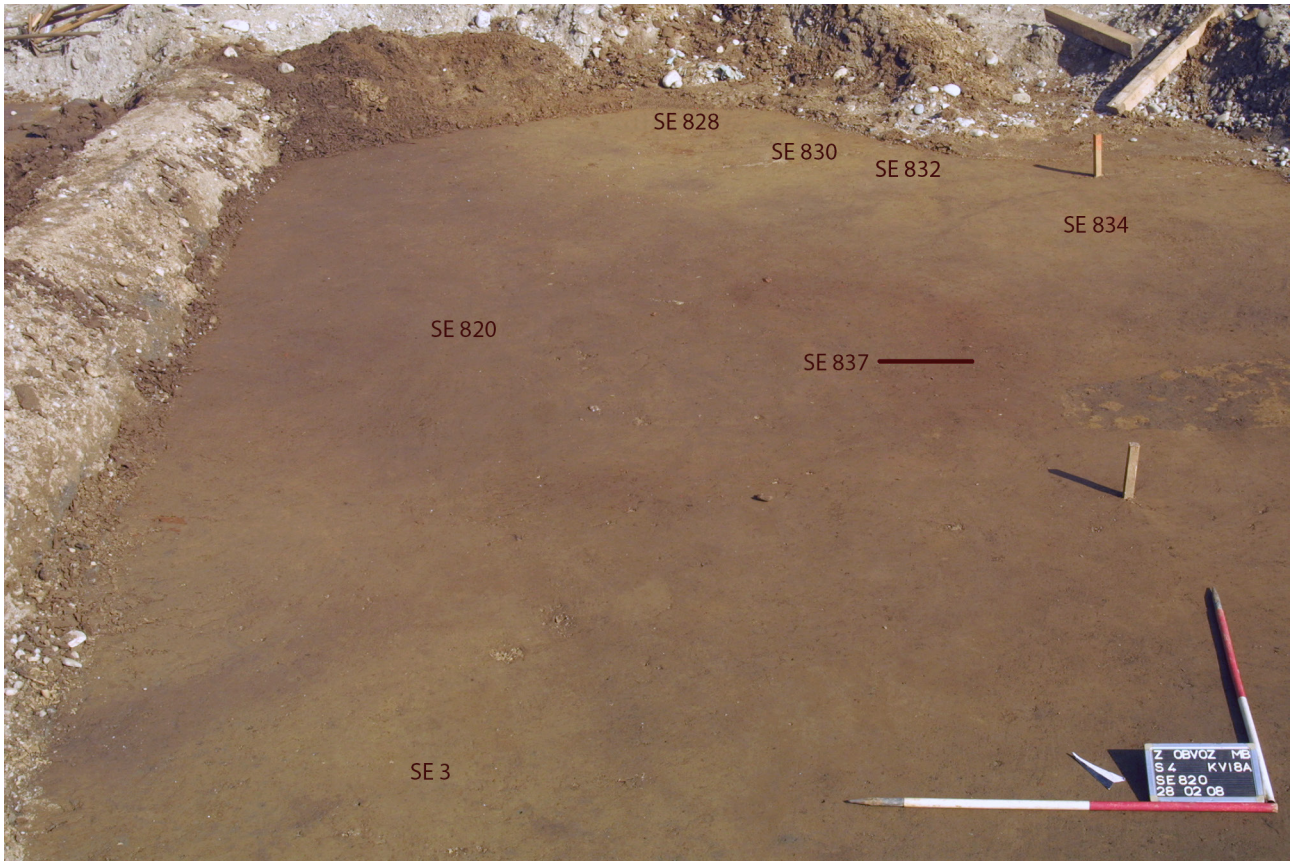

Faza 1a

SE 821 – jama (vkop za objekt 22)
Jama v obliki enakostraničnega trapeza z zaobljenimi robovi, je bila dl. do 6,1 m, š. med 5,8 in 2,8 m in gl. okoli 0,2 m (brez srednje velikih jam na njenem dnu). Odkrita je bila pod naplavinsko plastjo (SE 520) in pod ornico (SE 2), vkopana v glinasto ilovico (SE 3).

SE 853 – spodnja plast v jami SE 821
Temno rumenkasto rjava zemljena plast (SE 853) je bila db. do 0,36 in je zapolnjevala spodnji del jame SE 821 in poglobitve na njenem dnu (SE 866, SE 864, SE 854, deloma SE 862).

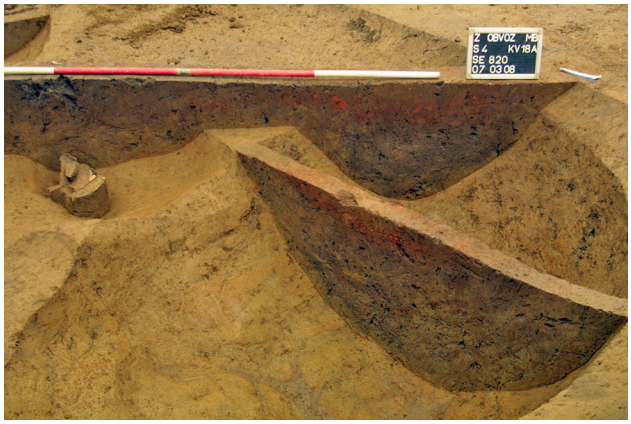

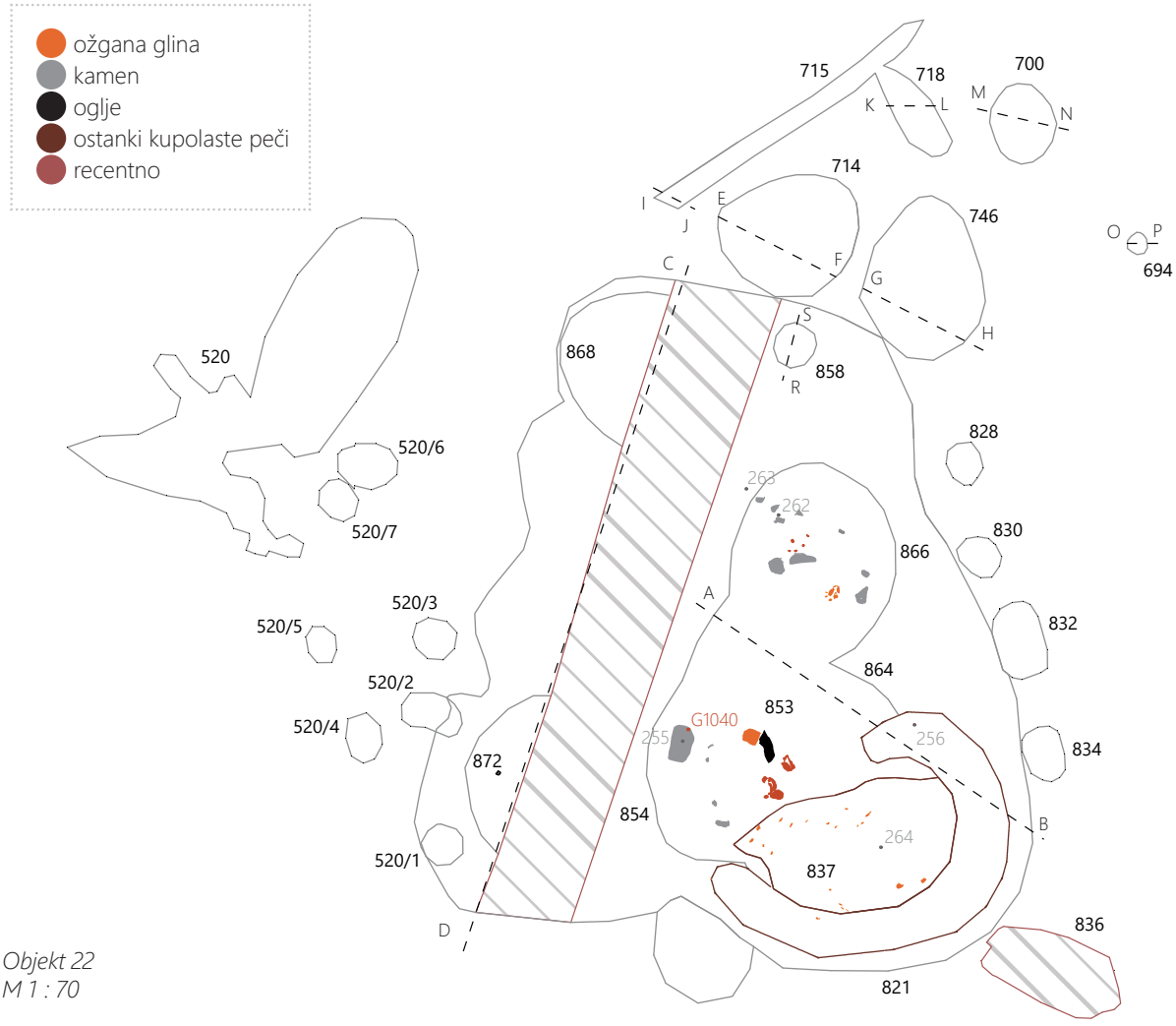

Objekt 22
M 1 : 70

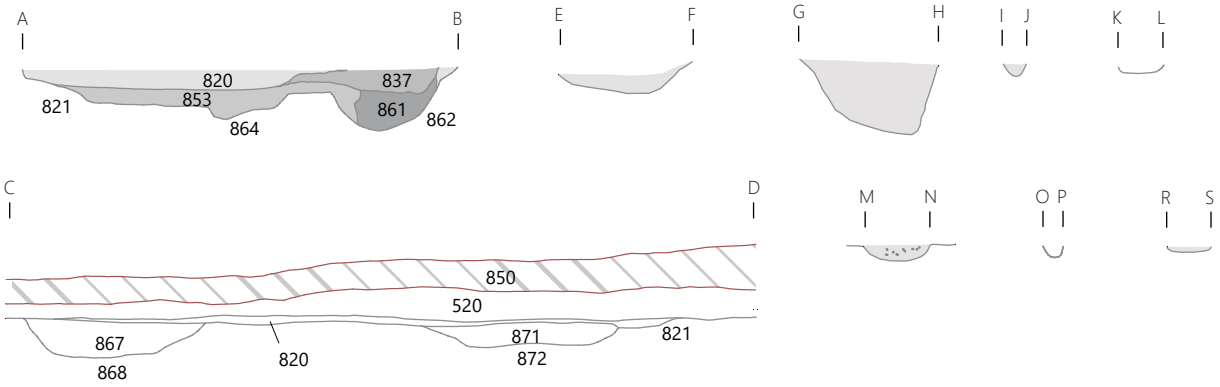
A
B
E
F
G
H
I
J
K
L
820
837
821
853
861
862
864
C
D
M
N
O
P
R
S
850
520
867
871
821
820
872
868

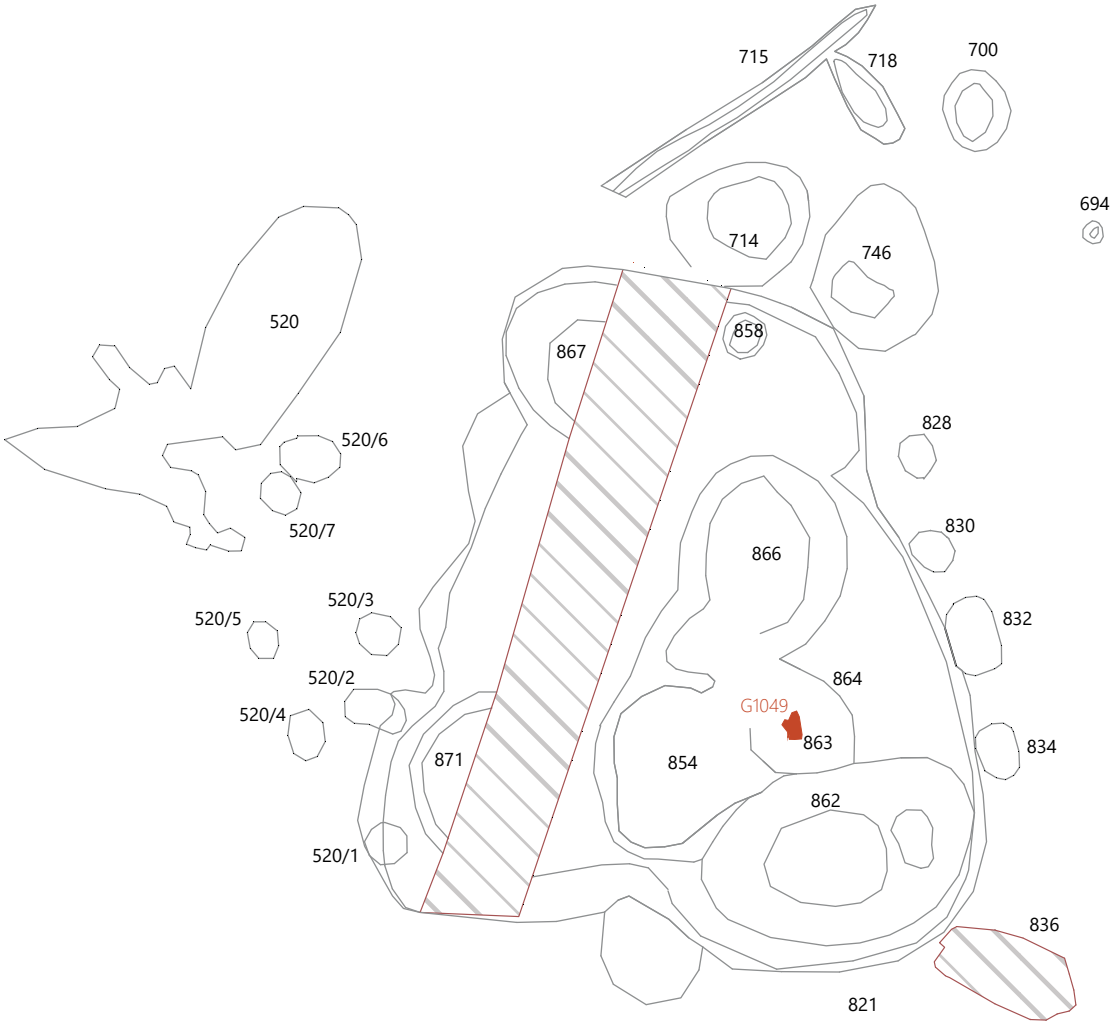
715
718
700
694
714
746
520
858
867
828
520/6
520/7
830
866
520/3
520/5
832
520/2
864
G1049
520/4
863
834
871
854
862
520/1
836
821

SE 854 – jama na dnu jame SE 821
Gre za srednje veliko jamo, ki je bila na dnu v osrednjem delu jame SE 821. Bila je ovalnega tlorisa, vel. 1,69 × 1,6 m, vkopana v glinasto ilovico (SE 3) do 0,30 m. Na sredini jame se je nahajal veliki brusni kamen (PN 255), pod njim pa v jami (v plasti SE 853) fragmentiran lonec, okrašen z nizom vtisnjenih jamic nad najširšem obodu (**G1041**), enako okrašena keramična miniaturna steklenička (PN 257 – **G1040**) ter ploščati keramični pečatnik (PN 271 – **G1042**). Poleg teh posod so bili znotraj jame SE 854 odkriti še deli dveh vrčev (**G1043**, **G1044**) in dna dveh majhnih posod, verjetno prav tako vrčev (**G1045**–**G1046**).

SE 863/864 – jama na dnu jame SE 821
Podobna jama kot zgoraj opisana je bila vzhodno od jame SE 854. Bila je ovalnega tlorisa, vel. 0,9 × 0,75 m, vkopana v glinasto ilovico (SE 3) do 0,26 m. V jami je bila temno rumenkasto rjava zemlja (SE 863), z odlomki večjega lonca, morda hrambene posode (PN 270 – **G1049**) in odlomkom votle noge posode (**G1048**). Prečni presek je pokazal, da je bilo zasutje jame enako zasutju v sosednji jami SE 854 (SE 853).

SE 865/866 – jama na dnu jame SE 821
Podobna poglobitev je bila odkrita severno od jame SE 854. Bila je ovalnega tlorisa, vel. 1,55 × 1,65 m, vkopana v glinasto ilovico (SE 3) do 0,28 m. Zasutje jame je bilo iz temno rumenkasto rjave zemlje (SE 865) z drobci oglja in ožgane ilovice. Zasutje jame je bilo enako kot v sosednji jami SE 854 (SE 853).
Najdbe: fragmenti vrča (**G1039**), tolkača (PN 262, PN 263) in peščenjak (brusni kamen?).

SE 861/862 – jama na dnu jame SE 821
Odkrita je bila 0,39 m vzhodno od jame SE 864. Jama je bila ovalnega tlorisa, vel. 2,23 × 1,85 m in gl. do 0,7 m. Vkopana je bila v glinasto ilovico (SE 3) in imela dve zasutji. V jugovzhodni polovici jame je bila rjava zemlja (SE 861), s približno 1 % ožgane ilovice, drobci oglja in zgodnje-eneolitskimi keramičnimi odlomki (med njimi **G1047**), v severovzhodni polovici je bila zemlja enaka kot v sosednjih jamah SE 864 in SE 854 (SE 853).

SE 871/872 – jama
Nahajala se je v jugozahodnem delu jame SE 821, pod kulturno plastjo SE 820. Bila je delno raziskana (vel. 1,46 × 0,58 m, gl. 0,24 m), deloma pa se je širila pod recentni jarek. V jami je bila rjava zemlja (SE 871), z lomljenci vel. do 10 × 5 cm, prodniki vel. do 10 × 5 cm, kosi oglja, ožgane ilovice in nekaj odl. ostenj keramičnih posod. Jama je bila vkopana v glinasto ilovico (SE 3).

SE 867/868 – jama
Nahajala se je v severozahodnem delu jame SE 821, pod kulturno plastjo SE 820, vkopana je bila v glinasto ilovico (SE 3). Tudi del te jame je segal pod recentni jarek. V raziskanem delu je bila jama videti ovalnega tlorisa, vel. 1,06 × 1,74 m in gl. 0,39 m. V njej je bila rjava zemlja (SE 867).

Faza 1b

SE 820 – plast
Nahajala se je v zgornjem delu jame SE 821, pod naplavino (SE 520) in nad kulturno plastjo SE 853. Bila je temno rjave barve z drobci ožgane ilovice in oglja ter relativno veliko zgodnjeeneolitskimi najdbami. Gre za keramične odlomke (**G1013**–**G1037**; večji del **G1012** – en odlomek je iz jame SE 1442; del **G1011**), kamnito jedro (PN 254), brusni kamen (PN 256) in izvrtek sekire (PN 259).

SE 837 – zgostitev ožgane ilovice
Zgostitev ožgane ilovice, ki jo razlagamo kot ostanke kupolaste peči, je bila odkrita v jugovzhodnem delu jame SE 821, nad plastema SE 853 in SE 861. Na vrhu je bila polmesečastega tlorisa, nekoliko nižje pa polkrožne oblike (vel.

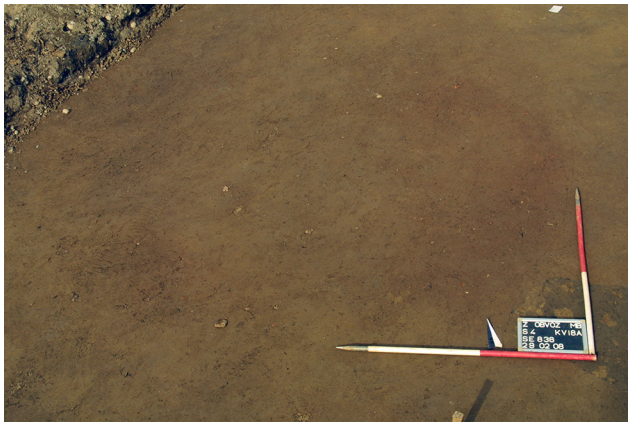

3,2 × 0,59 m, db. do 0,23 m). Med zgostitvijo ilovice (55 %) v rdečkasti zemlji je bilo nekaj keramike (med njimi **G1038**). Odkrita sta bila še brusna kamna (PN 256, PN 264).

Jame ob SE 821

SE 713/714 – jama

Odkrili smo jo dobrih 10 cm severno od jame SE 821. Bila je ovalnega tlorisa, vel. 1,34 × 0,91 m in vkopana v sterilno glinasto ilovico (SE 3) do 0,2 m. V njej je bila temno rjava zemlja, iz meljastega peska (SE 713), koščkov ožgane ilovice in oglja ter nekaj odl. posod iz zgodnjega eneolitika (med njimi **G1050**).

SE 857/858 – jama za stojko

Odkrita je bila pod kulturno plastjo SE 820, v severnem delu jame SE 821, v sek. 4, kv. 14a. Bila je ovalnega tlorisa, vel. 0,43 × 0,3 m, vkopana v glinasto ilovico (SE 3) do 0,06 m. V njej je bila temno rumenkasto rjava zemlja (SE 857), ki je bila brez najdb.

SE 827/828 – jama za stojko

Nahajala se je tik ob robu jame SE 821, v sek. 4, kv. 13a, v glinasti ilovici (SE 3). Lisa je bila ovalnega tlorisa, vel. 0,41 × 0,37 m in rjave barve.

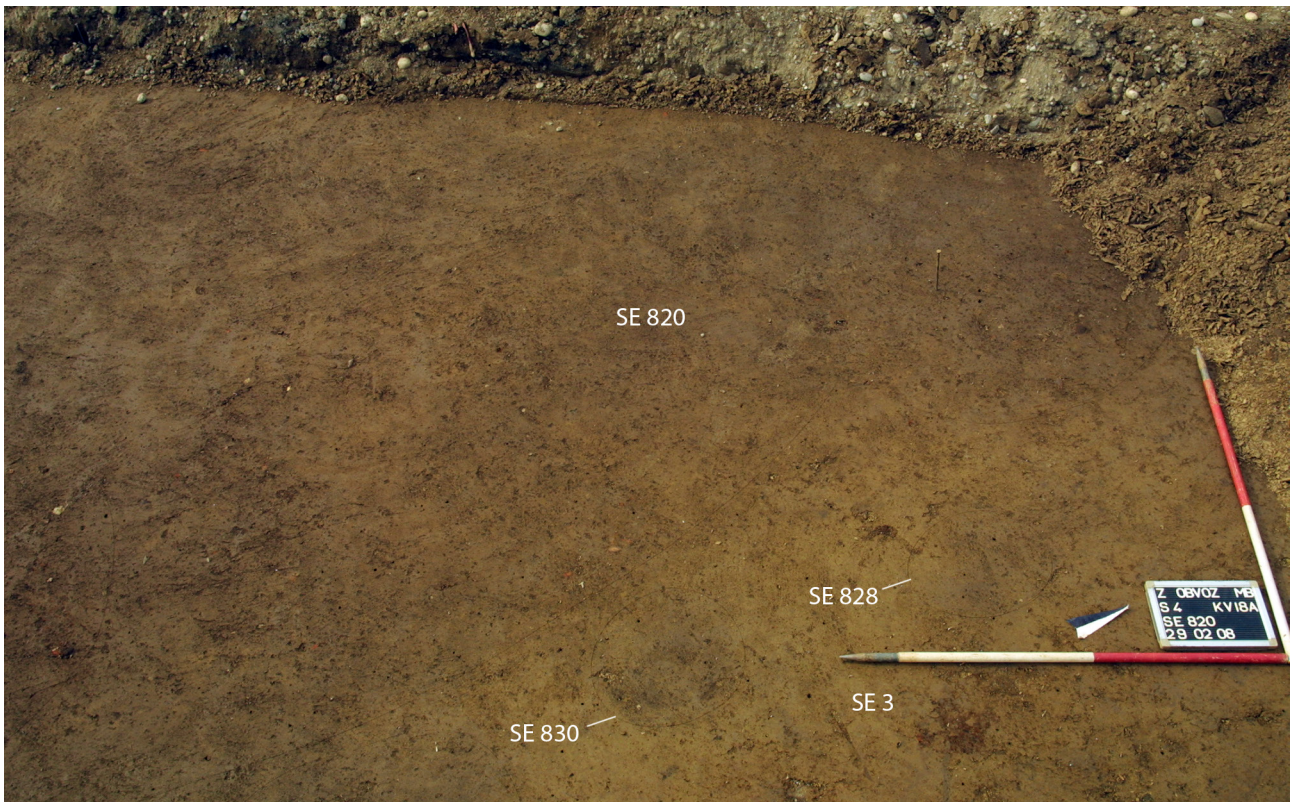

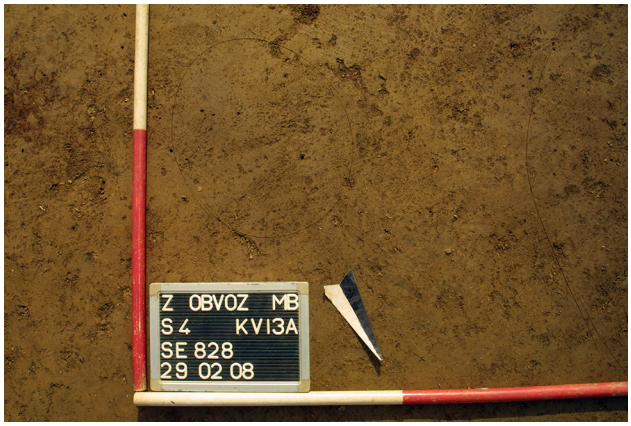

SE 745/746 – jama

Jama SE 746 je bila odkrita 18 cm jugovzhodno od jame SE 714, pod zaplato muljaste naplavine SE 520. Bila je ovalnega tlorisa, vel. 1,16 × 1,26 m, vkopana v glinasto ilovico (SE 3) do 0,75 m. V njej je bila temno rjava zemlja, brez najdb.

SE 829/830 – jama za stojko

Nahajala se je tik ob robu jame SE 821, v sek. 4, kv. 18a, v glinasti ilovici (SE 3). Ponovno gre za liso rjave barve, ovalnega tlorisa, vel. 0,43 × 0,36 m.

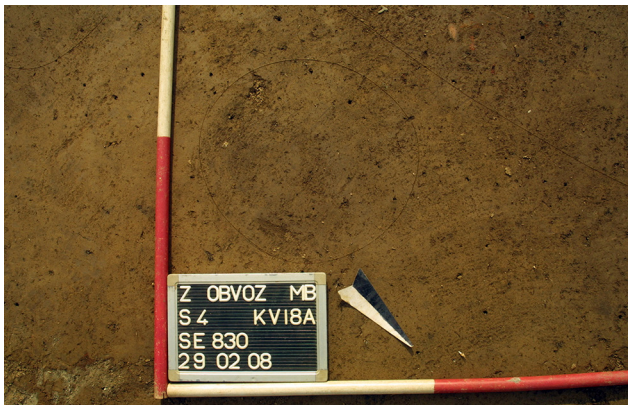

SE 831/832 – jama za stojko

0,3 m jugovzhodno od jame SE 830, je bila v glinasti ilovici (SE 3) na robu jame SE 821 odkrita lisa ovalnega tlorisa, vel. 0,71 × 0,46 m.

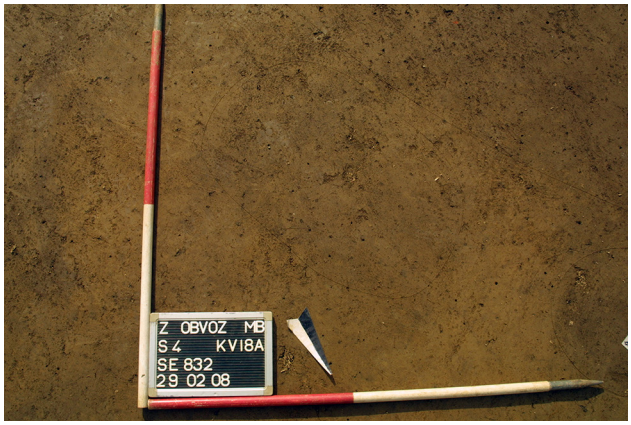

SE 833/834 – jama za stojko

Lisa, se je nahajala tudi 0,47 m jugovzhodno od jame SE 832, v glinasti ilovici (SE 3) na robu jame SE 821. Bila je vel. 0,46 × 0,38 m in rjave barve.

SE 520/1 – jama za stojko (?)

Lisa SE 520/1 se je nahajala na skrajnem jugozahodnem robu jame SE 821, v glinasti ilovici (SE 3). Bila je premera 0,39 m in rjave barve.

SE 520/2 – jama za stojko (?)

Rjava lisa SE 520/2 se je nahajala 0,82 m severno od lise SE 520/1, na jugozahodnem robu jame SE 821. Vel. lise 0,60 × 0,33 m.

SE 520/3 – jama za stojko (?)

Podobna lisa, se je nahajala 0,31 m severno od lise SE 520/2, na jugozahodnem robu jame SE 821. V dolžino je merila 0,40 m, široka je bila 0,37 m in rjave barve.

SE 520/4 – jama za stojko (?)

Nahajala se je 0,2 m zahodno od lise SE 520/2, na jugozahodnem robu jame SE 821 (vel. 0,34 × 0,45 m).

SE 520/5 – jama za stojko (?)

Nahajala se je v sek. 1, kv. 24a, zahodno od jame SE 821, v glinasti ilovici (SE 3). Lisa je bila ovalnega tlorisa, vel. 0,28 × 0,55 m in rjave barve. Morda gre za jamo za stojko, vendar je bila nekoliko stran od jame SE 821.

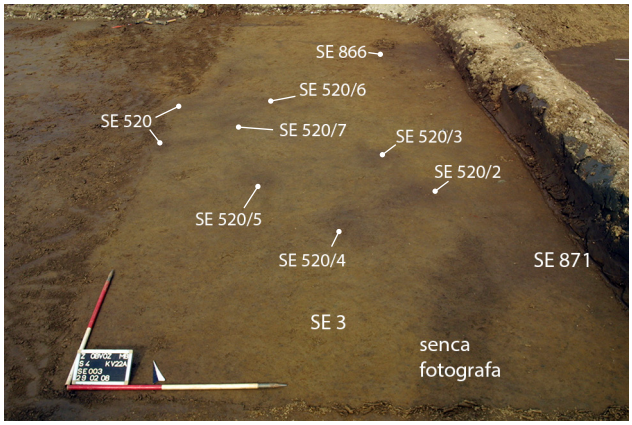

SE 520/6 – jama za stojko (?)
Lisa, ki bi lahko predstavljala jamo za stojko, se je nahajala v sek. 1, kv. 19a, zahodno od jame SE 821. Bila ovalnega tlorisa, vel. 0,60 × 0,43 m in rjave barve.

SE 520/7 – jama za stojko (?)
Podobna lisa je bila odkrita le nekaj cm južno od lise SE 520/6, zahodno od jame SE 821 (vel. 0,40 × 0,33 m in rjave barve).

SE 717/718 – jarek
Na jarek SE 716 se je v njegovem severnem delu naslanjal jarek SE 718. Potekal je s severozahoda proti jugovzhodu in je imel enako zasutje. Tudi v tem primeru gre morda za drenažni jarek iz obdobja zgodnjega eneolitika.

SE 715/716 – jarek
Odkrit je bil pod muljasto naplavino (SE 520), v sek. 4, kv. 14a (dl. 2,54 m, š. 0,30 m, gl. 0,12 m). V jarku, ki je potekal s severovzhoda proti jugozahodu, je bila temno rjava zemlja, brez najdb. Morda gre za drenažni jarek iz obdobja zgodnjega eneolitika.

SE 699/700 – jama
Jama SE 700 je bila odkrita severno od jame SE 821. Bila je vel. 0,67 × 0,59 m, ovalnega tlorisa, vkopana v glinasto ilovico (SE 3) do 0,15 m. Vsebovala je temno rjavo zasutje (SE 699), brez najdb.

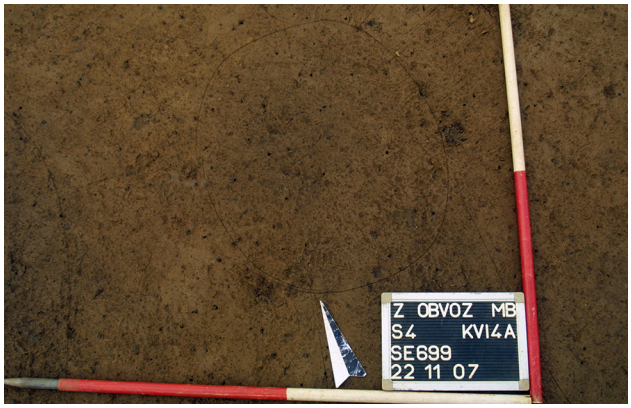

Objekt 31 – objekt brez poglobljenih tal

Na meji sek. 4 in 5, v kv. 10a, 15a, 2 in 3, severozahodno od objekta 22, je bilo odkritih več manjših jam za stojke, ki predstavljajo verjetno sledove hiše oz. objekta, grajenega na način gradnje s stojkami. Hiša je bila pravokotnega tlorisa oz. v obliki enakostraničnega trapeza, dolžine med 4,6 in 4,8 m, širine med 3,3 in 4 m in usmerjena severovzhod–jugozahod (jame za stojke SE 769/770, SE 771/772, SE 773/774, SE 701/702). Objekt se nahaja znotraj prvega kroga naselbine iz zgodnjega eneolitika.
V bližini stavbe se je nahajalo več ovalnih in pravokotnih lis (SE 712, SE 710, SE 520d itd.). Ena od teh je bila v obliki osmice in je bila na mestu, kjer bi pričakovali jamo za stojko v jugovzhodnem vogalu hiše (SE 520d). Tri lise ovalne oblike so bile na mestu domnevne severozahodne stene hiše (SE 520f, SE 520g, SE 520 h). Severno od tlorisa objekta je bila lisa v obliki črke L, ki lahko predstavlja sledove ograje ali neke vrste konstrukcije na severni strani hiše (SE 520e). Lise SE 520d-h so ostale neraziskane, saj je bilo domnevano, da predstavljajo dno muljaste naplavine SE 520.

SE 773/774 – jama za stojko
Jama SE 774 je bila odkrita pod ornico (SE 2) in je bila okroglega tlorisa (pr. 0,34 m), vkopana v glinasto ilovico (SE 3) do 0,17 m. V njej je bila zelo temno sivo-rjava zemlja (SE 773). Jama je najverjetneje služila za stojko v severovzhodnem vogalu objekta 31.

Objekt 31
M 1 : 100

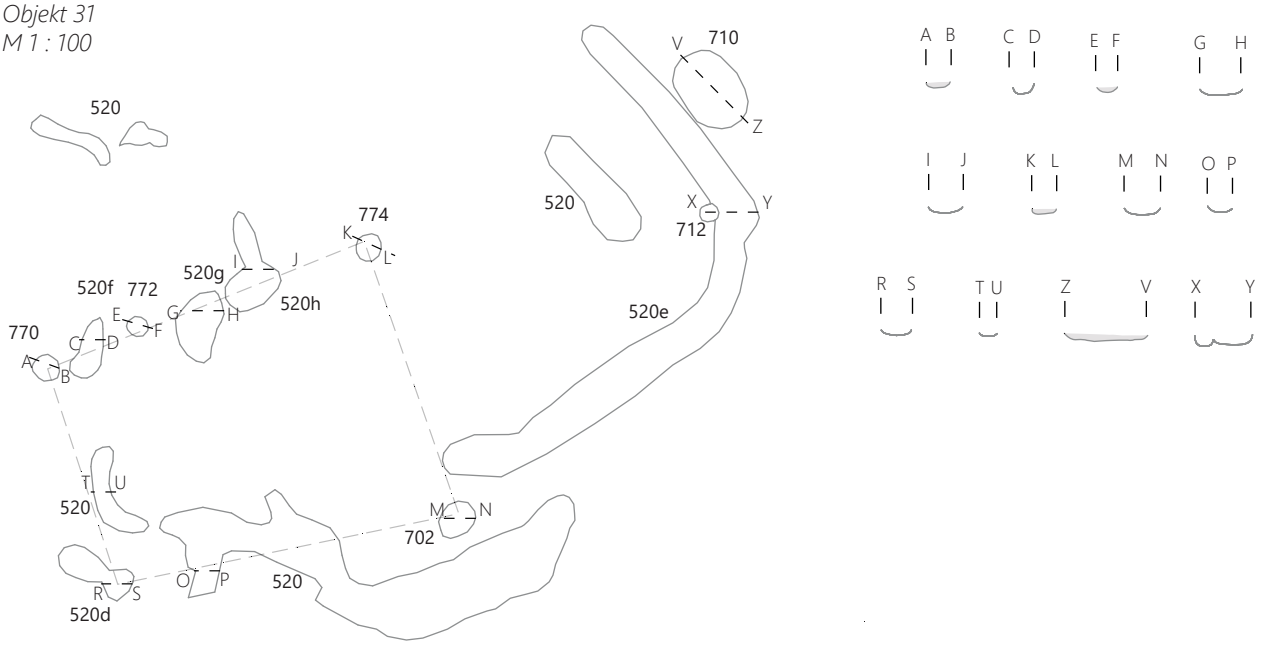

SE 769/770 – jama za stojko
Nahajala se je pod ornico (SE 2) in je bila ovalnega tlorisa (vel. 0,32 × 0,35 m, gl. 0,12 m), vkopana v sterilno glinasto ilovico (SE 3). V njej je bila zelo temno sivo-rjava zemlja (SE 769). Jama je najverjetneje služila za stojko v jugozahodnem vogalu objekta 31.

SE 771/772 – jama za stojko
Nahajala se je približno 1 m severovzhodno od jame SE 770 (pr. 0,27 m, gl. 0,17 m). Vkopana je bila v sterilno glinasto ilovico (SE 3) in bila zapolnjena z zelo temno sivo-rjavo zemljo (SE 771). Jama je najverjetneje služila za stojko v severozahodni stranici objekta 31.

SE 701/702 – jama za stojko
Jama SE 702 je bila odkrita približno 3,4 m jugovzhodno od jame SE 774. Bila je ovalnega tlorisa (vel. 0,38 × 0,32 m, gl. 0,18 m), v njej je bila temno rjava zemlja (SE 701). Verjetno je služila za stojko v jugovzhodnem vogalu objekta 31.

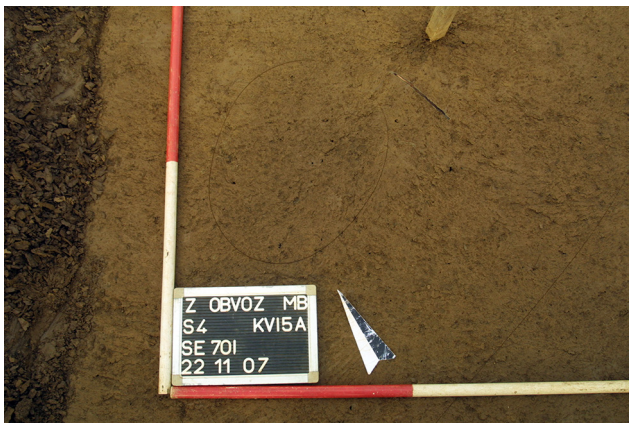

SE 520d – domnevna jama za stojko
Lisa v obliki osmice (vel. 1,03 × 0,43 m) je bila 4,12 m jugozahodno od jame za stojko SE 702. Bila je v vrsti z jamo za stojko SE 770, ta vrsta pa je bila vzporedna z vrsto jam za stojke v severovzhodni stranici hiše. Zato domnevamo, da gre za sled jame za stojko v jugozahodnem vogalu objekta 31.

Jami ob objektu 31

SE 709/710 – jama

Odkrita je bila pod naplavino SE 520, v sek. 4, kv. 5A. Bila je ovalnega tlorisa, vel. 1,13 × 0,4 m, vkopana v glinasto ilovico (SE 3) do 0,09 m. V jami je bil meljast pesek zelo temno rjave barve z drobci oglja in ožgane ilovice; brez najdb.

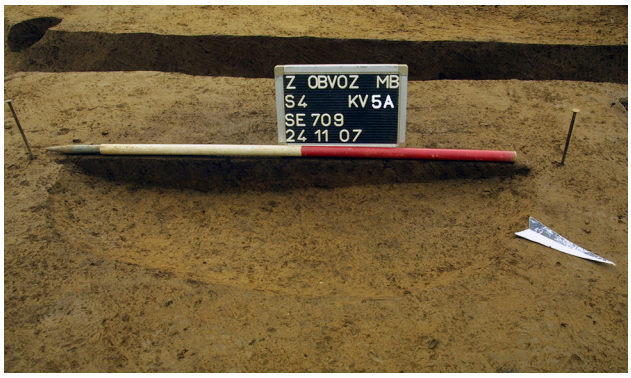

SE 711/712 – jama za stojko

Odkrita je bila pod naplavino SE 520, približno 1 m južno od jame SE 710. Bila je ovalnega tlorisa, vel. 0,24 × 0,2 m, vkopana v glinasto ilovico (SE 3) do 0,14 m. V jami je bil meljast pesek temno rjave barve z drobci oglja in ožgane ilovice.

Objekt 32 – objekt brez poglobljenih tal

Zahodno od objekta 6, v sek. 4, kv. 10, 11, 21, 22 je bilo pod ornico (SE 2) odkritih 12 jam za stojke, ki predstavljajo ostanke okoli 4,7 × 3,25–3,35 m velikega peterokotnega objekta.

Ob zahodni stranici hiše so se nahajali jama (SE 737/738) in jarka (SE 739/740, SE 723/724), vzhodno od objekta vodni zbiralnik SE 577/578 z zgodnjeeneolitskimi keramičnimi odlomki in jarek (SE 575/576). Ob severnem vogalu hiše je bil jarek SE 747/748 in ob jugozahodni stranici hiše še en jarek (SE 719/720).

V jamah za stojke objekta 32 sta bila odkrita dva odl. lončenine iz zgodnjega eneolitika (oba v jami SE 564). Da je objekt zgodnjeeneolitski, domnevamo zaradi njegove lege znotraj prvega kroga naselbine, na podlagi bližine zgodnjeeneolitske jame (SE 578) in jarka (SE 576) ter na podlagi ^{14}C datacij vzorcev oglja iz bližnjega, njemu podobnega objekta 34.

SE 561/562 – jama za stojko

Odkrita je bila 0,92 m severovzhodno od jame SE 558 in je verjetno služila za stojko v jugovzhodni stranici hiše. Bila je premera 0,2 m, vkopana v glinasto ilovico (SE 3) do 0,21 m. V njej je bil meljast pesek temno rjave barve (SE 561).

SE 557/558 – jama za stojko

Jama za stojko jugovzhodnega vogala objekta 32 je bila odkrita v sek. 4, kv. 10. Bila je premera 0,21 m, vkopana v glinasto ilovico (SE 3) do 0,2 m. V njej je bil meljast pesek temno rjave barve (SE 557).

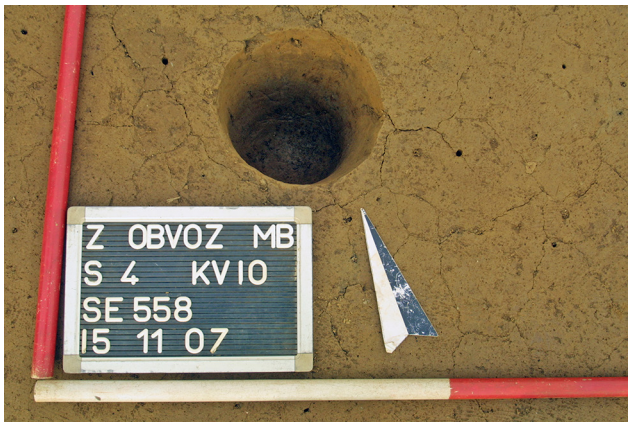

SE 573/574 – jama za stojko

Jama za stojko severovzhodnega vogala hiše je bila 1,86 m severovzhodno od jame SE 562. Premer jame je znašal 0,16 m, v glinasto ilovico (SE 3) je bila vkopana 0,14 m. V njej je bil meljast pesek temno rjave barve (SE 573).

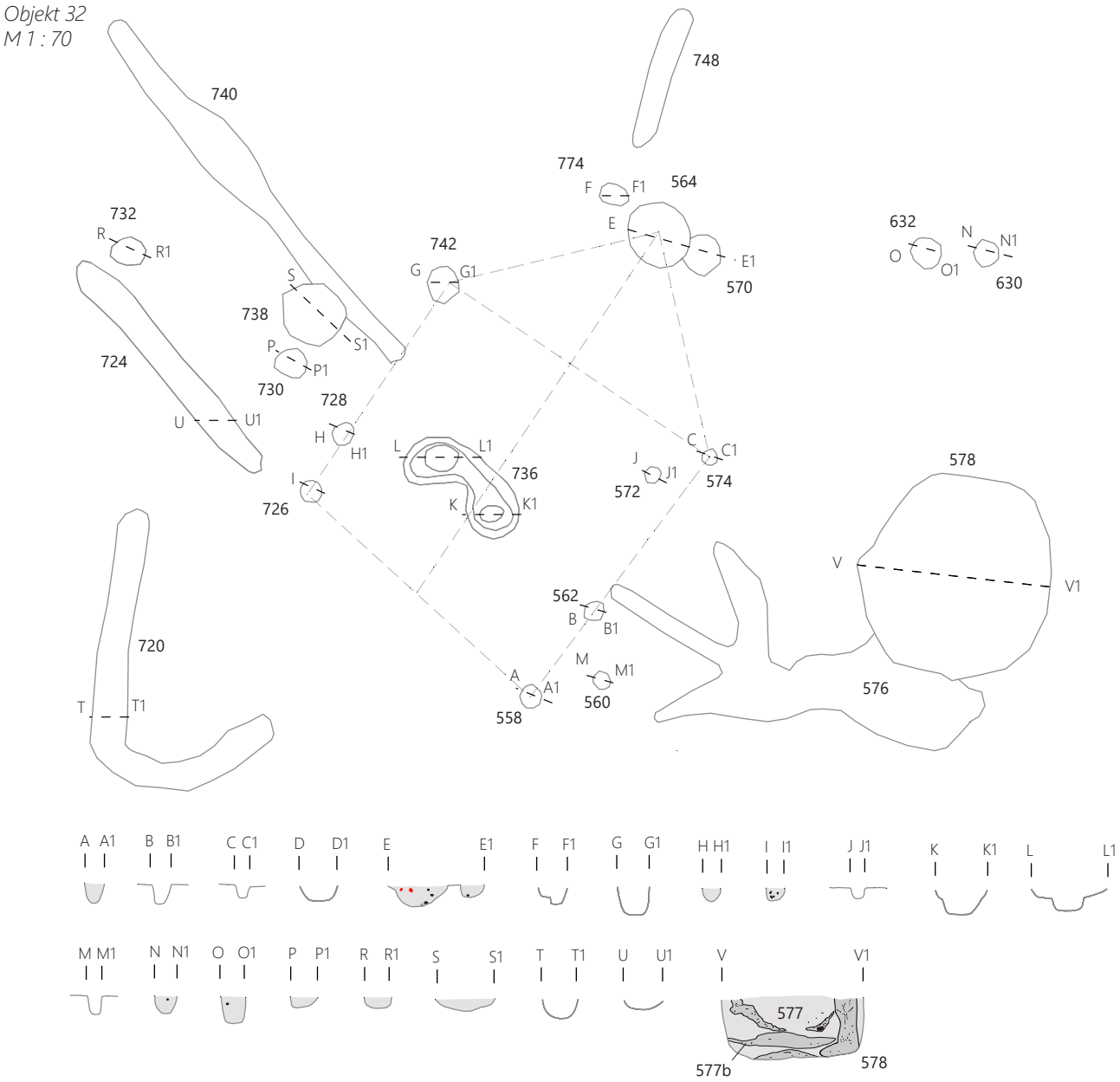

SE 563/564 – jama za stojko

Odkrita je bila le nekaj cm zahodno od jame SE 564 (dl. do 0,66 m, š. do 0,57 m), kjer je bila vkopana v glinasto ilovico (SE 3) do 0,21 m, verjetno je služila za stojko v severnem vogalu hiše. V jami je bil meljast pesek zelo temno sivo-rjave barve (SE 563) z drobci ožgane ilovice, oglja, 2 odlomka zgodnjeeneolitskih posod in kamnito klino (PN 177).

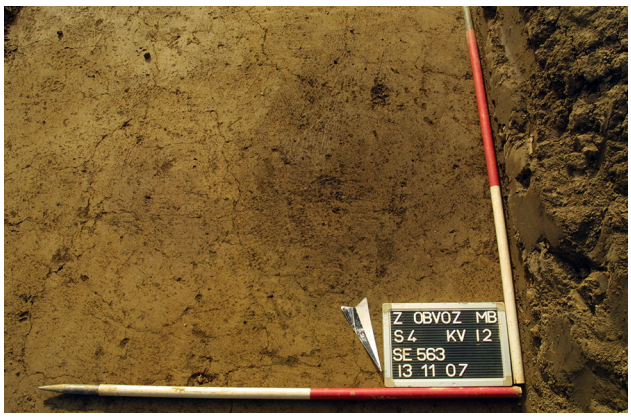

SE 773/774 – jama za stojko

Nahajala se je ob jami SE 564. Bila je ovalnega tlorisa, dolžine do 0,38 m, širine do 0,32 m, vkopana v glinasto ilovico (SE 3) do 0,18 m. V njej je bilo zelo temno sivo-rjavo, čvrsto, zemljeno zasutje (SE 773). Tudi ta jama je morda služila za stojko v severnem vogalu hiše.

SE 569/570 – jama za stojko

Jama za stojko SE 570 je bila odkrita tik ob jami SE 564. Bila je premera 0,37 m, gl. 0,13 m in zapolnjena z meljastim peskom temno rjave barve z drobci ožgane ilovice in oglja (SE 569). Morda je služila za dodatno utrditev lesene konstrukcije ob severnem vogalu hiše.

SE 741/742 – jama za stojko

Odkrita je bila 1,88 m jugozahodno od jame SE 774. Bila je ovalnega tlorisa (dl. do 0,37 m, š. do 0,33 m), vkopana v glinasto ilovico (SE 3) do 0,28 m. Zasutje jame je bilo zemljeno, čvrsto, temno rjave barve (SE 741). Verjetno gre za stojko v severozahodnem vogalu hiše.

SE 727/728 – jama za stojko

Nahajala se je okoli 1,6 m jugozahodno od jame SE 742. Bila je dl. do 0,24 m, š. do 0,21 m, vkopana v glinasto ilovico (SE 3) do 0,14 m. Zasutje jame je bilo čvrsto, zemljeno, temno rjave barve (SE 727). Jama je verjetno služila za stojko v severozahodni stranici hiše.

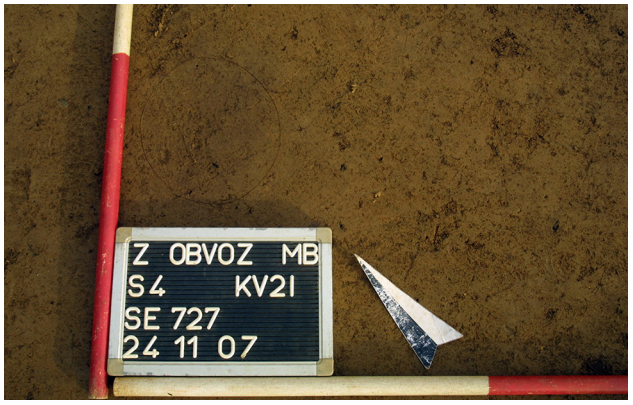

SE 725/726 – jama za stojko

Jama za stojko jugozahodnega vogala hiše je bila odkrita 0,46 m jugozahodno od jame SE 728. Bila je premera 0,22 m, gl. do 0,14 m, vkopana v glinasto ilovico (SE 3), zapolnjena z meljastim peskom, temno rjave barve (SE 725).

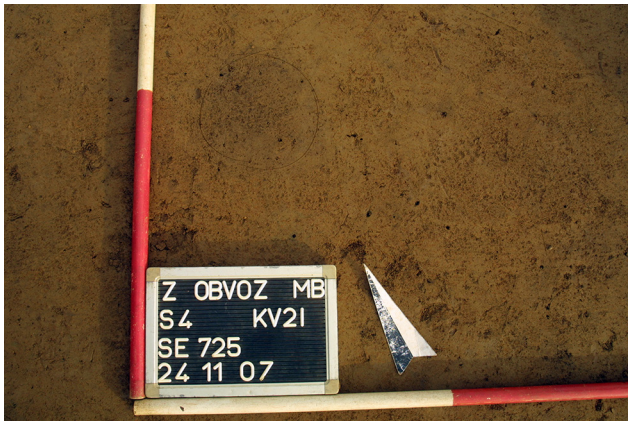

SE 571/572 – jama za stojko

Odkrita je bila v notranjosti tlorisa hiše, okoli 0,25 m od njene jugovzhodne stene. Premer jame je znašal 0,16 m, gl. 0,15 m. Zapolnjena je bila z meljastim peskom, temno rjave barve (SE 571).

SE 735/736 – jama za stojki

Jama je bila odkrita v osrednjem delu peterokotnega tlorisa hiše. Bila je nepravilne oblike, dl. do 1,42 m, š. do 0,6 m in gl. do 0,26 m. V njej je bil meljast pesek, temno rjave barve

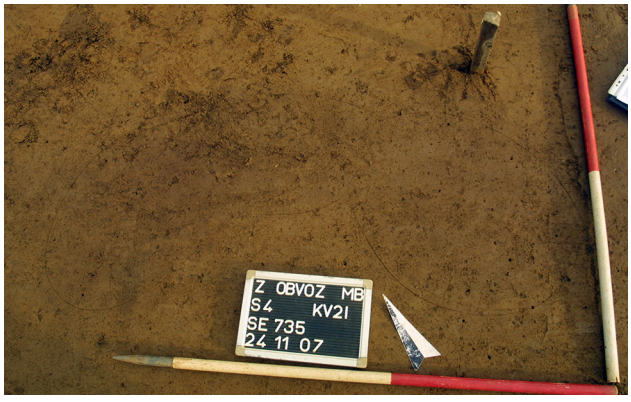

(SE 735). Na njenem dnu sta bili odkriti dve okrogli poglobitvi, ki sta verjetno služili za stojki. Morda sta le-ti podpirali slemensko lego dvokapne strešne konstrukcije.

Jame ob objektu 32

SE 559/560 – jama za stojko

Odkrita je bila v sek. 4, kv. 10, dobrih 0,4 m jugovzhodno od domnevne jugovzhodne stene objekta 32. Bila je premera 0,16, vkopana v glinasto ilovico (SE 3) do 0,21 m, v njej je bila temno rjava zemlja (SE 559).

SE 629/630 – jama za stojko

Odkrita je bila v sek. 4, kv. 12. Premer jame je znašal 0,25 m, v glinasto ilovico (SE 3) je bila vkopana do 0,21 m. V zelo temno sivo rjavi zemlji (SE 629), so bili drobci ožgane ilovice, oglja in šest odlomkov zgodnjeeneolitskih posod.

SE 631/632 – jama za stojko

Odkrita je bila okoli 0,35 m zahodno od jame SE 630 (dl. 0,31 m, š. 0,28 m), vkopana v glinasto ilovico (SE 3) do 0,3 m. V njej je bila temno rjava zemlja z odl. ožgane ilovice velikosti do 0,04 m (približno 1 %), drobci oglja in dva odlomka ostenj keramičnih posod iz zgodnjega eneolitika (SE 631).

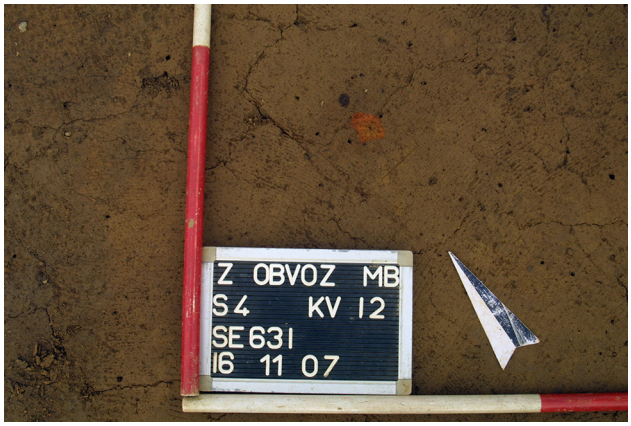

SE 729/730 – jama za stojko

Odkrita je bila v sek. 4, kv. 21, 0,75 m zahodno od domnevne severozahodne stranice objekta 32. Bila je premera 0,3 m, vkopana v glinasto ilovico (SE 3) do 0,12 m. Temno rjava, čvrsta zemlja v jami (SE 729), je bila brez najdb.

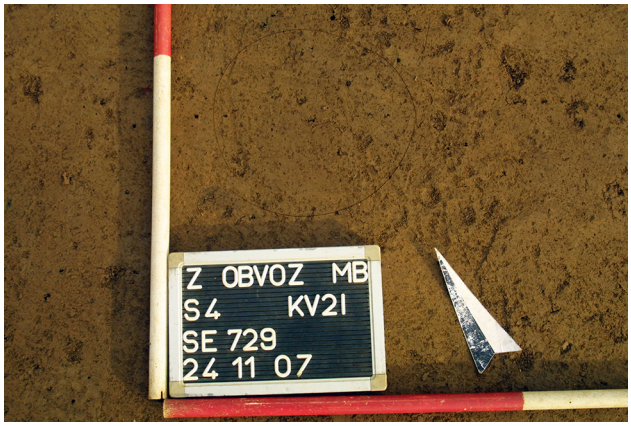

SE 731/732 – jama za stojko

Odkrita je bila v sek. 4, kv. 39, 1,8 m od jame SE 730 proti severozahodu. Jama je bila ovalnega tlorisa, dl. do 0,36 m, š. do 0,32 m, vkopana v glinasto ilovico (SE 3) do 0,11 m.

SE 737/738 – manjša jama

Manjša jama SE 738 je bila odkrita okoli 0,7 m zahodno od severozahodne stranice objekta 32. Bila je ovalnega tlorisa, dl. do 0,66 m, š. do 0,64 m, vkopana v glinasto ilovico (SE 3) ter v jarek SE 740 in njegovo zasutje (SE 739) do 0,13 m. V njej je bila temno rjava zemlja (SE 737), brez najdb.

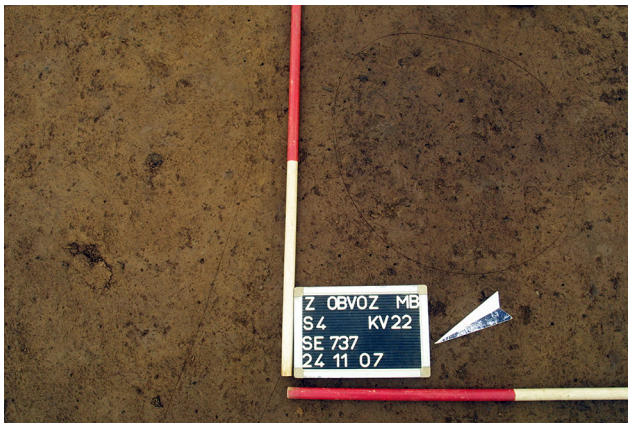

SE 723/724 – jarek

Odkrit je bil 0,47 m severozahodno od jugozahodnega vogala objekta 32, usmerjen jugovzhod–severozahod, dl. do 2,14 m in š. 0,33 m. Vkopan je bil v glinasto ilovico (SE 3) do 0,18 m, v njem je bila temno rjava zemlja (SE 723).

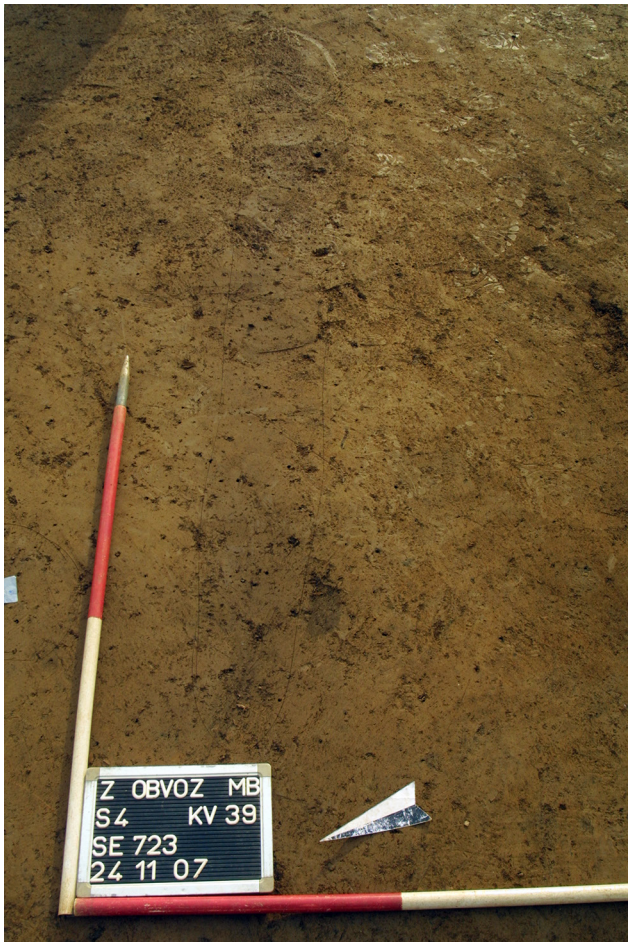

SE 739/740 – jarek

Jarek SE 740 (dl. 4,47 m, š. 0,54 m in gl. 0,25 m) je bil v sek. 4, kv. 22, 40, tik ob severozahodni steni objekta 32. Bil je vzporeden z jarkom SE 724, vkopan v glinasto ilovico (SE 3) in presekan z jamo SE 738. V njem je bila temno rjava zemlja (SE 739).

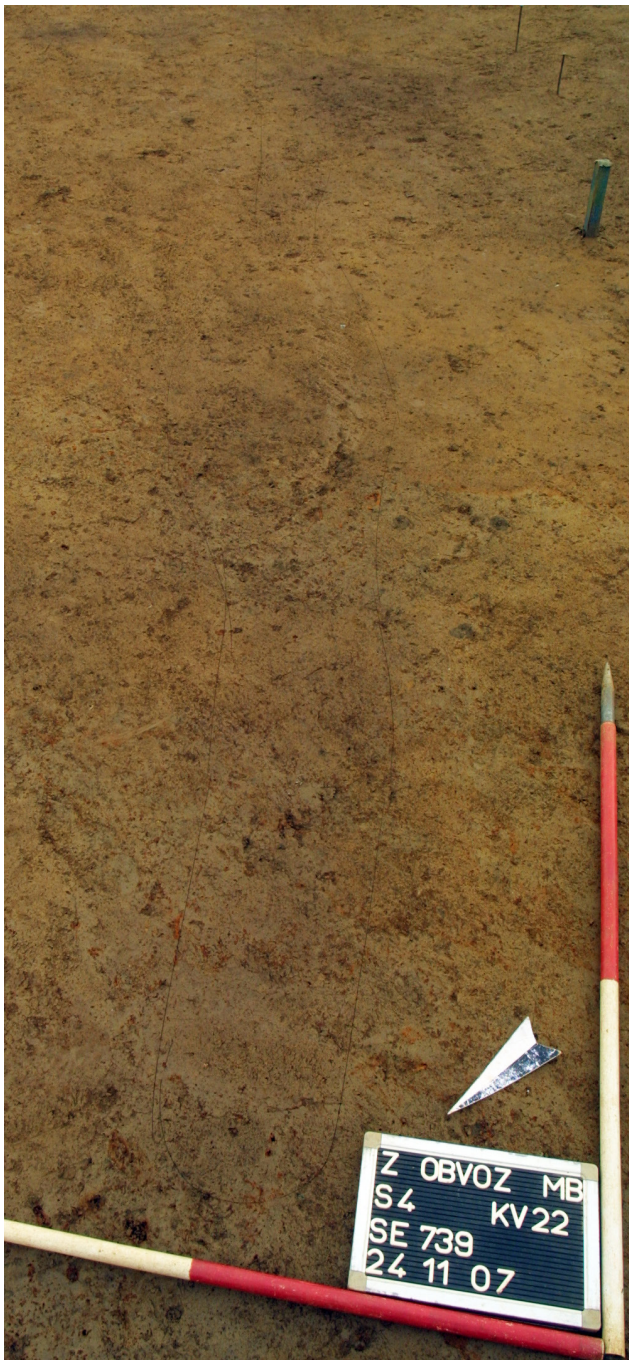

SE 719/720 – jarek

Jarek širine 0,54 m je bil odkrit 1,71 m jugozahodno od objekta 32. Od tam je potekal proti jugu, nato pa polkrožno zavil proti severovzhodu. Bil je globine 0,21 m, v njem je bila temno rjava zemlja (SE 719), brez najdb.

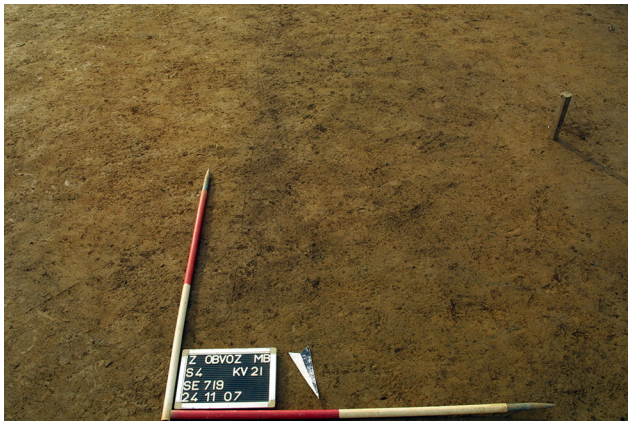

SE 747/748 – jarek

Jarek SE 748 je bil odkrit, v sek. 4, kv. 12, 0,93 m severozahodno od objekta 32. Vkopan je bil v glinasto ilovico (SE 3), v njem je bila temno rjava zemlja (SE 747).

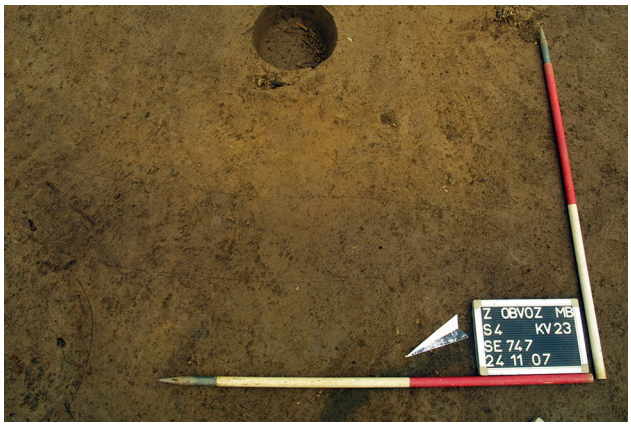

Vodni zbiralnik 1

SE 577/578 – jama

Jama SE 578 je bila odkrita v sek. 4, kv. 5, 11 – južno od objekta 6, med prvim in drugim krogom stavb v naselju. Bila je skoraj okroglega tlorisa in U-preseka, dolžine do 2,17 m, širine do 2,07 m, globine okoli 1,2 m. Zasutje jame, SE 577, je bilo neenotno: ob robovih in v spodnjem delu rjave barve s precej oglja (ostanki lesene konstrukcije?; SE 577b), drugje rjave barve in z manj oglja (SE 577). V jami so bili odkriti odl. dna posode (**G414**) in deli noge posode, pripadajoči nogi iz plasti (SE 250 = SE 252 = SE 226) v objektu 6 (**G413**). Domnevamo, da gre za vodni zbiralnik.

SE 575/576 – jarek

Jarek SE 577 je potekal od vodnega zbiralnika SE 577/578 do jam za stojke objekta 32. Bil je nepravilne oblike, skupne dl. 2,05 m in največje š. 2,05 m. Ob jugovzhodni stranici hiše je imel tri ozke krake, širine med 0,20 in 0,36 m dolžine, nato so se ob severovzhodnem vogalu kv. 10 ti kraki združili in naslonil na rob jame SE 578. Jarek je bil zapolnjen s temno rjavo zemljo. Morda je služil za odvajanje vode iz okolice objekta 32 v vodni zbiralnik.

Vrsta jam za stojke (SE 755/756, SE 753/754, SE 751/752, SE 637/638)

Okoli 1,2 m severno od objekta 32 so se v vrsti nahajale štiri jame za stojke. Razdalja med skrajnima jamama je znašala 4,54 m, kar je blizu dolžini objekta 31 (dl. 4,6–4,8 m), objekta 32 (dl. 4,7 m) in objekta 34 (dl. 4,6 m) v prvem krogu naselbine, zato lahko gre tudi v tem primeru za sledove hiše. Jame za stojke so bile odkrite pod ornico (SE 2) in bile vkopane v glinasto ilovico (SE 3).

SE 755/756 – jama za stojko

Odkrita je bila v sek. 4, kv. 24. Bila je ovalnega tlorisa (vel. 0,34 × 0,30 m), gl. 0,21 m. V jami je bila temno rjava zemlja (SE 629) z drobci oglja.

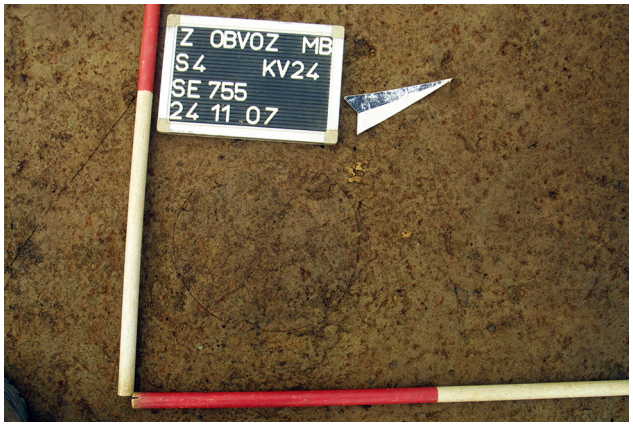

SE 753/754 – jama za stojko

1,2 m jugozahodno od jame SE 756 je bila jama SE 754. Bila je okroglega tlorisa (pr. 0,25 m), vkopana v glinasto ilovico (SE 3) do 0,25 m. V jami je bila temno rjava zemlja (SE 753) z drobci ožgane ilovice, oglja in tudi drobci praz-godovinskih keramičnih posod.

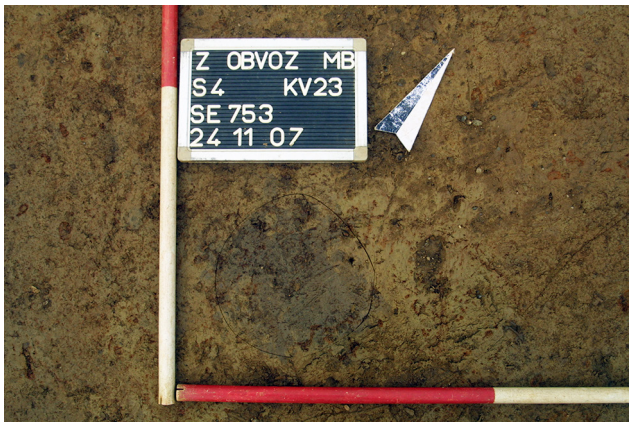

SE 637/638 – jama za stojko

Odkrita je bila 1,05 m jugozahodno od jame SE 752. Premer jame je znašal 0,29 m, gl. 0,15 m. Zemlja v jami je bila enaka zemlji v jami SE 751.

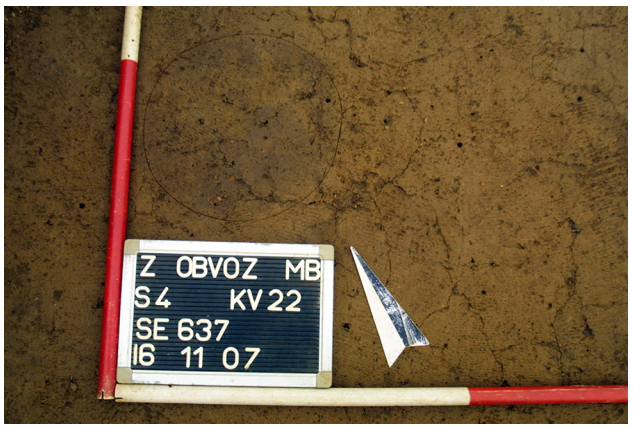

SE 751/752

– jama za stojko

Nahajala se je okoli 1 m jugozahodno od jame SE 754 (vel. 0,37 × 0,28 m, gl. 0,21 m). V jami je bila temno rjava zemlja (SE 751) s koščki ožgane ilovice in drobci oglja.

Vrsta jam za stojke
M 1 : 50

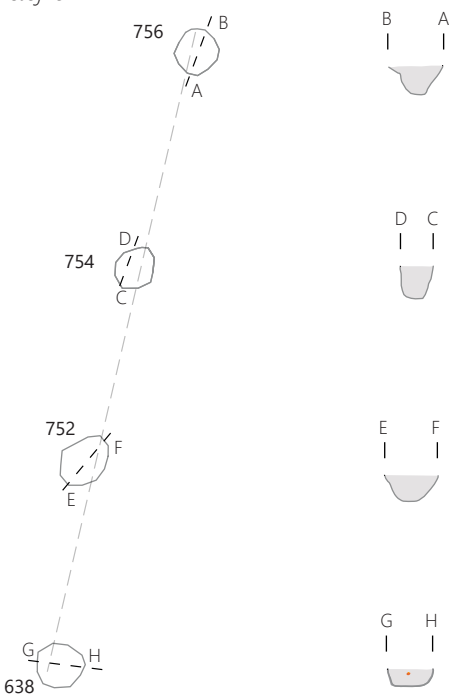

Vrsta jam za stojke (SE 777/778, SE 779/780, SE 781/782)

Skupina treh jam za stojke je bila odkrita tudi v sek. 5, kv. 5 in 6. Jame so bile vkopane v glinasto ilovico (SE 3) v vrsti, ki je bila vzporedna z objektom 32. Morda gre za sledove stavbe, saj je merila razdalja med skrajnima jamama za stojki 4,22 m, kar je blizu dolžini objekta 32 (dl. 4,7 m). Pomenljivo je tudi, da je znašala razdalja do objekta 32 (proti jugovzhodu) okoli 7 m, razdalja do njemu najbližje stavbe proti jugovzhodu, objekta 33, ki je bil enako usmerjen, pa 6,3 m.

Vrsta jam za stojke
M 1 : 50

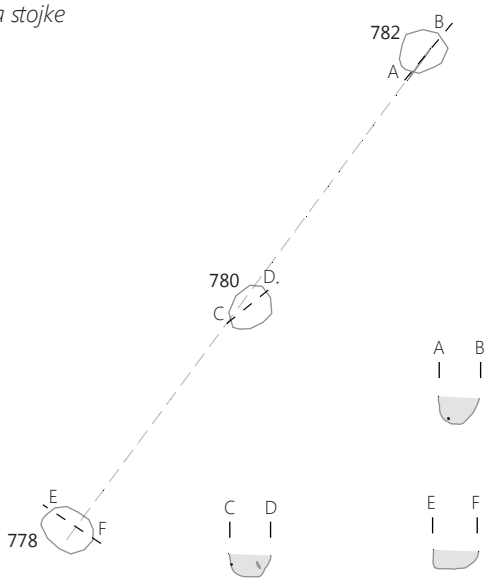

Vrsta jam za stojke
M 1 : 50

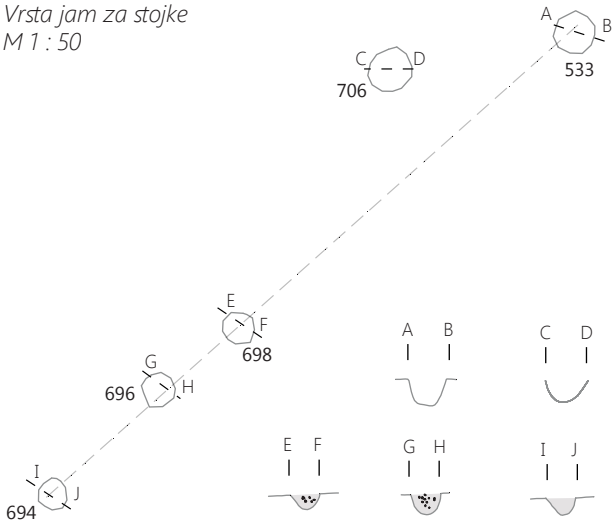

SE 777/778 – jama za stojko
Odkrita je bila v sek. 5, kv. 5 (vel. 0,34 × 0,24 m, gl. 0,13 m). V jami je bila temno rumeno-rjava zemlja (SE 777) z drobci ožgane ilovice in oglja.

SE 779/780 – jama za stojko
Nahajala se je približno 1,6 m severovzhodno od jame SE 778. Bila je ovalnega tlorisa (vel. 0,30 × 0,24 m, gl. 0,19 m), zapolnjena s temno rumeno-rjavo zemljo (SE 779) z drobci ožgane ilovice, oglja in koščki prazgodovinske keramike.

SE 781/782 – jama za stojko
Nahajala se je 1,7 m severovzhodno od jame SE 780. Premer jame je znašal 0,29 m, gl. 0,23 m. Zasutje jame je bilo podobno zasutju jam, s katerima je bila v vrsti: temno rumeno-rjava zemlja z ogljem in ožgano ilovico (SE 781).

Vrsta jam za stojke (SE 532/533, SE 697/698, SE 695/696, SE 693/694) in jama (SE 706)

Jame za stojke (SE 532/533, SE 697/698, SE 695/696, SE 693/694) so bile odkrite pod ornico (SE 2), v sek. 4, kv. 8a, 13a. Nahajale so se v vrsti, dl. 4,83 m, kar je blizu dolžini objektov 32 (dl. 4,7 m), 31 (dl. 4,6-4,8 m) in 34 (dl. 4,6 m). Vse jame so bile vkopane v glinasto ilovico (SE 3), zasute s temno rjavo zemljo in brez najdb. Najbližja zgodnjeeneolitska jama je bila okoli 1,4 m proti jugozahodu. V bližini je bila posamična jama za stojko SE 705/706.

SE 697/698 – jama za stojko
Približno 2,7 m jugozahodno od jame SE 533 je bila jama SE 698. Premer jame je znašal 0,19 m, njena gl. 0,1 m. Zasutje jame je bilo čvrsto, sestavljeno iz meljastega peska, temno rjave barve (SE 697).

SE 695/696 – jama za stojko
Odkrita je bila 0,47 m jugozahodno od jame SE 698. Premer jame je znašal 0,19 m, gl. 0,13 m.

SE 532/533 – jama za stojko
Odkrita je bila v sek. 4, kv. 8a. Bila je okroglega tlorisa, premer jame je znašal 0,26 m, gl. 0,18 m, zapolnjena je bila s temno rjavo zemljo (SE 532).

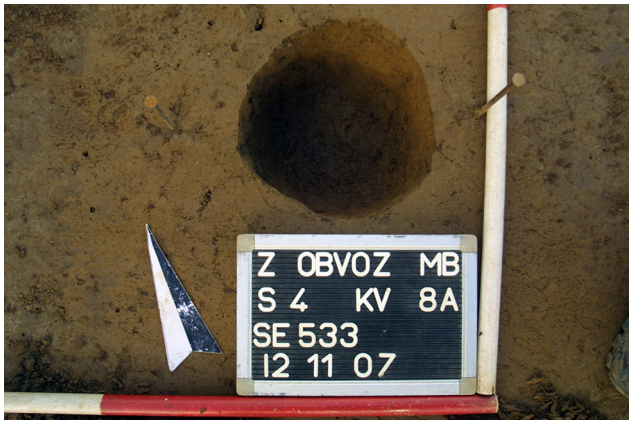

SE 693/694 – jama za stojko
Gre za jamo na skrajni jugozahodni strani vrste, 0,77 m jugozahodno od jame SE 696. Bila je premera 0,18 m, gl. 0,11 m.

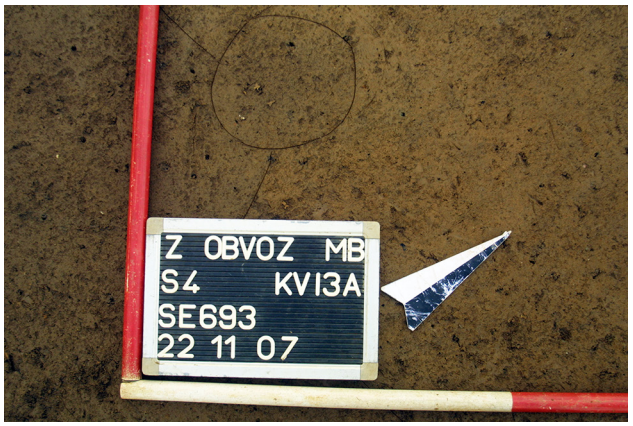

SE 705/706 – jama za stojko
Nahajala se je že nekoliko izven vrste, v kateri so bile preostale zgoraj opisane jame za stojke, vendar je imela podobno zasutje (SE 705). Bila je premera 0,27 m in gl. 0,15 m.

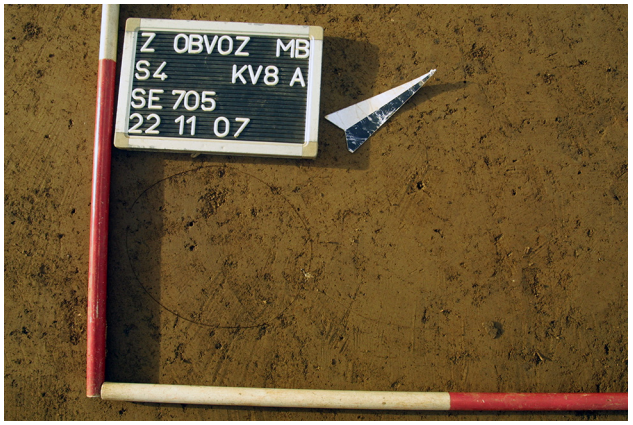

Objekt 33 – objekt brez poglobljenih tal

Objekt 33 se je nahajal med objektoma 32 in 34, v prvem krogu stavb zgodnjeeneolitskega naselja (sek. 4, kv. 1A, 2A, 1, 2, 4). Odkritih je bilo 12 jam za stojke (SE 435/436, SE 449/450, SE 615/616 itd.), na osnovi katerih se kaže hiša podobne širine (š. 3,05 m, objekt 32: 3,25–3,35 m) ter približno enake usmeritve kot objekt 32, a daljša, dl. 7,25 m (objekt 32: 4,7 m) in v tlorisu šesterokotne oblike.
Ob severozahodni stranici objekta je bil odkrit vodni zbiralnik (SE 603/604), ob severozahodni stranici dve lisi, morda jarka (SE 520) in jama za stojko (SE 534/535). Ena jama za stojko pa je bila tik ob krajši jugozahodni stranici hiše (SE 433/434).
Objekta 7 (zemljanka?) in 33 (nadzemna hiša) sta bila drugače usmerjena, pri čemer se je tloris objekta 33 deloma prekrival s tlorisom objekta 7, saj je bila jama za stojko SE 357, ki predstavlja severovzhodni vogal hiše, odkrita na dnu jame SE 17. Objekta torej nista bila sočasna.

SE 449/450 – jama za stojko
Odkrita je bila okoli 1,9 m severovzhodno od jame SE 436. Premer jame je znašal 0,18 m, vkopana je bila v glinasto ilovico (SE 3) do 0,14 m in zapolnjena s temno rjavo, čvrsto zemljo (SE 449). Jama je verjetno služila za stojko v jugovzhodnem vogalu hiše.

SE 435/436 – jama za stojko
Jama za stojko južnega vogala hiše je bila odkrita v sek. 4, kv. 1A. Bila je premera 0,19 m in vkopana v glinasto ilovico (SE 3) do 0,19 m. Zasutje jame je bilo čvrsto, sestavljeno iz meljastega peska temno rjave barve (SE 435).

Objekt 33
M 1 : 50

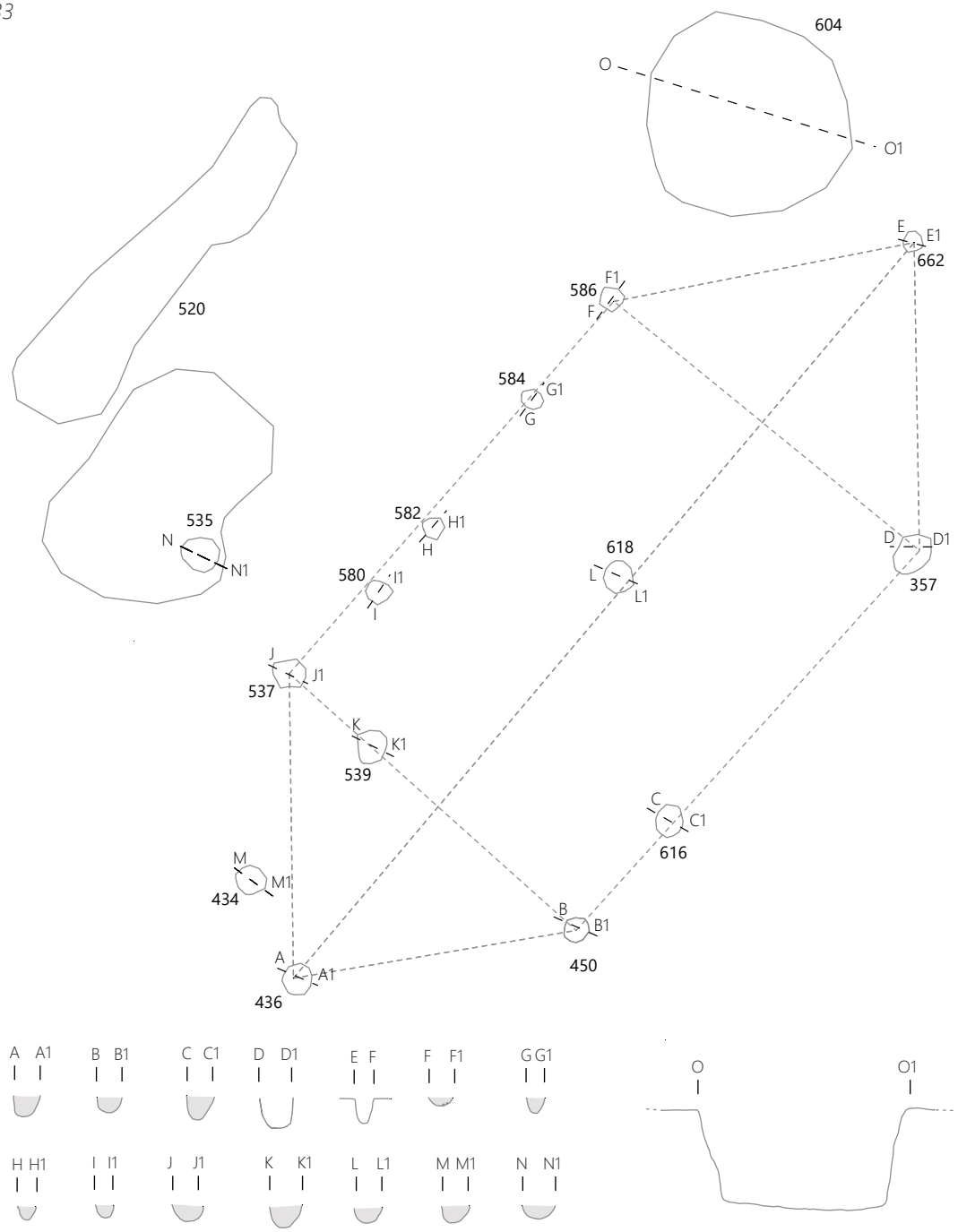

SE 615/616 – jama za stojko

Odkrita je bila 0,85 m severovzhodno od jame SE 450 (pr. 0,19 m, gl. 0,17 m). V njej je bilo podobno zasutje kot v jami SE 450 (SE 615), vkopana je bila v glinasto ilovico (SE 3) in je verjetno služila za stojko v jugovzhodni steni hiše.

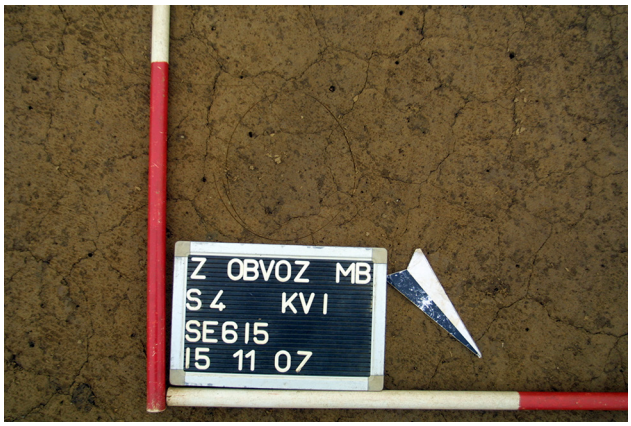

SE 356/357 – jama za stojko

Jama za stojko severovzhodnega vogala hiše je bila odkrita 2,37 m severovzhodno od jame SE 616, kot omenjeno, na dnu zgodnjeeneolitske jame SE 17. Bila je okroglega tlorisa, vel. 0,30 × 0,26 m, gl. 0,22 m. V njej je bila rjava zemlja (SE 356) z drobci ožgane ilovice.

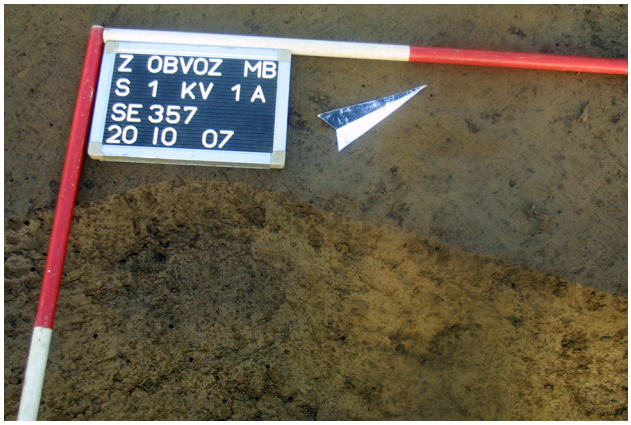

SE 661/662 – jama za stojko

Odkrita je bila pod ornico (SE 2), okoli 2,08 m severozahodno od jame SE 357. Premer jame, v kateri je bila temno rjava zemlja (SE 661), je znašal 0,13 m, gl. do 0,21 m. Bila je vkopana v glinasto ilovico (SE 3) in je verjetno služila za stojko v severnem vogalu hiše.

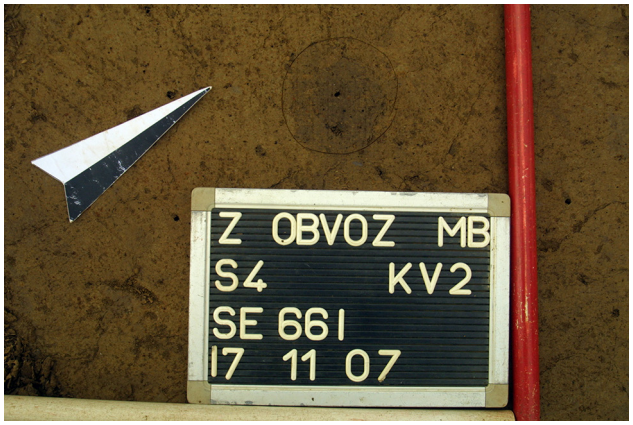

SE 583/584 – jama za stojko

Odkrita je bila v sek. 4, kv. 4, 0,8 m jugozahodno od jame SE 586. Premer jame je znašal 0,14 m, vkopana je bila v glinasto ilovico (SE 3) do 0,12 m in zapolnjena s temno rjavo zemljo (SE 583). Verjetno je služila za stojko v severozahodni steni hiše (SE 583).

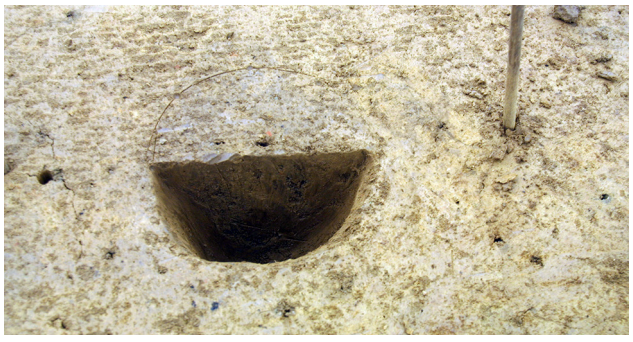

SE 585/586 – jama za stojko

Jama za stojko severozahodnega vogala hiše je bila odkrita pod ornico (SE 2), 2,09 m jugozahodno od jame SE 662. Bila je okroglega tlorisa, premera 0,18 m, vkopana v glinasto ilovico (SE 3) do 0,09 m. V njej je bila temno rjava zemlja (SE 585).

SE 579/580 – jama za stojko

Naslednja stojka v severozahodni steni objekta 33 je bila odkrita 0,47 m jugozahodno od jame SE 582. Bila je premera 0,15 m, gl. 0,07 m. V jami je bila temno rjava zemlja (SE 579).

SE 581/582 – jama za stojko

Odkrita je bila 1,03 m jugozahodno od jame SE 584. Bila je premera 0,14 m, v glinasto ilovico (SE 3) je bila vkopana 0,11 m, s podobnim zasutjem kot zgoraj opisani jami (SE 581). Verjetno je služila za stojko v severozahodni steni hiše.

SE 536/537
– jama za stojko
Gre za jamo za stojko v jugozahodnem vogalu hiše. Odkrita je bila okoli 0,7 m jugozahodno od jame SE 580, s katero je bila v vrsti in imela podobno zasutje (SE 536). Bila je premera 0,23 m, v glinasto ilovico (SE 3) je bila vkopana do 0,11 m.

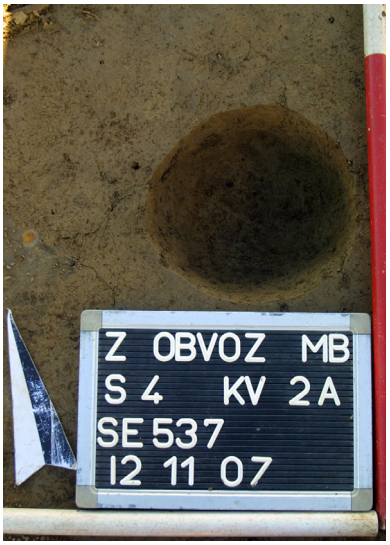

SE 538/539
– jama za stojko
Odkrita je bila v sek. 4, kv. 1A, 0,57 m jugovzhodno od jame SE 537. Bila je premera 0,25 m in gl. 0,19 m ter v vrsti z jamama SE 537 in SE 450, s katerima je imela podobno zasutje (SE 538). Verjetno je podpirala povezni-ka v notranjosti hiše.

SE 617/618 – jama za stojko
Nahajala se je v sek. 4, kv. 1, znotraj tlorisa objekta 33. Bila je premera 0,23 m, gl. 0,11 m. in zapolnjena s temno rjavo zemljo (SE 617). Ker je bila v vrsti z jamama za stojki SE 436 in SE 662, približno na sredini tlorisa hiše in je bila hkrati enako oddaljena od severozahodne in jugovzhodne stranice hiše, je verjetno služila za podporo slemenske lege hiše.

Jame ob objektu 33

SE 433/434 – jama za stojko
Nahajala se je pod ornico (SE 2), v sek. 4, kv. 1a, okoli 0,2 m zahodno od objekta 33. Bila je brez najdb, premera 0,21 m, vkopana v glinasto ilovico (SE 3) do okoli 0,13 m in zapolnjena s temno rjavo zemljo (SE 433).

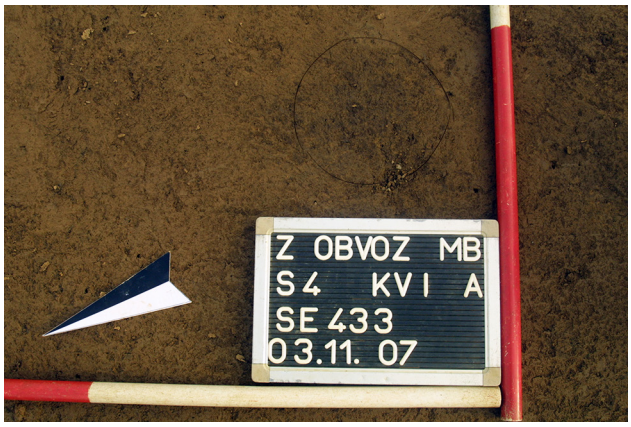

SE 520 in **SE 534/535** – lisi in jama za stojko
Lisi zahodno od objekta 33 sta bili označeni kot dno muljaste naplavine (SE 520). Prva lisa je bila raztegnjenega tlorisa, dl. 2,88 m in š. do 0,7 m, druga ovalnega, dl. 1,83 m in š. med 1,33 in 1,19 m. Čeprav sta bili brez najdb, je možno, da sta bili sočasni z objektom 33, saj sta bili z njim vzporedni (drenažna jarka ali jarka za pridobivanje glinene ilovice za hišni omet?). Na dnu manjše lise je bila odkrita jama za stojko SE 534/545 (pr. 0,24 m, gl. 0,09 m), zapolnjena s temno rjavo zemljo (SE 534).

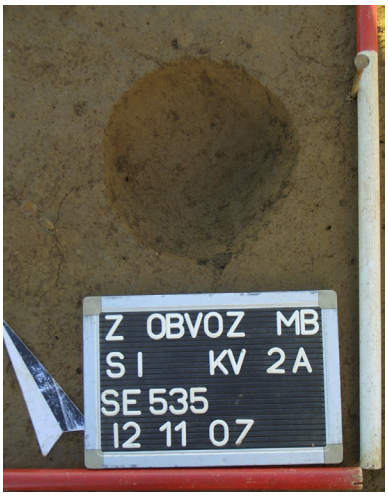

Vodni zbiralnik 2

SE 603/604 – jama
Odkrita je bila vzhodno od jame SE 577/578 in severozahodno od objekta 33, v sek. 4, kv. 5, 2, med drugim in prvim krogom stavb v naselju. Jama je bila premera 1,5 m in imela neenotno zasutje (SE 603): ob robu in proti dnu je bilo temno rjave barve z ogljem (ostanki lesene konstrukcije?), v osrednjem delu jame je bila zemlja svetlejša. V jami so bili odkriti odlomki zgornjega dela zgodnjeeneolitske sklede (na nogi?) (**G415**), kos keramične zajemalke (**G416**),

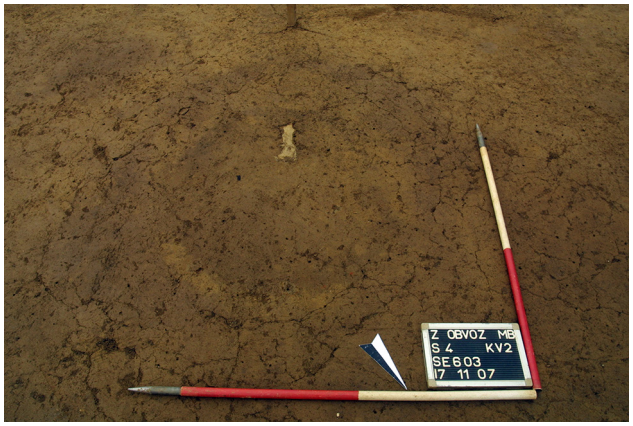

odl. dna z ostenjem manjše posode, morda vrča (**G417**) in brusni kamen (PN 232). Verjetno gre za zbiralnik za vodo.

Objekti 34–36 (brez poglobljenih tal) in domnevna ograja

V sek. 1, kv. 8A, 9A, 15A, 16A, 22A, 23A in v sek. 4, kv. 1A, 6A, 7A, 11A, 12A, 16A, 17A, 22A je bilo odkritih več jam za stojke, ki predstavljajo, kot kaže, ostanke treh različnih objektov (objekti 34–36) in morda ograje. V jami za stojko objekta 36 je bil odkrit ročaj večje posode, jame za stojke objektov 34–35 so bile brez najdb. Da gre za zgodnjeeneolitske objekte, domnevamo na podlagi lege objektov znotraj prvega kroga objektov v naselbini. V primeru objekta 34 to podpira tudi ^{14}C AMS datacija (**sl. 79**: LTL17769A): 5551 ± 45 BP, 4444–4350 cal BC (68,3% verjetnost), 4492–4331 cal BC (95,4% verjetnost).

Objekt 34 – objekt brez poglobljenih tal

Objekt 34 se je nahajal 2,2 m jugovzhodno od objekta 33. Njegov tloris je razviden na podlagi 18 jam za stojke (SE 390/391, SE 437/438, SE 439/440, SE 441/442, SE 443/444 itd.), ki so tvorile obris peterokotnika. Bil je podobne oblike, dolžine (dl. 4,6 m) in širine (š. 2,9–3,1 m) kot objekt 32 (4,7 × 3,25–3,35 m), a drugače usmerjen (severozahod–jugovzhod). Tik ob objektu je bila jama za stojko SE 388/389.

Iz dveh različnih jam za stojki objekta 34 (SE 406/407 in SE 392/393) sta bila po metodi ^{14}C AMS v laboratoriju CEDAD datirana vzorca oglja (**sl. 78, 79**).

Objekt 34–36
M 1 : 100

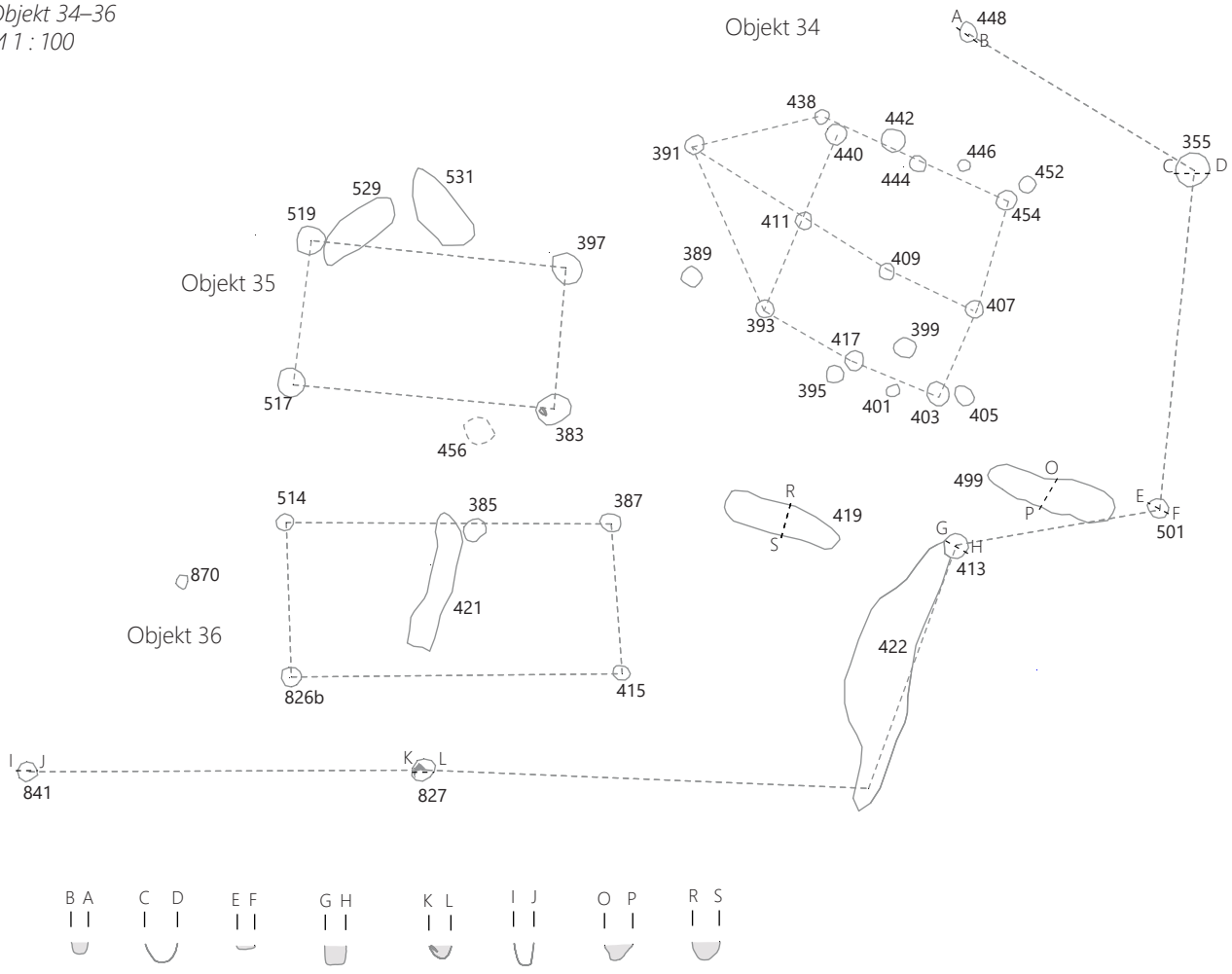

SE 390/391 – jama za stojko

Jama, ki je verjetno služila za stojko v zahodnem vogalu hiše, je bila odkrita v sek. 4, kv. 6A. Bila je premera 0,23 m, vkopana v glinasto ilovico (SE 3) do 0,14 m, v njej je bila temno rjava zemlja (SE 390).

SE 439/440 – jama za stojko

Jama za stojko v severozahodnem vogalu peterokotnega objekta, je bila oddaljena 1,66 m severovzhodno od jame SE 391. Bila je premera 0,27 m, gl. 0,31 m, v njej je bila temno rjava zemlja (SE 439).

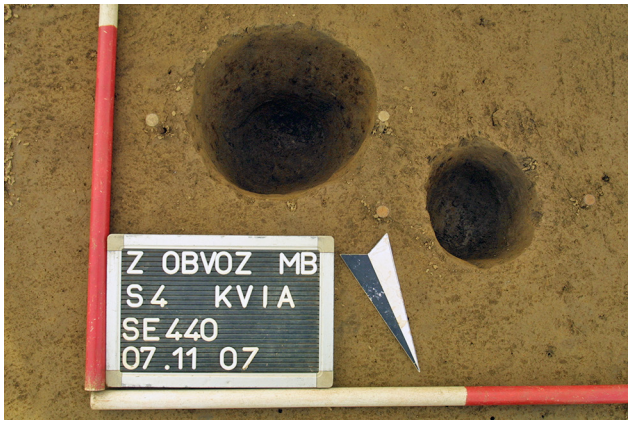

SE 437/438 – jama za stojko

V neposredni bližini jame SE 440 je bila jama za stojko SE 438. Bila je ovalnega tlorisa, dl. do 0,19 m, š. do 0,15 m in gl. do 0,18 m. V njej je bila temno rjava zemlja (SE 437). Morda je služila za dodatno utrditev severozahodnega vogala hiše, ali pa kaže na kasnejša popravila.

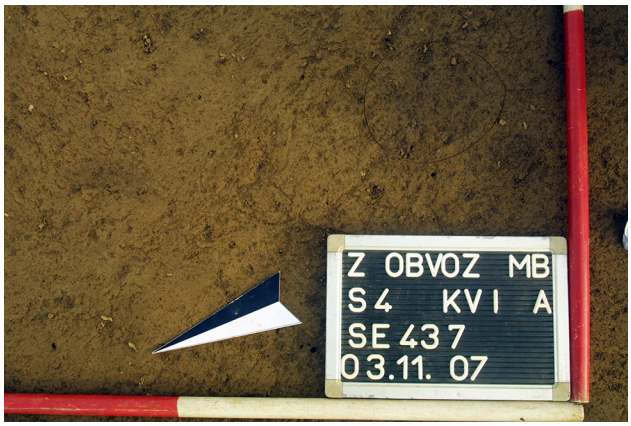

SE 441/442 – jama za stojko

Odkrita je bila 0,78 m jugovzhodno od jame SE 438. Bila je ovalnega tlorisa (vel. 0,32 × 0,30 m), vkopana v glinasto ilovico (SE 3) do 0,19 m. V njej je bila temno rjava zemlja (SE 441). Verjetno je služila za stojko v severovzhodni stranici hiše.

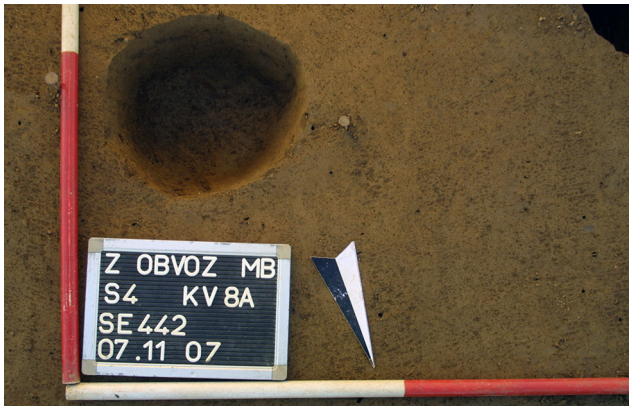

SE 443/444 – jama za stojko

0,2 m jugovzhodno od jame SE 442 je bila naslednja jama za stojko – SE 444. Bila je premera in gl. 0,2 m. V temno rjavi zemlji v jami (SE 443) so bili drobci ožgane ilovice in oglja.

SE 445/446 – jama za stojko

Odkrita je bila 0,44 m jugovzhodno od jame SE 444. Bila je okroglega tlorisa (pr. 0,15 m), vkopana v glinasto ilovico (SE 3) do 0,14 m, v njej pa je bila temno rjava zemlja (SE 445). Jama morda kaže na kasnejše popravilo hiše, ali pa je služila za dodatno utrditev severovzhodne stene hiše.

SE 453/454 – jama za stojko

Jama, ki je verjetno služila za stojko v severovzhodnem vogalu objekta 34, je bila odkrita 0,53 m jugovzhodno od jame SE 446. Bila je okroglega tlorisa (pr. 0,2 m), vkopana v glinasto ilovico (SE 3) do 0,2 m. V jami je bila temno rjava zemlja (SE 453) z drobci oglja.

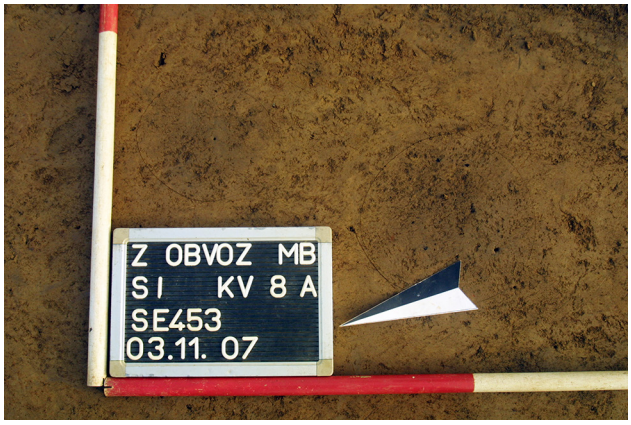

SE 451/452 – jama za stojko

Odkrita je bila 0,1 m severovzhodno od jame SE 454 in je morda služila za dodatno utrditev severovzhodnega vogala objekta 34, ali pa kaže na kasnejša popravila hiše. Premer jame je znašal 0,26 m, v glinasto ilovico (SE 3) je bila vkopana do 0,31 m. V njej je bila temno rjava zemlja (SE 451) z drobci ožgane ilovice in kosi oglja, velikosti do 1 cm (približno 1 %).

SE 406/407 – jama za stojko

Odkrita je bila 1,29 m jugozahodno od jame SE 452, verjetno je služila za stojko v krajši jugovzhodni steni objekta 34. Premer jame je znašal 0,21 m, v glinasto ilovico (SE 3) je bila vkopana 0,14 m. V jami je bila temno rjava zemlja (SE 406) z drobci oglja.

Eden od vzorcev oglja je bil radiokarbonsko datiran: 5551 ± 45 BP, 4444–4350 cal BC (68,3% verjetnost), 4492–4331 cal BC (95,4% verjetnost) (**sl. 79**: LTL17769A).

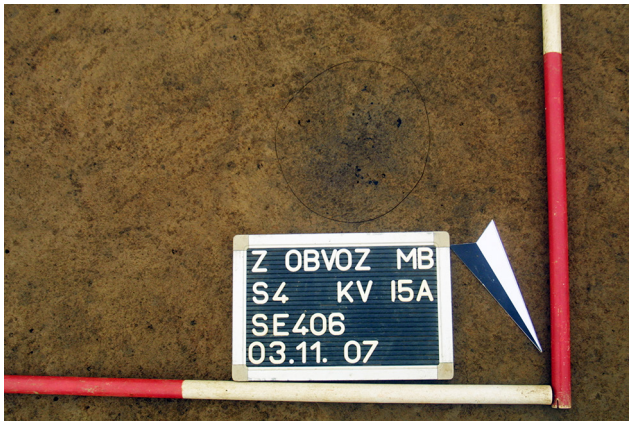

SE 404/405 – jama za stojko

Odkrita je bila le nekaj cm vzhodno od jame za stojko SE 405. Bila je ovalnega tlorisa (vel. 0,25 × 0,22 m), vkopana v glinasto ilovico (SE 3) do 0,08 m globoko, v njej pa je bila temno rjava zemlja (SE 404). Jama SE 405 je morda služila za dodatno utrditev jugovzhodnega vogala objekta 34, ali kaže na kasnejše popravilo hiše.

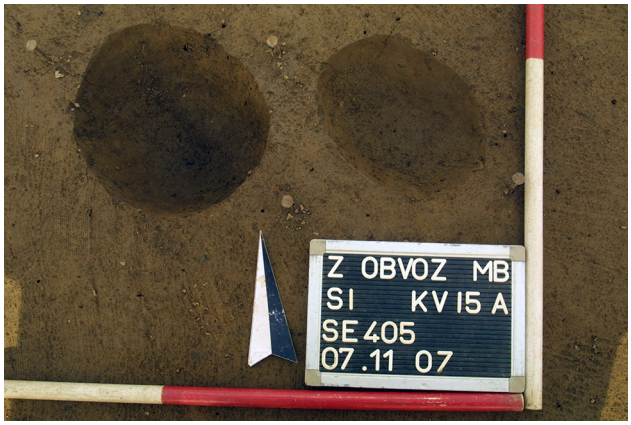

SE 402/403 – jama za stojko

V jami, ki je verjetno služila za stojko v jugovzhodnem vogalu hiše, je bila temno rjava zemlja (SE 402) z drobci ožgane ilovice in oglja. Odkrita je bila okoli 1 m jugozahodno od jame SE 407. Bila je premera 0,3 m, v glinasto ilovico (SE 3) vkopana do 0,15 m.

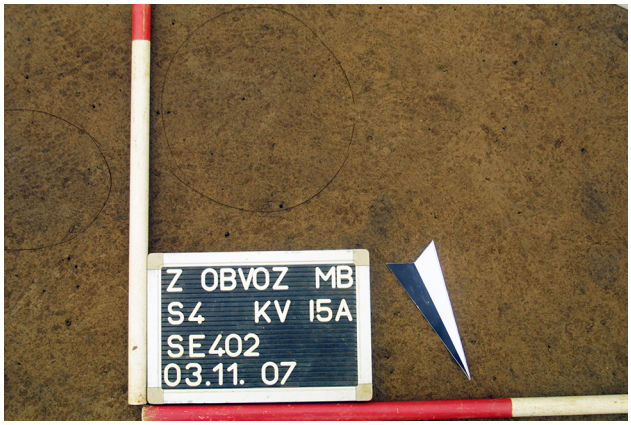

SE 416/417 – jama za stojko

Jama za stojko v jugozahodni steni objekta 33 je bila odkrita 0,95 severozahodno od jame SE 405. Bila je premera 0,22 m, gl. 0,18 m, zapolnjena s temno rjavo zemljo (SE 416) z drobci oglja.

SE 400/401 – jama za stojko

Odkrita je bila med jamama za stojki SE 417 in SE 405, vendar je bila pomaknjena nekoliko navzven, zato je lahko služila za dodatno utrditev jugozahodne stene hiše, ali pa kaže na kasnejše popravilo. Bila je premera 0,13 m, v glinasto ilovico (SE 3) vkopana 0,08 m, zapolnjena s temno rjavo zemljo (SE 400).

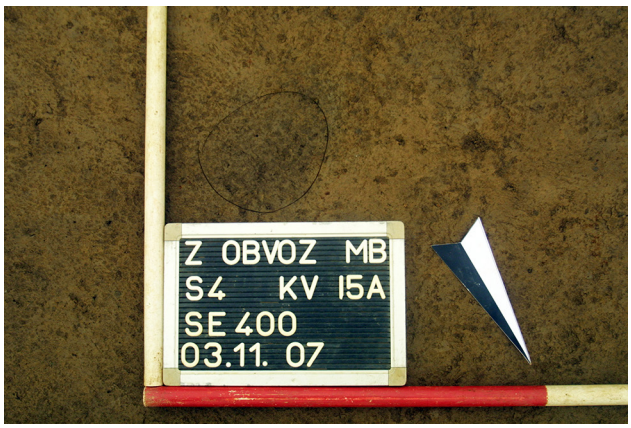

SE 394/395 – jama za stojko

Odkrita je bila tik ob jami SE 417 (pr. 0,22, gl. 0,15 m). Tudi ta jama je bila pomaknjena navzven, zato lahko domnevamo, da kaže na kasnejše popravilo. Zapolnjena je bila s temno rjavo zemljo (SE 394).

SE 392/393 – jama za stojko

1,16 m severovzhodno od jame SE 417 je bila odkrita jama SE 393. Služila je za stojko v jugozahodnem vogalu hiše. Premer jame je znašal 0,21 m, v glinasto ilovico (SE 3) je bila vkopana 0,26 m. V jami je bila temno rjava zemlja (SE 392) z drobci oglja.

Eden od vzorcev oglja je bil radiokarbonsko datiran: 5834 ± 45 BP, 4781–4615 cal BC (68,3% verjetnost), 4795–4550 cal BC (95,4% verjetnost) (**sl. 78**: LTL17769A).

SE 410/411 – jama za stojko

Znotraj tlorisa hiše, približno na sredini med jamama za stojki SE 440 in SE 393, je bila jama za stojko SE 411. Bila je okroglega tlorisa, premera 0,21 m in gl. do 0,14 m. V njej je bila temno rjava zemlja (SE 410). Verjetno je stojka služila za podporo slemenske lege dvokapne strehe hiše.

SE 408/409 – jama za stojko

Odkrita je bila pod ornico (SE 2), 1,09 m jugovzhodno od jame SE 411. Premer jame je znašal 0,2 m, gl. 0,11 m, v njej je bila temno rjava zemlja (SE 408). Tudi ta jama je verjetno služila za stojko, ki je podpirala slemensko lego dvokapne strehe hiše, saj je bila približno enako oddaljena od severovzhodne in jugozahodne stene hiše, hkrati pa je bila v vrsti z jamami za stojke SE 391, SE 411 in SE 407.

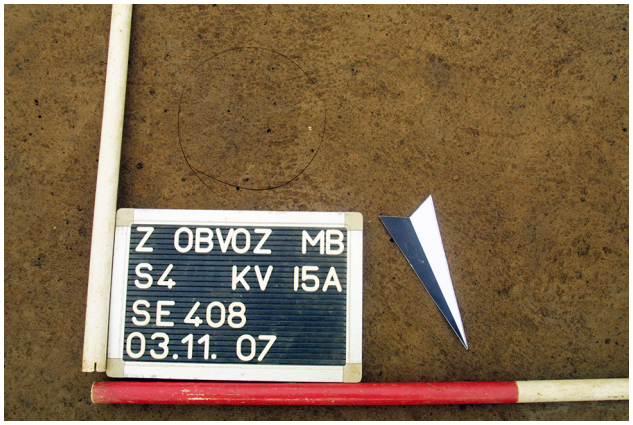

SE 398/399 – jama za stojko (objekta 34?)
Odkrita je bila pod ornico (SE 2), v sek. 1, kv. 15a, znotraj tlorisa objekta 34, približno 0,45 m od njenega jugovzhodnega vogala, vendar že izven stene hiše. Bila je ovalnega tlorisa, vel. 0,27 × 0,25 m, v glinasto ilovico (SE 3) vkopana do 0,2 m.

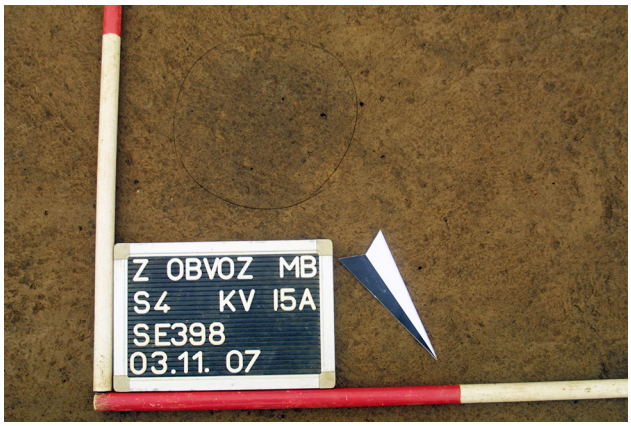

Jame ob objektu 34

SE 388/389 – jama za stojko ob objektu 34
Odkrita je bila v sek. 4, kv. 6A, okoli 0,6 m jugozahodno od krajše jugozahodne stene hiše. Bila je ovalnega tlorisa (vel. 0,27 × 0,23 m), vkopana v glinasto ilovico (SE 3) do 0,15 m. V jami je bila temno rjava zemlja (SE 388) z drobci ožgane ilovice in oglja.

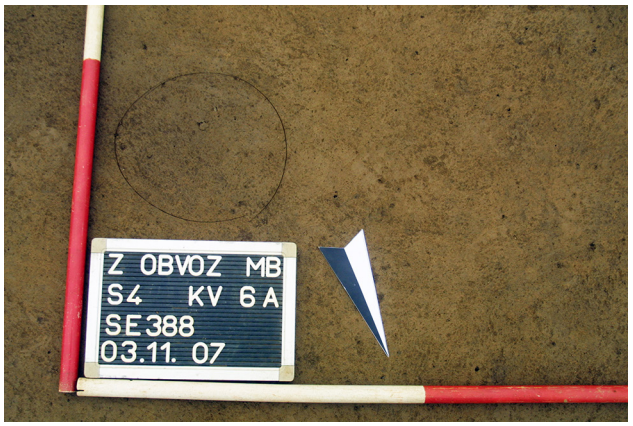

SE 418/419 – jarek ob objektu 34
Jarek SE 419 je bil odkrit v sek. 1, kv. 15A, 22A. V dolžino je meril 1,7, širok je bil 0,4 m, v glinasto ilovico (SE 3) je bil vkopan 0,26 m. V njem je bila temno rjava zemlja (SE 418), ki je bila brez najdb.

SE 498/499 – jarek ob objektu 34
V tlorisu je bil podoben jarku SE 419 in tudi podobnih dimenzij ter enake usmeritve. Odkrit je bil v sek. 1, kv. 15A, 16A. V dolžino je meril 1,8 m, širok je bil do 0,48 m, v glinasto ilovico (SE 3) je bil vkopan do 0,2 m, zapolnjen je bil s temno rjavo zemljo (SE 498).

Objekt 35 – objekt brez poglobljenih tal

Objekt 35 je bil odkrit v sek. 4, kv. 11A, 12A, 6A. Gre za manjši pravokotni objekt, vel. 4 × 2,3 m, katerega konstrukcijo kažejo štiri jame za stojke (SE 519, SE 397, SE 383 in SE 517). Edini keramični odlomki so bili odkriti v jami za stojko SE 382/383 (med njimi **G1051**).
Dva jarka (SE 528/529, SE 530/531) in jama za stojko SE 455/456 sta se nahajala v bližini objekta, pri čemer se je jarek SE 529 deloma prekrival s tlorisom objekta 35, kar pomeni, da z objektom ni bil sočasen.

SE 518/519 – jama za stojko
Jama, ki je verjetno služila za stojko v severozahodnem vogalu objekta, je bila odkrita pod ornico (SE 2), v sek. 4, kv. 12A. Bila je ovalnega tlorisa, dl. do 0,39 m, š. do 0,34 m,

vkopana v glinasto ilovico (SE 3) do 0,17 m. V njej je bila temno rjava zemlja (SE 518).

SE 382/383 – jama za stojko
Odkrita je bila pod ornico (SE 2), okoli 1,5 m jugozahodno od jame SE 397. Bila je ovalnega tlorisa (vel. 0,43 × 0,33 m, gl. 0,38 m), v njej je bila temno rjava zemlja (SE 382) s kamni (okoli 15 %), drobci ožgane ilovice, oglja in odl. prazgodovinskih posod (skupaj pet odlomkov; med njimi G1051). Kamni so verjetno služili za zagozde stojke v jugovzhodnem vogalu objekta.

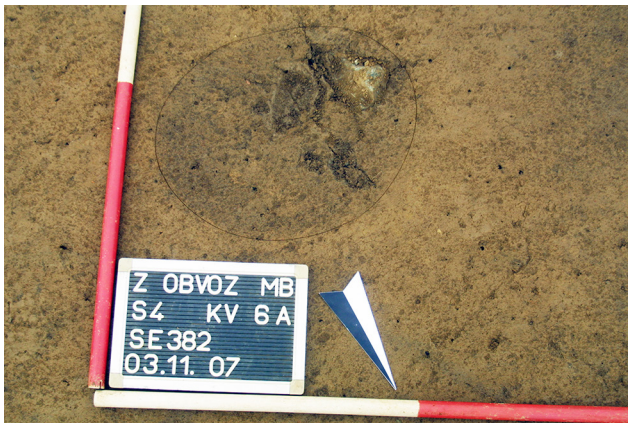

SE 396/397 – jama za stojko
Jama za stojko v severovzhodnem vogalu objekta, je bila odkrita 3,12 m jugovzhodno od jame SE 519. Bila je

ovalnega tlorisa (vel. 0,42 × 0,33 m), v glinasto ilovico (SE 3) vkopana do 0,23 m, v njej je bila temno rjava zemlja (SE 396).

SE 516/517 – jama za stojko
Jama, ki je služila za stojko v severozahodnem vogalu objekta je bila odkrita 3,17 m severozahodno od jame SE 383. Premer jame je znašal 0,35 m, v glinasto ilovico (SE 3) je bila vkopana 0,14 m. V jami je bila temno rjava zemlja (SE 516) z drobci oglja.

Jame ob objektu 35

SE 455/456 – jama za stojko
Odkrita je bila v sek. 4, kv. 11A, pod ornico (SE 2), le nekaj cm južno od domnevne južne stene objekta 35 (pr. 0,37 m, gl. 0,13 m). V jami je bila temno rjava zemlja (SE 455).

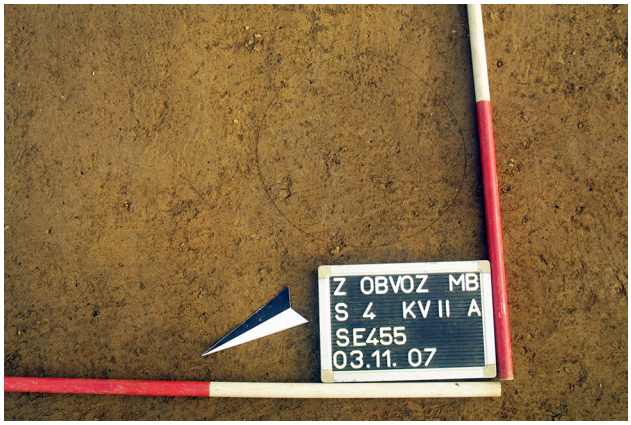

SE 528/529 – jarek ob objektu 35
Odkrit je bil v neposredni bližini severne stene objekta 35, v sek. 4, kv. 7A, 12A, pod vrhnjo plastjo SE 2. Bil je ovalne oblike, dl. do 1,18 m in š. do 0,43 m, gl. 0,21 m. V jarku je bila temno rjava zemlja (SE 528), ki je bila brez najdb.

SE 530/531 – jarek ob objektu 35

Podoben jarek kot zgoraj opisani je bil odkrit tudi pod ornico (SE 2), dobrih 3 cm proti zahodu. Le-ta je bil pravokoten na jarek SE 529, ovalnega tlorisa (vel. 1,2 × 0,52 m), vkopan v glinasto ilovico (SE 3) do 0,31 m. V njem je bila temno rjava zemlja (SE 530), brez najdb.

Objekt 36 – objekt brez poglobljenih tal

Objekt 36 je bil odkrit 1,35 m južno od objekta 35, v sek. 4, kv. 11A, 16A, sek. 1, kv. 22A. Bil je podobne širine (2,2 m; objekt 35: 2,3 m) ter podobne usmeritve kot objekt 35, a nekoliko daljši (vel. 4,6 m, objekt 35: 4 m). Tloris objekta (SE 514/515, SE 384/385, SE 386/387, SE 414/415 in SE 825/826) nakazuje pet jam za stojke, ki so bile vkopane v glinasto ilovico (SE 3). Znotraj tlorisa objekta je bil jarek SE 421, v neposredni bližini jama za stojko SE 869/870.

SE 514/515 – jama za stojko

Jama, ki je verjetno služila za kol v severozahodnem vogalu objekta, je bila okroglega tlorisa (pr. 0,28 m), vkopana v glineno-ilovnato geološko podlago (SE 3) do 0,11 m. V njej je bila temno rjava zemlja (SE 514).

SE 384/385 – jama za stojko

Jama je najverjetneje služila za kol v severni steni objekta 36. Bila je ovalnega tlorisa (vel. 0,32 × 0,25 m) in gl. 0,15 m, zapolnjena s temno rjavo zemljo (SE 384).

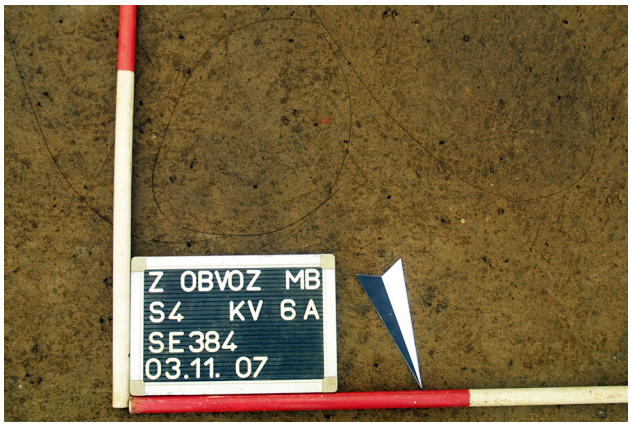

SE 386/387 – jama za stojko

Odkrita je bila 1,57 m vzhodno od jame SE 385 in je najverjetneje služila za stojko v severovzhodnem vogalu

objekta (vel. 0,26 × 0,22 m, gl. 0,17 m). Zapolnjena je bila s temno rjavo zemljo (SE 386).

SE 826b – jama za stojko
Gre za liso okroglega tlorisa, ki je bila geodetsko izmerjena na nivoju rumenkaste glinaste ilovice (SE 3; pr. 0,27 m). Lisa je bila odkrita v sek. 4, kv. 16A, 4,26 m zahodno od jame SE 415, na mestu, kjer bi pričakovali jugozahodni vogal objekta. Ker je bila označena kot SE 826, torej enako kot jama za stojko, ki je bila v sosednjem kvadrantu, smo jo preimenovali v SE 826b.

SE 414/415 – jama za stojko
Odkrita je bila 1,83 m jugovzhodno od jame SE 387 (vel. 0,21 × 0,18 m), vkopana je bila v glinasto ilovico (SE 3) do 0,08 m, zapolnjena s temno rjavo zemljo (SE 414). Jama je najverjetneje služila za kol v jugovzhodnem vogalu objekta 36.

Jame ob objektu 36

SE 869/870 – jama za stojko
Odkrita je bila v sek. 4, kv. 17A, pod recentno jamo SE 691/692. Premer jame je znašal 0,16 m, v glinasto ilovico (SE 3) je bila vkopana 0,14 m. V njej je bila temno rjava zemlja (SE 869) z drobci ožgane ilovice (približno 2 %) in precej oglja (približno 10 %).

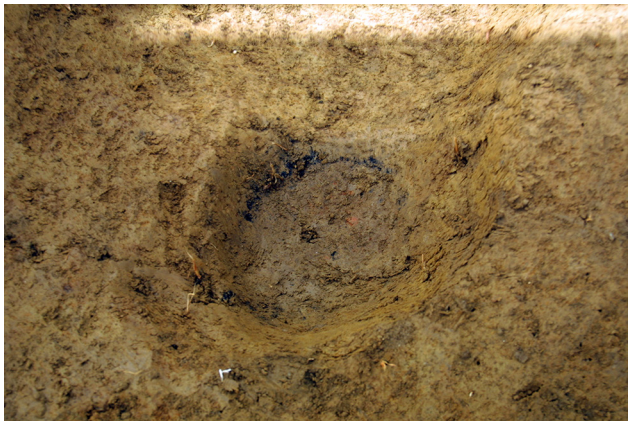

SE 420/421 – jarek
Jarek je potekal znotraj tlorisa objekta 36 in je bil nekoliko drugačne usmeritve kot zahodna in vzhodna stranica objekta, zato verjetno ni bil sočasen z objektom. V dolžino je meril 1,87 m, š. je bil do 0,31 m in gl. do 0,08 m, zapolnjen je bil s temno rjavo zemljo (SE 420), brez najdb.

Domnevna ograja ob objektih 34–36

Gre za šest jam za stojke (SE 840/841, SE 826/827, SE 412/413, SE 500/501, SE 354/355, SE 447/448), ki so bile odkrite na približno istem nivoju ob objektih 34–36, v sek. 1, kv. 8A, 9A, 15 A, 16A, 22A, 23A, 29A in v sek. 4, kv. 16A, 22A in za jarek SE 421/422. Morda je šlo za ograjo, ki je zamejevala objekte 34–36.

SE 840/841 – jama za stojko
Odkrita je bila v sek. 4, kv. 22A. Premer jame je znašal 0,26 m, gl. do 0,3 m. V temno rjavi zemlji (SE 840) v jami so bili drobci ožgane ilovice in oglja.

SE 826/827 – jama za stojko
Odkrita je bila 5,12 m vzhodno od jame SE 841. Bila je ovalnega tlorisa, dl. do 0,29 m, š. do 0,26 m in gl. do 0,08 m. V jami je bila temno rjava zemlja (SE 414) z lomljencem velikosti 0,15 × 0,1 m, ki je služil za zagozdo.

SE 422 – jarek
Odkrit je bil v sek. 4, kv. 15A, 16A, 22A, 23A, 5,72 m zahodno od jame SE 827 (dl. do 3,85 m, š. do 0,96 m.). Njegov jugozahodni vogal se je nahajal v vrsti z jamama za stojki SE 841 in SE 827, nato pa se je nadaljeval proti severovzhodu.

SE 412/413 – jama za stojko
Odkrita je bila v sek. 1, na meji kv. 15A in 16A, v severovzhodnem vogalu jarka SE 422. Premer jame je znašal 0,32 m, gl. 0,17 m. Zapolnjena je bila s temno rjavo zemljo (SE 412).

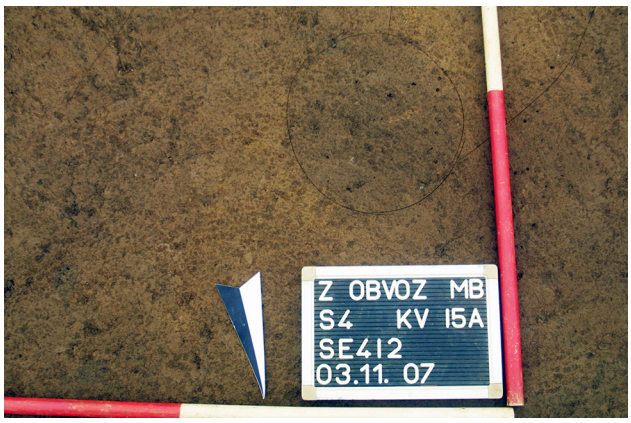

SE 500/501 – jama za stojko
Odkrita je bila okoli 2,5 m severovzhodno od jame SE 413. Premer jame je znašal 0,25 m, gl. do 0,05 m. V jami je bila temno rjava zemlja (SE 500).

SE 354/355 – jama za stojko
V sek. 4, na meji kv. 8A in 9A, 4,29 m severovzhodno od jame SE 501. Premer jame je znašal 0,48 m, v glinasto ilovico (SE 3) je bila vkopana 0,26 m. V njej je bila raziskana temno rjava zemlja (SE 354).

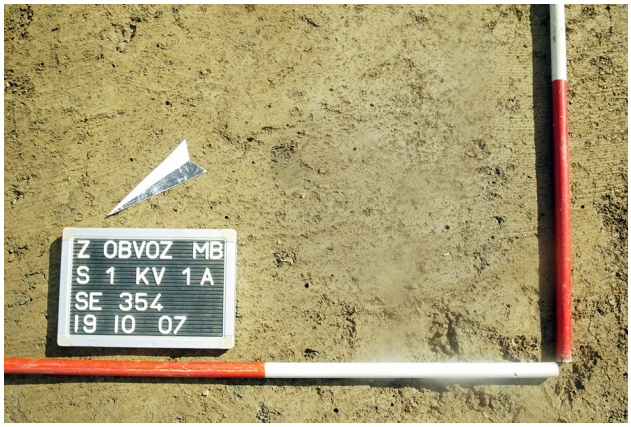

SE 447/448
– jama za stojko
Odkrita je bila v sek. 4, kv. 8A, 3,24 m severozahodno od jame SE 355. Bila je ovalnega tlorisa, dl. do 0,22 m, š. do 0,2 m, vkopana v glinasto ilovico (SE 3) do 0,16 m, zapolnjena s temno rjavo zemljo (SE 447).

12.3 Poselitev iz mlajše železne dobe

Na najdišču so bili odkriti štirje objekti iz mlajše železne dobe (objekti 23–26). Gre za dokaj standardizirane zemljanke pravokotnega oz. skoraj kvadratnega tlorisa, dolžine do največ 4,2 m in širine do 3,9 m. Zgrajene so bile na način gradnje s stojkami, kar kažejo jame za stojke, ki so se večinoma nahajale ob robu dna pravokotnih jam. Odkrita sta bila tudi ognjišče in kurišče iz mlajše železne dobe. Prvo se je nahajalo v objektu 25 (SE 158/159), drugo med objektoma 25 in 26 (SE 379/380).

Objekt 23 – zemljanka

Sledove objekta 23 predstavljajo jama SE 314/315 in deset jam za stojke (SE 320/321, SE 337/338, SE 339/340, SE 341/342, SE 358/359, SE 360/361, SE 362/363, SE 364/365, SE 366/367, SE 368/369). Odkrit je bil v sek. 4, kv. 17, 18, 28, 29. Dolžina objekta je znašala 4,2 m, širina med 3,6 in 3,9 m.

Z jugozahodnim robom jame zemljanke (SE 314/315) se je stikal jarek (SE 316/317). Zahodno od jame zemljanke (SE 315) so se nahajale pravokotna jama enake usmeritve kot zemljanka (SE 248/249) in dve jami za stojki (SE 259, SE 261). Vse jame so bile vkopane v naplavino (SE 232), pod katero so se nahajale zgodnjeeneolitske jame, zato so mlajše od zgodnjega eneolitika, vendar razen v objektu 23 najdb ni bilo. Njihova datacija zato ni zanesljiva, vendar bi lahko šlo glede na bližino objekta 23 in enako usmeritev jame SE 248/249 za sočasne ostaline.

SE 314/315 – jama (vkop zemljanke)

Jama je bila odkrita pod ornico (SE 2), vkopana v muljasto naplavino (SE 232 = SE 334 = SE 352) (**sl. 24**). Bila je skoraj kvadratnega tlorisa. V dolžino je merila 4,2 m, široka je bila med 3,6 in 3,9 m, gl. do 0,36 m. V njej je bila temno rumeno-rjava zemlja (SE 314), s kamni vel. do 15 cm (2 %) in vel. do 30 cm (2 %), prodniki vel. do 20 cm (2 %), drobci ožgane ilovice (1 %), oglja, nekaj ožganih kosti ter odlomki lončenine (med njimi: **G1064–G1069**). Pod zasutjem so bile ob robu jame za stojke. Ena jama za stojko pa je bila ob robu na zunanji strani jame zemljanke (SE 320/321).

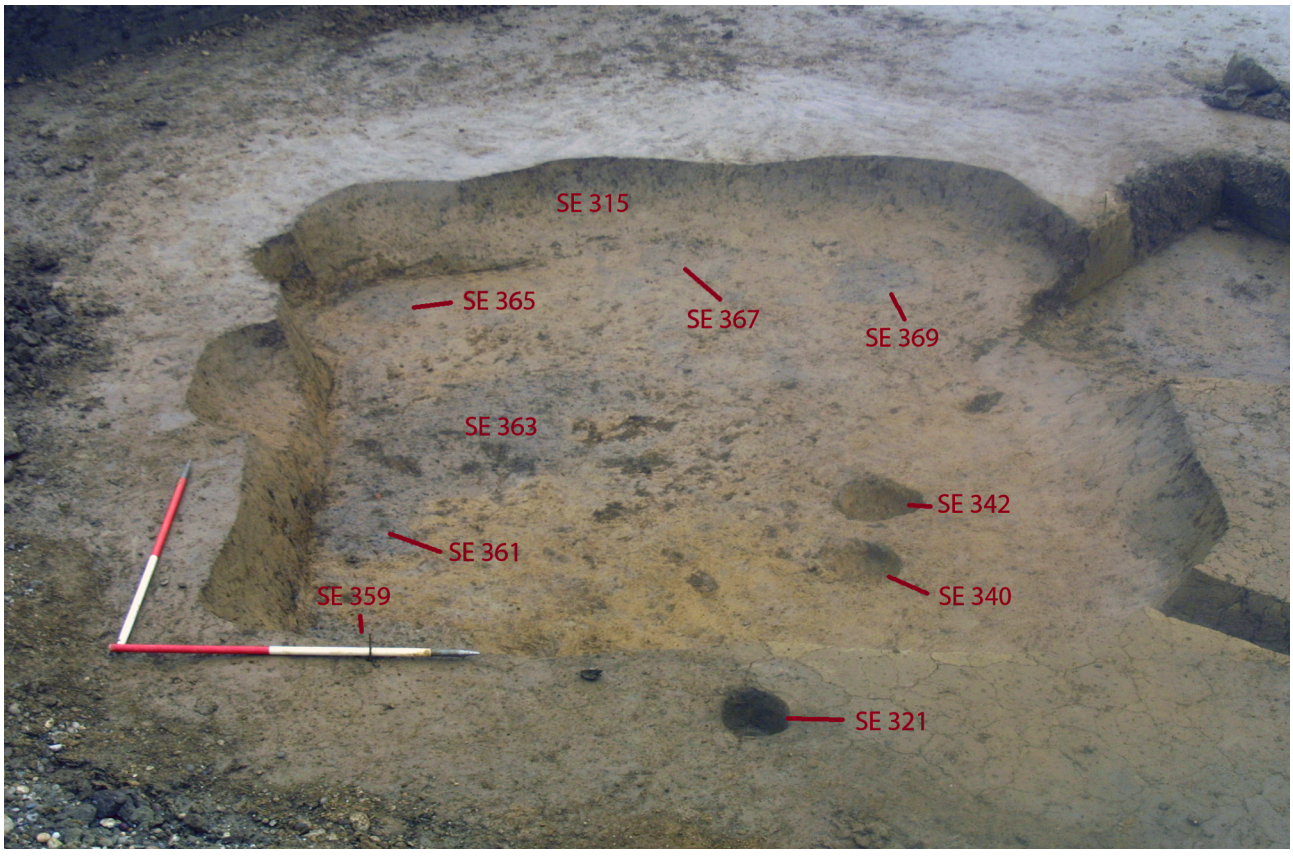

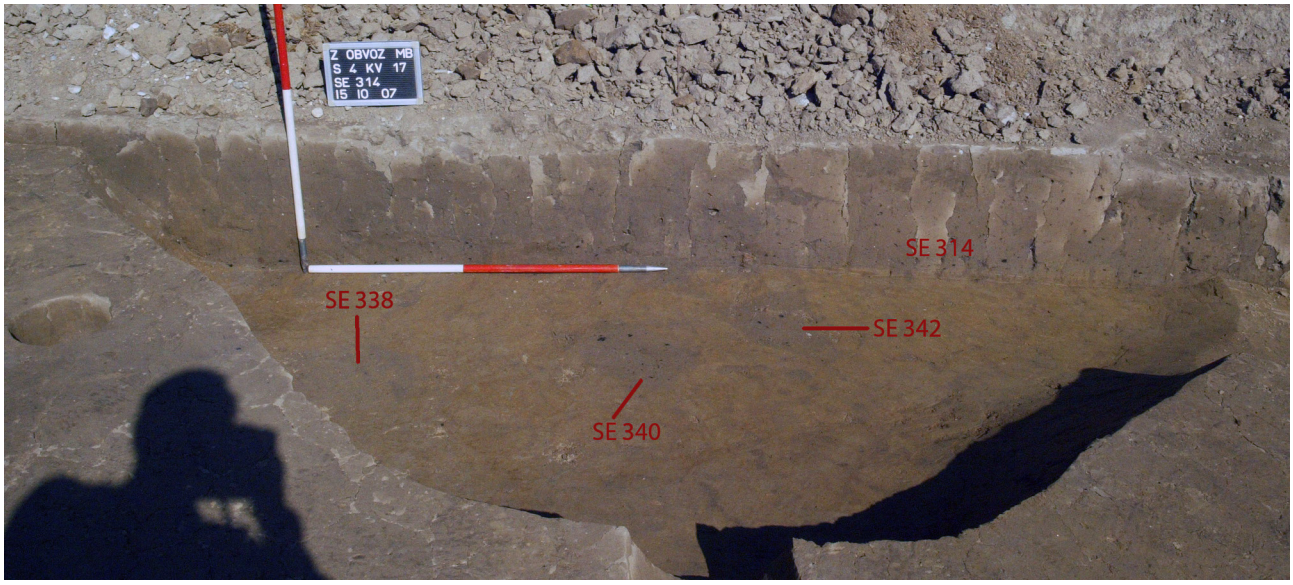

SE 339/340 – jama za stojko

Nahajala se je 0,44 m jugovzhodno od jame SE 338. V jami je bila temno rumenorjava zemlja (SE 337) z drobci oglja. Bila je ovalnega tlorisa, vel. 0,37 × 0,26 m, v glinasto ilovico (SE 3) je bila vkopana do 0,09 m.

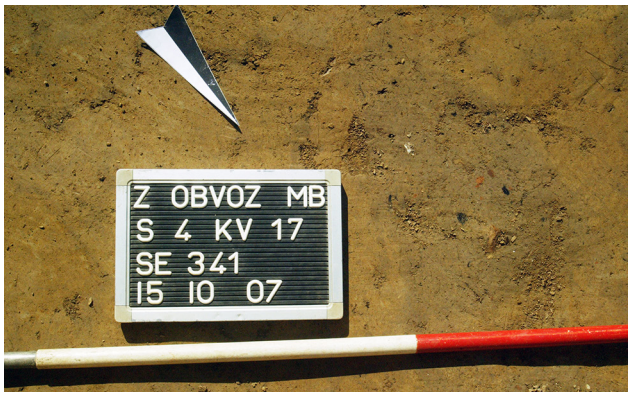

SE 341/342 – jama za stojko

Nahajala se je 0,18 m vzhodno od jame SE 340. Bila je ovalnega tlorisa, vel. 0,34 × 0,29 m, v glinasto ilovico (SE 3) je bila vkopana do 0,14 m. V jami je bila temno rumeno--rjava zemlja z drobci oglja (SE 341).

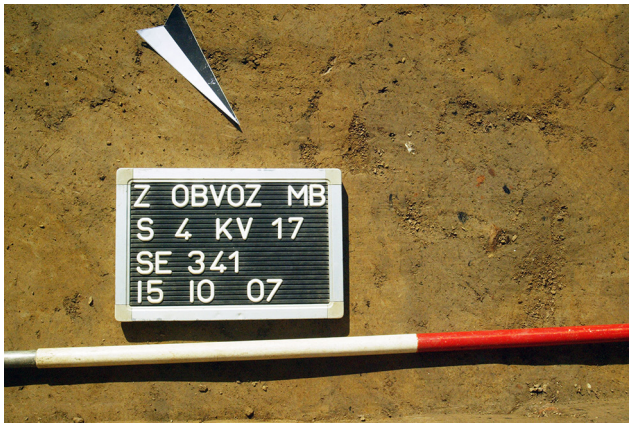

SE 320/321 – jama za stojko

Edina jama za stojko zunaj jame zemljanke (SE 315) je bila odkrita pod ornico (SE 2), vkopana je bila v muljasto naplavino (SE 223 = SE 334 = SE 352). Premer jame je znašal 0,22 m, gl. 0,24 m. V jami je bila temno rumenkasto rjava zemlja (SE 320) z drobci oglja.

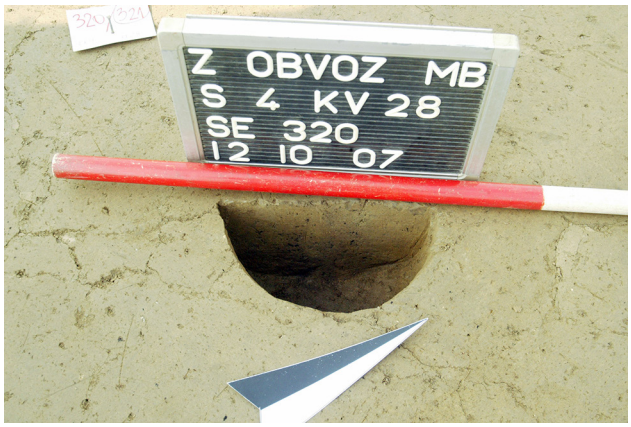

SE 337/338 – jama za stojko

Jama, ki je verjetno služila za stojko v jugozahodni stranici zemljanke je bila 0,27 m severovzhodno od jame SE 321,

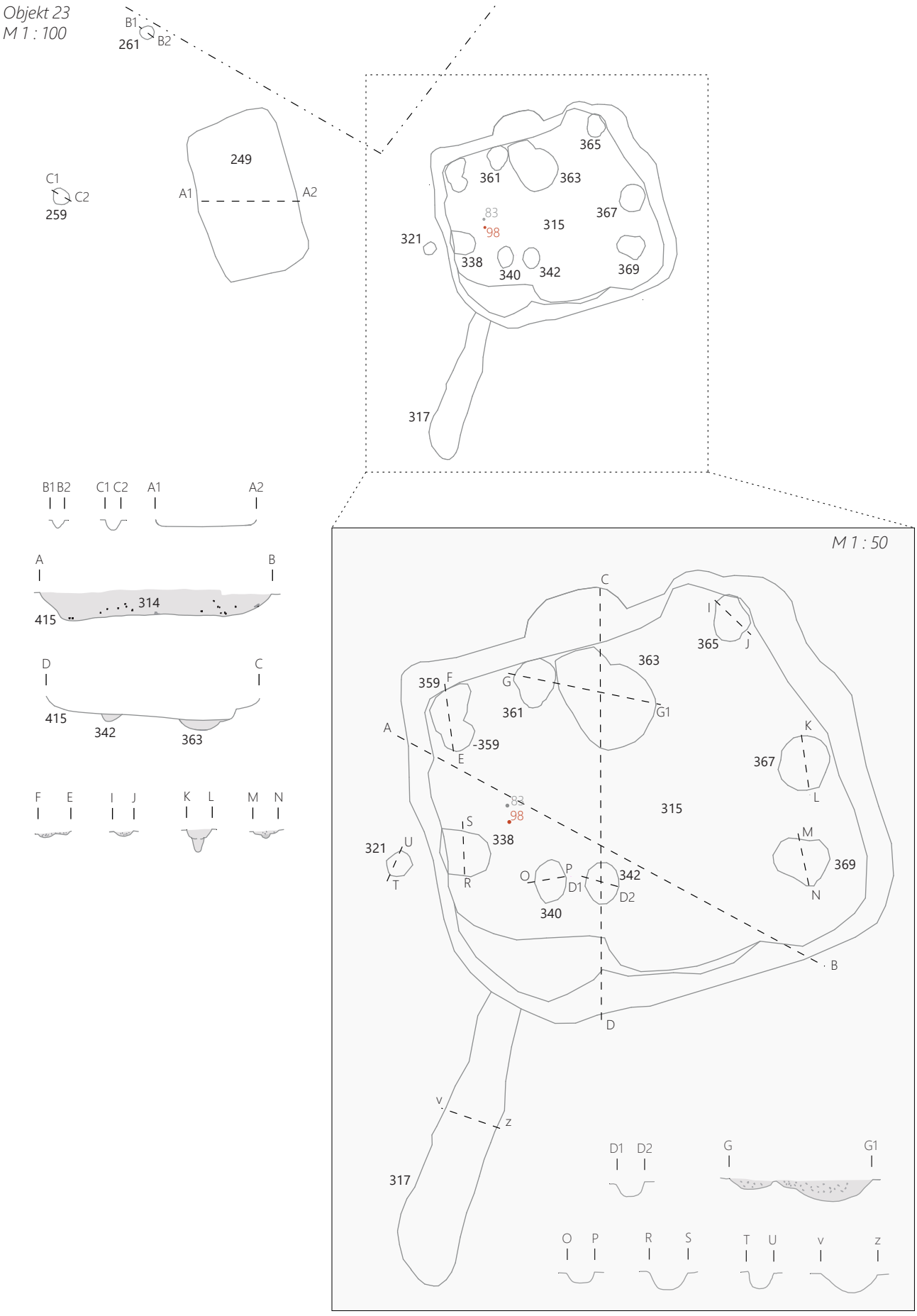
Objekt 23
M 1 : 100
B1
B2
261
249
A1
A2
C1
C2
259
365
361
363
367
315
321
338
340
342
369
317
B1 B2
C1 C2
A1
A2
A
B
314
415
D
C
415
342
363
F
E
I
J
K
L
M
N
M 1 : 50
C
I
J
365
363
359
F
G
361
G1
A
-359
E
K
367
L
83
98
315
S
338
321
U
T
R
M
369
O
P
D1
342
D2
340
N
B
D
v
z
317
D1
D2
G
G1
O
P
R
S
T
U
v
z

vkopana v geološko podlago, glinasto ilovico (SE 3). Bila je ovalnega tlorisa, vel. 0,42 × 0,36 m, gl. 0,17 m. V jami je bila temno rumenorjava zemlja (SE 337) z drobci oglja.

SE 368/369 – jama za stojko

Nahajala se je v jugovzhodnem vogalu jame zemljanke (SE 315). V jami, ki je bila nepravilnega tlorisa, vel. 0,50 × 0,49 m in gl. 0,23 m, je bila temno rumeno-rjava zemlja s peskom (1,5 %), ožgano ilovico (0,5 %), ogljem (2 %) in drobci mlajše železnodobnih posod (SE 368).

SE 366/367 – jama za stojko

Nahajala se je tik ob severovzhodni stranici jame zemljanke (SE 315). Bila je premera in gl. 0,5 m ter v vrsti z jamo za stojko SE 338, ki je bila vzporedna z jugovzhodno in severozahodno stranico jame SE 315. V temno rumeno-rjavi zemlji s peskom (1 %), ožgano ilovico (0,5 %) in ogljem (0,5 %) v jami so bili odl. ostenj keramičnih posod (SE 366).

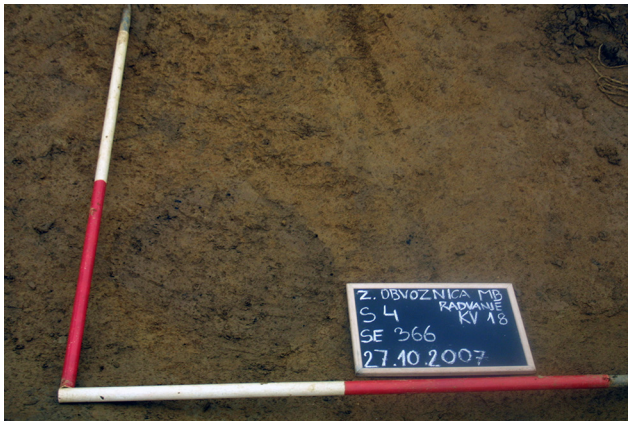

SE 364/365 – jama za stojko

Jama je verjetno služila za stojko v severovzhodnem vogalu zemljanke. Bila je nepravilnega tlorisa, vel. 0,41 × 0,35 m, gl. 0,16 m, zapolnjena s temno rumeno-rjavo zemljo (SE 364) s peskom (1 %), ožgano ilovico (0,5 %) in ogljem (0,5 %).

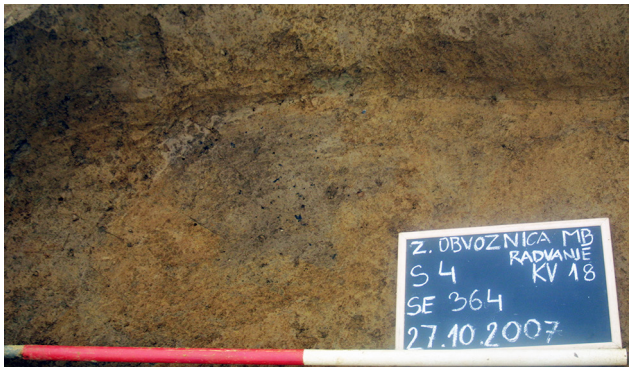

SE 362/363 – jama za stojko

Jama je verjetno služila za stojko v severozahodni stranici zemljanke. Bila je ovalnega tlorisa, vel. 0,88 × 0,76 m, gl. 0,27 m, zapolnjena s temno rumeno-rjavo zemljo (SE 362), s peskom (5 %), ožgano ilovico (1 %), ogljem (1 %) ter tudi keramičnimi odlomki.

SE 360/361 – jama za stojko

Jama ovalnega tlorisa, vel. 0,45 × 0,38 m, gl. 0,09 m, je bila tik ob jami SE 363 in je verjetno služila za stojko v severozahodni stranici hiše. Vsebovala je temno rumeno-rjavo zemljo s peskom (1 %), ožgano ilovico (0,5 %) in ogljem (0,5 %) ter keramične odlomke (SE 361).

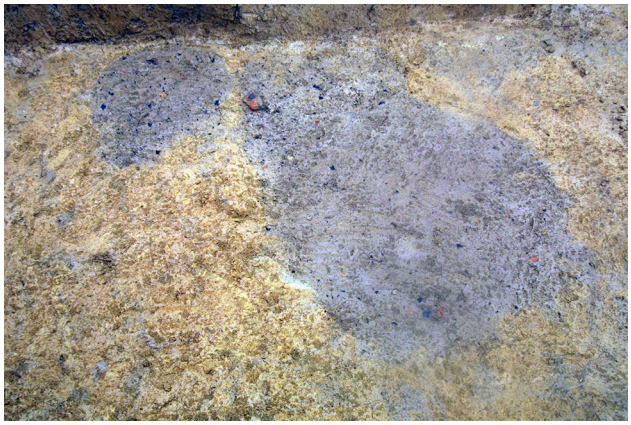

SE 358/359 – jama za stojki

Jama SE 359 je verjetno služila za stojki v severozahodnem vogalu hiše. V tlorisu je bila v obliki črke 8, bila je vel. 0,61 × 0,40 m, gl. 0,09 m. V njej je bila temno rumeno-rjava zemlja (SE 358) s peskom (3,5 %), ožgano ilovico (0,5 %) in ogljem (1 %).

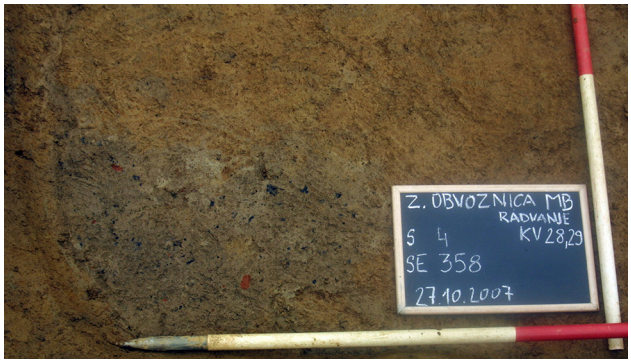

Jame ob objektu 23

SE 316/317 – jarek

Jarek SE 317 je bil vkopan v naplavino (SE 232 = SE 334 = SE 352) in se je stikal z jugozahodnim vogalom jame SE 315. V dolžino je meril 2,6 m, širok je bil 0,5 m in gl. 0,18 m. Zapolnjen je bil s temno rumeno-rjavo zemljo (SE 316); brez najdb.

SE 248/249 – jama

Jama je bila pod ornico (SE 2), v sek. 4, kv. 46 in 28, vkopana v naplavino (SE 232 = SE 334 = SE 352). Bila je pravokotnega tlorisa, v dolžino je merila okoli 3 m, široka je bila 1,84 m in gl. 0,09 m. V njej je bila temno rumeno-rjava zemlja (SE 248), s prodniki vel. do 2 cm (1 %) in drobci oglja ter tudi nekaj koščki prazgodovinske lončenine. Ker je bila vkopana v muljasto naplavino (SE 232 = SE 334 = SE 352) in je bila vzporedna z mlajše železnodobnim objektom 23 je morda iz mlajše železne dobe.

SE 260/261 – jama za stojko

Odkrita je bila pod ornico (SE 2), v sek. 4, na meji kv. 45 in 58. Bila je okroglega tlorisa (pr. 0,24 m), vkopana v naplavino (SE 232 = SE 334 = SE 352) do 0,15 m, v njej pa je bila temno rumenkasto rjava zemlja (SE 260) z drobci ožgane ilovice in koščki oglja.

SE 258/259 – jama za stojko

Nahajala se je 3,2 m jugozahodno od jame SE 261. Bila je vel. 0,28 × 0,26 m, gl. 0,19 m, zapolnjena s temno sivkasto rjavo zemljo z drobci oglja in keramike (SE 258).

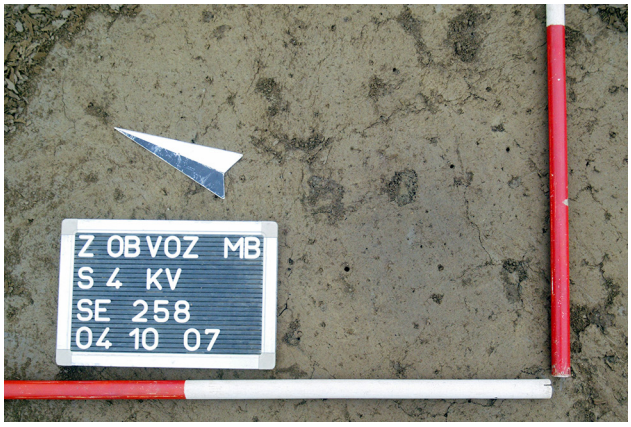

Objekt 24 – zemljanka

Na sledove objekta 24 smo naleteli v sek. 1, kv. 25 in 26. Gre za jamo pravokotnega tlorisa (SE 540/541), dl. 4 m, š. okoli 2,6 m in 9 jam za stojke, ki so bile odkrite ob robu v notranjosti jame (SE 627/628, SE 609/610, SE -609/610, SE -639/640, SE 641/642, SE -641/642, SE 643/644, SE 657/658), z izjemo ene (SE 628) vse v južni polovici jame SE 541. Vkopane so bile v glinasto ilovico (SE 3). Jame za stojke SE 640, -SE 640, SE 642, -SE 642 kažejo na možnost manjše lesene konstrukcije znotraj zemljanke.

SE 540/541 – jama (vkop zemljanke)

Jama pravokotnega tlorisa je bila odkrita pod ornico (SE 2) (vel. 4 × 2,6 m). Vkopana je bila glinasto ilovico (SE 3) in delno v jamo iz obdobja zgodnjega eneolitika (SE 522/523), do 0,36 m. V njej je bila zelo temno sivkasto rjava zemlja (SE 540), s kamni vel. do 5 cm (1 %), kosi oglja in odlomki keramike iz mlajše železne dobe, med katero je odl. ustja z ostenjem na vretenu izdelane posode (**G1070**). Pod zasutjem jame so bile odkrite jame za stojke.

Objekt 24
M 1 : 50

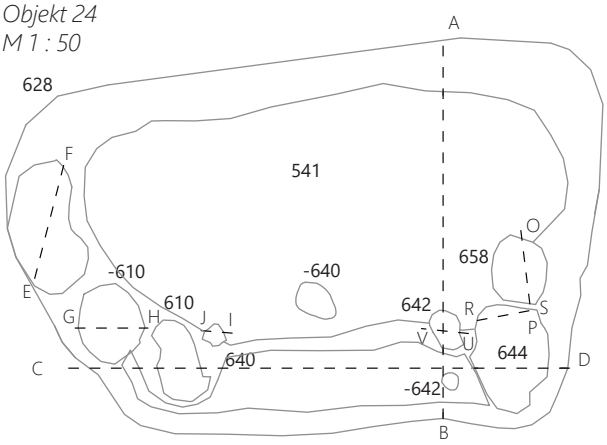

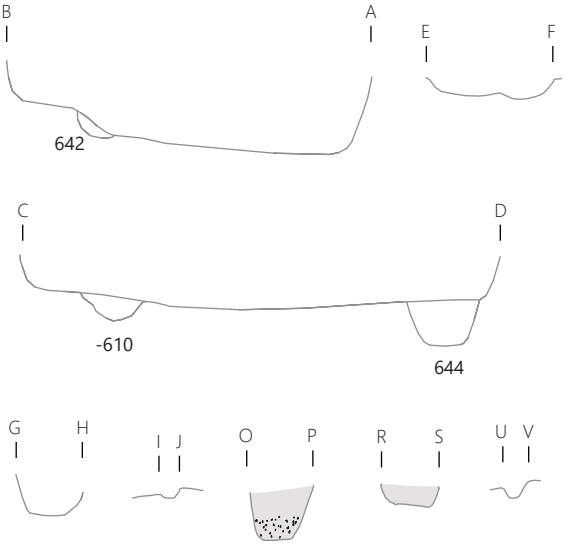

SE 627/628 – jama za stojko

Jama, ki je verjetno služila za stojko v jugozahodni steni zemljanke, je bila ob jugozahodni stranici jame SE 541. Bila je ovalnega tlorisa, vel. 0,8 × 0,44 m in gl. 0,12 m, s temno rumeno-rjavo zemljo (SE 627) z ogljem (1 %).

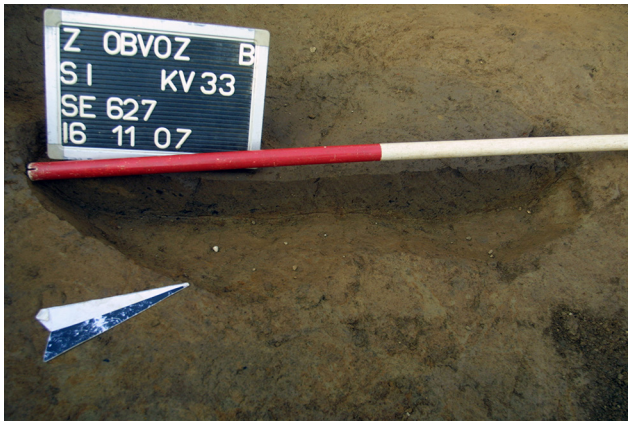

SE 609/610 – jama za stojko

Jama, ki je verjetno služila za stojko v jugozahodnem vogalu hiše, je bila pod zasutjem SE 540, ob jugozahodnem vogalu jame zemljanke (SE 541) (vel. 0,58 × 0,38 m in gl. 0,17 m). V jami je bila temno rumeno-rjava zemlja s precej oglja (3 %) in s kamni (1 %).

SE -609/610 – jama za stojko

Nekaj cm od jame SE 610, proti severozahodu je bila pod zasutjem SE 540 odkrita še ena jama za stojko. Bila je ovalnega tlorisa, vel. 0,44 × 0,52 m in gl. do 0,28 m. Verjetno gre za jamo, ki je služila za stojko v jugozahodni steni hiše.

SE 639/640 – jama za stojko

Nahajala se je približno 0,06 m severovzhodno od jame SE 610. Premer jame, v kateri je bila temno rumeno-rjava zemlja z drobci oglja (SE 639), je znašal 0,13 m, gl. 0,06 m.

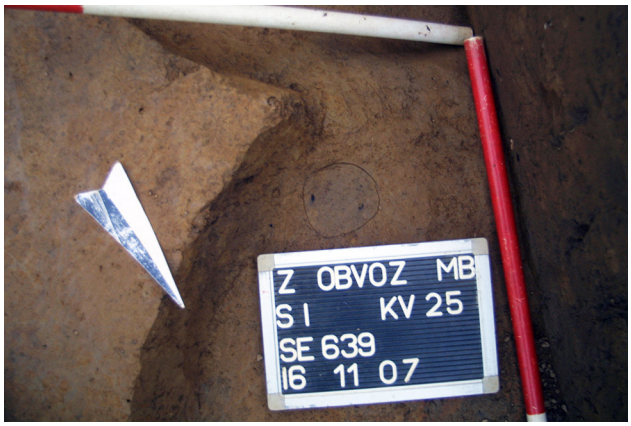

SE -639/640 – jama za stojko

Med jamama za stojki SE 640 in SE 642 je bila jama za stojko SE -640. Bila je ovalnega tlorisa, vel. 0,30 × 0,20 m.

SE -641/642 – jama za stojko

Manjša jama za stojko (pr. 0,11 m) je ležala tudi 0,16 m južno od jame SE 642.

SE 641/642 – jama za stojko

Podobna manjša jama za stojko je bila v bližini večje jame za stojko v jugovzhodnem vogalu hiše. Premer jame je

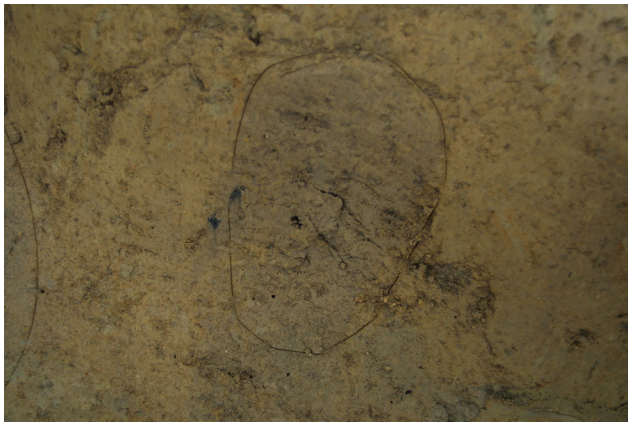

znašal 0,18 m, gl. 0,06 m. Zapolnjena je bila s temno rumeno-rjavo zemljo (SE 641) z drobci oglja.

SE 643/644 – jama za stojko

Jama je verjetno služila za stojko v jugovzhodnem vogalu hiše. Bila je nepravilnega tlorisa, vel. 0,61 × 0,46 m, zapolnjena s temno rumeno-rjavo zemljo (SE 643). V njej so bili odkriti koščki prazgodovinske keramike. Vkopana je bila v glinasto ilovico (SE 3), do 0,18 m.

SE 657/658 – jama za stojko

Jama SE 658 je bila nekaj cm severovzhodno od jame SE 644 (vel. 0,44 × 0,43 m, gl. 0,35 m). Bila je zapolnjena s temno rjavo zemljo (SE 657) s številnimi drobci oglja.

Objekt 25 – zemljanka

Predstavlja ga pravokotna jama z zaobljenimi robovi (SE 96/97), usmerjena jugozahod–severovzhod, z ognjičem (SE 158/159), tremi srednje velikimi jamami (SE 162/163, SE 160/161, SE 178/179) in jamo za stojko (SE 107/108).
Objekt je bil datiran z dvema ^{14}C AMS datacijama. Datirana sta bila vzorca oglja iz zasutja jame SE 97 (**sl. 75**: LTL17766A) in ognjišča SE 158 (**sl. 76**: LTL17767A).

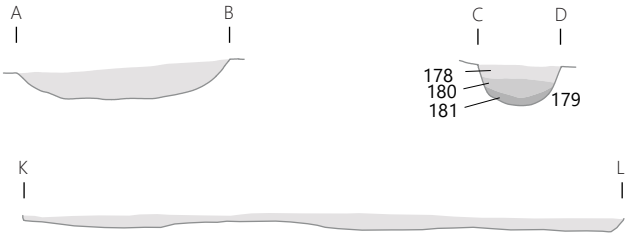

Objekt 25
M 1 : 50

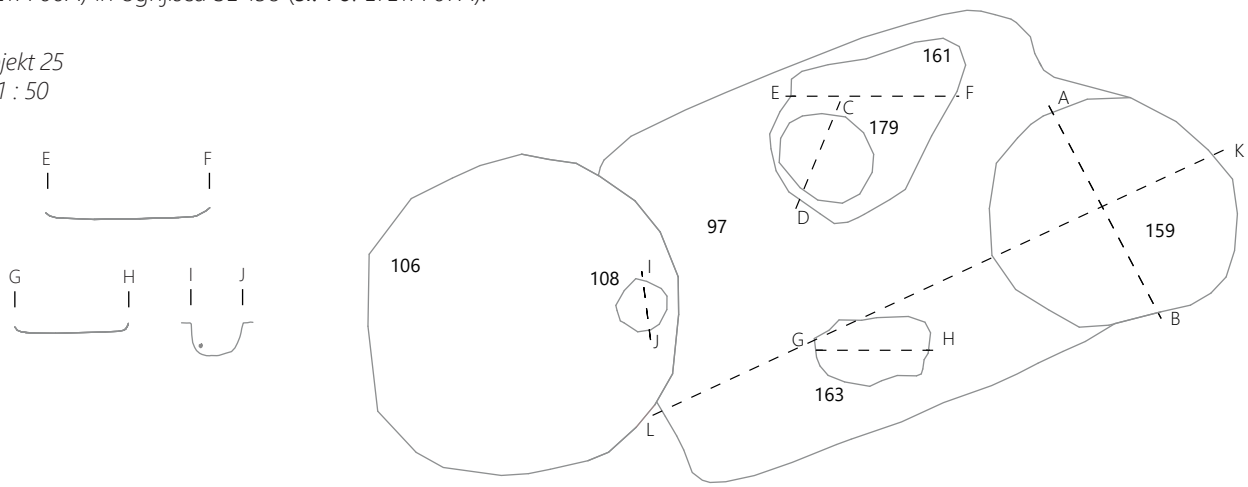

SE 96/97 – jama (vkop zemljanke)
Jama je bila odkrita pod ornico (SE 2). Bila je pravokotnega tlorisa (vel. 4 × 2,5 m, gl. do 0,12 m), vkopana v glinasto ilovico (SE 3). V njej je bila temno rumenkasto rjava zemlja (SE 96), ki je vsebovala kamne vel. do 20 cm (6 %), kose oglja, precej ožgane ilovice (10 %) in nekaj odlomkov lončenine iz mlajše železne dobe. Jamo in njeno zasutje je na jugozahodni strani presekala recentna jama (SE 105/106). Na njenem dnu sta bili dve srednje veliki jami (SE 163 in SE 161), jama za stojko (SE 178/179 in SE 180/181) in v severovzhodnem delu ognjišče (SE 159).
Eden od vzorcev oglja je bil radiokarbonsko datiran: 2308 ± 40 BP, 407–234 cal BC (68,3% verjetnost), 466–205 cal BC (95,4% verjetnost) (**sl. 75**: LTL17766A).

SE 158/159 – ognjišče
Odkrito je bilo pod zasutjem (SE 96), v severovzhodnem delu jame SE 97. Bilo je okroglega tlorisa, premera 1,6 m in db. 0,32 m. Sestavljala ga je rdečkasta rjava zemlja z ožgano ilovico (40 %), ogljem (7 %) in odl. posod iz mlajše železne dobe (SE 158), npr. odlomek ustja z ostenjem na vretenu izdelane posode (**G1062**). Na dnu ognjišča je bila jama za stojko (SE 188/189), ki pripada na način gradnje s stojkami grajenemu objektu iz zgodnjega eneolitika (objekt 27).
Iz te jame je bil radiokarbonsko datiran vzorec oglja: 1768 ± 45 BP, 235–350 cal BC (68,3% verjetnost), 208–408 cal BC (95,4% verjetnost) (**sl. 76**: LTL17767A).

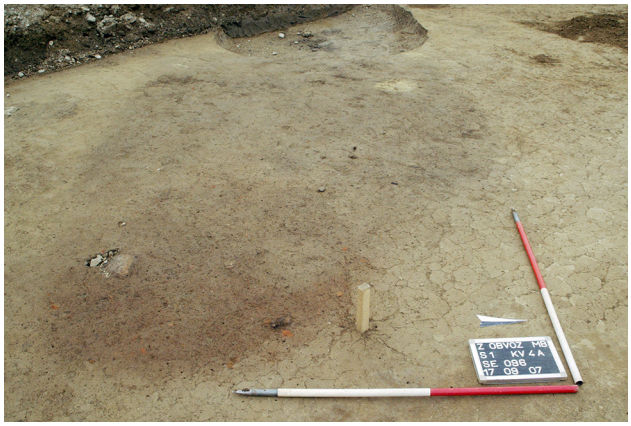

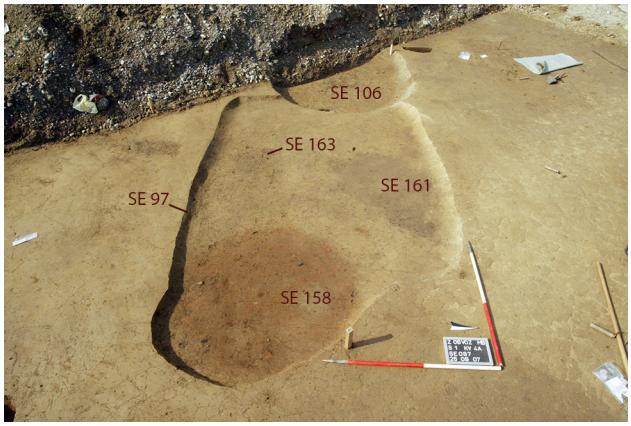

SE 162/163 – srednje velika jama
Odkrita je bila ob jugovzhodni stranici jame SE 97. Bila je ovalnega tlorisa, vel. 0,77 × 0,43 m, vkopana v glinasto ilovico (SE 3) do 0,05 m. V jami je bila temno rumeno-rjava zemlja (SE 162), brez najdb.

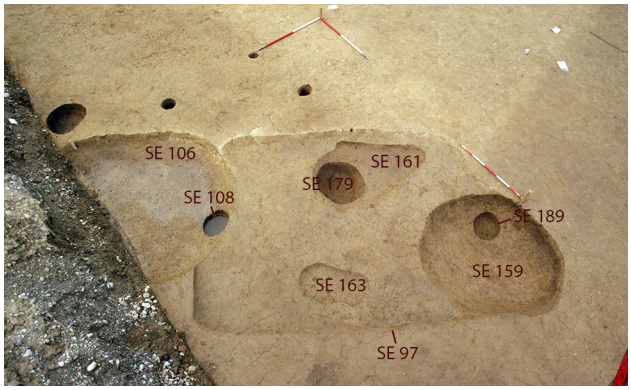

SE 160/161 – srednje velika jama
Jama SE 161 je bila odkrita pod zasutjem (SE 96), ob severozahodni stranici jame zemljanke (SE 97). Bila je hruškastega tlorisa, vel. 1,47 × 1,02 m, vkopana v glinasto ilovico (SE 3) do 0,08 m. V njej je bila temno rjava zemlja (SE 160) z lomljenci vel. do 3 cm (1 %) in ogljem (5 %).

SE 178, SE 180, SE 181 in SE 179 – srednje velika jama
Jama 179 je bila odkrita pod zasutjem (SE 160) jame SE 161. Premer je znašal 0,6 m, v glinasto ilovico (SE 3) je bila vkopana 0,28 m. Jama je imela tri različna zasutja. V zgornjem delu jame je bila zelo temno sivkasto rjava zemlja (SE 178), pod njo je bila odkrita rjavkasto rumena zemlja (SE 180), na dnu jame pa še zelo temno sivkasto rjava zemlja z ogljem – SE 181 (5 %). V zasutju SE 178 je bil odkrit odl. ostenja posode, okrašen s polkrožnim gladkim plastičnim rebrom (G1061).

SE 107/108 – jama za stojko
Jama za stojko (SE 108) je bila tik ob jugozahodni stranici jame SE 97 in je bila približno enako oddaljena od obeh vogalov jame. Bila je okroglega tlorisa, premera 0,35 m, vkopana v glinasto ilovico (SE 3) do 0,21 m. V njej je bila temno rumeno-rjava zemlja (SE 107) z lomljenci vel. do

2 cm (1 %) in precej oglja (10 %). Jama je bila odkrita pod recentno jamo SE 106, ki je jamo za stojko z vrha poškodovala.

Objekt 39 – zemljanka

Sledove objekta 39 predstavlja jama pravokotnega tlorisa, vel. 3,8 × 2,6 m in gl. 0,32 m (SE 1026), ki je bila vkopana v zgodnjeeneolitsko jamo SE 554 (objekt 9). Na dnu jame je bila poglobitev (SE 1068) in 16 jam za stojke (SE 1062, SE 1064, SE 1078, SE 1042, SE 1072 itd.).
V obdobje mlajše železne dobe spada tudi kurišče (SE 380/381), ki je bilo v bližini objekta 39 vkopano v naplavino (SE 370). V slednjo so bile pretežno zgodnjeeneolitske najdbe, le posamezen vijček (G1073) in dno posode (G1072) sta iz mlajše železne dobe. Po vsej verjetnosti gre za infiltrirani najdbi.

SE 1025/1026 – jama (vkop zemljanke)
Jama je bila pravokotnega tlorisa z zaobljenimi robovi, dl. do 3,8 m, š. do 2,6 m in gl. do 0,32 m. V jami je bila temno sivkasto rjava zemlja (SE 1025) z drobci ožgane ilovice, drobci oglja in lomljenci velikosti do 0,04 × 0,05 m.
Najdbe: 67 odl. ostenj latenskih posod in štirje vijčki (G1074–G1077).

SE 1067/1068 – jama
Nahajala se je v severnem delu jame zemljanke (1026), pod njenim zasutjem (SE 1025). Bila je dl. do 2,25 m, š. do 0,77 m ter gl. do 0,12 m. V jami je bila zelo temno sivkasto rjava plast (SE 1067) z drobci ožgane ilovice, oglja in odl. ostenj latenskih posod (skupaj osem odlomkov).

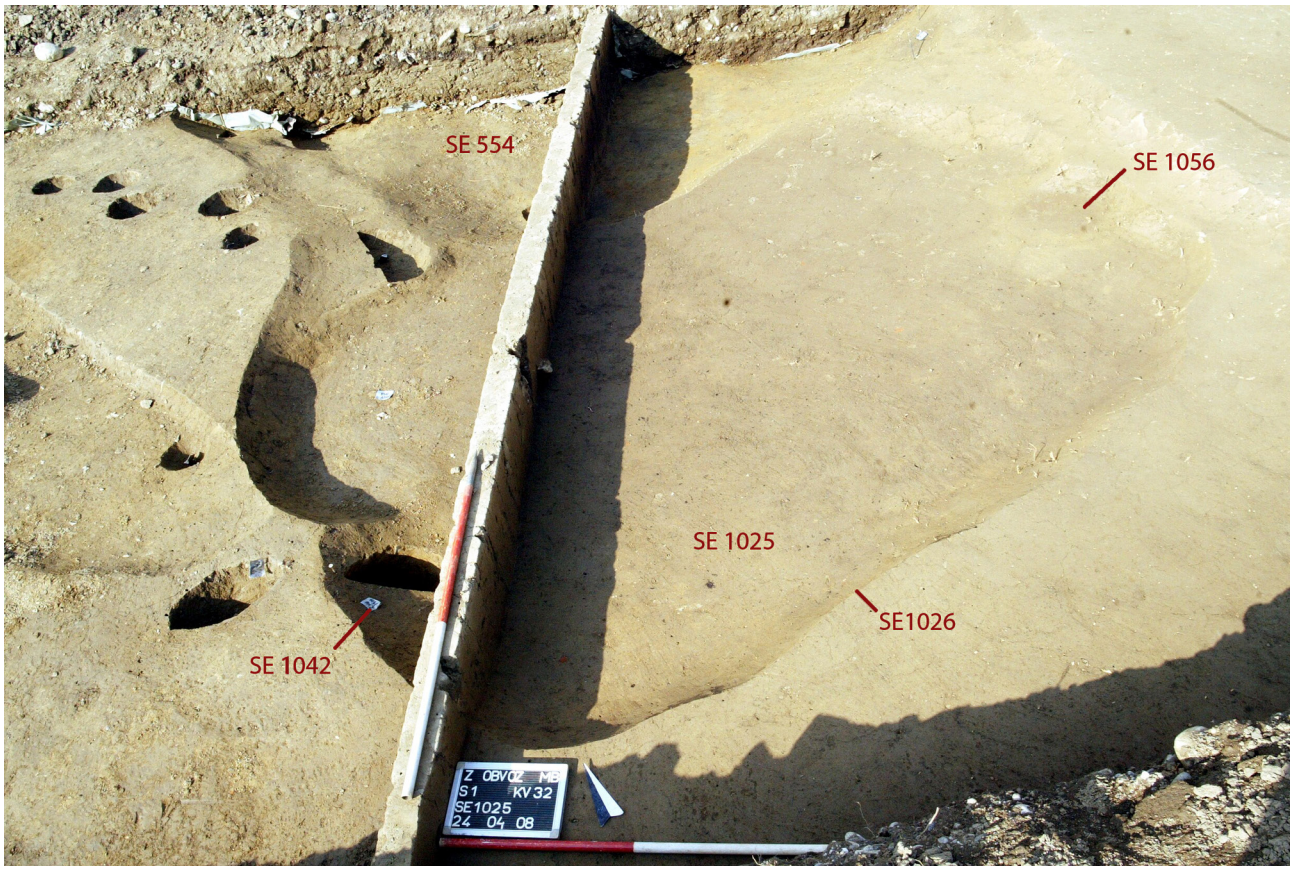
SE 554
SE 1056
SE 1025
SE1026
SE 1042
Z OBVOZ MS
S1 KV 32
SE1025
24 04 08

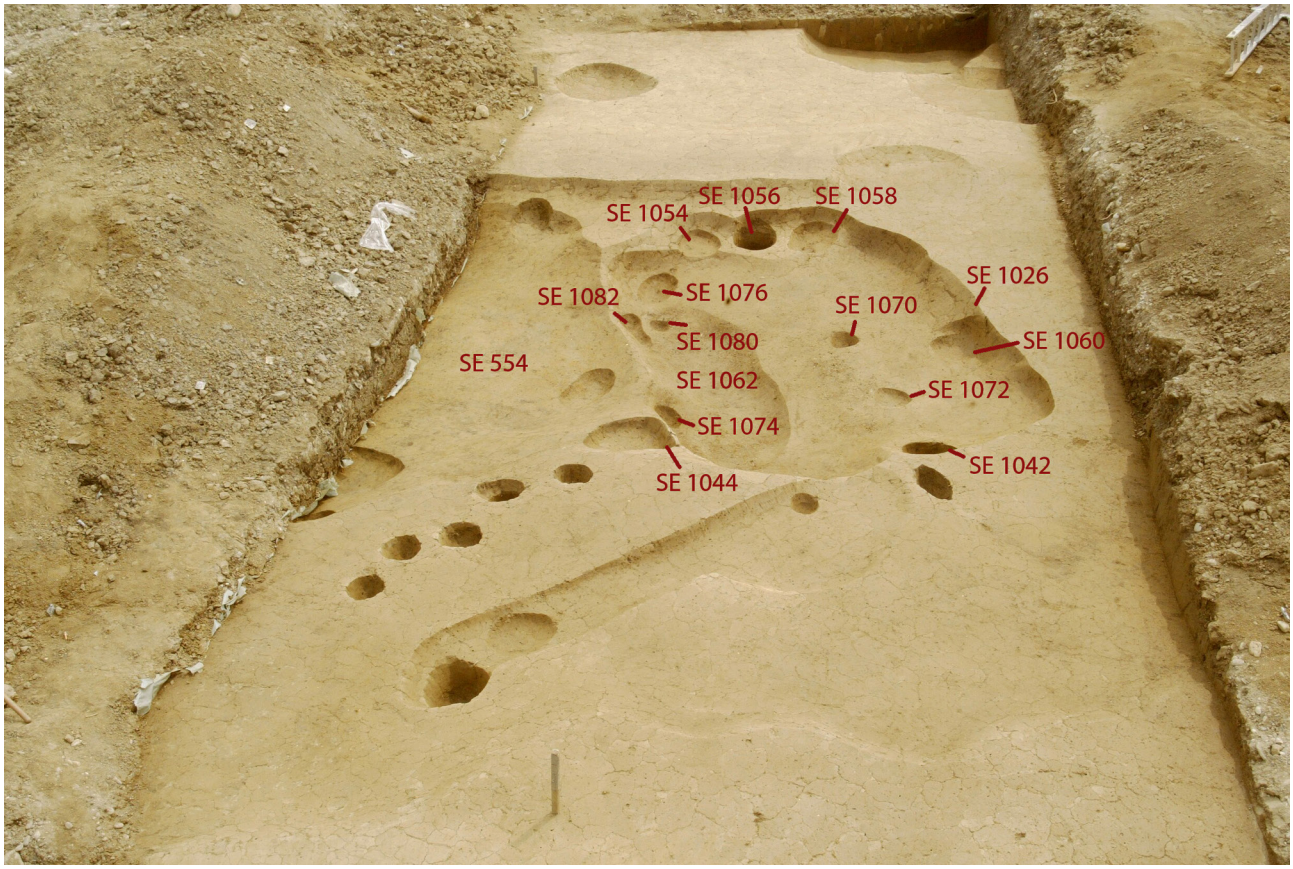
SE 1056
SE 1058
SE 1054
SE 1026
SE 1082
SE 1076
SE 1070
SE 1080
SE 1060
SE 554
SE 1062
SE 1072
SE 1074
SE 1042
SE 1044

Objekt 39
M 1 : 50

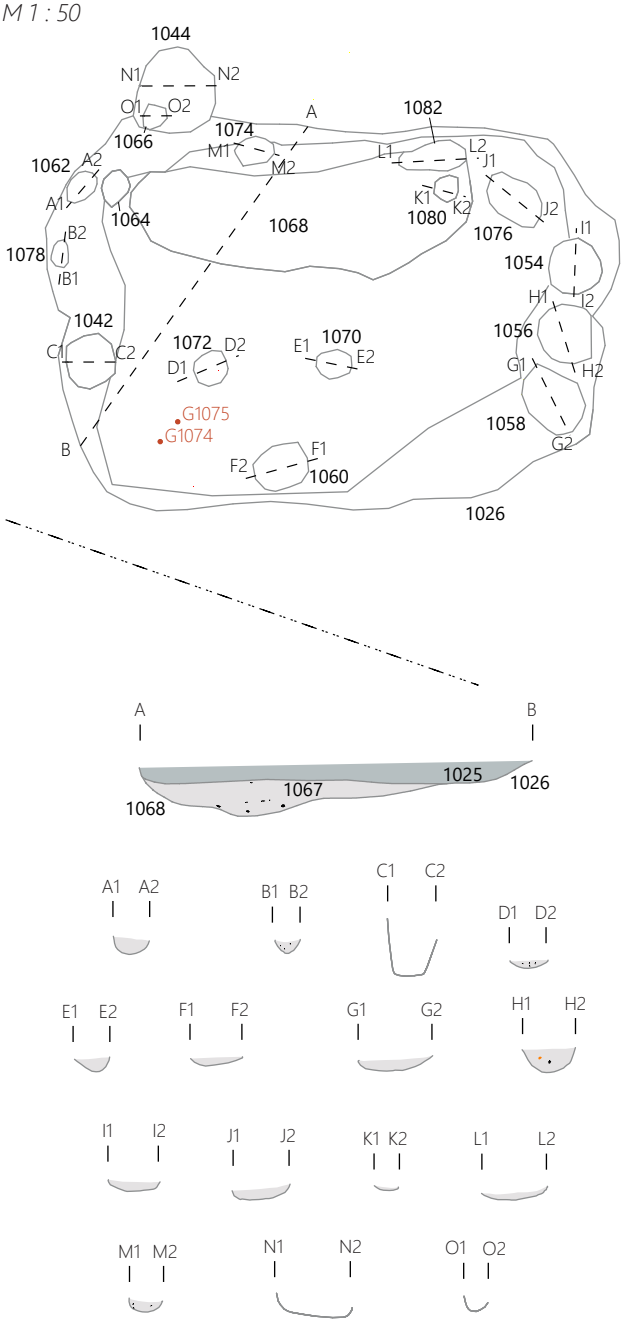

SE 1063/1064 – jama za stojko
Odkrita je bila v neposredni bližini jame za stojko SE 1062. Bila je premera 0,19 m, gl. 0,13 m. Zasutje jame je bilo podobno kot v jami SE 1062.

SE 1061/1062 – jama za stojko
Jama je služila za stojko v severozahodnem vogalu hiše. Premer jame je znašal 0,23 m, gl. 0,09 m. V njej je bila temno sivo-rjava zemlja z drobci oglja in ožgane ilovice (SE 1061).

SE 1077/1078 – jama za stojko
Jama je služila za stojko v zahodni steni hiše in je bila odkrita 0,25 m jugozahodno od jame SE 1064. Bila je ovalnega tlorisa, vel. 0,18 × 0,13 m in gl. 0,14 m. V njej je bila temno sivo-rjavo zemlja z drobci oglja in ožgane ilovice (SE 1078).

SE 1041/1042 – jama za stojko
Odkrita je bila pod zasutjem SE 1025, 0,48 m južno od jame SE 1078. Bila je premera 0,35 m, gl. 0,38 m, najverjetneje je služila za stojko v zahodni steni hiše. V njej je bila temno rjava zemlja (SE 1041) z drobci oglja. Med vmesnim dokumentiranjem je bila jama za stojko, označena kot SE 1047/1048.

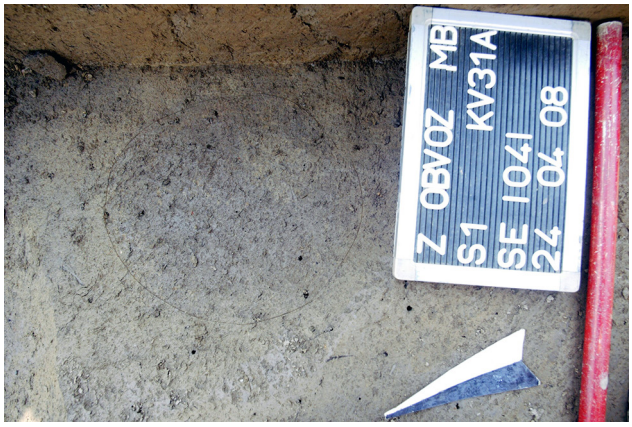

SE 1071/1072 – jama za stojko
Jama za stojko SE 1072 je bila odkrita pod SE 1067, približno 0,5 m vzhodno od jame SE 1042 (pr. 0,26 m, gl. 0,05 m). V njej je bila temno sivo-rjava zemlja z drobci oglja in ožgane ilovice (SE 1071). Morda je služila za stojko, ki je podpirala slemensko lego dvokapne strešne konstrukcije objekta, ali pa predstavlja sledove konstrukcije v

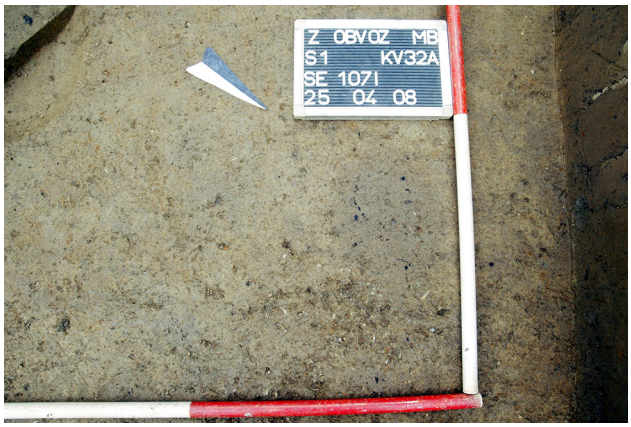

notranjosti hiše.

SE 1069/1070 – jama za stojko
Podobna jama kot zgoraj opisana je bila odkrita 0,6 m vzhodno od jame SE 1072. Bila je ovalnega tlorisa, vel. 0,25 × 0,22 m in gl. 0,1 m, s podobno zemljo (SE 1069) kot jama SE 1072.

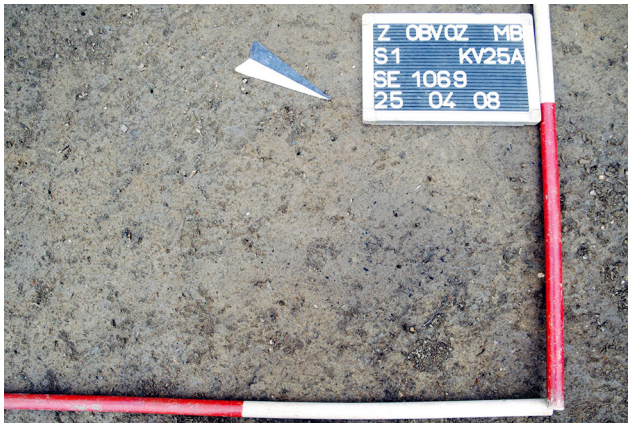

SE 1059/1060 – jama za stojko
Odkrita je bila ob daljši južni stranici jame SE 1026, zato je verjetno služila za stojko v južni steni hiše. Bila je ovalnega tlorisa, vel. 0,34 × 0,3 m, gl. 0,05 m. V njej je bila temno sivkasto rjava zemlja (SE 1059) z drobci ožgane ilovice in oglja ter koščkom prazgodovinske keramike.

SE 1053/1054 – jama za stojko
Jama SE 1054 je verjetno služila za stojko v vzhodni steni hiše. Premer jame je znašal 0,35 m, gl. 0,09 m. V njej je bila temno sivo-rjava zemljo (SE 1053) z drobci ožgane ilovice in oglja.

SE 1055/1056 – jama za stojko
Okoli 0,07 m južno od jame SE 1054 je bila odkrita jama SE 1056. Tudi ta jama je verjetno služila za stojko v vzhodni steni hiše. Bila je ovalnega tlorisa, vel. 0,5 × 0,36 m, gl. 0,45 m. Zasutje jame (SE 1055) je bilo enako kot pri jami SE 1054.

SE 1057/1058 – jama za stojko
Jama za stojko jugovzhodnega vogala hiše je bila odkrita pod zasutjem SE 1025, 0,1 m južno od jame SE 1056. Bila je ovalnega tlorisa, vel. 0,4 × 0,37 m, gl. 0,4 m. V njej je bila temno sivkasto rjava zemlja (SE 1057), ki je poleg ožgane ilovice in oglja vsebovala odl. ostenja posode iz mlajše železne dobe.

SE 1075/1076 – jama za stojko
Odkrita je bila pod zasutjem jame SE 1068 (SE 1067), 0,2 m severozahodno od jame SE 1054. Bila je ovalnega tlorisa, vel. 0,4 × 0,28 m, gl. 0,1 m. V njej je bila temno sivo-rjava zemlja z drobci oglja in ožgane ilovice (SE 1075).

SE 1079/1080 – jama za stojko
Odkrita je bila pod zasutjem jame SE 1068 (SE 1067), 0,19 m zahodno od jame SE 1076. Premer jame je znašal 0,16 m, gl. 0,04 m. V njej je bila temno sivkasto rjava zemlja s koščki ožgane ilovice in oglja (SE 1080).

SE 1081/1082 – jama za stojko
Nekaj cm severno od jame SE 1080 je bil na dnu jame SE 1068 odkrita jama za stojko SE 1082. Bila je ovalnega tlorisa, dl. do 0,46, š. do 0,16 m in gl. 0,8 m. Jama je verjetno služila za stojko v severni steni hiše. Imela je podobno zasutje kot jama SE 1080 (SE 1081).

SE 1073/1074 – jama za stojko
Odkrita je bila pod zasutjem jame SE 1068 (SE 1067), 0,8 m zahodno od jame SE 1082 (vel. 0,24 × 0,2 m, gl. 0,8 m). Tudi ta je imela podobno zasutje kot jama SE 1080 (SE 1073). Verjetno je služila za stojko v severni steni hiše.

SE 1043/1044, SE 1065/1066 – jama za stojko
Jama za stojko v severozahodnem vogalu hiše je bila ovalnega tlorisa, vel. 0,58 × 0,55 m in gl. 0,1 m. V njej je bila temno rjava zemlja z drobci oglja (SE 1043), pod njo pa je bila odkrita manjša jama (SE 1065/1066, pr. 0,16 m, gl. 0,1 m), ki predstavlja verjetno odtis kola.

Kurišče

SE 380/381 – jama
Slabe 4 m severno od objekta 39 je bilo v sek. 1, kv. 17A, 24A, pod ornico (SE 2), odkrita jama SE 381. Bila je oglatega tlorisa z zaobljenimi robovi, dl. do 1,57 m in š. do 0,85 m. Vkopana je bila v različne stratigrafske enote: v eneolitsko naplavino (SE 370), v zgodnjeeneolitsko jamo (SE 554) ter v glinasto ilovico (SE 3). Jama je bila ohranjena v gl. 0,26 m. Ob robovih jame je bila ožgana ilovica, nad njo zelo temno sivkasto rjava zemlja s precej oglja (okoli 30 %), drobci ožgane ilovice in prazgodovinskimi keramičnimi odl. osem zgodnjeeneolitskih kosov, tri iz mlajše železne dobe (med njimi G1071).

12.4 Prazgodovinska žgana grobova

Grob 1

SE 98/99 – grob št. 1

Grob št. 1 je bil odkrit pod ornico (SE 2), v sek. 1, kv. 13 (vel. 0,50 × 0,40 m, gl. 0,16 m). Vkopan je bil v sterilno glinasto ilovico (SE 3), v njem je bila temno rumenkasto rjava zemlja (SE 98) z žganino in s kalciniranimi kostmi (5 %) ter odl. prazgodovinske lončenine. Odlomki so mlajši od zgodnje-eneolitskega naselja, a natančnejša opredelitev ni možna.

Grob 2

SE 190/191 – grob št. 2

Grob 2 je bil odkrit v sek. 4, kv. 8, pod ornico (SE 2). Gre za skrajni spodnji del groba, gl. 0,02–0,03 m, kar je kazala zgostitev kalciniranih kosti z žganino (5 %) ter dno posode v temno rumenkasto rjavi zemlji. Posoda je mlajša od zgodnje bakrene dobe (**G1063**).

12.5 Naselbinske ostaline iz rimskega obdobja

V skrajnem severozahodnem delu izkopnega polja, v sek. 2, so bili odkriti sledovi treh objektov iz rimskega obdobja, ki so ležali v smeri severozahod–jugovzhod (objekti 28–30). Objekti so bili verjetno grajeni z vodoravno položenimi bruni, saj gre za ozke jarke z ogljem v obliki črke L, ki predstavljajo odtise brun. Ker so se jarki širili izven izkopnega polja, ni znano, kako veliki so bili objekti. Le za objekt 29 domnevamo, da je imel ognjišče ali peč, saj je bila znotraj njegove tlorisne zasnove odkrita jama z močnejšo zgostitvijo oglja in ožgane ilovice.
V rimsko obdobje spadajo verjetno tudi tri jame za stojke ob objektu 29 in zid, odkrit v manjši sondi severozahodno od sektorja 2.

Objekt 28 – brunarica

SE 146/147 – jarek

Ostanke objekta 28 predstavlja jarek (SE 146/147), v obliki črke L. Vkopan je bil v prazgodovinsko naplavino (SE 90) in paleostrugo (SE 166/167), okoli 0,22 m. V njem je bila temno rjava zemlja s precej oglja (10 % – ostanki lesenega bruna), s kosi ožgane ilovice (2 % – sledovi ilovnatega stenskega premaza), odl. lončenine iz rimskega obdobja (med njimi: **G1078–G1080, G1082**) in mlajše železne dobe (**G1081**). Nekaj odl. rimske lončenine je bilo odkritih tudi v naplavini (SE 90) (**G1083–G1084**).
Jarek se je nadaljeval izven izkopnega polja v smeri proti severu, zato je znana le dolžina južne stranice hiše: 6,4 m.

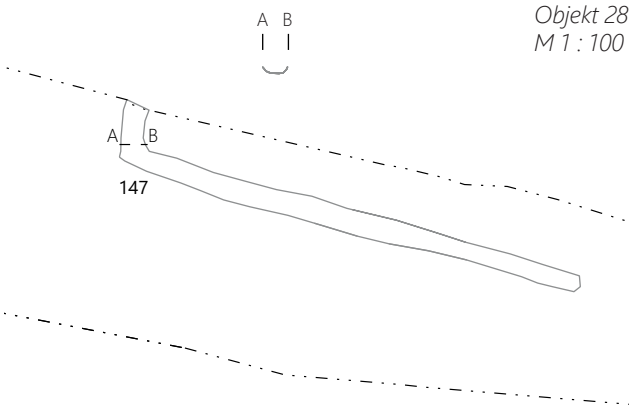

Objekt 28
M 1 : 100

Objekt 29 – brunarica

Drugi jarek (SE 168/169), ki predstavlja sledove rimskodobne lesene gradnje, se je nahajal okoli 4,9 m jugovzhodno od objekta 28. Potekal je v dolžini okoli 3,9 m v smeri zahod–vzhod (južna stena hiše), nato pa je na obeh koncih ostro, pod kotom 90 stopinj, zavil proti severu (zahodna in vzhodna stena hiše).
Na vzhodni strani jarka so se nahajale tri jame za stojke. Dve sta bili v vrsti z daljšo južno stranico jarka (SE 174/175, SE 176/177), tretja (SE 172/173) pa je bila v vrsti z zaključkom jarka.

Rimskodobni jarek sta severno od izkopnega polja poškodovala recentna jarka za vodovod in za optični kabel, v majhnem vmesnem prostoru med jarkoma pa je bila odkrita jama SE 264/265, SE -264, ki predstavlja ostanke ognjišča ali peči.

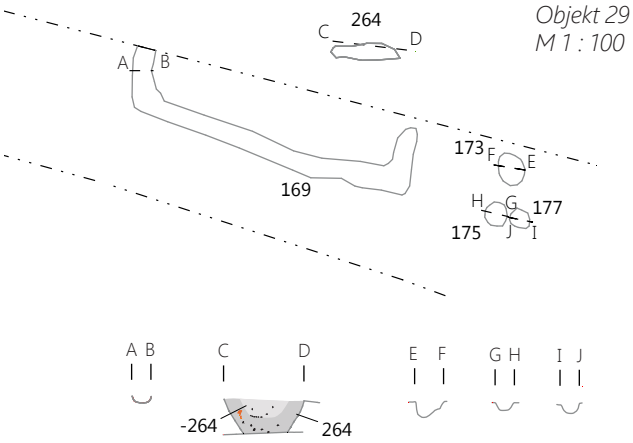

Objekt 29
M 1 : 100

SE 168/169 – jarek

Jarek je bil oglatega tlorisa, odkrit pod ornico (SE 2), vkopan v geološko osnovo (SE 3), okoli 0,08 m. V jarku je bila temno rumeno-rjava zemlja z drobci oglja in nekaj odlomki ostenj posod iz rimskega obdobja.

Jame za stojke in ognjišče/peč ob objektu 29

SE 172/173 – jama za stojko

1,2 m jugovzhodno od zaključka jarka SE 169 je bila jama za stojko SE 173. Bila je ovalnega tlorisa, dl. 0,33 m, š. 0,39 m, vkopana v glinasto ilovico (SE 3) do 0,2 m. V njej je bila rjava zemlja (SE 172) z ožgano ilovico in ogljem.

SE 174/175 – jama za stojko

Naslednja jama za stojko je bila odkrita 0,26 m jugozahodno od jame SE 173. Bila je ovalnega tlorisa, dl. 0,28 m, š. 0,25 m, vkopana v glinasto ilovico (SE 3) do 0,12 m. V jami je bila rjava zemlja (SE 174).

SE 176/177 – jama za stojko

Bila je le nekaj cm vzhodno od jame SE 175, ovalnega tlorisa, dl. 0,26 m, š. 0,26 m, vkopana v glinasto ilovico

(SE 3) do 0,13 m. V njej je bila rjava zemlja (SE 176) z drobci ožgane ilovice in oglja.

SE 264/265, SE -264 – ognjišče ali peč

Odkrito je bilo ob arheološkem nadzoru v praznem vmesnem prostoru med recentnima jarkoma. Jame ni bilo mogoče raziskati v celotni globini, zato so znane le delne dimenzije jame: dl. 0,91 m in gl. <0,46 m.

Zasutje jame ni bilo enotno. V spodnjem delu je bila plast z ogljem (SE 264), nad njo rdečkasto rjava zemlja s prežgano ilovico (SE -264). V jami ni bilo odkritih najdb. Da je iz rimskega obdobja, bi lahko domnevali na podlagi lege znotraj tlorisa objekta 29.

Objekt 30

SE 170/171 – jarek

Jarek (SE 170/171), ki predstavlja sledove objekta 30, je bil odkrit 0,42 m južno od jugovzhodnega vogala objekta 29, vkopan je bil v glinasto ilovico (SE 3). Objekta sta bila vzporedna, pri čemer se objekt 29 nadaljuje izven izkopnega polja proti severu, objekt 30 pa v smeri proti jugu. Dolžina severovzhodne stranice jarka SE 171 je merila 1,5 m, severozahodna in jugovzhodna stranica sta bili raziskani v skupni dl. 0,58 m. V njem je bila temno rumeno-rjava zemlja z drobci oglja in drobci ostenj rimskodobne lončenine (SE 170).

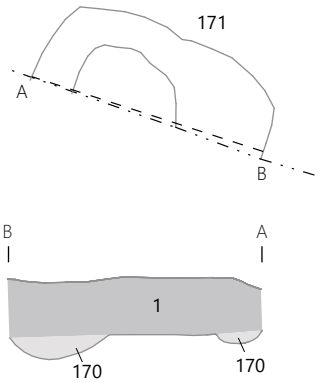

Zid in rimskodobna plast v sondi zahodno od sek. 2

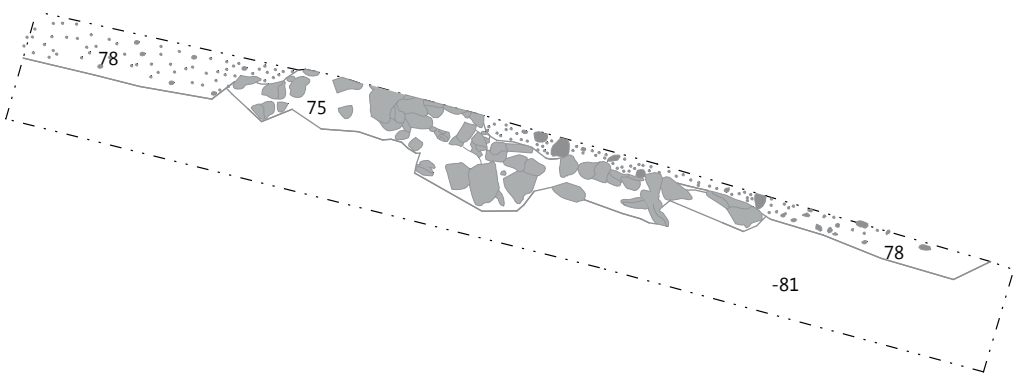

SE 75, SE 78
M 1 : 50

SE 75 – zid

Zid (SE 75) je bila odkrit pod plastjo SE 78, severno od novodobnega jarka v sektorju 2. Sestavljali so ga lomljenci vel. do 8,4 cm in vel. do 27 × 20 cm (90 %). Kamni so bili zloženi v dolžini 3,6 m, med novodobnim jarkom (SE -81) na južni strani, ki je zid presekal (SE -81), ter robom izkopnega polja na severni strani, v skupni š. do 0,5 m in db. 0,22 m (glej tudi **sl. 35–36**).

SE 78 – plast

Plast rjave barve, db. 0,19 m, se je nahajala pod ornico (SE 1) in nad zidom SE 75. V njej so bili prodniki vel. do 2 cm (70 %), kamni vel. do 2 cm (2 %) in meljast pesek (28 %). Prodniki in kamni so bili zgoščeni v spodnjem delu plasti. Verjetno je plast iz rimskega obdobja, saj so bili v njej odkriti odl. rimskodobne keramike.

12.6 Zgodnjesrednjeveška zemljanka

Objekt 40 – zemljanka

SE 76/77 – jama

Sledove objekta 40 predstavlja jama SE 77, odkrita pod ornico (SE 1), 5,8 m severozahodno od rimskodobnega jarka SE 147 (glej tudi **sl. 10**). V raziskanem delu je bila jama videti nepravilnega tlorisa, š. 5,8 m in gl. do 0,22 m. Na severni strani jo je poškodoval novodobni jarek (SE -81). Vkopana je bila v naplavinsko plast (SE 90), v njej je bila temno rjava zemlja (SE 76), s precej oglja (35 %), kamni vel. do 4 cm (2 %), lomljenci vel. do 10 cm (3 %) in lončenino. Odlomki pripadajo večinoma loncem iz zgodnjega srednjega veka (**G1086–G1091**), nekaj odlomkov pripada vrču iz rimskega obdobja (**G1092**), en pa loncu iz mlajše železne dobe (**G1085**). Vzorcev zoglenelih ostankov hrane z notranje površine ustja lonca **G1089** je bil radiokarbonsko datiran: 1260 ± 30 BP, 680–798 cal AD (68,2% verjetnost), 668–874 cal AD (95,4% verjetnost) (**sl. 75a**: Beta-591314).

SE 77
M 1 : 100

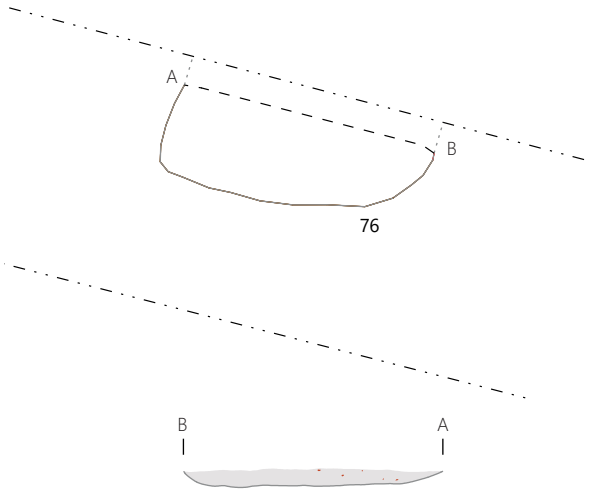

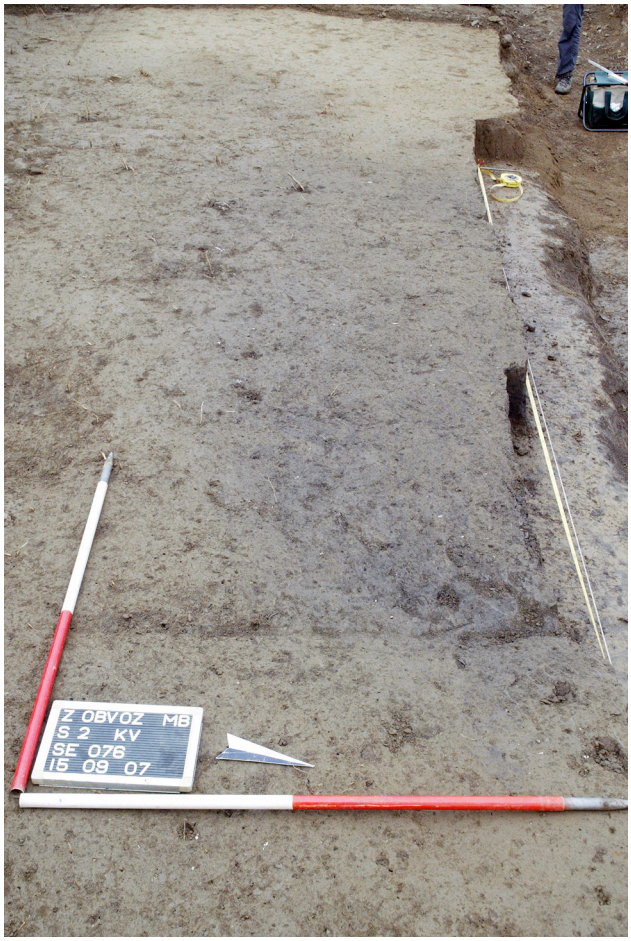

12.7 Novoveške kamnite strukture

Ob izkopu jarka za vodovod (sek. 3) je bilo pod temno rumeno-rjavo meljasto plastjo (SE 120 – novodobno nasutje) odkritih 6 kamnitih struktur z odlomki novoveške opeke. Domnevamo, da se navezuje na bližnji Radvanjski dvorec oz. na nekdanji park ob dvorcu. Kamni – gre za prodnike in lomljence – so bili videti večinoma raztreseni, v dveh primerih (SE 89 in SE 103) pa so bili postavljeni tesno drug ob drugega.

Kamnite strukture
M 1 : 100

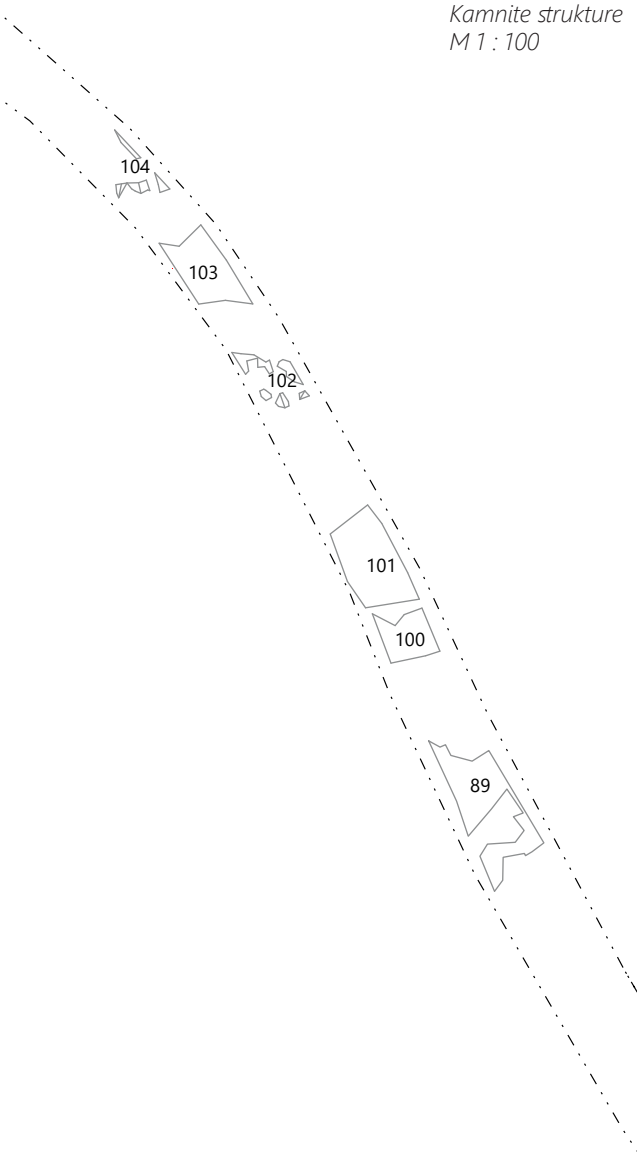

SE 89 – kamnita struktura

Odkrita je bila pod novodobnim nasutjem (SE 120), nad naplavino (SE 90). Sestavljali so jo lomljenci vel. do 20 cm (20 %) in vel. do 15 cm (20 %), prodniki vel. do 30 cm (20 %), vel. do 10 cm (15 %) in vel. do 3 cm (10 %) ter meljast pesek (15 %). Kamni so bili postavljeni tesno drug ob drugem.

SE 101 – kamnita struktura

Odkrita je bila okoli 1,8 m južno od strukture SE 89, nad naplavino (SE 90). Sestavljali so jo prodniki vel. do 30 cm (10 %), vel. do 20 cm (35 %), vel. do 10 cm (20 %) in vel. do 5 cm (20 %) ter meljast pesek (15 %). Kamni so bili razpršeni.

SE 100 – kamnita struktura

Odkrita je bila pod novodobnim nasutjem (SE 120), na dnu jarka za vodovod, v sek. 3, okoli 1,14 m severovzhodno od strukture SE 89. Sestavljali so jo prodniki vel. do 20 cm (10 %), prodniki vel. do 10 cm (30 %), prodniki vel. do 3 cm (40 %) in meljast pesek (20 %). Kamni so bili razpršeni.

SE 102 – kamnita struktura

Podobna struktura kot zgoraj opisane je bila okoli 1,65 m severovzhodno od strukture SE 100, pod SE 120 in nad SE 90. Sestavljali so jo prodniki vel. do 20 cm (25 %) in meljast pesek (75 %). Kamni so bili razpršeni.

SE 103 – kamnita struktura

Ležala je pod novodobnim nasutjem (SE 120) in nad naplavino (SE 90), v sek. 3, 0,78 m severovzhodno od strukture SE 102. Sestavljali so jo prodniki vel. do 25 cm (25 %), vel. do 15 cm (30 %) in vel. do 3 cm (20 %), meljast pesek (73 %) in odl. novoveške opeke (2 %). Kamni so bili postavljeni tesno drug ob drugem, razen na enem mestu je videti prazni prostor okroglega tlorisa (jama za stojko?).

SE 104 – kamnita struktura

Odkrita je bila okoli 0,7 m severovzhodno od strukture SE 103. Sestavljali so jo prodniki vel. do 10 cm (90 %) in meljast pesek (10 %). Kamni so bili raztreseni na površini vel. 0,6 × 1,09 m.

12.8 Kronološko neopredeljene jame

SE 903/904 – jarek

Jarek potekajoč v smeri jugozahod–severovzhod je bil odkrit pod ornico (SE 2), v sek. 6, kv. 89, 71–74, 52–56 in 34–37. Začel se je v vzhodnem preseku izkopnega polja v kv. 89 in 74, končal pa v kv. 89. Skupna dolžina jarka je znašala 41,17 m, širina 0,48 m in gl. do 0,18 m. Jarek je bil vkopan v glinasto ilovico (SE 3) in v zgodnjeeneolitske jame SE 977/978, SE 980/981, SE 911/912 ter SE 919/920, presekala pa ga je paleostruga SE 994/995. V njem je bila temno rjava zemlja (SE 903), s šestimi fragmenti prazgodovinskih posod. Keramika je mlajša od zgodnjega eneolitika, morda je iz mlajše železne dobe.

SE 935/936 – jarek

Z jarkom SE 904 vzporeden je bil jarek SE 936, odkrit 3,18 m severovzhodno od jarka SE 904, v sek. 6, kv. 19, 20, ter v kv. 22 in 23. Bil je krajši (dl. 5,8 m in 2,7 m), ožji (š. 0,20 m) in plitvejši (gl. 0,06 m). Vkopan je bil v glinasto ilovico (SE 3), v njem je bila temno rjava zemlja (SE 935), brez najdb. Ker sta bila jarka vzporedna, sta bila morda sočasna.

SE 685/686 – jarek ob objektu 1

Jarek SE 685/686 je bil odkrit pod ornico (SE 2), severno od jame SE 599/600, v sek. 1, kv. 78. V njem je bila rjava zemlja z drobci oglja; brez najdb. Jarek je bila vkopan v geološko osnovo (SE 3). Smer jarka: severozahod–jugovzhod. Mere: 2,8 × 0,3 m, gl. 0,3 m.

SE 687/688 – jama ob objektu 1

Odkrita je bila pod ornico (SE 2), približno 1,65 m severovzhodno od jame SE 599/600, v sek. 1, kv. 76–77. Bila je hruškastega tlorisa in U-preseka (vel. 0,65 × 0,52 m, gl. 0,4 m). V jami je bila temno rjava zemlja z drobci oglja; brez najdb.

SE 979/980 – jama

Odkrita je bila v sek. 6, kv. 39, 24, vkopana v glinasto ilovico (SE 3). Bila je okroglega tlorisa, premera 0,28 m in gl. do 0,22 m. V njej je bila olivno rjava zemlja (SE 979), brez najdb.

SE 969/970 – jama za stojko

Jama, ki je morda služila za stojko, se je nahajala v sek. 6, kv. 8. Bila je ovalnega tlorisa (vel. 0,50 × 0,32 m, gl. 0,08 m). V rjavi zemlji v jami (SE 969) so bili odkriti drobci oglja. Jama se je nadaljevala v presek izkopnega polja, v smeri proti severu.

SE 967/968 – jama

Jama se je nahajala v sek. 6, kv. 8–9, 23–24 in ni bila izkopana v celoti, saj se je nadaljevala v severni presek sonde. V raziskanem delu je bila videti ovalnega tlorisa (vel. 1,45 × 1,22 m, gl. 0,09 m). V njej je bila rjava zemlja (SE 967) brez najdb.

SE 378/379 – jama za stojko
Nahajala se je pod ornico (SE 2), v sek. 1, kv. 63 (vel. 0,40 × 0,29 m, gl. 0,09 m). Jama je bila vkopana v sterilno glinasto ilovico (SE 3), v njej je bila temno sivkasto rjava zemlja (SE 378) z ožgano ilovico (1 %) in ogljem (2 %).

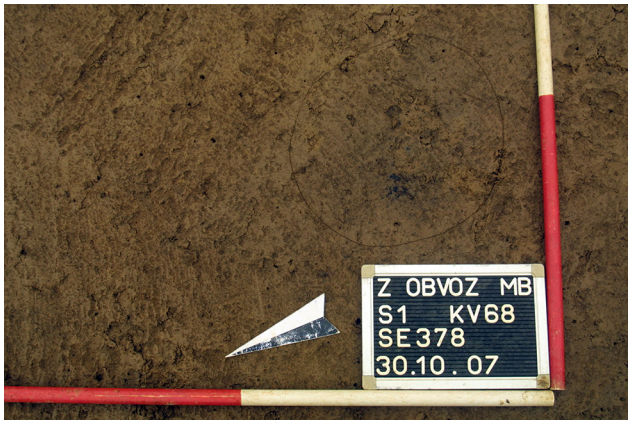

SE 240/241 – jarek
Odkrit je bil pod ornico (SE 2), v sek. 4, kv. 43, zahodno od zgodnjeeneolitskih jam (SE 239, SE 268 in SE 270). Bil je dolžine 2,52 m, širine 0,2 m, v glinasto ilovico (SE 3) je bil vkopan do 0,15 m. V njem je bila temno rumeno-rjava zemlja (SE 240), brez najdb. Pod njo je bila v severovzhodnem delu jarka odkrita poglobitev za stojko (pr. 0,16 m, gl. 0,1 m).

SE 765/766 – jama za stojko
Odkrita je bila pod ornico (SE 2), v sek. 5, kv. 7. Gre za jamo za stojko okroglega tlorisa (pr. 0,3 m) in gl. 0,26 m, ki je bila vkopana v glinasto ilovico (SE 3). V jami je bila temno rjava zemlja s koščki ožgane ilovice vel med 0,1 in 2 cm (1 %) ter drobci oglja (SE 765).

SE 763/764 – jama za stojko
V stiku z jamo za stojko SE 766 je bila jama za stojko SE 764. V njej je bila temno rjava zemlja z drobci ožgane ilovice (SE 763).

SE 733/734 – jama
Nahajala se je pod ornico (SE 2), v sek. 4, kv. 39. Bila je ovalnega tlorisa (vel. 2,58 × 0, 84 m), vkopana v glinasto ilovico (SE 3) do 0,08 m, v njej je bila temno rjava zemlja brez najdb.

SE 508/509 – jama za stojko
Okoli 4,15 m jugovzhodno od jame za stojko SE 377 je bila v sek. 1, kv. 20a odkrita jama za stojko SE 509. Tudi ta je bila ovalnega tlorisa (vel. 0,20 × 0,17 m), vkopana v glinasto ilovico (SE 3) (do 0,11 m) in brez najdb. V njej je bila temno rjava zemlja s kamni vel. do 0,5 cm (5 %) – SE 508.

SE 506/507 – jama
Odkrita je bila pod SE 424, v sek. 1, kv. 20a. Premer jame je znašal 0,76 m, v glinasto ilovico (SE 3) je bila vkopana do 0,3 m. V jami je bila zelo temno sivkasto rjava zemlja (SE 506); brez najdb.

SE 376/377 – jama za stojko
Odkrita je bila pod ornico (SE 2), v sek. 1, kv. 12a. Bila je ovalnega tlorisa (vel. 0,40 × 0,38 m), vkopana v glinasto ilovico (SE 3) do 0,16 m, v njej je bila temno rjava zemlja (SE 376), brez najdb.

SE 1006/1007 – jama
Odkrita je bila pod ornico (SE 2), v sek. 1, kv. 26a in 25a. Bila je ovalnega tlorisa (vel. 1,07 × 0,95 m), vkopana v glinasto ilovico (SE 3) do 0,15 m, v njej je bila temno rjava zemlja (SE 1006), brez najdb.

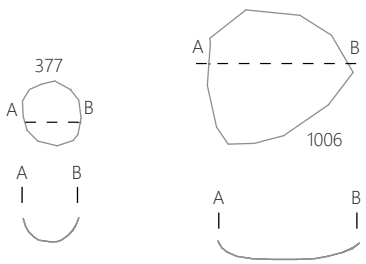

13 Katalog keramičnih najdb

V katalogu keramičnih najdb so najprej predstavljene najdbe iz zgodnje bakrene dobe. Po stratigrafskih enotah in naselbinskih celotah (objektih in manjših jamah) jih predstavljamo v enakem zaporedju, kot so predstavljene v katalogu stratigrafskih enot, torej od zunanjega k notranjem krogu krožno strukturirane naselbine. Zatem so predstavljene najdbe iz zasutij zemljank iz mlajše železne dobe in iz prazgodovinskega groba, nato lončenina rimskodobne naselbine in nazadnje gradivo iz zgodnjesrednjeveške jame.

Bolje ohranjene keramične najdbe imenujemo po njihovi tipološki opredelitvi, pri čemer pri lončenini iz bakrenodobnega naselja navajamo tudi njihovo tipološko kodo (npr. oblika L1/1). Opis najdb vsebuje podatke o načinu (»atmosferi«) žganja, o zrnavosti in tipu lončarske gline ter kodo lončarske gline. Le-ta omogoča po izdelanem seznamu (**sl. 106**), sledenje ugotovljenim surovinam v lončarskih glinah (po Horvat 1999). Sledijo podatki o površini keramike: neravna/hrapava ali gladka, barvi površine, barvi premaza (tam, kjer je prisoten), podatki o okrasu (način okraševanja, koda motiva okrasa[65], oblike jamic pri vtisnjenem okrasu – **sl. 107**) ter opombe v zvezi z ohranjenostjo površine in sledovih uporabe (prisotnost zoglenelih organskih ostankov, sledovi ožganosti itd.).

Način oblikovanja posod posebej izpostavljamo le pri lončenini iz mlajše železne dobe, iz rimskega obdobja in iz zgodnjega srednjega veka. Vsa lončenina iz naselja iz bakrene dobe je bila izdelana prostoročno, zato načina oblikovanja pri njej ne omenjamo.

Keramične najdbe so bile izrisane s svinčnikom v merilu 1 : 1, risbe vektorizirane v programu Corel Draw. Na tablah so prikazane v merilu 1 : 3.

65 Tipološka razdelitev motivov okrasa je predstavljena na **sl. 70** v poglavju »5 Naselje iz zgodnje bakrene dobe«. Opredelitev glede na načine okraševanja (vrezi, žlebovi, kanelure itd.) je narejena po predlogu Mi. Horvat, v katerem so po definiciji: a vrezi črte, ki so v profilu v obliki črke V; b žlebovi črte, ki so v profilu v obliki črke U; in c kanelure široke, plitve črte, ki so v profilu v obliki črke U (Horvat 1999, 30–39, sl. 14–16). V primerjavi s kanelurami na bronastodobnih in železnodobnih skledah (oz. latvicah) so kanelure na keramiki iz zgodnje bakrene dobe ožje in se od žlebov razlikujejo predvsem v tem, da so plitvejše.

Z debelejšimi črtami (0,18 mm) so bili vektorizirani profili, zunanji robovi črepvinj in manjkajoči deli v notranjosti kosov posod, ki so bile sestavljeni iz več fragmentov (npr. G121, G122), s tanjšimi (0,1 mm) notranje strani prelomov odlomkov.

Okrajšave

sek.	sektor
kv.	kvadrant
SE	stratigrafska enota
PN	posebna najdba
št. risbe	številka risbe
vel.	velikost
db.	debelina
pr.	premer
dl.	dolžina
š.	širina
v.	višina
u.	ustje
d.	dno
ost.	ostenje
ob.	obod
dr.	držaj
ohr.	ohranjen/-a
rek.	rekonstruiran/-a
najv.	največji/-a
najm.	najmanjši/-a

Lončarska glina	Koda lončarske gline	Razred zrnavosti	Število keramičnih najdb glede na vrsto lončarske gline
LM02	A13; C23; E31; E21	1	628
LM03	A13; C23; E31; E23	1	29
LM05	A21; A13; C23; E31; E21	1	39
LM06	A21; A13; C31; C23; E31; E22	1	13
LM07	A21; A13; C32; C23; E31	1	24
LM08	A21; A13; C31; C22; E41; E31; E22	1	1
LM10	A31; A21; A13; C31; C22; E31; E21	1	177
LM11	A31; A21; A13; C31; C22; E31; J31	1	23
LM12	A31; A21; A13; C31; C22; E32; E22; J31	1	40
LM13	A31; A21; A13; C31; C22; E41; E32; E23	1	5
LM14	A31; A21; A13; C32; C23; E31	1	6
LM15	A41; A31; A13; C31; C22; E31; E21	1	6
LM17	A51; A31; A13; C31; C22; E31	2	1
LM19	A22; A13; C31; C22; E31; E21	2	55
LM20	A22; A13; C31; C22; D31; E31; E21	2	1
LM22	A22; A13; C31; C22; E32; E22	2	4
LM26	A31; A22; A13; C31; C22; E31	2	50
LM27	A31; A22; A13; C31; C22; E31; E21; J31	2	36
LM28	A31; A22; A13; C31; C22; E31; E22; J31; J23	2	6
LM30	A31; A22; A13; C31; C22; E32; E22; J31	2	29
LM31	A31; A22; A13; C32; C23; E31	2	71
LM32	A31; A22; A13; C32; C23; E31; J31	2	6
LM33	A23; A13; C22; E41; E31; E22	2	2
LM34	A23; A13; C31; C22; E31; E21	2	17
LM35	A23; A13; C32; C23; E31; E21	2	4
LM37	A23; A13; C31; C22; E32; E23; J21	2	3
LM38	A23; A13; C32; C23; E31; E21	2	12
LM39	A31; A23; A13; C22; E31; E22; J21	2	19
LM40	A31; A23; A13; C22; E41; E31; E21; J31; J21	2	15
LM41	A31; A23; A13; C31; C22; E21	2	40
LM43	A31; A23; C31; C22,D31; E41; E31; E23	2	1
LM44	A32; A21; A13; C31; C22; E21	3	26
LM45	A32; A21; A13; C31; C22; E31; J31; J21	3	15
LM46	A32; A21; A13; C32; C22; E21	3	11
LM48	A32; A22; A13; C31; C22; E31	3	61
LM49	A32; A22; A13; C31; C22; E31; J31	3	6
LM50	A32; A22; A13; C31; C22; E32; E21; J31	3	44
LM52	A32; A22; A13; C32; C23; E31	3	27
LM53	A32; A23; C22; E32; E21	3	17
LM54	A32; A23; C41; C31; C22; E32; E21	3	2
LM55	A32; A23; C22; E32; E21; J31; J22	3	2
LM56	A33; A22; C31; C22; E31	3	6
LM57	A33; A23; C22; E31	3	3
LM58	A33; A23; C22; E31; E21; J31	3	12
LM59	A41; A32; A22; A13; C31; C22; D31; E32	3	5
LM60	A42; A31; A21; A13; C31; C22; E31; E21; J31	4	15

106 Lončarske gline (LM), ugotovljene pri makroskopski analizi keramike iz zgodnje bakrene dobe v Radvanju, njihove kode in zrnavost. Vrsti vključkov (A – kremenčev pesek; C – sljuda; D – organski material; E – železovi oksidi; J – nedefinirani beli delci) sledijo podatki o velikostnih razredih vključkov (1 – pod 0,25 mm^2; 2 – med 0,26 in 0,50 mm^2; 3 – med 0,51 in 2,00 mm^2; 4 – med 2,01 in 3,00 mm^2; 5 – preko 3,01 mm^2) in tem njihova pogostost na cm^2 (1 – pod 5 delcev na cm^2; 2 – 5–10 delcev na cm^2 3 – nad 10 delcev na cm^2).

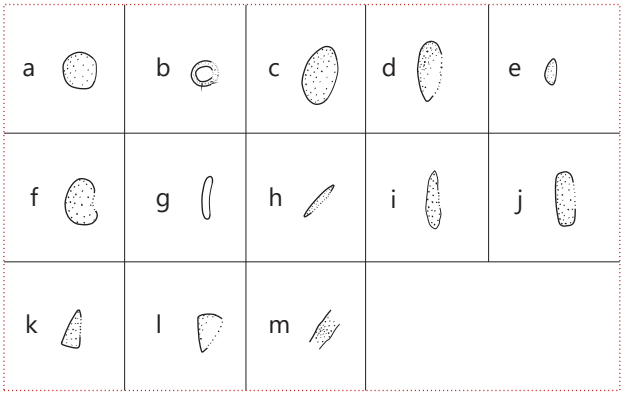

107 Oblike jamic pri okrasu, narejenem na način vtiskovanja. Merilo 1 : 1.

13.1 Naselbina iz zgodnje bakrene dobe

Četrti krog naselja

1 Objekt 1, SE 599, sek. 1, kv. 73, št. risbe 1069A
Skleda/skodela – odlomek ustja z ostenjem, izdelana iz drobnozrnate lončarske gline (LM44), nepopolno oksidacijsko žgana. Površina je gladka, lisasta, bledo rjave in sive barve. Na notranji površini odlomka posode so zogleneli organski ostanki. Vel. 6,3 × 4,2 cm, pr. u. okoli 37,5 cm, db. ost. 0,8 cm.

2 Objekt 1, SE 599, sek. 1, kv. 73, št. risbe 1062A
Skleda – odlomek ustja z ostenjem, izdelana iz zelo finozrnate lončarske gline (LM11), nepopolno oksidacijsko žgana. Površina je gladka, lisasta, zelo bledo rjave in svetlo sive barve. Vel. 7,2 × 2,7 cm, pr. u. 23,7 cm, db. ost. 0,6 cm.

3 Objekt 1, SE 599, sek. 1, kv. 73, št. risbe 1065A
Lonec – ohranjene približno polovico posode (oblika L4), izdelan iz drobnozrnate lončarske gline (LM48), nepopolno oksidacijsko žgan. Površina je gladka, lisasta, rdeče-rjave in sive barve; delno ožgana. Pr. u. 15,9 cm, pr. d. 12 cm, v. 23, 1 cm, db. ost. 0,45–0,6 cm.

4 Objekt 1, SE 623 in SE 599, sek. 1, kv. 73, št. risbe 1077A = 1066A
Lonec – odlomek ostenja z ročajem in odlomek ostenja z najširšim obodom, izdelan iz finozrnate lončarske gline (LM26), nepopolno oksidacijsko žgan. Površina je gladka, lisasta, zelo bledo rjave in sive barve. Okras: ročaja narebrena. Vel. 6,3 × 7,8 cm, db. ost. 0,35–0,45 cm.

5 Objekt 1, SE 599, sek. 1, kv. 76, št. risbe dš 9
Lonec – odlomek ostenja z ročajem, izdelan iz zelo finozrnate lončarske gline (LM07), nepopolno oksidacijsko žgan. Površina je gladka, lisasta, zelo bledo rjave in sive barve. Vel. 5,7 × 5,0 cm, db. ost. 0,3 cm, pr. najv. ob. 9,6 cm.

6 Objekt 1, SE 599, sek. 1, kv. 73, št. risbe 1069A(c)
Lonec – odlomek ustja z ostenjem, izdelan iz drobnozrnate lončarske gline (LM48), redukcijsko žgan. Površina je gladka in temno sive barve. Vel. 3,0 × 3,3 cm, pr. u. okoli 17,5 cm, db. ost. 0,3 cm.

7 Objekt 1, SE 599, sek. 1, kv. 73, št. risbe 1063A
Vrč – odlomek ustja z ostenjem in ostenja z delom ročaja (oblika V1/1), izdelan iz zelo finozrnate lončarske gline (LM02), nepopolno oksidacijsko žgan, v končni fazi redukcijsko. Površina je gladka in sive barve. Pr. u. 8,2 cm, pr. najv. ob. 11,7 cm, ohr. v. 9,6 cm, db. ost. 0,3–0,6 cm.

8 Objekt 1, SE 599, sek. 1, kv. 73, št. risbe 1069A(d)
Odlomek ostenja posode, izdelane iz zelo finozrnate lončarske gline (LM02), nepopolno oksidacijsko žgane. Površina je gladka, lisasta, zelo bledo rjave in sive barve. Vel. 2,6 × 2,1 cm, pr. najv. ob. 13,3 cm, db. ost. 0,3 cm.

9 Objekt 1, SE 599, sek. 1, kv. 73, št. risbe 1083A(b)
Lonec – odlomek ostenja, izdelan iz zelo finozrnate lončarske gline (LM11), nepopolno oksidacijsko žgan. Površina je gladka, lisasta, zelo bledo rjave in svetlo sivo-rjave barve. Okras: vodoravna niza vtisnjenih jamic na najširšem obodu in na vratu (motiv B03, jamice a in c). Pr. najv. ob. 15,3 cm, ohr. v. 2,4 cm, db. ost. 0,3–0,35 cm.

10 Objekt 1, SE 599, sek. 1, kv. 73, št. risbe 1083A(c)
Lonec – odlomek ostenja, izdelan iz zelo finozrnate lončarske gline (LM11), redukcijsko žgan. Površina je gladka in sive barve; na notranji površini odlomka so zogleneli organski ostanki. Okras: jamice po celotni površini (oblike c). Vel. 2,7 × 2,8 cm, db. ost. 0,6 cm.

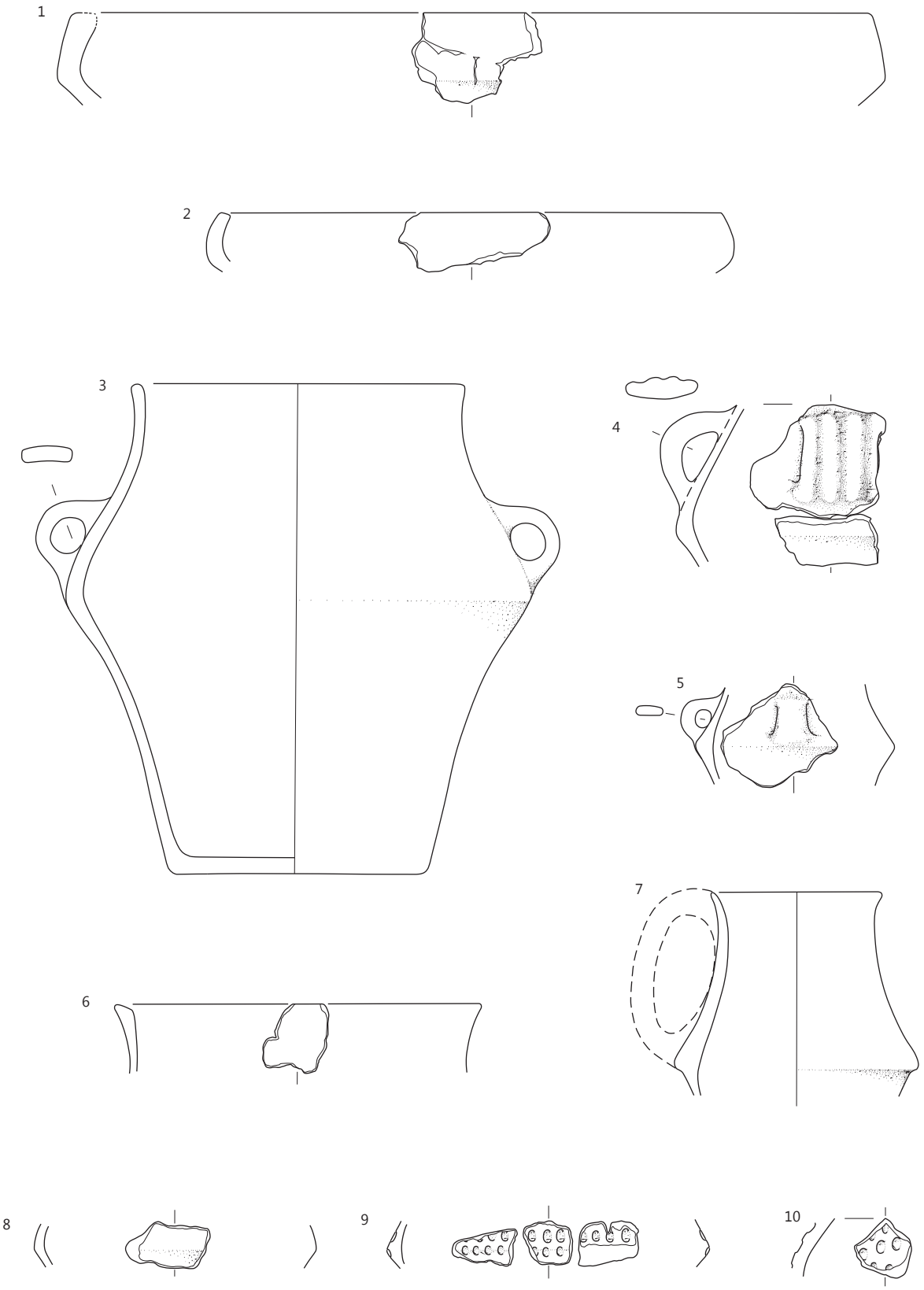

Objekt 1: SE 599, merilo 1 : 3.

11 Objekt 1, SE 599, sek. 1, kv. 73, št. risbe 1064A
Odlomek dna z ostenjem posode, izdelane iz finozrnate lončarske gline (LM22), nepopolno oksidacijsko žgane. Površina je gladka, lisasta, bledo rjave in sive barve. Pr. d. 14,5 cm, ohr. v. 6,2 cm, db. ost. 0,75 cm.

12 Objekt 1, SE 599, sek. 1, kv. 76, št. risbe dš 8
Zajemalka – odlomek recipienta s predrtim nastavkom v obliki dulca za držajodlomek recipienta s predrtim nastavkom v obliki dulca za držaj (oblika Z3/1), izdelana iz drobnozrnate lončarske gline (LM52). Površina v celoti izprana. Vel. 5,1 × 5,4 cm.

13 Objekt 1, SE 599, sek. 1, kv. 73, št. risbe 1851A
Zajemalka z nastavkom za držaj v obliki dulca (oblika Z1), nepopolno oksidacijsko žgana. Površina je gladka in bledo rjave barve. Vel. 11,7 × 9,3 cm.

14 Objekt 1, SE 623, sek. 1, kv. 73, št. risbe 1074A = 1078A
Skleda na nogi – odlomek ustja z ostenjem in robe noge (oblika En4/8), izdelana iz zelo finozrnate lončarske gline (LM02), nepopolno oksidacijsko žgana. Površina je gladka, delno poškodovana, večinoma zelo bledo rjave barve; na njej so lise sive barve. Okras: štiri viseče jezičaste aplike (motiv A13). Pr. u. 18,3 cm, pr. noge: 14,4 cm, rek. v. 16,2 cm, db. ost. 0,45–0,6 cm.

15 Objekt 1, SE 623, sek. 1, kv. 73, št. risbe 1079A
Zajemalka – odlomek recipienta s predrtim nastavkom v obliki dulca za držaj (oblika Z1), izdelana iz zelo finozrnate lončarske gline (LM02), nepopolno oksidacijsko žgana. Površina je gladka, lisasta, zelo bledo rjave in sive barve. Vel. 5,4 × 6,0 cm.

16 Objekt 1, SE 623, sek. 1, kv. 73, št. risbe 1081A
Vijček (oblika U2/2), nepopolno oksidacijsko žgan. Površina gladka in rjave barve. Pr. 5,1 cm.

17 Objekt 1, SE 623, sek. 1, kv. 73, št. risbe 1076A
Lonec – odlomek ostenja z ročajem, izdelan iz zelo finozrnate lončarske gline (LM11), nepopolno oksidacijsko žgan. Površina je gladka, lisasta, zelo bledo rjave in sive barve. Okras: žlebova na ročaju. Vel. 5,1 × 4,3 cm.

18 Objekt 1, SE 623, sek. 1, kv. 73, št. risbe 1075A
Lonec – odlomek ustja z ostenjem in delom ročaja (oblika L2), izdelan iz zelo finozrnate lončarske gline (LM10), nepopolno oksidacijsko žgan. Površina – na notranji strani posode groba, na zunanji gladka – je zelo bledo rjave barve. Okras: vtisnjene jamice na najširšem obodu (motiv B01, jamice h). Pr. u. 9,3 cm, ohr. v. 7,8 cm, db. ost. 0,4–0,45 cm.

19 Objekt 1, SE 625, sek. 1, kv. 73, 76, št. risbe 1069A(b)
Odlomek roba keramičnega predmeta, morda posebne oblike noge sklede, izdelane iz drobnozrnate lončarske gline (LM56), nepopolno oksidacijsko žgane. Površina je gladka, lisasta, zelo bledo rjave in sive barve. Vel. 3,6 × 2,4 cm, pr. 17,4 cm, ohr. v. 1,0 cm.

20 Objekt 1, SE 625, sek. 1, kv. 73, 76, št. risbe 1071A
Skodela – odlomek ustja z ostenjem (oblika C3/8), izdelana iz zelo finozrnate lončarske gline (LM02), nepopolno oksidacijsko žgana. Površina je gladka in zelo bledo rjave barve; na njej premaz rdeče barve. Pr. u. okoli 10,5 cm, ohr. v. 4 cm, db. ost. 0,3–0,4 cm.

21 Objekt 1, SE 625, sek. 1, kv. 73, št. risbe 1073A
Vijček (oblika U2/2), izdelan iz drobnozrnate lončarske gline (LM48), nepopolno oksidacijsko žgan. Površina je gladka in zelo bledo rjave barve. Pr. 4,8 cm.

22 Objekt 1, SE 625, sek. 1, kv. 73, 76, št. risbe 1072A
Lonec – odlomek ostenja z ročajem, izdelan iz drobnozrnate lončarske gline (LM48), nepopolno oksidacijsko žgan. Površina je gladka, lisasta, zelo bledo rjava in siva. Na zunanji površini ročaja posode je okras iz jamic (oblike c), na notranji zogleneli organski ostanki. Vel. 5,6 × 5,4 cm, db. ost. 0,5–0,55 cm.

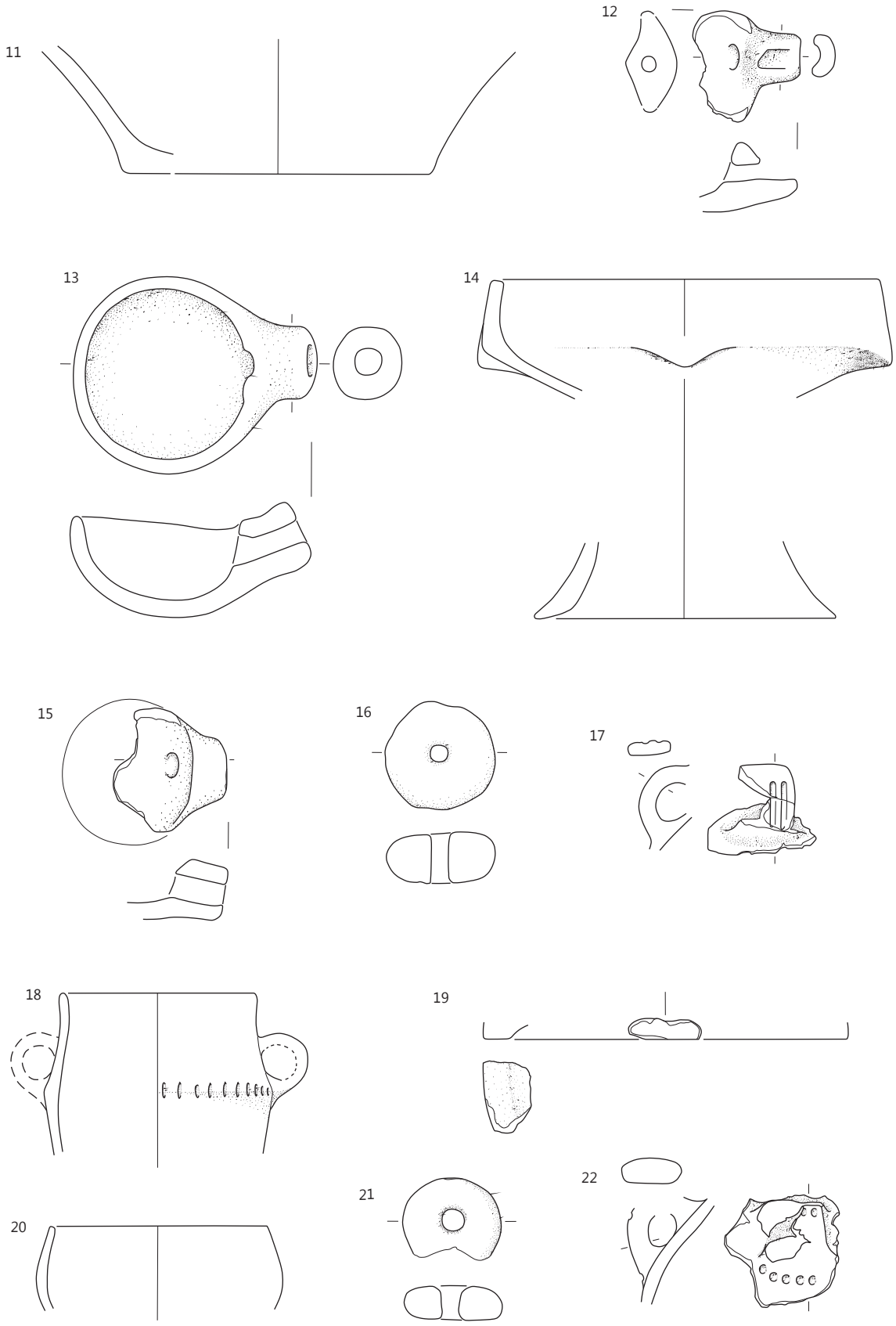

Objekt 1: **11–13** SE 599, **14–18** SE 623, **19–22** SE 625; merilo 1 : 3.

23 SE 212 (jama SE 213), sek. 2, št. risbe 1019A
Skleda na nogi – rekonstruirana (oblika En6/1), izdelana iz zelo finozrnate lončarske gline (LM03), nepopolno oksidacijsko žgana. Površina je gladka, lisasta, bele in sive barve. Pr. u. okoli 24 cm, pr. noge 12 cm, v. 10,8 cm, db. ost. 0,25–0,3 cm.

24 SE 212 (jama SE 213), sek. 2, št. risbe PN B2000
Miniaturna keramična posodica (steklenička) – ohranjen spodnji del posodice do najširšega oboda, izdelana iz zelo finozrnate lončarske gline (LM02), nepopolno oksidacijsko žgana. Površina gladka in bledo rjave do sive barve. Notranjost posodice v celoti zapolnjena z belo usedlino. Pr. d. 2,1 cm, pr. najv. ob. 3,3 cm, ohr. v. 3,3 cm, db. ost. 0,8 cm.

25 SE 212 (jama SE 213), sek. 2, št. risbe 1018A
Skleda na nogi – dva odlomka dna z nogo in ostenjem sklede (oblika noge N6b), izdelana iz zelo finozrnate lončarske gline (LM02), nepopolno oksidacijsko žgana, v končni fazi redukcijsko. Površina gladka, sive barve. Pr. noge: 10,5 cm, ohr. v. 4,6 cm, db. ost. 1,05 cm.

26 SE 212 (jama SE 213), sek. 2, št. risbe 1007A
Skleda (na nogi?) – odlomek ustja z okrašenim ostenjem (oblika En5/4), izdelana iz zelo finozrnate lončarske gline (LM02), nepopolno oksidacijsko žgana, v končni fazi redukcijsko. Površina je gladka in sive barve. Okras: viseča jezičasta aplika (motiv A13). Vel. 7,8 × 4,8 cm, pr. u. okoli 21 cm, db. ost. 0,45–0,6 cm.

27 SE 212 (jama SE 213), sek. 2, št. risbe 1003A
Skleda (na nogi?) – odlomek ožganega ustja z ostenjem, izdelana iz zelo finozrnate lončarske gline (LM02), z visečo jezičasto apliko (motiv A13). Vel. 10,6 × 3,6 cm, pr. u. okoli 28,5 cm, db. ost. 0,6 cm.

28 SE 212 (jama SE 213), sek. 2, št. risbe 1016A
Skleda – odlomek ustja z ostenjem in izlivom (oblika E1/33), izdelana iz zelo finozrnate lončarske gline (LM14), nepopolno oksidacijsko žgana. Površina je gladka, lisasta – zelo bledo rjave in sive barve. Pr. u. okoli 34,5 cm, ohr. v. 9,3 cm, db. ost. 0,6–0,95 cm.

29 SE 212 (jama SE 213), sek. 2, št. risbe 1021A(b)
Vrč – odlomek okrašenega ostenja, izdelan iz zelo finozrnate lončarske gline (LM02), nepopolno oksidacijsko žgan, redukcijsko v končni fazi. Površina je gladka, zelo temno sive barve. Okras: izmenjujoči se šrafirani trikotniki na ramenih, narejeni s plitvimi žlebovi, nad njimi vodoravni niz jamic (motiv F29, jamice d). Pr. najv. ob. 12,8 cm, ohr. v. 9,3 cm, db. ost. 0,3–0,5 cm.

30 SE 212 (jama SE 213), sek. 2, št. risbe 1011A
Odlomek okrašenega ostenja posode, izdelane iz zelo finozrnate lončarske gline (LM11), nepopolno oksidacijsko žgane. Površina je gladka in lisasta – zelo bledo rjave in sive barve; delno poškodovana. Okras iz jamic (oblike c). Vel. 2,7 × 3,3 cm, db. ost. 0,75 cm.

31 SE 212 (jama SE 213), sek. 2, št. risbe 1020A
Odlomek okrašenega ostenja posode, izdelane iz zelo finozrnate lončarske gline (LM02), nepopolno oksidacijsko žgane, v končni fazi redukcijsko. Površina je gladka in sive barve, delno poškodovana. Okras iz žlebov. Vel. 5,4 × 2,5 cm, db. ost. 0,6–0,65 cm.

32 SE 212 (jama SE 213), sek. 2, št. risbe 1000A
Zajemalka – odlomek recipienta s predrtim nastavkom v obliki dulca za držaj (oblika Z1). Odlomek je prežgan. Vel. 5,5 × 4,8 cm.

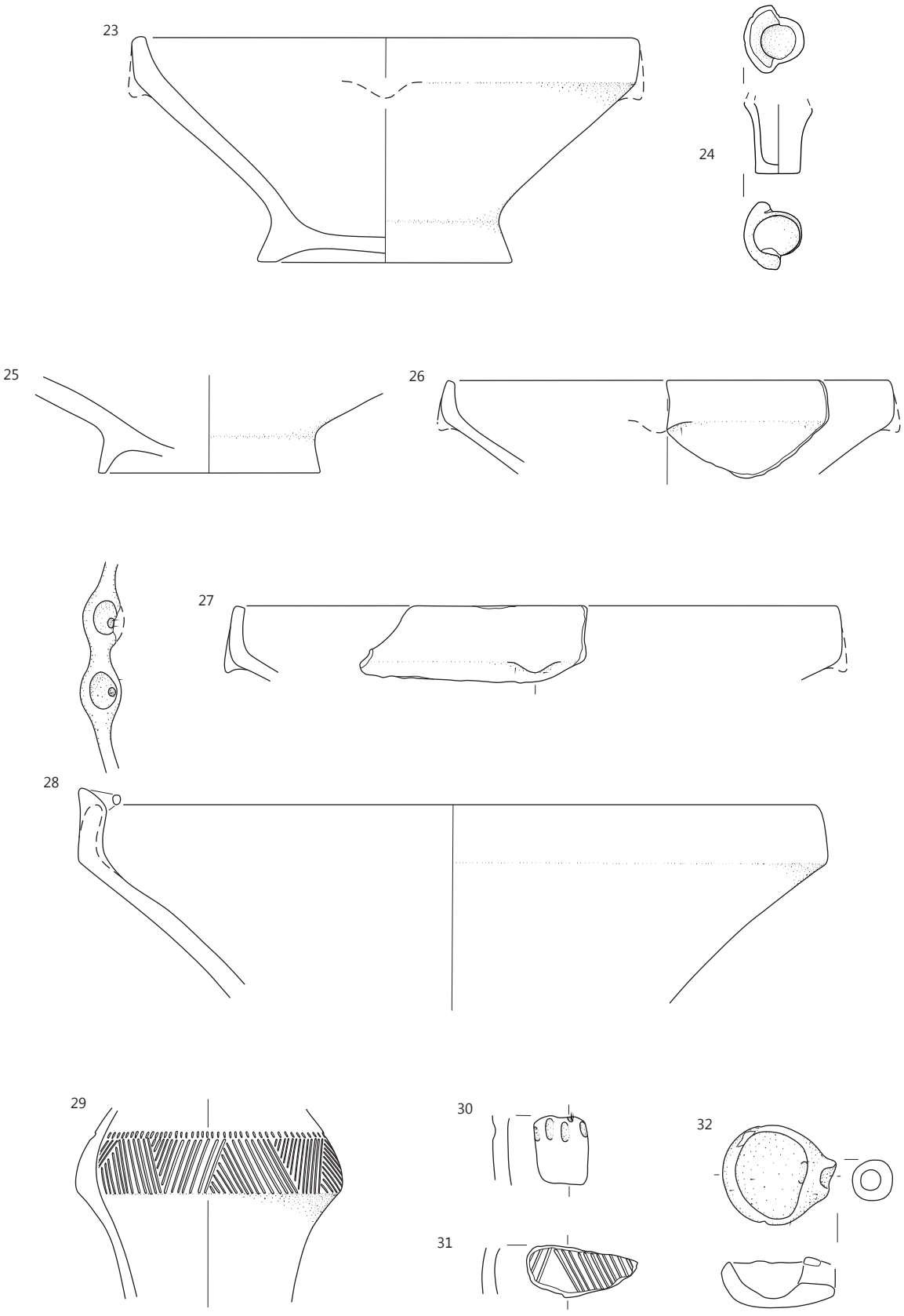

SE 212, merilo 1 : 3.

33 SE 212 (jama SE 213), sek. 2, št. risbe 1021A
Vrč – odlomek spodnjega dela posode z najširšim obodom, rameni in delom ročaja (oblika V4), izdelan iz zelo finozrnate lončarske gline (LM02), nepopolno oksidacijsko žgan, redukcijsko v končni fazi. Površina je gladka in sive barve, delno poškodovana. Okras: izmenjujoči se šrafirani trikotniki na ramenih, narejeni s plitvimi žlebovi (motiv C22). Pr. najv. ob. 11,5 cm, pr. d. 6 cm, ohr. v. 10,4 cm, db. ost. 0,3–0,4 cm.

34 SE 212 (jama SE 213), sek. 2, št. risbe 1001A
Odlomek dna z ostenjem posode, izdelane iz drobnozrnate lončarske gline (LM44), nepopolno oksidacijsko žgane. Površina je gladka in lisasta, zelo bledo rjave in sive barve; delno poškodovana. Pr. d. 10 cm, ohr. v. 5,85 cm, db. ost. 0,55–0,6 cm.

35 SE 212 (jama SE 213), sek. 2, št. risbe 999A
Odlomek dna z ostenjem posode, izdelane iz finozrnate lončarske gline (LM31), nepopolno oksidacijsko žgane. Površina je gladka in temno sive barve. Pr. d. 13,5 cm, ohr. v. 8,3 cm, db. ost. 0,45 cm.

36 SE 212 (jama SE 213), sek. 2, št. risbe 1004A
Odlomek dna z ostenjem posode, izdelane iz zelo finozrnate lončarske gline (LM12), nepopolno oksidacijsko žgane. Površina je gladka, lisasta, bledo rjave in sive barve. Pr. d. 12 cm, ohr. v. 9,0 cm, db. ost. 1,2 cm.

37 SE 244 (jama SE 245), sek. 2, št. risbe 1336A
Skleda – odlomek ustja z ostenjem, izdelana iz finozrnate lončarske gline (LM19), nepopolno oksidacijsko žgana, v končni fazi redukcijsko. Površina je gladka, temno sive barve. Vel. 3,6 × 3,9 cm, db. ost. 0,6 cm.

38 SE 244 (jama SE 245), sek. 2, št. risbe 1337A
Vrč – odlomek ustja z okrašenim ostenjem in ročajem (oblika V3/1), izdelan iz zelo finozrnate lončarske gline (LM02), nepopolno oksidacijsko žgan, redukcijsko v končni fazi. Površina je deloma svetlikajoča (spolirana) in temno sive barve. Okras: snopi rahlo poševnih plitvih žlebov na ramenih v cik-caku (motiv C09). Pr. najv. ob. 13,3 cm, pr. u. 8,7 cm, ohr. v. 8,1 cm, db. ost. 0,3–0,35 cm.

39 SE 244 (jama SE 245), sek. 2, št. risbe 1335A
Lonec – odlomek ustja z ostenjem, izdelan iz drobnozrnate lončarske gline (LM50), nepopolno oksidacijsko žgan. Površina je gladka, lisasta, zelo bledo rjave in sive barve. Pr. u. okoli 15 cm, ohr. v. 4,5 cm, db. ost. 0,55–0,6 cm.

40 SE 244 (jama SE 245), sek. 2, št. risbe 1337A(b)
Vrč – odlomek okrašenega ostenja, izdelan iz zelo finozrnate lončarske gline (LM02), nepopolno oksidacijsko žgan, redukcijsko v končni fazi. Površina je gladka in svetlo sive barve. Okras: snop plitvih navpičnih žlebov, nad njim tri vodoravni žlebovi. Vel. 4,4 × 2,9 cm, pr. najv. ob. okoli 14 cm, db. ost. 0,26 cm.

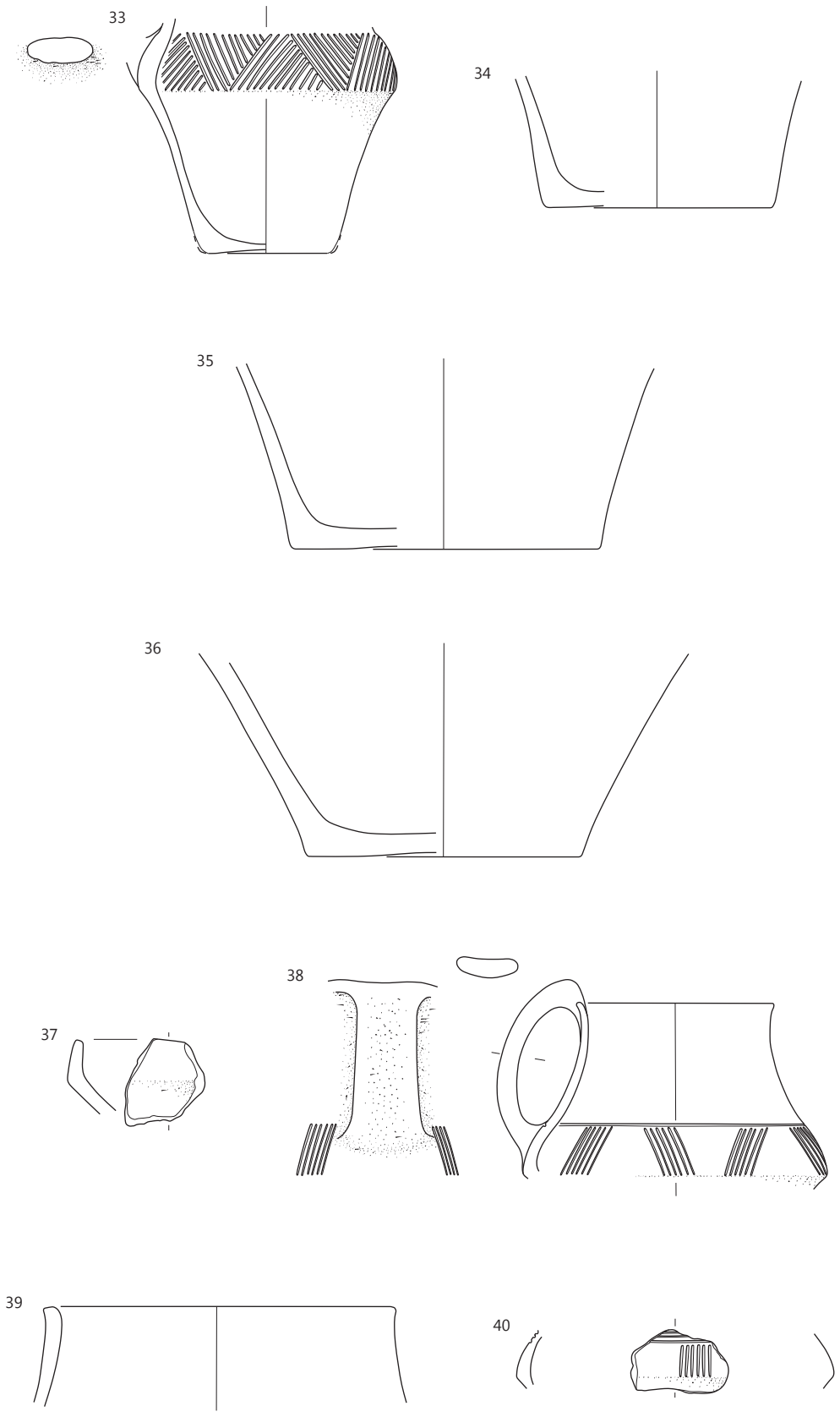

33–36 SE 212, **37–40** SE 244; merilo 1 : 3.

41 SE 246 (jama SE 247), sek. 2, št. risbe 971A
Skleda na nogi – odlomek roba noge, izdelana iz zelo finozrnate lončarske gline (LM02), nepopolno oksidacijsko žgana, v končni fazi redukcijsko. Površina je gladka in sive barve. Pr. noge: okoli 17,5 cm, ohr. v. 5,1 cm, db. ost. 0,45 cm.

42 SE 246 (jama SE 247), sek. 2, št. risbe 974A
Lonec – odlomek ustja z ostenjem, izdelan iz finozrnate lončarske gline (LM39), nepopolno oksidacijsko žgan. Površina je gladka in svetlo rdeče-rjave barve. Vel. 4,5 × 2,9 cm, pr. u. okoli 19 cm, db. ost. 0,25 cm.

43 SE 246 (jama SE 247), sek. 2, št. risbe 973A
Skleda/skodela – odlomek ustja z ostenjem in držajem, izdelana iz finozrnate lončarske gline (LM26), nepopolno oksidacijsko žgana. Površina je gladka, lisasta, svetlo rdeče-rjave in temno sive barve. Na notranji strani posode so sledovi zoglenelih organskih ostankov, v steni luknjica od popravila posode. Vel. 6,9 × 4,8 cm, pr. u. okoli 25 cm, db. ost. 0,9 cm.

44 SE 246 (jama SE 247), sek. 2, št. risbe 972A
Skleda – odlomek ustja z ostenjem (oblika E1/28), izdelana iz zelo finozrnate lončarske gline (LM07), nepopolno oksidacijsko žgana. Površina je gladka, lisasta, svetlo rdeče in sive barve. Vel. 6,1 × 5,1 cm, pr. u. okoli 25 cm, db. ost. 0,75 cm.

45 SE 246 (jama SE 247), sek. 2, št. risbe 970A
Lonec – večji odlomek spodnjega dela posode z najširšim obodom, izdelan iz drobnozrnate lončarske gline (LM45), nepopolno oksidacijsko žgan. Površina je gladka, lisasta, zelo bledo rjave in sive barve. Pr. d. 13,2 cm, ohr. v. 14,7 cm, db. ost. 0,6–0,75 cm.

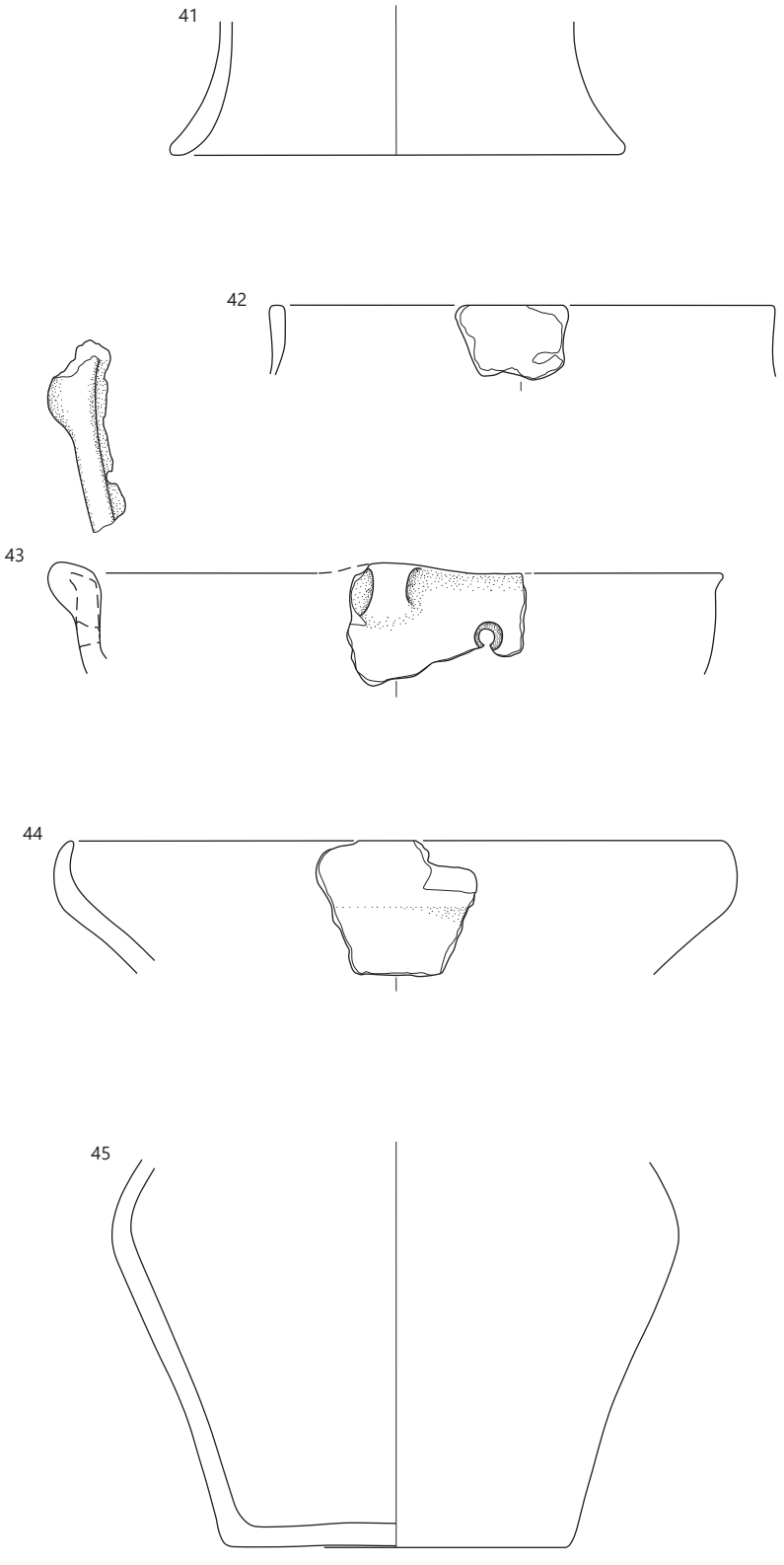

SE 246, merilo 1 : 3.

Tretji krog naselja

46 Objekt 2, SE 484 = SE 492, sek. 1, kv. 42, št. risbe DŠ 12
Skleda (na nogi?) – odlomek ustja z ostenjem (oblika En4/7), izdelana iz zelo finozrnate lončarske gline (LM02), nepopolno oksidacijsko žgana. Površina je gladka, rdeče-rjave barve. Okras: viseča jezičasta aplika (motiv A13). Vel. 9,2 × 2,7 cm, pr. u. 24,5 cm, db. ost. 0,3 cm.

47 Objekt 2, SE 484 = SE 492, sek. 1, kv. 42, št. risbe 1152A
Odlomek votle noge posode, verjetno sklede, izdelane iz zelo finozrnate lončarske gline (LM02). Prvotna površina verjetno uničena v ognju. Pr. noge 15,9 cm, ohr. v. 7,9 cm, db. ost. 0,6 cm.

48 Objekt 2, SE 484 = SE 492, sek. 1, kv. 42, št. risbe DŠ 13
Skodela – odlomek ustja z ostenjem (oblika C2/7), izdelana iz zelo finozrnate lončarske gline (LM02), nepopolno oksidacijsko žgana. Površina je gladka in rjave barve. Okras: navpične kanelure po celotni površini (motiv C04). Pr. u. okoli 19,5 cm, ohr. v. 4,65 cm, db. ost. 0,45 cm.

49 Objekt 2, SE 484 = SE 492, sek. 1, kv. 42, št. risbe 1169A
Skleda/skodela – odlomek ustja z ostenjem, izdelana iz zelo finozrnate lončarske gline (LM02), nepopolno oksidacijsko žgana. Površina je gladka, lisasta, rdeče-rjave in sive barve. Okras iz navpičnih žlebov. Pr. u. okoli 19 cm, ohr. v. 2,1 cm, db. ost. 0,45 cm.

50 Objekt 2, SE 484 = SE 492, sek. 1, kv. 42, št. risbe DŠ 14
Odlomek votle noge posode, verjetno sklede, izdelane iz zelo finozrnate lončarske gline (LM02), nepopolno oksidacijsko žgane. Površina je gladka, zelo bledo rjava. Na njej so sledovi premaza rdeče-rjave barve. Pr. noge okoli 19 cm, ohr. v. 4,8 cm, db. ost. 0,6 cm.

51 Objekt 2, SE 484 = SE 492, sek. 1, kv. 42, št. risbe 1159A
Skleda na nogi – odlomek dna z ostenjem sklede in z zgornjim delom noge, izdelana iz zelo finozrnate lončarske gline (LM02), nepopolno oksidacijsko žgana, v končni fazi z redukcijsko. Površina je gladka, sive barve. Pr. noge na najožjem delu 10,5 cm, ohr. v. 2,9 cm, db. ost. 0,6 cm.

52 Objekt 2, SE 484 = SE 492, sek. 1, kv. 42, št. risbe 1160A
Lonec – rekonstruiran, z enim ohranjenim ročajem (oblika L22/4), izdelan iz zelo finozrnate lončarske gline (LM02), nepopolno oksidacijsko žgan. Površina je rjave barve, poškodovana. Pr. u. 6,9 cm, pr. d. 4,6 cm, v. 8,7 cm, db. ost. 0,6–0,65 cm.

53 Objekt 2, SE 484 = SE 492, sek. 1, kv. 42, PN 159, št. risbe 1163A
Lonec – rekonstruiran, z dvema ročajema (oblika L12/5), izdelan iz finozrnate lončarske gline (LM21), nepopolno oksidacijsko žgan. Površina je gladka in svetlo rjave barve. Okras: vodoravni žlebovi po celotni površini ramen (motiv C16). Pr. u. okoli 22,5 cm, pr. d. 15,3 cm, rek. v. 30,3 cm, db. ost. 0,6–0,8 cm.

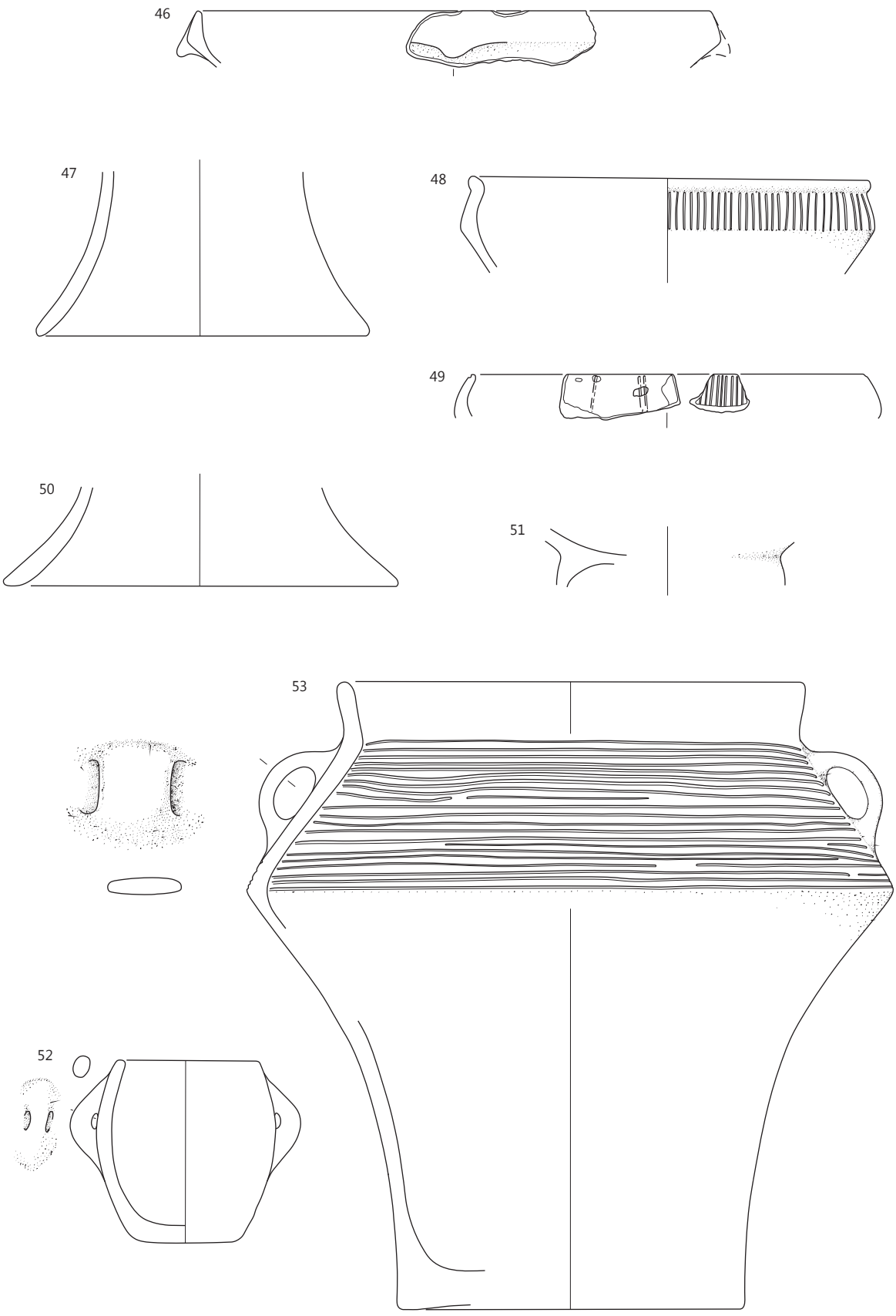

Objekt 2: SE 484, merilo 1 : 3.

54 Objekt 2, SE 484 = SE 492, sek. 1, kv. 42, št. risbe 1180A
Lonec – ohranjene približno polovico posode (oblika L16/2), izdelan iz finozrnate lončarske gline (LM26), nepopolno oksidacijsko žgan. Površina je gladka, lisasta, zelo bledo rjave in sive barve. Pr. u. okoli 13,0 cm, pr. d. okoli 11,5 cm, v. 11,4 cm, db. ost. 0,3–0,6 cm.

55 Objekt 2, SE 484 = SE 492, sek. 1, kv. 42, št. risbe 1168A
Lonec – odlomek ustja z ostenjem in delom ročaja (oblika L4/2), izdelan iz zelo finozrnate lončarske gline (LM10). Prvotna površina je precej poškodovana, rjave barve. Okras iz snopov rahlo poševnih žlebov pod vodoravnim žlebom, med snopi žlebov v zgornjem delu jamice (motiv F17, jamice a). Pr. u. okoli 13,0 cm, ohr. v. 9,0 cm, db. ost. 0,3–0,4 cm.

56 Objekt 2, SE 484 = SE 492, sek. 1, kv. 42, št. risbe 1158A
Lonec – odlomek ustja z ostenjem, izdelan iz drobnozrnate lončarske gline (LM52), nepopolno oksidacijsko žgan. Površina je gladka, lisasta, rožnato sive in sive barve. Pr. u. okoli 16,0 cm, ohr. v. 5,4 cm, db. ost. 0,45 cm.

57 Objekt 2, SE 484 = SE 492, sek. 1, kv. 42, št. risbe 1154A
Odlomek posode z odtisi prstov na robu in na spodnji strani dna. Posoda je bila zdelana iz drobnozrnate lončarske gline (LM52), nepopolno oksidacijsko žgana. Površina dna je deloma gladka, deloma pa neravna, lisasta, rožnato sive in sive barve. Pr. d. 8,4 cm, ohr. v. 2,9 cm, db. ost. 0,6 cm.

58 Objekt 2, SE 484 = SE 492, sek. 1, kv. 42, št. risbe 1151A
Lonec – odlomek ostenja, izdelan iz zelo finozrnate lončarske gline (LM02), nepopolno oksidacijsko žgan. Površina je gladka, lisasta, zelo bledo rjave in sive barve. Pr. najv. ob. 22,8 cm, ohr. v. 11,5 cm, db. ost. 0,9 cm.

59 Objekt 2, SE 484 = SE 492, sek. 1, kv. 42, št. risbe 1167A
Odlomek dna z ostenjem posode, izdelane iz zelo finozrnate lončarske gline (LM06), nepopolno oksidacijsko žgane. Površina je gladka, lisasta, svetlo rumeno-rjave in sive barve. Pr. d. 4,8 cm, ohr. v. 3,0 cm, db. ost. 0,3 cm.

60 Objekt 2, SE 484 = SE 492, sek. 1, kv. 42, št. risbe 1153A
Odlomek dna z ostenjem posode, izdelane iz zelo finozrnate lončarske gline (LM10), nepopolno oksidacijsko žgane. Površina je gladka, lisasta, zelo bledo rjave in sive barve. Pr. d. 12,6 cm, ohr. v. 3,0 cm, db. ost. 0,45 cm.

61 Objekt 2, SE 484 = SE 492, sek. 1, kv. 42, št. risbe 1161A
Zajemalka – odlomek recipienta s predrtim nastavkom v obliki dulca za držaj (oblika Z3/1), nepopolno oksidacijsko žgana. Površina je gladka, lisasta, temno sive in svetlo rjave barve. Vel. 6,3 × 5,9 cm.

62 Objekt 2, SE 484 = SE 492, sek. 1, kv. 42, št. risbe 1162A
Zajemalka – odlomek recipienta s predrtim nastavkom v obliki dulca za držaj (oblika Z3/1), izdelana iz drobnozrnate lončarske gline (LM52), nepopolno oksidacijsko žgana. Površina je gladka in svetlo rjave barve. Vel. 5,4 × 5,1 cm.

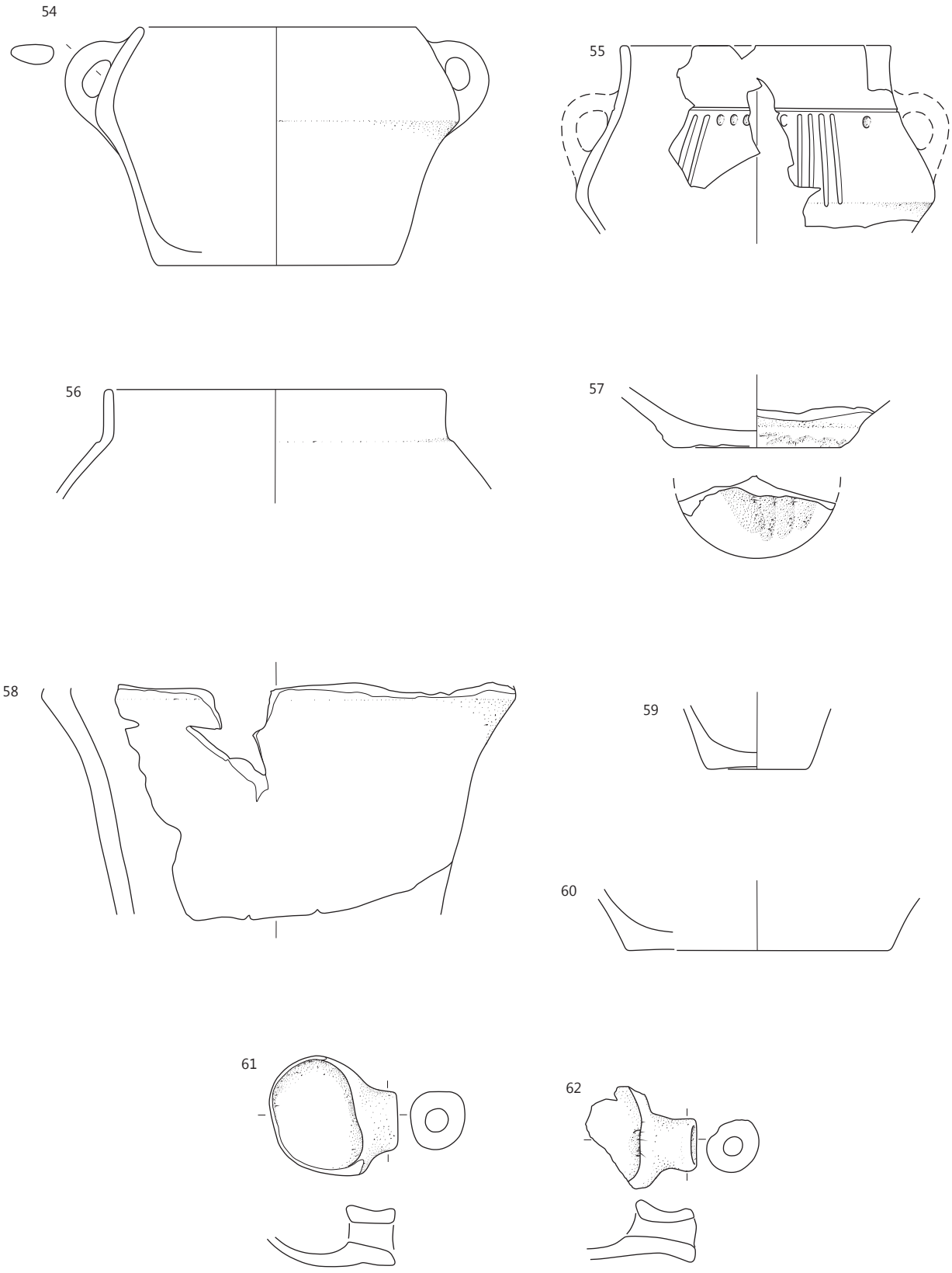

Objekt 2: SE 484, merilo 1 : 3.

63 Objekt 2, SE 510 (jama SE 511), sek. 1, kv. 42, št. risbe 1165A
Odlomek dna z ostenjem miniaturne posode, izdelane iz zelo finozrnate lončarske gline (LM02), nepopolno oksidacijsko žgane, redukcijsko v končni fazi. Površina je gladka in sive barve. Pr. d. 3 cm, ohr. v. 1,6 cm, db. ost. 0,4 cm.

64 Objekt 2, SE 510 (jama SE 511), sek. 1, kv. 42, št. risbe 1166A
Zajemalka – odlomek recipienta s predrtim nastavkom v obliki dulca za držaj (oblika Z3/1), izdelana iz drobnozrnate lončarske gline (LM52), nepopolno oksidacijsko žgana. Površina je gladka, svetlo rjave barve. Vel. 5,1 × 6,4 cm.

65 Objekt 2, SE 510 (jama SE 511), sek. 1, kv. 42, in SE 425 (Objekt 3), št. risbe 1164A = 1131A = DŠ 1
Skleda na nogi – ohranjen zgornji del sklede z dnom in zgornjim delom noge (oblika En4/9), izdelana iz zelo finozrnate lončarske gline (LM06), nepopolno oksidacijsko žgana, redukcijsko v končni fazi. Površina je gladka, temno sive barve. Okras: štiri viseče jezičaste aplike na najširšem obodu (motiv A13). Pr. u. 26,7 cm, pr. noge na najožjem delu 10,2 cm, ohr. v. 11,4 cm, db. ost. 0,7 cm.

66 Objekt 2, SE 524 (jama SE 525), sek. 1, kv. 42, št. risbe 1170A
Miniaturna skleda – ohranjene približno polovica posode (oblika M3/4), izdelana iz drobnozrnate lončarske gline (LM44), nepopolno oksidacijsko žgana, redukcijsko v končni fazi. Površina je gladka, sive barve. Pr. u. 9,7 cm, pr. d. 6,9 cm, v. 3,3 cm, db. ost. 0,6 cm.

67 Objekt 2, SE 524 (jama SE 525), sek. 1, kv. 42, št. risbe 1172A
Skodela – odlomka ustja z ostenjem in dna (oblika C3/2), izdelana iz zelo finozrnate lončarske gline (LM02), nepopolno oksidacijsko žgana, redukcijsko v končni fazi. Površina je gladka in sive barve. Pr. u. okoli 19 cm, pr. d. 8,7 cm, rek. v. 8,3 cm, db. ost. 0,5–0,7 cm.

68 Objekt 3, SE 425 (jama SE 426), sek. 1, kv. 39, št. risbe 1134A
Odlomek votle noge posode, verjetno sklede, izdelane iz finozrnate lončarske gline (LM30), nepopolno oksidacijsko žgane, redukcijsko v končni fazi. Površina je gladka in zelo temno sive barve. Vel. 5,4 × 2,4 cm, pr. noge 15 cm, db. ost. 0,6 cm.

69 Objekt 3, SE 425 (jama SE 426), sek. 1, kv. 38, št. risbe 1124A
Skleda – odlomek ustja z ostenjem in izlivom v obliki dulca ter odlomek dna z ostenjem (oblika E1/23), izdelana iz zelo finozrnate lončarske gline (LM10), nepopolno oksidacijsko žgana. Površina je luknjičava, gladka in sive do svetlo sive barve. Na njej so na notranji strani posode sledovi zoglenelih organskih ostankov. Pr. u. okoli 29,5 cm, pr. d. okoli 16 cm, rek. v. 9 cm, db. ost. 0,7–0,75 cm.

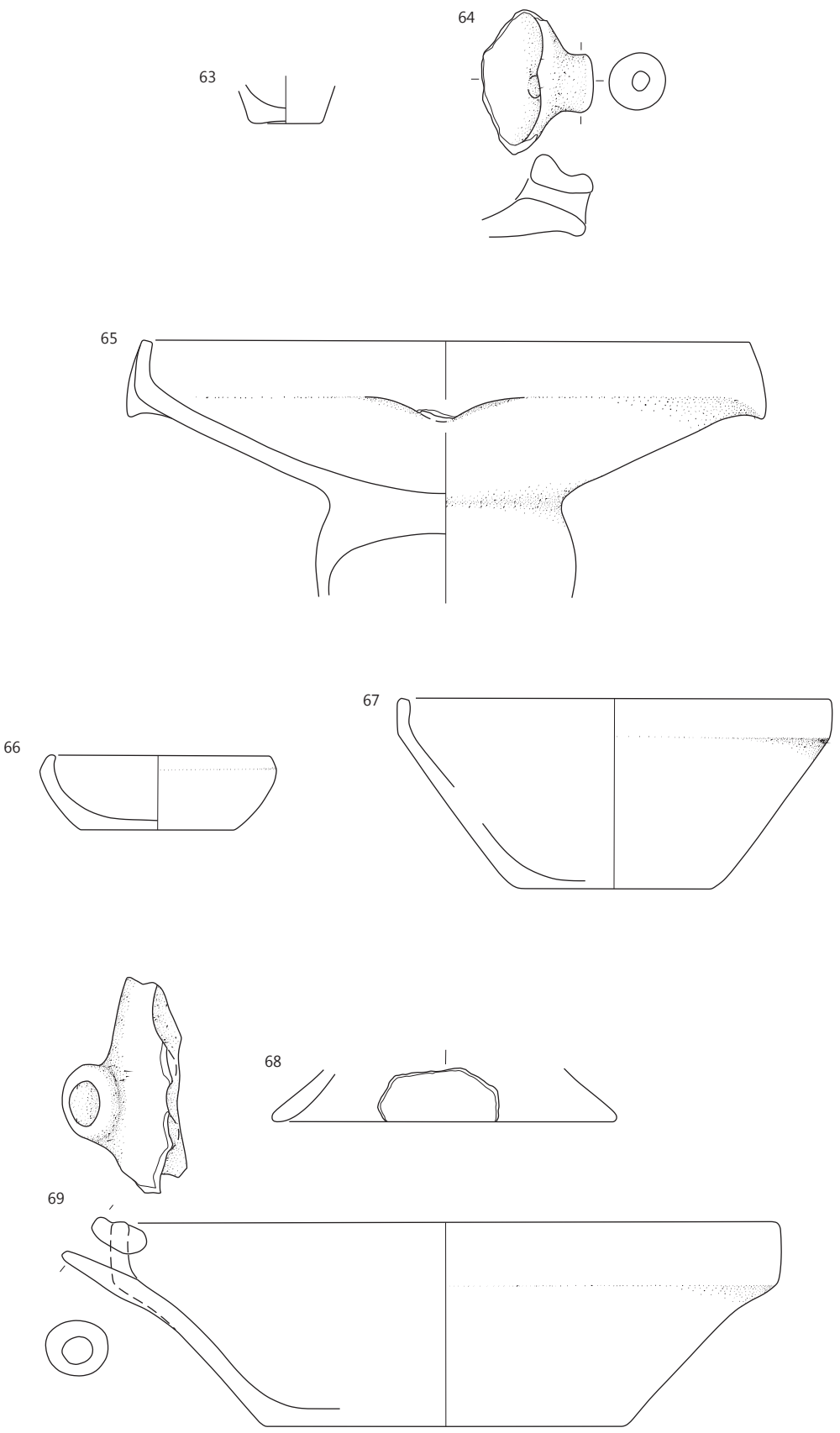

Objekt 2: **63–65** SE 510, **66, 67** SE 524; objekt 3: **68, 69** SE 425; merilo 1 : 3.

70 Objekt 3, SE 425 (jama SE 426), sek. 1, kv. 38, št. risbe 1136A
Vrč – odlomek ostenja z delom ročaja (oblika V1/2), izdelan iz zelo finozrnate lončarske gline (LM02), nepopolno oksidacijsko žgan, redukcijsko v končni fazi. Površina je gladka in sive barve. Pr. najv. ob. 11,1 cm, ohr. v. 5,1 cm, db. ost. 0,25–0,35 cm.

71 Objekt 3, SE 425 (jama SE 426), sek. 1, kv. 38, št. risbe 1122A
Lonec – odlomka ustja z ostenjem in ostenja z ročajem (oblika L13/1), izdelan iz zelo finozrnate lončarske gline (LM11), nepopolno oksidacijsko žgan. Površina je gladka in bledo rjave barve. Pr. u. 12,3 cm, ohr. v. 10,8 cm, db. ost. 0,3–0,5 cm.

72 Objekt 3, SE 425 (jama SE 426), sek. 1, kv. 38, št. risbe 1116A
Vrč – odlomek okrašenega ostenja, izdelan iz zelo finozrnate lončarske gline (LM10), nepopolno oksidacijsko žgan, redukcijsko v končni fazi. Površina je gladka in sive barve. Okras: snopi navpičnih vrezov na ramenih pod vodoravnim vrezom (motiv C07). Vel. 4,5 × 2,7 cm, pr. najv. ob. 8,7 cm, db. ost. 0,3 cm.

73 Objekt 3, SE 425 (jama SE 426), sek. 1, kv. 38, št. risbe 1118A
Vrč – odlomek okrašenega ostenja, izdelan iz finozrnate lončarske gline (LM30), nepopolno oksidacijsko žgan. Površina je gladka in lisasta, rožnate in sive barve. Okras je narejen s snopi poševnih žlebov. Vel. 4,2 × 3,3 cm, pr. najv. ob. 11,4 cm, db. ost. 0,3–0,4 cm.

74 Objekt 3, SE 425 (jama SE 426), sek. 1, kv. 38, št. risbe 1121A
Lonec – odlomek ustja z ostenjem (oblika L13/1), izdelan iz drobnozrnate lončarske gline (LM44), nepopolno oksidacijsko žgan. Površina je gladka, lisasta, rožnate in temno sive barve. Pr. u. 10,2 cm, ohr. v. 5,7 cm, db. ost. 0,3–0,4 cm.

75 Objekt 3, SE 425 (jama SE 426), sek. 1, kv. 38, št. risbe 1115A = 1125A
Lonec – odlomka ustja z ostenjem in dna z ostenjem, izdelan iz finozrnate lončarske gline (LM30), nepopolno oksidacijsko žgan. Površina je gladka, svetlo rjave barve. Pr. u. okoli 26,5 cm, pr. d. okoli 14,5 cm, rek. v. 23,8 cm, db. ost. 0,4–0,5 cm.

76 Objekt 3, SE 425 (jama SE 426), sek. 1, kv. 39, št. risbe 1117A
Lonec – odlomek ostenja, izdelan iz drobnozrnate lončarske gline (LM48), nepopolno oksidacijsko žgan. Površina je gladka, lisasta, zelo bledo rjave in sive barve. Okras s snopi jamic (oblike c). Vel. 5,5 × 3,5 cm, pr. najv. ob. okoli 24 cm, db. ost. 0,6 cm.

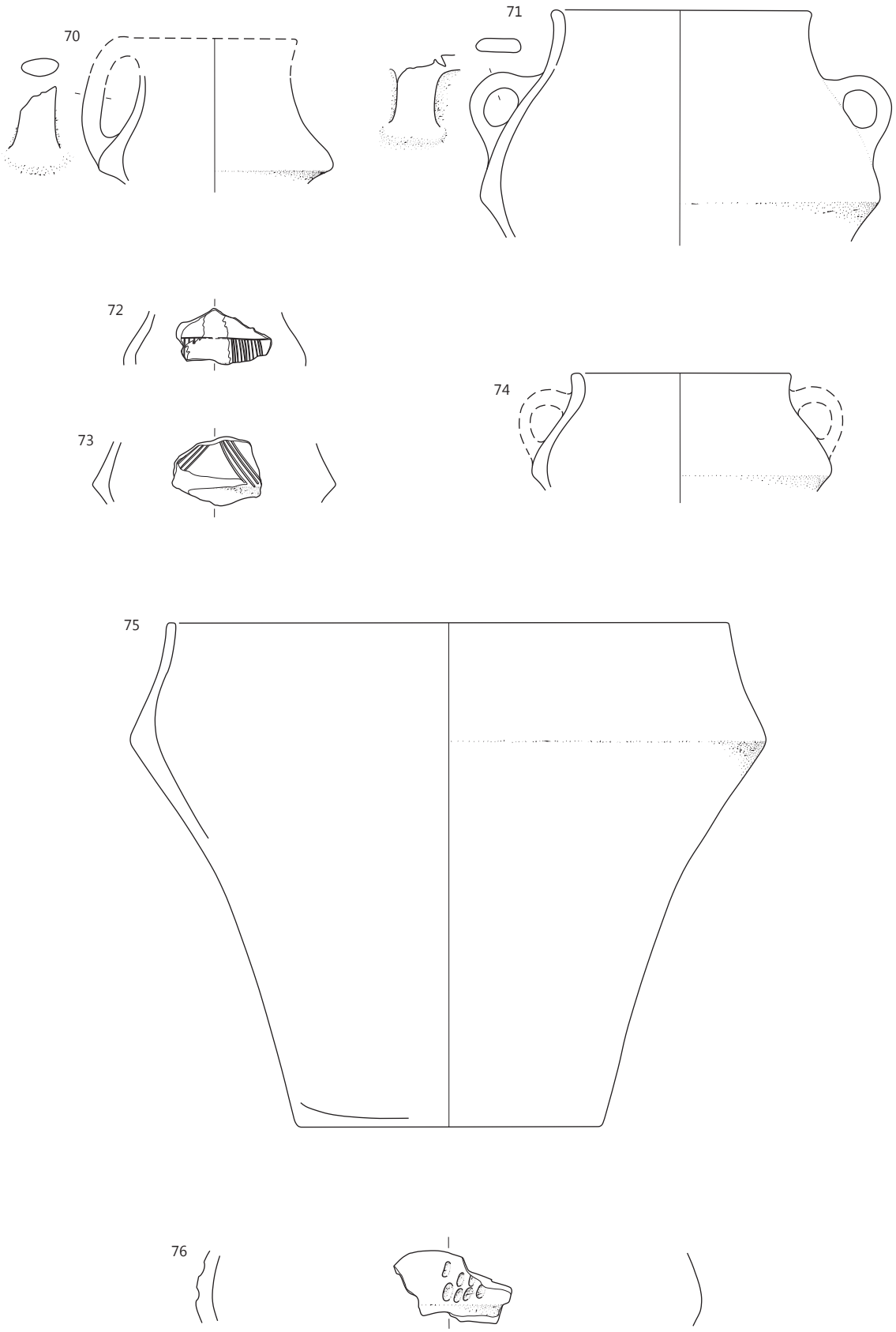

Objekt 3: SE 425, merilo 1 : 3.

77 Objekt 3, SE 425 (jama SE 426), sek. 1, kv. 39, št. risbe 1133A
Odlomek dna posode, izdelane iz zelo finozrnate lončarske gline (LM10), nepopolno oksidacijsko žgane. Površina je gladka, lisasta, rožnate in temno sive barve. Pr. d. okoli 12 cm, ohr. v. 1,8 cm, db. ost. 0,9 cm.

78 Objekt 3, SE 425 (jama SE 426), sek. 1, kv. 39, št. risbe DŠ 3
Zajemalka – odlomek recipienta s predrtim nastavkom v obliki dulca za držaj, izdelana iz drobnozrnate lončarske gline (LM48), nepopolno oksidacijsko žgana. Površina je gladka, lisasta, zelo bledo rjave in temno sive barve. Vel. 3,7 × 4,2 cm.

79 Objekt 3, SE 544 (jama SE 545), sek. 1, kv. 39, št. risbe 1126A
Lonec – odlomka ustja z ostenjem in ročajem ter ostenja z najširšim obodom (oblika L4), izdelan iz zelo finozrnate lončarske gline (LM03), nepopolno oksidacijsko žgan. Površina je gladka, lisasta, rdečkasto rumene in sive barve. Pr. u. okoli 11,5 cm, ohr. v. 8,1 cm, db. ost. 0,45–0,6 cm.

80 Objekt 3, SE 544 (jama SE 545), sek. 1, kv. 39, št. risbe 1128A
Vrč – odlomki ostenja s prehodom v ročaj, ostenja z najširšim obodom in dna z ostenjem (oblika V3), izdelan iz zelo finozrnate lončarske gline (LM02), nepopolno oksidacijsko žgan, redukcijsko v končni fazi. Površina je gladka, temno sive barve, na njej je lisa zelo bledo rjave barve. Okras: snopi rahlo poševnih žlebov na ramenih pod vodoravnim žlebom, v zgornjem delu med snopi žlebov vodoravni niz jamic (motiv F17, jamice k). Pr. d. 5,7 cm, pr. najv. ob. okoli 13 cm, rek. v. 15,5 cm, db. ost. 0,2–0,25 cm.

81 Objekt 3, SE 544 (jama SE 545), sek. 1, kv. 39, št. risbe 1127A
Skleda (na nogi?) – odlomek ustja z ostenjem, izdelana iz zelo finozrnate lončarske gline (LM02), nepopolno oksidacijsko žgana. Površina je gladka, pretežno svetlo rjave barve, na njej so tudi lise sive barve. Okras: viseča jezičasta aplika na najširšem obodu (motiv A13). Vel. 10,5 × 4,5 cm, pr. u. okoli 21,5 cm, db. ost. 0,4 cm.

82 Objekt 3, SE 544 (jama SE 545), sek. 1, kv. 44, 45, št. risbe 1123A
Lonec – rekonstruiran (oblika L5), izdelan iz drobnozrnate lončarske gline (LM48), nepopolno oksidacijsko žgan. Površina je gladka, lisasta, zelo bledo rjave in temno sive barve. Okras: snopi navpičnih vrezov na ramenu (motiv C03). Na notranji in zunanji površini posode so sledovi zoglenelih organskih ostankov. Pr. u. okoli 22,5 cm, pr. d. okoli 13,5 cm, rek. v. 30,6 cm, db. ost. 0,45–075 cm.

83 Objekt 3, SE 544 (jama SE 545), sek. 1, kv. 39, št. risbe DŠ 18
Odlomek ostenja posode, izdelane iz drobnozrnate lončarske gline (LM48), nepopolno oksidacijsko žgane. Površina je gladka, lisasta, zelo bledo rjave in sive barve. Okras iz vtisnjenih jamic (oblike c). Vel. 3,0 × 2,1 cm, db. ost. 0,6 cm.

84 Objekt 3, SE 544 (jama SE 545), sek. 1, kv. 39, št. risbe 1130A
Vrč – odlomek ustja z ostenjem in ročajem, izdelan iz zelo finozrnate lončarske gline (LM02), nepopolno oksidacijsko žgan. Površina je gladka, zelo bledo rjave barve. Vel. 6,0 × 9,1 cm, db. ost. 0,35 cm.

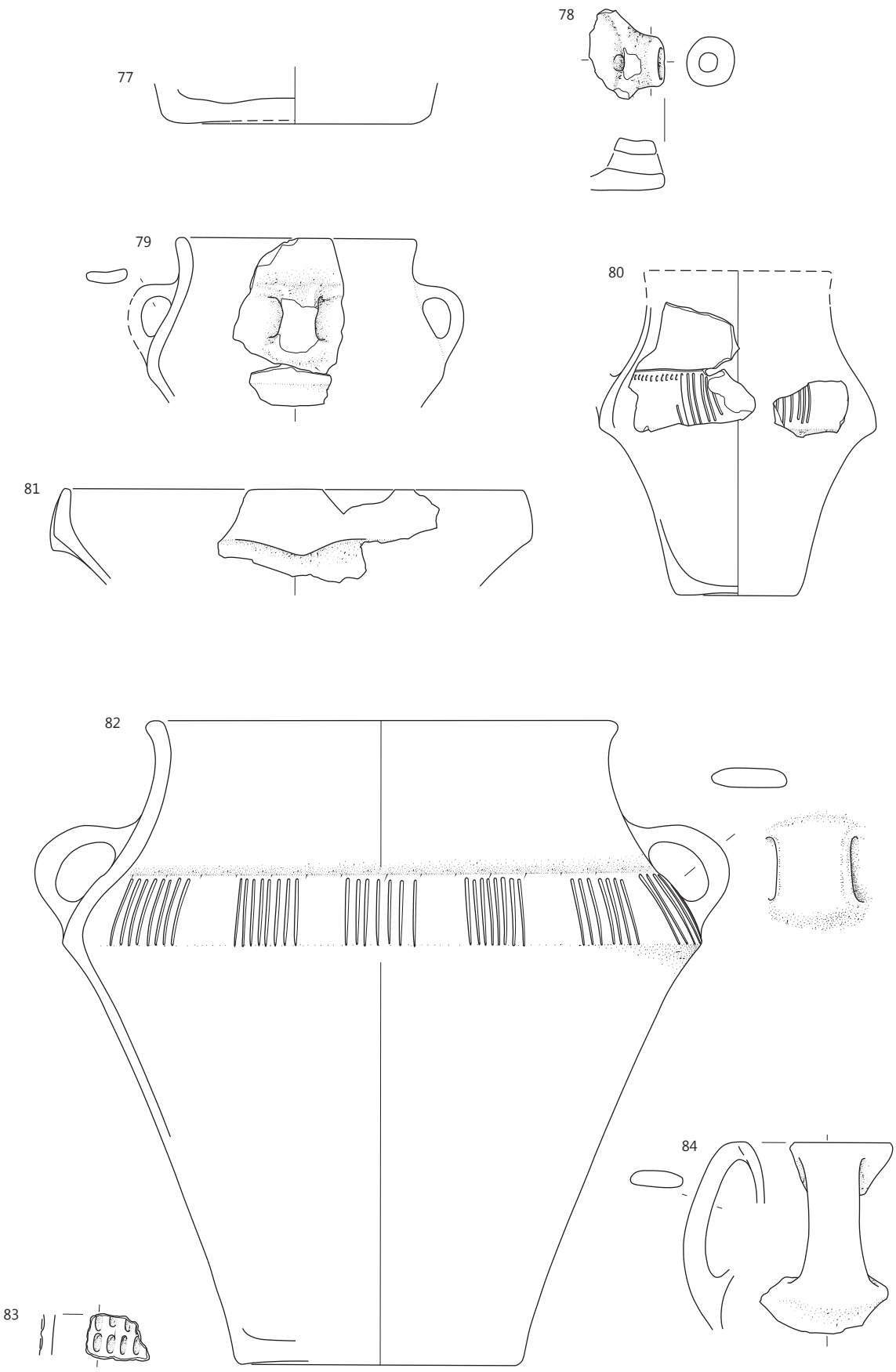

Objekt 3: **77, 78** SE 425, **79–84** SE 544; merilo 1 : 3.

85 Objekt 3, SE 544 (jama SE 545), sek. 1, kv. 39, št. risbe DŠ 19
Lonec – odlomek ustja z ostenjem, izdelan iz drobnozrnate lončarske gline (LM45), nepopolno oksidacijsko žgan. Površina je gladka, bledo rjave barve. Vel. 5,4 × 4,5 cm, pr. u. 21 cm, db. ost. 0,6 cm.

86 SE 431 (jama SE 432), sek. 1, kv. 50, št. risbe DŠ 43
Utež – skoraj v celoti ohranjena (oblika U1/2), izdelana iz zelo finozrnate lončarske gline (LM02), nepopolno oksidacijsko žgana. Površina je neravna in lisasta, svetlo rdeče in sive barve; delno poškodovana. Keramika je mehka. Vel. 5,8 × 9 cm.

87 SE 431 (jama SE 432), sek. 1, kv. 50, št. risbe 1147A
Odlomek ustja z ostenjem sklede/skodele, izdelane iz zelo finozrnate lončarske gline (LM02), nepopolno oksidacijsko žgane, v končni fazi redukcijsko. Površina je gladka in sive barve. Vel. 6,9 × 3,3 cm, pr. u. 24,5 cm, db. ost. 0,45 cm.

88 SE 512 (jama SE 513), sek. 1, kv. 43–44, št. risbe 1200A = 1196A
Lonec – fragmentiran zgornji del posode in večji kos dna z ostenjem (oblika L19/2), izdelan iz drobnozrnate lončarske gline (LM48), nepopolno oksidacijsko žgan. Površina je gladka, lisasta, rjave in sive barve; na njej so sledovi zoglenelih organskih ostankov. Okras: snopi jamic na ramenu v cik-caku pod vodoravnim žlebom (motiv F27, jamice c). Pr. u. okoli 21 cm, pr. d. okoli 14 cm, rek. v. 20,7 cm, db. ost. 0,6 cm.

89 SE 522 (jama SE 523), sek. 1, kv. 32, št. risbe 1107A
Skleda – odlomek ustja z ostenjem, izdelana iz drobnozrnate lončarske gline (LM52), nepopolno oksidacijsko žgana. Površina je gladka in lisasta, zelo bledo rjave in sive barve. Na notranji strani posode so na površini zogleneli organski ostanki. Pr. u. okoli 19 cm, ohr. v. 4,2 cm, db. ost. 0,6 cm.

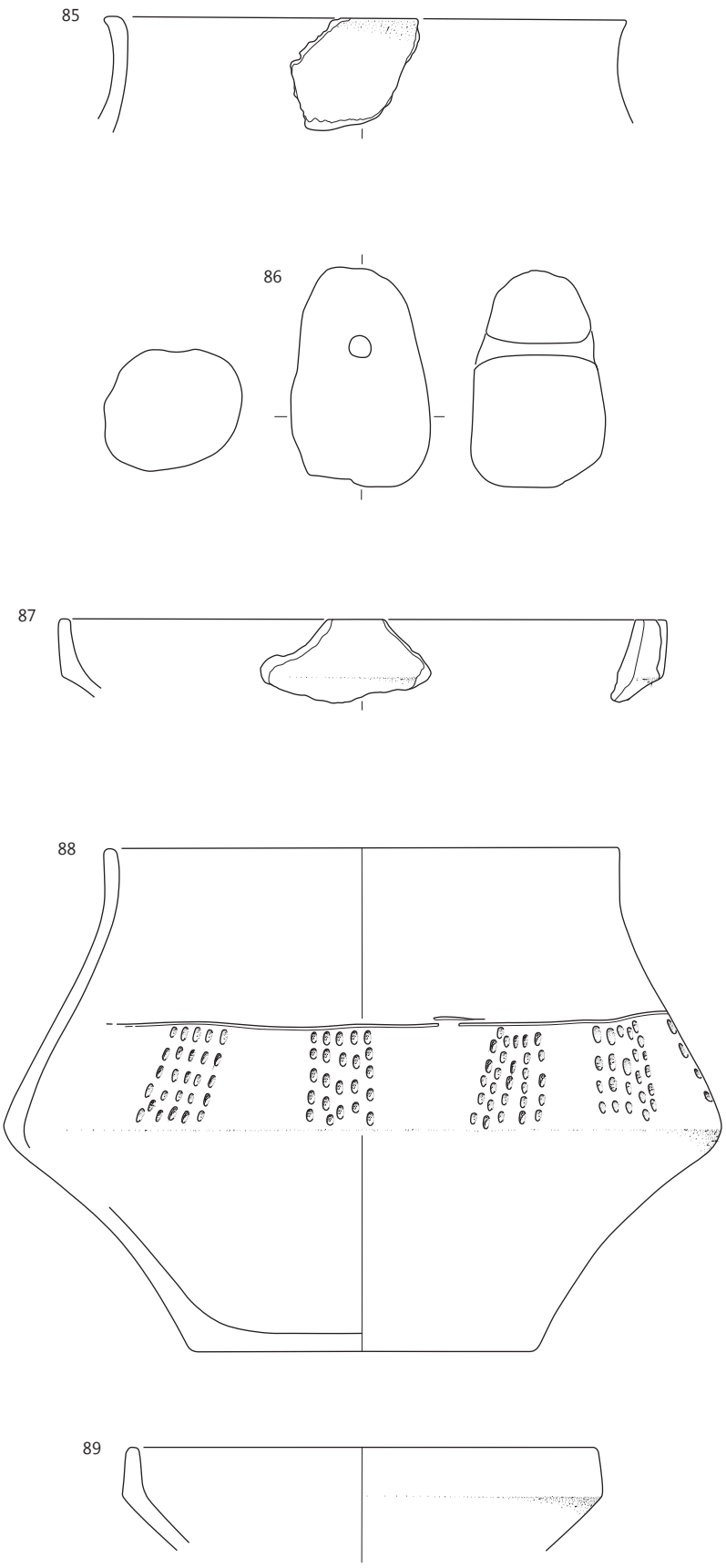

Objekt 3: **85** SE 544; **86–87** SE 431, **88** SE 512, **89** SE 522; merilo 1 : 3.

90 SE 427 (jama SE 428), sek. 1, kv. 39-40, št. risbe 1098A
Skleda na nogi – odlomek dna z zgornjim delom noge, izdelana iz zelo finozrnate lončarske gline (LM02), nepopolno oksidacijsko žgana. Površina je gladka, lisasta, zelo bledo rjave in zelo temno sive barve. Na notranji površini dna so sledovi zoglenelih organskih ostankov. Pr. na najožjem delu okoli 7,5 cm, ohr. v. 4,9 cm, db. ost. 0,65 cm.

91 SE 427 (jama SE 428), sek. 1, kv. 39-40, št. risbe 1101A
Miniaturna posoda – odlomek ostenja, izdelana iz zelo finozrnate lončarske gline (LM02), nepopolno oksidacijsko žgana, redukcijsko v končni fazi. Površina je gladka in sive barve. Pr. najv. ob. 5,7 cm, ohr. v. 3,6 cm, db. ost. 0,3–0,4 cm.

92 SE 427 (jama SE 428), sek. 1, kv. 39-40, št. risbe DŠ 41
Zajemalka – odlomek recipienta s predrtim nastavkom v obliki dulca za držaj, izdelana iz finozrnate lončarske gline (LM30), nepopolno oksidacijsko žgana. Površina je gladka, lisasta, zelo bledo rjave in sive barve. Vel. 3,9 × 4,6 cm.

93 SE 427 (jama SE 428), sek. 1, kv. 39-40, št. risbe 1105A
Skodela – odlomek ustja z ostenjem (oblika skodele C3/6). Izdelana je iz drobnozrnate lončarske gline (LM50), nepopolno oksidacijsko žgana. Površina gladka, bele do sive barve in ožgana. Na notranji strani so na površini zogleneli organski ostanki. Pr. u. okoli 33 cm, ohr. v. 10,0 cm, db. ost. 0,75 cm.

94 427 (jama SE 428), sek. 1, kv. 39-40, št. risbe 1103A = 1135A
Lonec – odlomek ustja z ostenjem, izdelan iz finozrnate lončarske gline (LM30), nepopolno oksidacijsko žgan. Površina je gladka, zelo bledo rjave barve. Pr. u. okoli 19 cm, ohr. v. 3,6 cm, db. ost. 0,45 cm.

95 SE 427 (jama SE 428), sek. 1, kv. 39-40, št. risbe 1096A
Odlomek dna z ostenjem posode, izdelane iz drobnozrnate lončarske gline (LM58), nepopolno oksidacijsko žgane. Površina je gladka, lisasta, zelo bledo rjave in sive barve. Pr. d. okoli 16,5 cm, ohr. v. 4,5 cm, db. ost. 1,0 cm.

96 SE 208 (jama SE 145), sek. 1, kv. 20, št. risbe 1333A
Vrč – odlomek ostenja, izdelan iz zelo finozrnate lončarske gline (LM02), nepopolno oksidacijsko žgan. Površina je deloma mat, deloma svetlikajoča, zelo temno sive barve; na njej je lisa zelo bledo rjave barve. Okras iz snopov navpičnih žlebov. Vel. 3,6 × 2,4 cm, pr. najv. ob. 13,2 cm, db. ost. 0,2 cm.

97 SE 144 (jama SE 145), sek. 1, kv. 20, št. risbe 1330A
Lonec – odlomek ustja z ostenjem, izdelan iz finozrnate lončarske gline (LM38), nepopolno oksidacijsko žgan. Površina je gladka, lisasta, rdeče-rjave, temno sive in sive barve. Vel. 3,6 × 2,8 cm, pr. u. okoli 17,5 cm, db. ost. 0,45 cm.

98 SE 144 (jama SE 145), sek. 1, kv. 20, št. risbe 1331A
Posoda – odlomek dna z ostenjem, izdelana iz finozrnate lončarske gline (LM38), nepopolno oksidacijsko žgana. Površina je gladka in lisasta, zelo bledo rjave, rdeče rumene, temno sive in sive barve. Pr. d. okoli 13 cm, ohr. v. 3 cm, db. ost. 0,55 cm.

99 SE 144 (jama SE 145), sek. 1, kv. 20, št. risbe 1327A
Odlomek dna z ostenjem posode, izdelane iz drobnozrnate lončarske gline (LM52), nepopolno oksidacijsko žgane. Površina je gladka, lisasta, zelo bledo rjave, temno sive in sive barve. Pr. d. okoli 17 cm, ohr. v. 3,9 cm, db. ost. 0,95 cm.

100 SE 134 (jama SE 135), sek. 1, kv. 13, št. risbe 1334A
Skleda (na nogi?) – odlomek ustja z ostenjem (oblika En5/1), izdelana iz zelo finozrnate lončarske gline (LM02), nepopolno oksidacijsko žgana, redukcijsko v končni fazi. Površina je gladka in sive barve. Okras: viseča jezičasta aplika (motiv A13). Vel. 10,8 × 6 cm, pr. u. okoli 24,5 cm, db. ost. 0,75 cm.

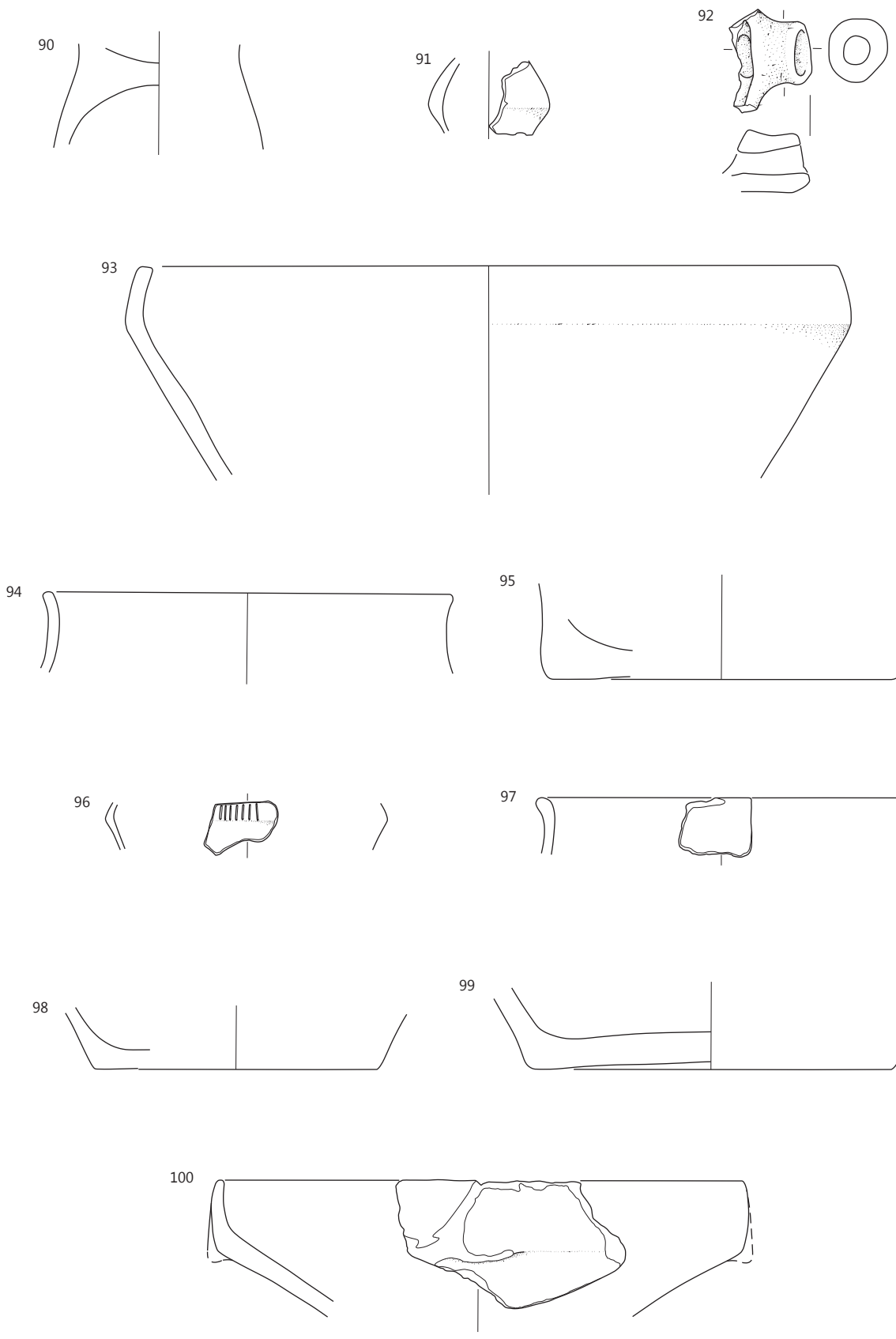

90–95 SE 427, **96** SE 208, **97–99** SE 144, **100** SE 134; merilo 1 : 3.

101 Objekt 4, SE 1128, sek. 7, kv. 11, št. risbe št. risbe 522A
Skleda na nogi – odlomki ustja z ostenjem in ostenja s prehodom v dno (oblika En4/8), izdelana iz zelo finozrnate lončarske gline (LM02), nepopolno oksidacijsko žgana, redukcijsko v končni fazi. Površina je gladka in sive barve. Okras: viseča jezičasta aplika na najširšem obodu (motiv A13). Pr. u. okoli 26,5 cm, rek. v. 6,6 cm, db. ost. 0,4–0,5 cm.

102 Objekt 4, SE 1128, sek. 1, kv. 63A, PN 441, št. risbe 560A = 556A
Skleda – ohranjene približno polovica posode z izlivom v obliki dulca (oblika E1/31), izdelana iz drobnozrnate lončarske gline (LM44), nepopolno oksidacijsko žgana. Površina je delno poškodovana (ožgana?), gladka in lisasta, zelo bledo rjave ter sive barve. Pr. u. okoli 31,2 cm, pr. d. 17,2 cm, v. 12,4 cm, db. ost. 0,45–0,55 cm.

103 Objekt 4, SE 1128, sek. 7, kv. 11, št. risbe 521A
Skodela – dobra tretjina fragmentirane posode z izvlečenim izlivom (oblika C3/10), izdelana iz finozrnate lončarske gline (LM41), nepopolno oksidacijsko žgana. Površina je gladka in svetlo rdeče barve; delno ožgana. Na notranji strani so na njej sledovi zoglenelih organskih ostankov. Pr. u. okoli 28 cm, pr. d. 22 cm, v. 16,5 cm, db. ost. 0,7–0,8 cm.

104 Objekt 4, SE 1128, sek. 7, kv. 1, PN 447, št. risbe 559A
Skleda – odlomek ustja z ostenjem in izlivom s pregrajo (oblika E1/3), nepopolno oksidacijsko žgana. Površina je gladka, lisasta, bledo rjave, svetlo rdeče in sive barve; delno ožgana. Na notranji strani so na površini zogleneli organski ostanki. Pr. u. okoli 25,5 cm, pr. d. okoli 12 cm, v. 9,6 cm, db. ost. 0,6–0,65 cm.

105 Objekt 4, SE 1128, sek. 7 kv. 1, št. risbe 513A
Majhna posoda z masivnimi stenami – ohranjene približno polovica posode (oblika MO1/2), izdelana iz zelo finozrnate lončarske gline (LM05), nepopolno oksidacijsko žgana. Površina je groba (neravna), lisasta, zelo bledo rjave in sive barve. Pr. u. 5,7 cm, pr. d. 5,4 cm, v. do 3,0 cm, db. ost. 1,0 cm.

106 Objekt 4, SE 1128, sek. 1, kv. 63A, PN 446, št. risbe 555A
Vijček (oblika U2/2), prežgan. Pr. 3,9 cm.

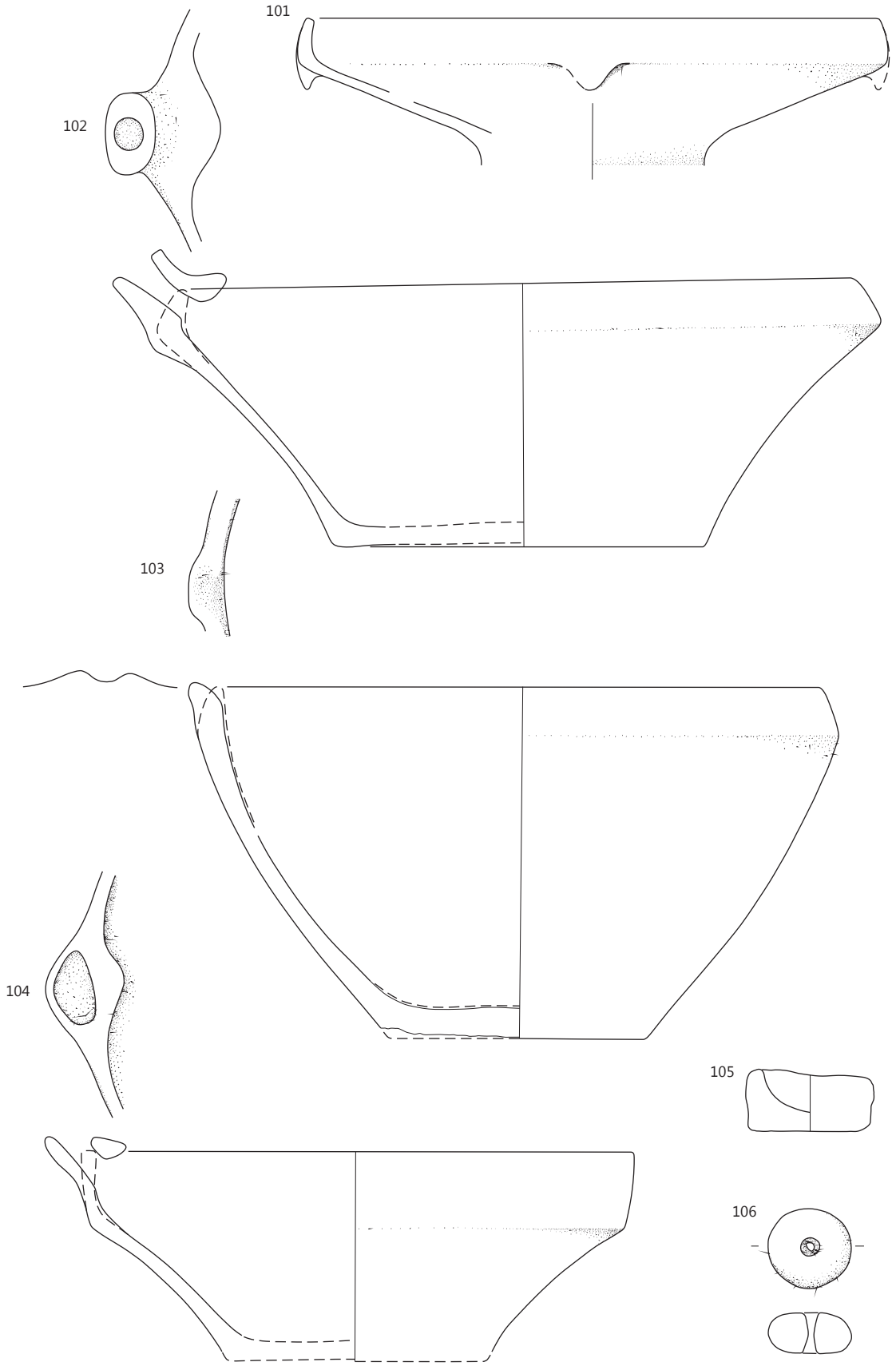

Objekt 4: SE 1128, merilo 1 : 3.

107 Objekt 4, SE 1128, sek. 7, kv. 11, št. risbe 558A
Vrč – odlomka ostenja z ročajem in dna z ostenjem (oblika V1/2), izdelan iz zelo finozrnate lončarske gline (LM07), nepopolno oksidacijsko žgan, redukcijsko v končni fazi. Površina je gladka in sive barve. Pr. d. 3,3 cm, pr. u. 6 cm, v. 8,4 cm, db. ost. 0,3–0,4 cm.

108 Objekt 4, SE 1128, sek. 7, kv. 1, št. risbe 510A
Odlomek ostenja posode, izdelane iz zelo finozrnate lončarske gline (LM02), nepopolno oksidacijsko žgane. Površina je gladka, lisasta, zelo bledo rjave in sive barve. Na njej je premaz rdeče barve. Vel. 8,1 × 4,3 cm, pr. na prehodu: okoli 29,5 cm, db. ost. 0,6 cm.

109 Objekt 4, SE 1128, sek. 7, kv. 11, št. risbe 518A
Vrč – odlomek ostenja s prehodom v ročaj, izdelan iz zelo finozrnate lončarske gline (LM02), nepopolno oksidacijsko žgan, redukcijsko v končni fazi. Površina je gladka, sive barve. Okras: snop poševnih vrezov na ramenu pod vodoravnim vrezom (motiv C07, C08 ali C09). Vel. 3,9 × 3,0 cm, pr. najv. ob. 9,4 cm, db. ost. 0,25–0,3 cm.

110 Objekt 4, SE 1128, sek. 7, kv. 11, št. risbe 520A
Lonec – odlomek ostenja z ročajem, izdelan iz finozrnate lončarske gline (LM19), nepopolno oksidacijsko žgan. Površina je gladka, lisasta, zelo bledo rjave, sive in temno sive barve. Okras: vodoravna pasova jamic na ramenu (motiv B12, jamice b). Vel. 6,9 × 5,4 cm, pr. najv. ob. 13,2 cm, db. ost. 0,3–0,45 cm.

111 Objekt 4, SE 1128, sek. 7, kv. 11, št. risbe 557A
Lonec – odlomek ostenja z ročajem, izdelan iz zelo finozrnate lončarske gline (LM10), nepopolno oksidacijsko žgan. Površina je gladka, lisasta, zelo bledo rjave, rožnate in temno sive barve. Na njej so sledovi zoglenelih organskih ostankov. Pr. najv. ob. okoli 19 cm, ohr. v. 9,6 cm, db. ost. 0,6–0,65 cm.

112 Objekt 4, SE 1128, sek. 7, kv. 11, št. risbe 561A
Lonec – fragmentiran (oblika L1/1), izdelan iz finozrnate lončarske gline (LM37), nepopolno oksidacijsko žgan. Površina je deloma gladka, lisasta, zelo bledo rjave in sive barve, deloma poškodovana in neravna. Okras: na vratu snopi vtisnjenih jamic v cik-caku pod vodoravnim žlebom (motiv F27, jamice c). Na notranji strani posode so na površini mestoma zogleneli organski ostanki. Pr. u. 15,7 cm, pr. d. 12,9 cm, v. okoli 24,5 cm, db. ost. 0,6–0,65 cm.

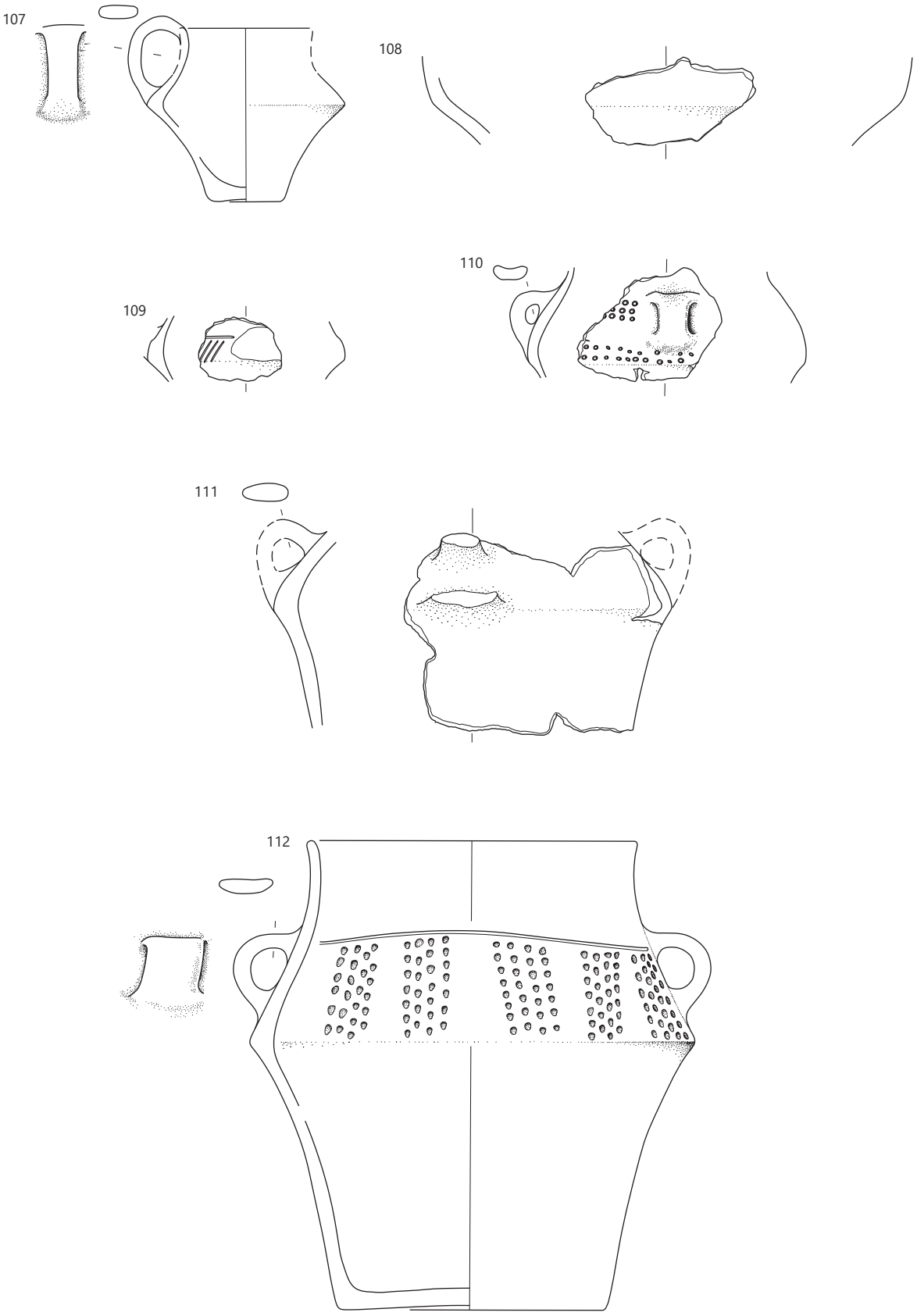

Objekt 4: SE 1128, merilo 1 : 3.

113 Objekt 4, SE 1102, sek. 7, kv. 11, št. risbe 483A
Skleda (na nogi?) – odlomek ustja z ostenjem (oblika En6/4), izdelana iz zelo finozrnate lončarske gline (LM02), nepopolno oksidacijsko žgana, redukcijsko v končni fazi. Površina je temno sive barve, deloma mat, deloma svetlikajoča se (spolirana). Okras: viseče jezičaste aplike (motiv A13). Pr. u. 22,8 cm, ohr. v. okoli 8,1 cm, db. ost. 0,3–0,5 cm.

114 Objekt 4, SE 1102, sek. 7, kv. 11, št. risbe 492A
Skleda na nogi – večji odlomek zgornjega dela noge, izdelana iz drobnozrnate lončarske gline (LM50), nepopolno oksidacijsko žgana. Površina je gladka, lisasta, svetlo rjavo sive in sive barve; deloma poškodovana. Pr. 10,8 cm, ohr. v. 4,3 cm, db. ost. 0,45 cm.

115 Objekt 4, SE 1102, sek. 7, kv. 1, št. risbe 477A
Skleda (na nogi?) – odlomek ustja z ostenjem, izdelana iz zelo finozrnate lončarske gline (LM02), nepopolno oksidacijsko žgana, redukcijsko v končni fazi. Površina je gladka in sive barve. Okras: viseča jezičasta aplika na najširšem obodu (motiv A13). Vel. 9,6 × 3,9 cm, pr. u. okoli 21 cm, db. ost. 0,45 cm.

116 Objekt 4, SE 1102, sek. 7, kv. 11 in 12, št. risbe 499A
Odlomki spodnjega dela votle noge posode, verjetno sklede, izdelane iz zelo finozrnate lončarske gline (LM02), nepopolno oksidacijsko žgane, redukcijsko v končni fazi. Površina je temno sive barve, deloma poškodovana, deloma svetlikajoča (spolirana). Pr. noge okoli 15 cm, db. ost. 0,5 cm. Pr. u. 27,5 cm, ohr. v. 7,2 cm, db. ost. 0,6 cm.

117 Objekt 4, SE 1102, sek. 7, kv. 1, št. risbe 468A
Skleda (na nogi?) – odlomek ustja z ostenjem (oblika En4/2), izdelana iz zelo finozrnate lončarske gline (LM03), nepopolno oksidacijsko žgana, redukcijsko v končni fazi. Površina je zelo temno sive barve, v veliki meri poškodovana, deloma svetlikajoča se (spolirana). Okras: viseče jezičaste aplike (motiv A13).

118 Objekt 4, SE 1102, sek. 7, kv. 1, št. risbe 470A
Skleda (na nogi?) – odlomek ustja z ostenjem. Izdelana je iz zelo finozrnate lončarske gline (LM02), nepopolno oksidacijsko žgana, redukcijsko v končni fazi. Površina je gladka, deloma poškodovana in zelo temno sive barve. Okras: viseča jezičasta aplika na najširšem obodu (motiv A13). Vel. 5,4 × 3,6 cm, pr. u. okoli 25,5 cm, db. ost. 0,45 cm.

119 Objekt 4, SE 1102, sek. 7, kv. 1, št. risbe 475A
Skleda (na nogi?) – odlomek ustja z ostenjem, izdelana iz zelo finozrnate lončarske gline (LM02), nepopolno oksidacijsko žgana. Površina je na zunanji strani posode povsem uničena, na notranji gladka in lisasta, zelo bledo rjave in svetlo sive barve. Okras: viseča jezičasta aplika (motiv A13). Pr. u. okoli 18 cm, ohr. v. 3,6 cm, db. ost. 0,45–0,5 cm.

120 Objekt 4, SE 1102, sek. 7, kv. 11, sek. 1, kv. 63A, št. risbe 487A
Odlomek ustja z ostenjem sklede ali skodele, izdelane iz finozrnate lončarske gline (LM19), nepopolno oksidacijsko žgane. Površina (deloma poškodovana) je gladka in bledo rjave barve, na njej je premaz rjave barve. Vel. 5,1 × 5,1 cm, pr. u. okoli 17 cm, db. ost. 0,4 cm.

121 Objekt 4, SE 1102, sek. 1, kv. 63A, št. risbe 463A
Odlomek ustja z ostenjem sklede ali skodele, izdelane iz finozrnate lončarske gline (LM28), nepopolno oksidacijsko žgane. Površina je gladka, lisasta, temno sive in sivo-rjave barve. Vel. 3,6 × 5,7 cm, pr. u. okoli 24,5 cm, db. ost. 0,35–0,45 cm.

122 Objekt 4, SE 1102, sek. 7, kv. 11, št. risbe 491A
Odlomek ustja z ostenjem sklede ali skodele, izdelane iz finozrnate lončarske gline (LM19), nepopolno oksidacijsko žgane. Površina je gladka in bledo rjave barve. Vel. 8,4 × 4,8 cm, pr. u. okoli 30 cm, db. ost. 0,5 cm.

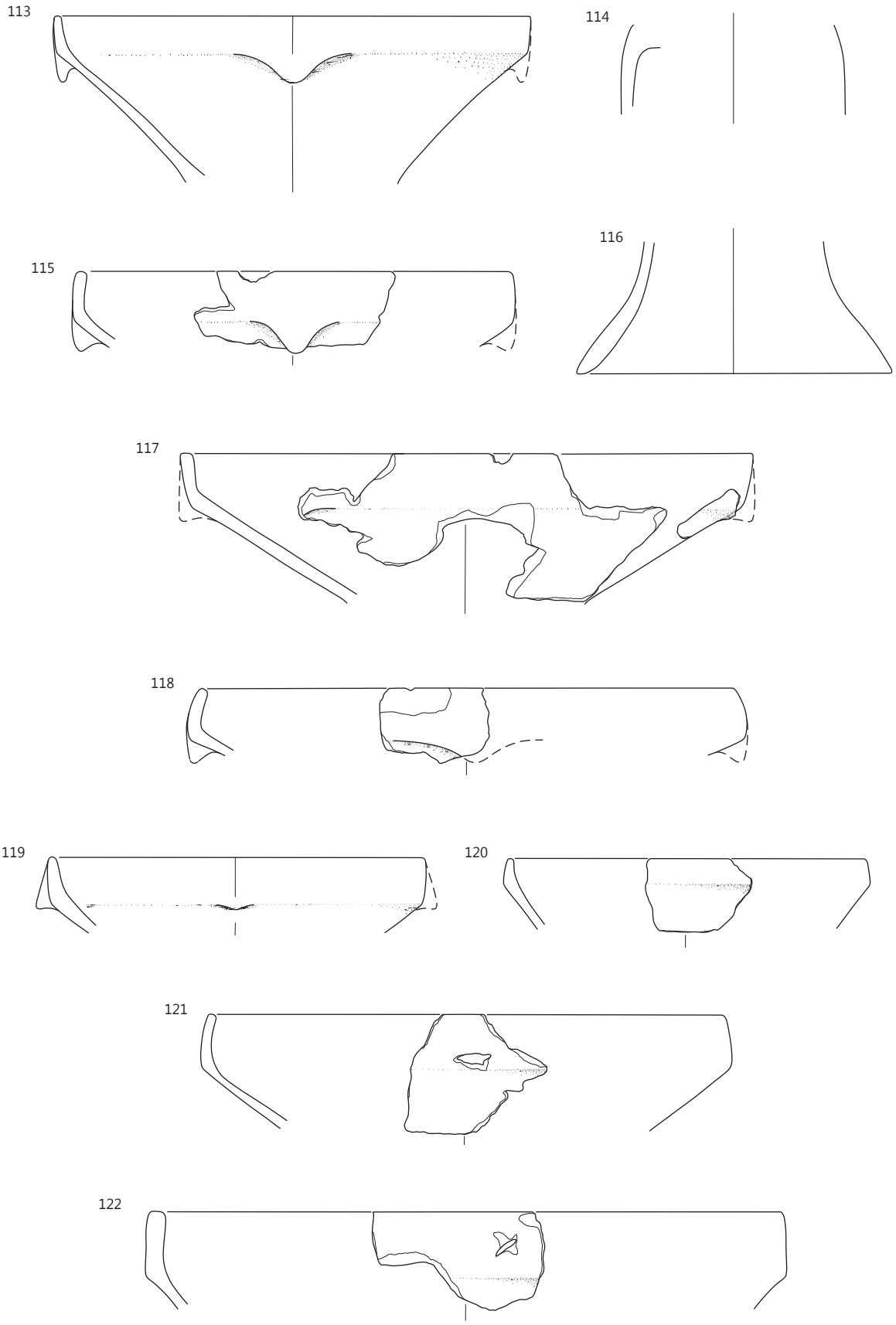

Objekt 4: SE 1102, merilo 1 : 3.

123 Objekt 4, SE 1102, sek. 7, kv. 11-12, št. risbe 505A
Odlomek ustja z ostenjem sklede ali skodele, izdelane iz zelo finozrnate lončarske gline (LM10), nepopolno oksidacijsko žgane. Površina je gladka in svetlo sive barve. Na notranji površini posode so na njej zogleneli organski ostanki. Vel. 8,1 × 4,5 cm, pr. u. 22,5 cm, db. ost. 0,5 cm.

124 Objekt 4, SE 1102, sek. 7, kv. 11, PN 437, št. risbe 554A
Vrč – večji odlomek ustja z okrašenim ostenjem in ročajem (oblika V3/4), izdelan iz zelo finozrnate lončarske gline (LM02), nepopolno oksidacijsko žgan, redukcijsko v končni fazi. Površina je v veliki meri poškodovana, gladka in sive barve; deloma še dobro ohranjena in zelo temno sive barve. Okras: snopi poševnih kanelur (verjetno motiv C05). Pr. u. 9 cm, pr. najv. ob. 15,3 cm, ohr. v. 16,5 cm, db. ost. 0,3 cm.

125 Objekt 4, SE 1102, sek. 7, kv. 1, št. risbe 482A
Lonec – večji odlomek okrašenega ostenja, izdelan iz finozrnate lončarske gline (LM38), nepopolno oksidacijsko žgan. Površina je gladka in lisasta, bledo rjave, sive in temno sive barve. Okras iz snopov navpičnih žlebov. Pr. najv. ob. 16,3 cm, ohr. v. 9,0 cm, db. ost. 0,5 cm.

126 Objekt 4, SE 1102, sek. 7, kv. 11, št. risbe 485A
Vrč – odlomka ostenja in dna z ostenjem (oblika V7/2), izdelan iz zelo finozrnate lončarske gline (LM02), nepopolno oksidacijsko žgan, redukcijsko v končni fazi. Površina je v veliki meri poškodovana in mat, deloma svetlikajoča se (spolirana) in temno sive barve. Pr. d. 5,4 cm, pr. najv. ob. 11,1 cm, ohr. v. 7,8 cm, db. ost. 0,25–0,3 cm.

127 Objekt 4, SE 1102, sek. 7, kv. 11-12, št. risbe 508A
Lonec – večji odlomek okrašenega ostenja (oblika L1), izdelan iz zelo finozrnate lončarske gline (LM12), nepopolno oksidacijsko žgan. Površina je gladka, lisasta, bledo rjave in sive barve. Okras: na vratu pas vodoravnih kanelur, pod njim snopi navpičnih kanelur (motiv C19). Pr. najv. ob. okoli 20 cm, ohr. v. 8,1 cm, db. ost. 0,5 cm.

128 Objekt 4, SE 1102, sek. 7, kv. 11-12, št. risbe 504A
Lonec – odlomek ustja z ostenjem (oblika L12/4), izdelan iz zelo finozrnate lončarske gline (LM12), nepopolno oksidacijsko žgan. Površina je gladka in zelo bledo rjave barve. Na njej so sledovi premaza rjave barve. Vel. 5,8 × 5,4 cm, pr. u. okoli 10,5 cm, db. ost. 0,5 cm.

129 Objekt 4, SE 1102, sek. 7, kv. 1, št. risbe 480A
Lonec – odlomek okrašenega ostenja, izdelan iz finozrnate lončarske gline (LM27), nepopolno oksidacijsko žgan. Površina je gladka, lisasta, zelo bledo rjave in sive barve. Okras iz snopov navpičnih žlebov. Pr. najv. ob. okoli 23 cm, db. ost. 0,6–0,8 cm.

130 Objekt 4, SE 1102, sek. 7, kv. 11, PN 442, št. risbe 488A
Lonec – odlomek ostenja s prehodom v ročaj, izdelan iz finozrnate lončarske gline (LM27), nepopolno oksidacijsko žgan. Površina je gladka, lisasta, zelo bledo rjave in sive barve. Vel. 9,6 × 6,7 cm, pr. najv. ob. okoli 24,5 cm, db. ost. 0,4–0,5 cm.

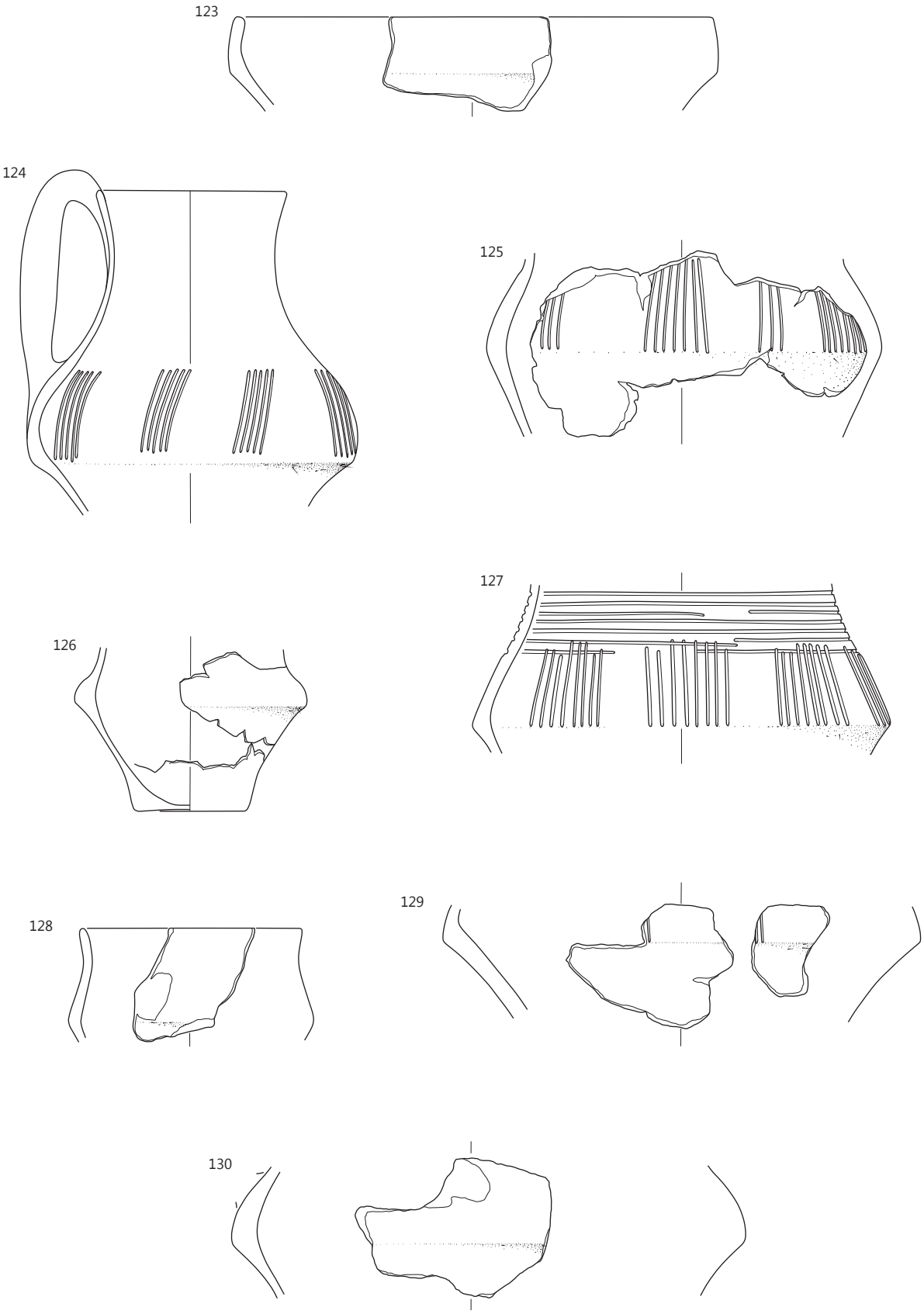

Objekt 4: SE 1102, merilo 1 : 3.

131 Objekt 4, SE 1102, sek. 7, kv. 11-12, št. risbe 498A
Odlomek dna z ostenjem posode, izdelane iz zelo finozrnate lončarske gline (LM02), nepopolno oksidacijsko žgane, v končni fazi redukcijsko. Površina je gladka in sive barve; deloma poškodovana. Pr. d. okoli 14 cm, ohr. v. 5,7 cm, db. ost. 0,7 cm.

132 Objekt 4, SE 1102, sek. 7, kv. 11, PN 434, št. risbe 553A
Zajemalka – odlomek recipienta s predrtim nastavkom v obliki dulca za držaj (oblika Z4/1), izdelana iz finozrnate lončarske gline (LM26), nepopolno oksidacijsko žgana. Površina je gladka in zelo bledo rjave barve; deloma poškodovana. Vel. 6 × 6 cm.

133 Objekt 4, SE 1102, sek. 7, kv. 1, št. risbe 467A
Lonec – odlomek ustja z ostenjem, izdelan iz finozrnate lončarske gline (LM39), nepopolno oksidacijsko žgan. Površina je gladka in lisasta, zelo bledo rjave in svetlo sive barve. Vel. 6 × 3 cm, pr. u. okoli 15 cm, db. ost. 0,35 cm.

134 Objekt 4, SE 1102, sek. 7, kv. 11-12, št. risbe 506A
Miniaturna skleda – odlomek ustja z ostenjem in držajem (oblika M3/5), izdelana iz drobnozrnate lončarske gline (LM44), nepopolno oksidacijsko žgana. Površina je gladka, lisasta, zelo bledo rjave in sive barve. Na notranji strani posode so sledovi zoglenelih organskih ostankov. Vel. 6,9 × 3 cm, pr. u. okoli 12 cm, db. ost. 0,9 cm.

135 Objekt 4, SE 1102, sek. 7, kv. 11, št. risbe 495A
Odlomek dna z ostenjem posode, izdelane iz zelo finozrnate lončarske gline (LM13), nepopolno oksidacijsko žgane. Površina je gladka in lisasta, zelo bledo rjave in sive barve. Keramika je luknjičava. Pr. d. okoli 21 cm, ohr. v. 5,9 cm, db. ost. 0,7 cm.

136 Objekt 4, SE 1102 in Plast SE 983, sek. 7, kv. 1, št. risbe 475A = 406A
Skleda – odlomek ustja z ostenjem in odlomek dna z ostenjem (oblika E1/25). Izdelana je iz zelo finozrnate lončarske gline (LM06), nepopolno oksidacijsko žgana. Površina je gladka, lisasta, svetlo rdeče, rožnato sive, rjave in sive barve. Pr. u. okoli 16,5 cm, pr. d. 9 cm, ohr. v. 6,9 cm, db. ost. 0,35–0,4 cm.

137 Objekt 4, SE 1102 in SE 983, sek. 7, kv. 11, št. risbe 455A = 417A = 465A
Lonec – odlomek ostenja z ročajem in odlomek dna z ostenjem (oblika L4), izdelan iz zelo finozrnate lončarske gline (LM02), nepopolno oksidacijsko žgan, redukcijsko v končni fazi. Gladka površina je sive barve; v veliki meri poškodovana. Okras: snopi poševnih žlebov v cik-caku (motiv C05). Pr. d. 10 cm, pr. najv. ob. 19 cm, ohr. v. 18,9 cm, db. ost. 0,35–0,4 cm.

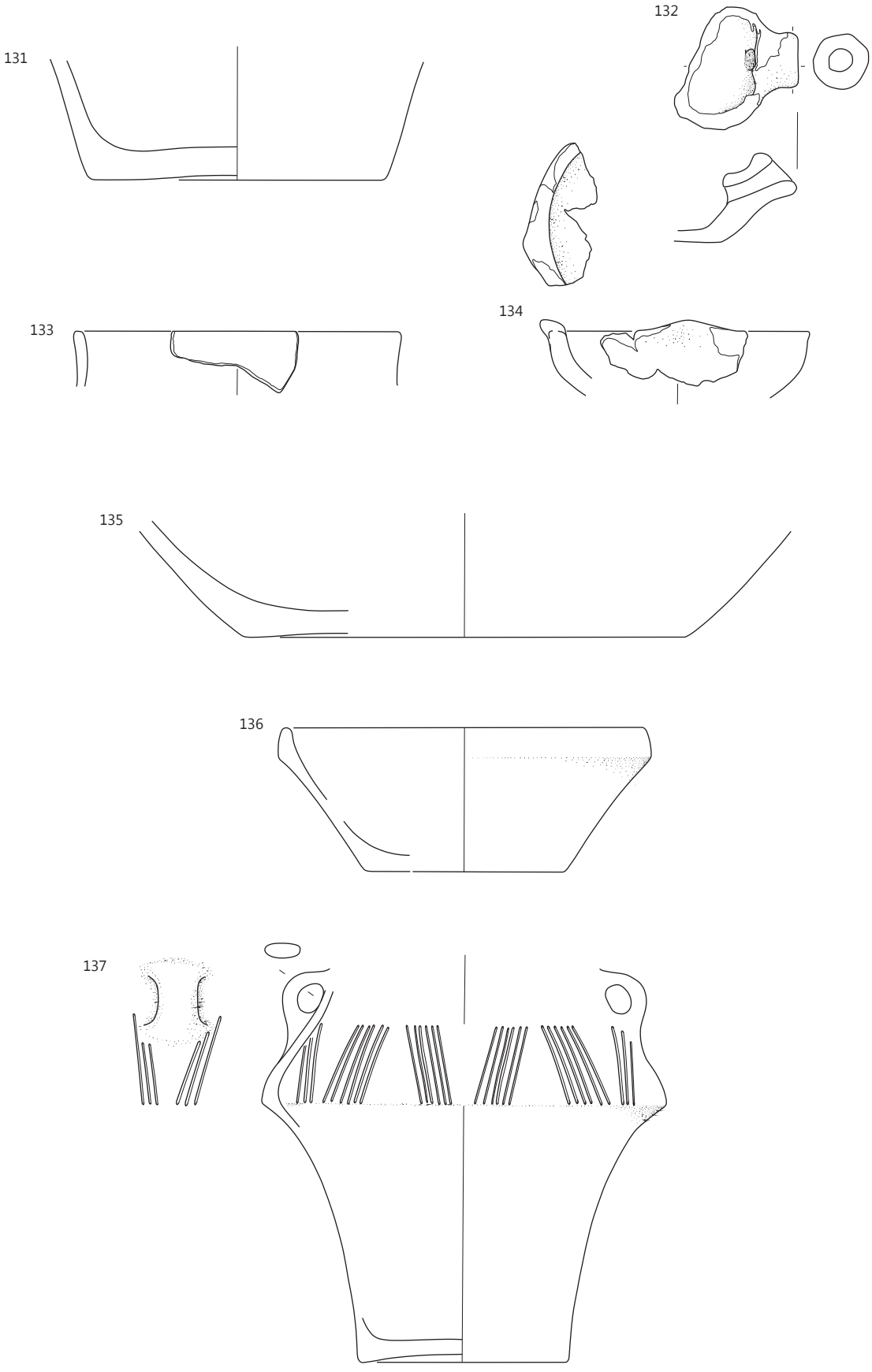

Objekt 4: SE 1102, merilo 1 : 3.

138 SE 1084 (jama SE 1085), sek. 7, kv. 21, št. risbe 1384A
Skodela – ohranjene približno polovica posode (oblika C3/5), izdelana iz finozrnate lončarske gline (LM39), nepopolno oksidacijsko žgana. Površina je gladka, lisasta, bledo rjave in sive barve. Na notranji strani skodele so na površini sledovi zoglenelih organskih ostankov. Pr. u. okoli 18 cm, pr. d. 9,5 cm, v. 8,4 cm, db. ost. 0,9 cm.

139 SE 1086 (jama SE 1087), sek. 1, kv. 56A, št. risbe 537A
Lonec – odlomek ustja z ostenjem (oblika L11/4), izdelan iz drobnozrnate lončarske gline (LM48), nepopolno oksidacijsko žgan. Površina je deloma neravna (poškodovana), deloma pa gladka, lisasta, zelo bledo rjave in svetlo sive barve. Okras je narejen na način vrezovanja (žlebljenje). Pr. u. okoli 15,5 cm, ohr. v. 11,4 cm, db. ost. 0,3–0,35 cm.

140 Plast SE 983, sek. 7, kv. 2, PN 421, št. risbe 550A
Skleda (na nogi?) – odlomek ustja z ostenjem, izdelana iz finozrnate lončarske gline (LM38), nepopolno oksidacijsko žgana, redukcijsko v končni fazi. Gladka površina je sive barve, delno poškodovana. Okras (motiv A13) je izdelan na način apliciranja. Vel. 12,3 × 5,1 cm, pr. u. okoli 27 cm, db. ost. 0,35 cm.

141 Plast SE 983, sek. 7, kv. 12, št. risbe 449A
Odlomek ustja z ostenjem sklede ali skodele, izdelane iz finozrnate lončarske gline (LM32), nepopolno oksidacijsko žgane, redukcijsko v končni fazi. Gladka površina je lisasta, zelo bledo rjave in rožnate barve. Vel. 6,0 × 3,9 cm, pr. u. 24,5 cm, db. ost. 0,55 cm.

142 Plast SE 983, sek. 7, kv. 1, št. risbe 421A
Skleda – odlomek ustja z ostenjem, izdelana iz drobnozrnate lončarske gline (LM50), nepopolno oksidacijsko žgana. Površina je gladka in lisasta, zelo bledo rjave in sive barve; mestoma poškodovana. Vel. 3,6 × 3,6 cm, pr. u. okoli 21 cm, db. ost. 0,6 cm.

143 Plast SE 983, sek. 1, kv. 63A, št. risbe 552A
Skleda – odlomek ustja z ostenjem in prehodom v dodatni element ter odlomek dna z ostenjem (oblika sklede E1/11). Izdelana je iz drobnozrnate lončarske gline (LM50), nepopolno oksidacijsko žgana. Gladka površina lisasta, zelo bledo rjave, svetlo rdeče in sive barve; delno ožgana. Na notranji površini odlomka sklede so sledovi zoglenelih organskih ostankov. Pr. u. 34 cm, pr. d. 14,4 cm, rek. v. 12,5 cm, db. ost. 0,8–0,9 cm.

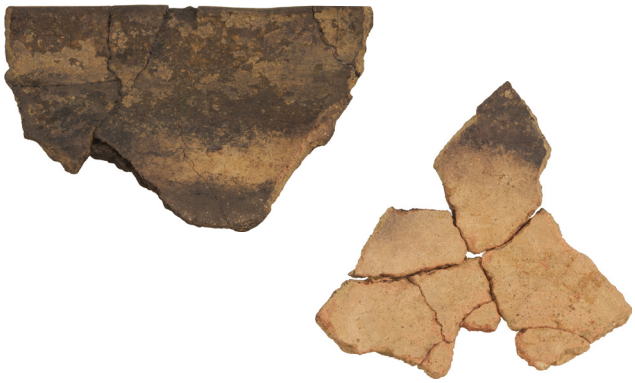

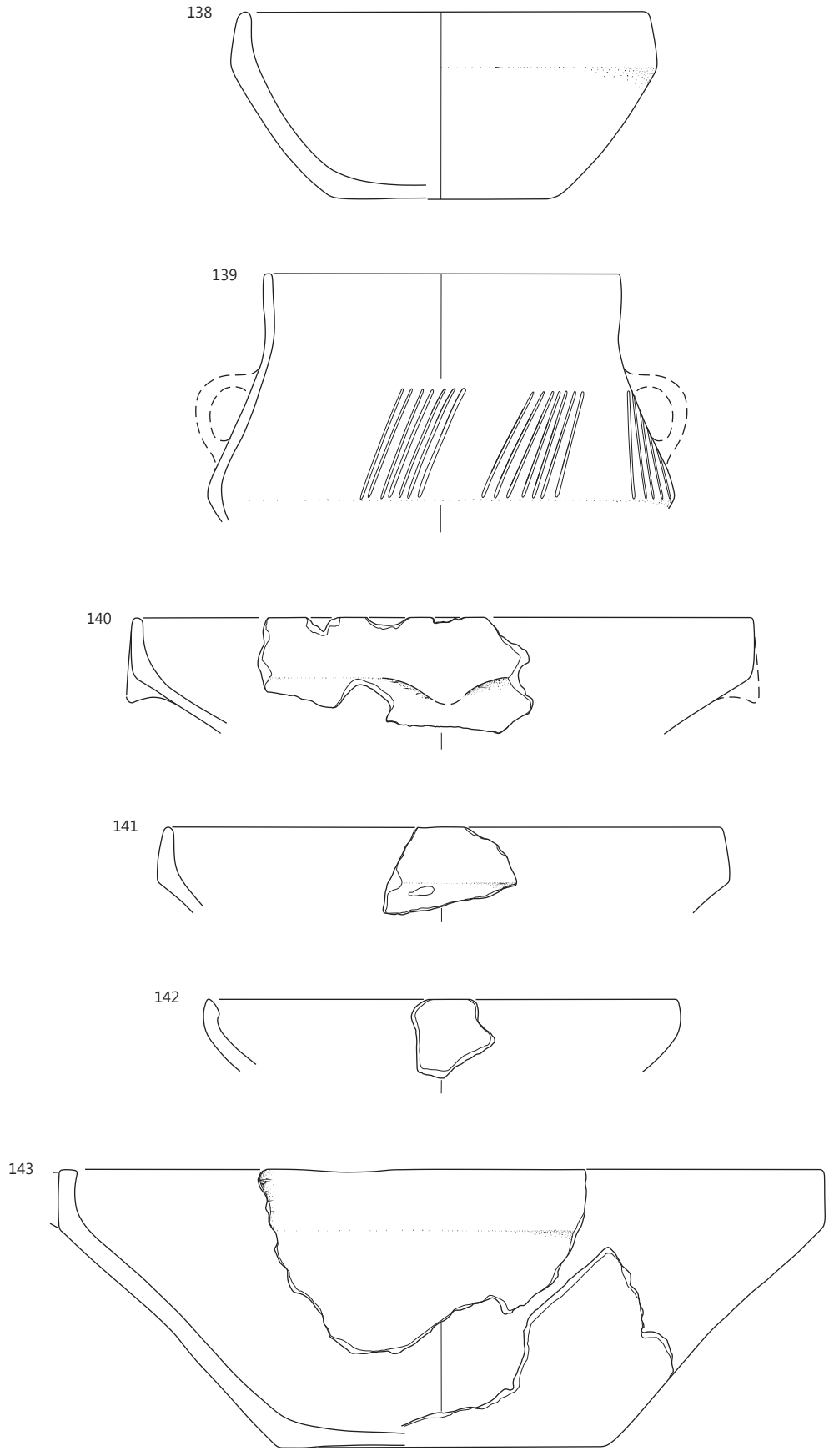

138 SE 1084, **139** SE 1086, **140–143** SE 983; merilo 1 : 3.

144 Plast SE 983, sek. 1, kv. 63A in sek. 7, kv. 1, št. risbe 443A
Vrč – odlomek okrašenega ostenja z delom ročaja, izdelan iz zelo finozrnate lončarske gline (LM02), nepopolno oksidacijsko žgan, redukcijsko v končni fazi. Površina je gladka in sive barve. Okras (motiv C09) je izdelan na način vrezovanja (žlebljenje). Vel. 10,5 × 3,3 cm, pr. najv. ob. 15,3 cm, db. ost. 0,6 cm.

145 Plast SE 983, sek. 7, kv. 11, št. risbe 457A
Lonec – odlomek ustja z ostenjem, izdelan iz zelo finozrnate lončarske gline (LM12), nepopolno oksidacijsko žgan. Gladka površina je lisasta, bledo rjave in sivo-rjave barve. Vel. 5,2 × 2,7 cm, pr. u. 17 cm, db. ost. 0,7–0,8 cm.

146 Plast SE 983, sek. 7, kv. 12, št. risbe 451A
Lonec – odlomek ustja z okrašenim ostenjem, izdelan iz zelo finozrnate lončarske gline (LM10), nepopolno oksidacijsko žgan. Gladka površina je rožnate barve. Okras je narejen na način vtiskovanja (odtis paličice, obliki jamic c in h). Pr. u. okoli 14,5 cm, ohr. v. 2,1 cm, db. ost. 0,4 cm.

147 Plast SE 983, sek. 1, kv. 63A in sek. 7, kv. 1, št. risbe 415A
Lonec – odlomek okrašenega ostenja, izdelan iz zelo finozrnate lončarske gline (LM11), nepopolno oksidacijsko žgan. Gladka površina je lisasta, zelo bledo rjave in sive barve. Okras je narejen na način vtiskovanja (odtis paličice, oblika jamice c). Vel. 5,4 × 4,2 cm, db. ost. 0,5–0,6 cm.

148 Plast SE 983, sek. 1, kv. 63A, PN 429, št. risbe 542A
Odlomek dna z ostenjem posode, izdelane iz finozrnate lončarske gline (LM19), nepopolno oksidacijsko žgane, redukcijsko v končni fazi. Prvotna površina je delno poškodovana, delno še dobro ohranjena, svetlikajoča (spolirana) in temno sive barve. Pr. d. 5,7 cm, ohr. v. 3,7 cm, db. ost. 0,3 cm.

149 Plast SE 983, sek. 7, kv. 1, št. risbe 540A
Zajemalka – odlomek recipienta s predrtim nastavkom v obliki dulca za držaj (oblika Z1), izdelana iz zelo finozrnate lončarske gline (LM10), nepopolno oksidacijsko žgana. Površina je gladka, lisasta, zelo bledo rjave in sive barve. V recipientu zajemalke so ohranjeni zogleneli organski ostanki (db. usedline 2–3 mm). Vel. 6,9 × 6,0 cm.

150 Plast SE 983, sek. 7, kv. 1, PN 427, št. risbe 545A
Zajemalka – odlomek recipienta s predrtim nastavkom v obliki dulca za držaj (oblika Z1), izdelana iz zelo finozrnate lončarske gline (LM12), nepopolno oksidacijsko žgana. Površina je gladka, lisasta, zelo bledo rjave in sive barve, delno poškodovana. Vel. 5,4 × 5,1 cm.

151 Plast SE 983, sek. 7, kv. 1, PN 426, št. risbe 541A
Zajemalka – odlomek recipienta s predrtim nastavkom v obliki dulca za držaj (oblika Z1), izdelana iz drobnozrnate lončarske gline (LM45), nepopolno oksidacijsko žgana. Površina je gladka, lisasta, temno sive in sive barve. Vel. 6,6 × 6,3 cm.

152 Plast SE 983, sek. 7, kv. 1, PN 425, št. risbe 544A
Zajemalka – odlomek recipienta s predrtim nastavkom v obliki dulca za držaj (oblika Z3/1), izdelana iz zelo finozrnate lončarske gline (LM02), nepopolno oksidacijsko žgana. Površina je gladka, lisasta, zelo bledo rjave in sive barve. Na dveh mestih so na njej sledovi premaza rdeče barve. Vel. 6,3 × 6,5 cm.

153 Plast SE 983, sek. 7, kv. 11, št. risbe 412A
Miniaturna zajemalka – odlomek recipienta s predrtim nastavkom v obliki dulca za držaj (oblika M8/1), izdelana iz zelo finozrnate lončarske gline (LM02), nepopolno oksidacijsko žgana. Površina je groba in mat, bele in rožnate barve; delno poškodovana. Vel. 3,6 × 2,8 cm.

154 Plast SE 2 nad SE 983, št. risbe 1385A
Odlomek dna z zgornjim delom noge posode, verjetno sklede, izdelane iz zelo finozrnate lončarske gline (LM02), nepopolno oksidacijsko žgane, redukcijsko v končni fazi. Površina je gladka in sive barve, v veliki meri poškodovana. Pr. na najožjem delu 11,4 cm, ohr. v. 3,7 cm.

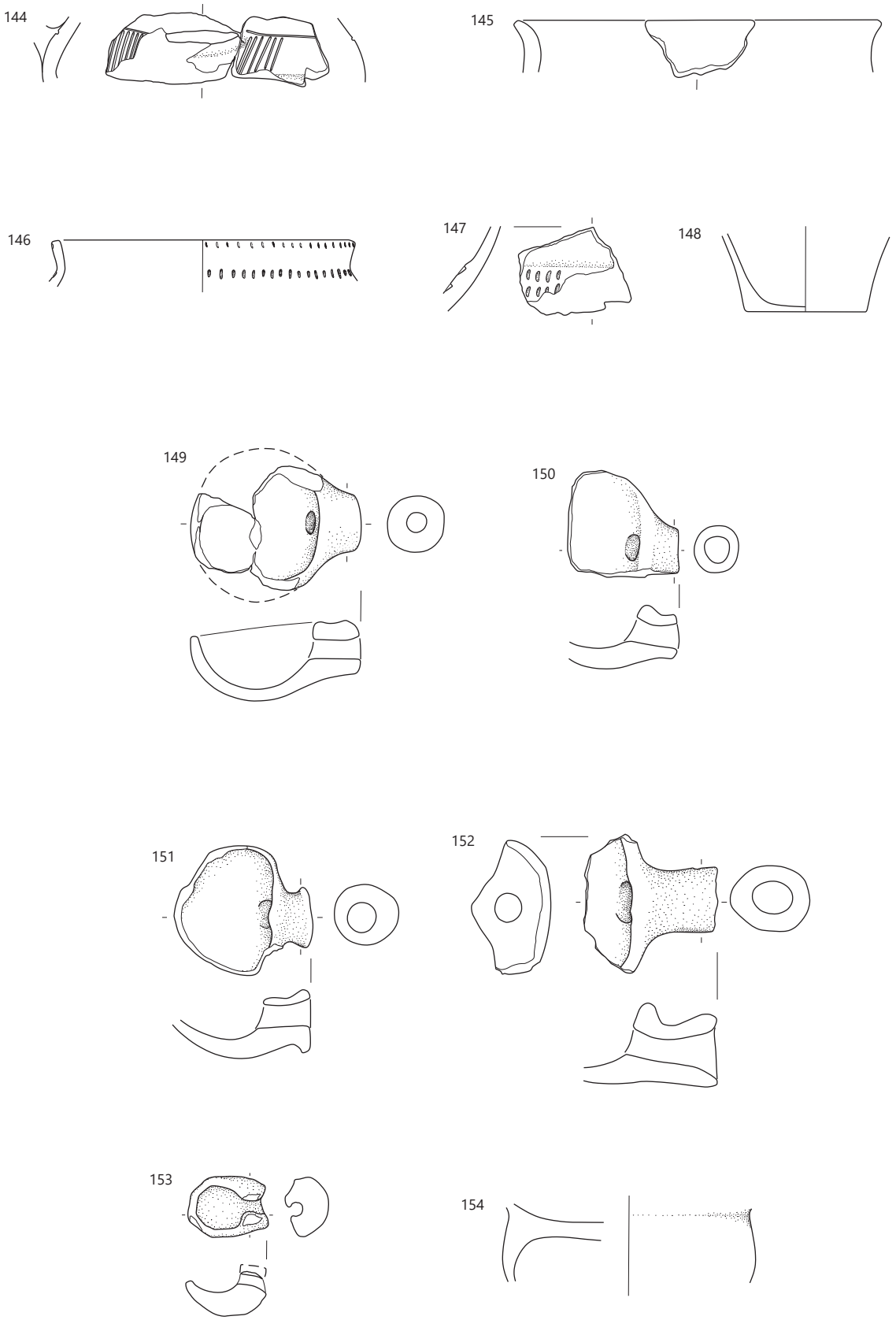

144–153 SE 983, **154** SE 2; merilo 1 : 3.

Drugi krog naselja

155 Objekt 5, faza 1, SE 322 = SE 324 = SE 326 =SE 328 = SE 330 = SE 332 (jama SE 323), sek. 4, kv. 13, št. risbe B 109
Fragmentirana votla noga sklede (oblika noge N2?), izdelane iz zelo finozrnate lončarske gline (LM02), nepopolno oksidacijsko žgane. Površina je v veliki meri poškodovana, gladka in svetlo rjave barve, mestoma še dobro ohranjena s temno rjavo prevleko (sledovi glinenega premaz ali redukcijsko žganje v končni fazi?). Nekaj cm nad robom stojne ploskve noge je bila v keramiko naknadno navrtana luknjica, verjetno zaradi popravljanja. Pr. roba noge 16,5 cm, pr. noge na najožjem delu 9 cm, ohr. v. 13,8 cm, db. ost. 0,3–0,4 cm.

156 Objekt 5, faza 1, SE 322 = SE 324 = SE 326 = SE 328 = SE 330 = SE 332 (jama SE 323), sek. 4, kv. 14, št. risbe B 191
Lonec – odlomki ustja z ostenjem in prehodom v ročaj, ostenja z najširšim obodom in s prehodom v ročaj, dna z ostenjem in majhnega ročaja (nista risana) (oblika L16/1). Izdelan je iz zelo finozrnate lončarske gline (LM12), nepopolno oksidacijsko žgan. Površina, na notranji strani posode groba, na zunanji gladka, je lisasta, svetlo siva in siva. Pr. u. 9,5 cm, pr. d. 9,5 cm, rek. v. 13,3 cm, db. ost. 0,6–1,2 cm.

157 Objekt 5, faza 1, SE 322 = SE 324 = SE 326 = SE 328 = SE 330 = SE 332 (jama SE 323), sek. 4, kv. 13, št. risbe B 161 = B 162
Miniaturna noga (oblika M4/4) sklede na nogi, izdelane iz zelo finozrnate lončarske gline (LM12). Površina je gladka in svetlo rjave barve, na njej so lise sive barve. Pr. roba noge 5,6 cm, v. 4,9 cm, db. 0,5 cm.

158 Objekt 5, faza 1, SE 322 = SE 324 = SE 326 = SE 328 = SE 330 = SE 332 (jama SE 323), sek. 4, kv. 13, št. risbe B 192 = B 86
Lonec – odlomek ustja z ostenjem in ročajem (oblika L12/1), izdelan iz finozrnate lončarske gline (LM17), oksidacijsko žgan. Površina je groba in rožnate barve, v veliki meri poškodovana. Pr. u. 14,5 cm, ohr. v. 10,8 cm, db. ost. 0,45–0,6 cm.

159 Objekt 5, faza 1, SE 322 = SE 324 = SE 326 = SE 328 = SE 330 = SE 332 (jama SE 323), sek. 4, kv. 14, št. risbe B 183
Odlomek dna z ostenjem miniaturne posode, izdelane iz zelo finozrnate lončarske gline (LM02), oksidacijsko žgane, redukcijsko v končni fazi. Površina je gladka in sive barve. Pr. d. 3,6 cm, ohr. v. 1,6 cm, db. ost. 0,35 cm.

160 Objekt 5, faza 1, SE 322 = SE 324 = SE 326 = SE 328 = SE 330 = SE 332 (jama SE 323), sek. 4, kv. 14, št. risbe B 186
Odlomek ostenja z delom ročaja posode, izdelane iz finozrnate lončarske gline (LM41), redukcijsko žgane, oksidacijsko v končni fazi. Površina je gladka in svetlo rjave barve. Vel. 6 × 7,5 cm, pr. najv. oboda 14 cm, db. ost. 0,4–0,45 cm.

161 Objekt 5, faza 1, SE 322 = SE 324 = SE 326 = SE 328 = SE 330 = SE 332 (jama SE 323), sek. 4, kv. 14, št. risbe B 178
Lonec – odlomka ustja z ostenjem in ročajem in dna z ostenjem (oblika L18/2), izdelan iz zelo finozrnate lončarske gline (LM12), nepopolno oksidacijsko žgan. Površina je gladka, lisasta, bledo rjave in sive barve. Pr. u. 11,7 cm, pr. d. 9,3 cm, rek. v. 11,6 cm, db. ost. 0,4–0,6 cm.

162 Objekt 5, faza 1, SE 322 = SE 324 = SE 326 = SE 328 = SE 330 = SE 332 (jama SE 323), sek. 4, kv. 14, št. risbe B 189
Lonec – odlomek ostenja, izdelan iz finozrnate lončarske gline (LM27), nepopolno oksidacijsko žgan. Površina je gladka, na notranji strani posode svetlo rdeče, na zunanji svetlo rjave barve. Vel. 7,2 × 5,2 cm, pr. najv. oboda okoli 24,5 cm, db. ost. 0,35 cm.

163 Objekt 5, faza 1, SE 322 = SE 324 = SE 326 = SE 328 = SE 330 = SE 332 (jama SE 325), sek. 4, kv. 14, št. risbe B 187
Odlomek ostenja, morda majhne sklede, izdelane iz zelo finozrnate lončarske gline (LM12), nepopolno oksidacijsko žgane. Površina je gladka in rjave barve. Vel. 2,1 × 2,7 cm, pr. najv. oboda okoli 15,5 cm, db. ost. 0,3–0,35 cm.

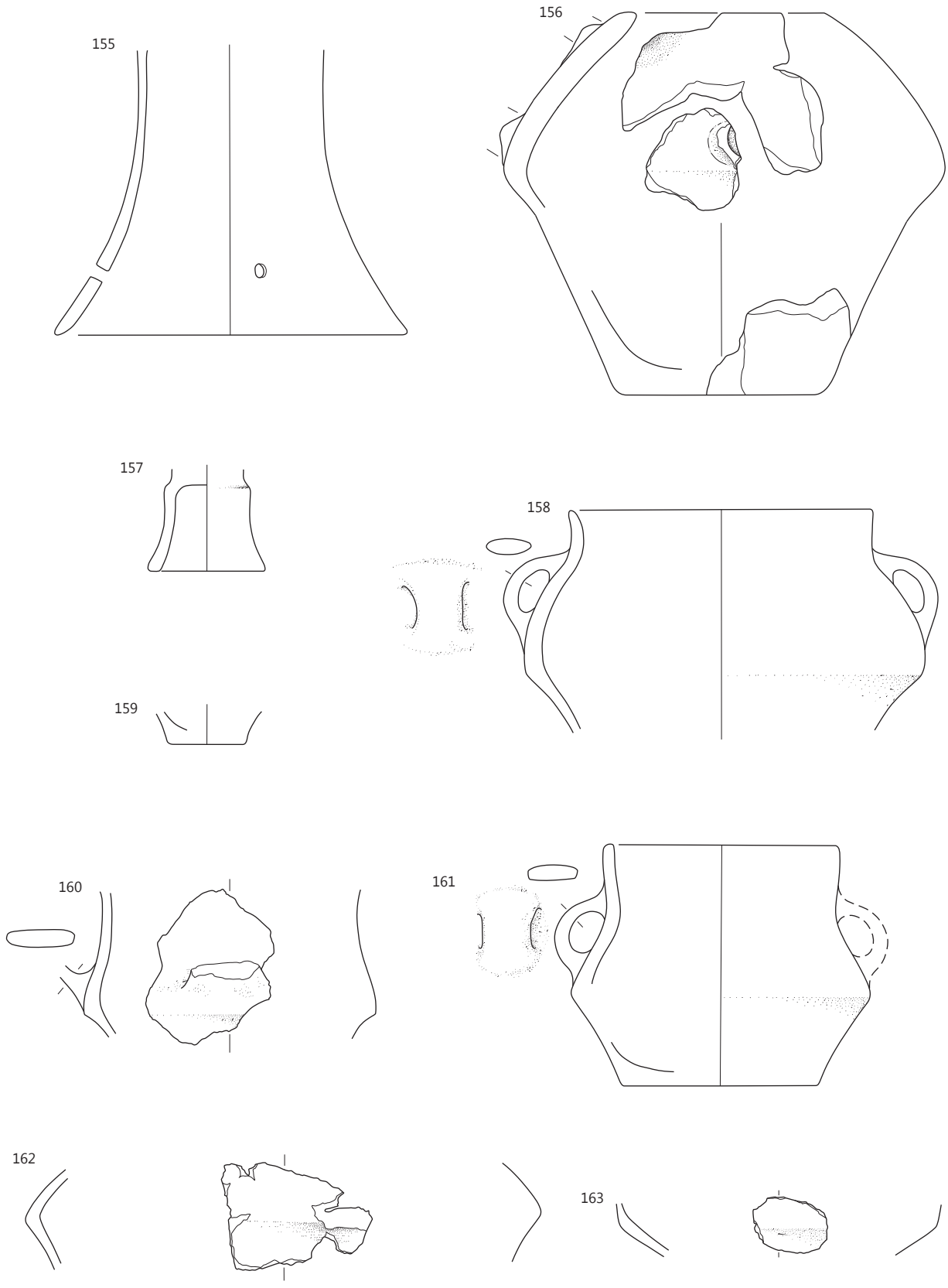

Objekt 5: SE 322, merilo 1 : 3.

164 Objekt 5, faza 1, SE 322 = SE 324 = SE 326 = SE 328 = SE 330 = SE 332 (jama SE 325), sek. 4, kv. 14, št. risbe B 443
Lonec – skoraj v celoti ohranjen (oblika L12/2), izdelan iz finozrnate lončarske gline (LM27), nepopolno oksidacijsko žgan. Površina je gladka, lisasta, bledo rjave in sive barve. Okras: na vratu snopi navpičnih in rahlo poševnih žlebov med dvema vodoravnima žleboma, na ramenih snopi navpičnih in rahlo poševnih žlebov, ki so pod praznimi prostorčki na vratu (motiv C11). Pr. u. 16,5 cm, pr. d. 10,8 cm, v. 18,9 cm, db. ost. 0,6–0,7 cm.

165 Objekt 5, faza 1, SE 322 = SE 324 = SE 326 = SE 328 = SE 330 = SE 332 (jama SE 325), sek. 4, kv. 14, št. risbe B 165
Lonec – skoraj v celoti ohranjen (oblika L10/4), izdelan iz finozrnate lončarske gline (LM27), nepopolno oksidacijsko žgan. Prvotna površina je gladka in lisasta, svetlo rjave in sive barve, del lonca pa je močno poškodovan ognju (lise svetlo rdeče, rožnate in svetlo rdeče barve). Okras: na ramenu snopi navpičnih žlebov, na prehodu v vrat vodoravni žleb (motiv C07). Pr. u. 22,5 cm, pr. d. 13,5 cm, v. 29,4 cm, db. ost. 0,8–0,9 cm.

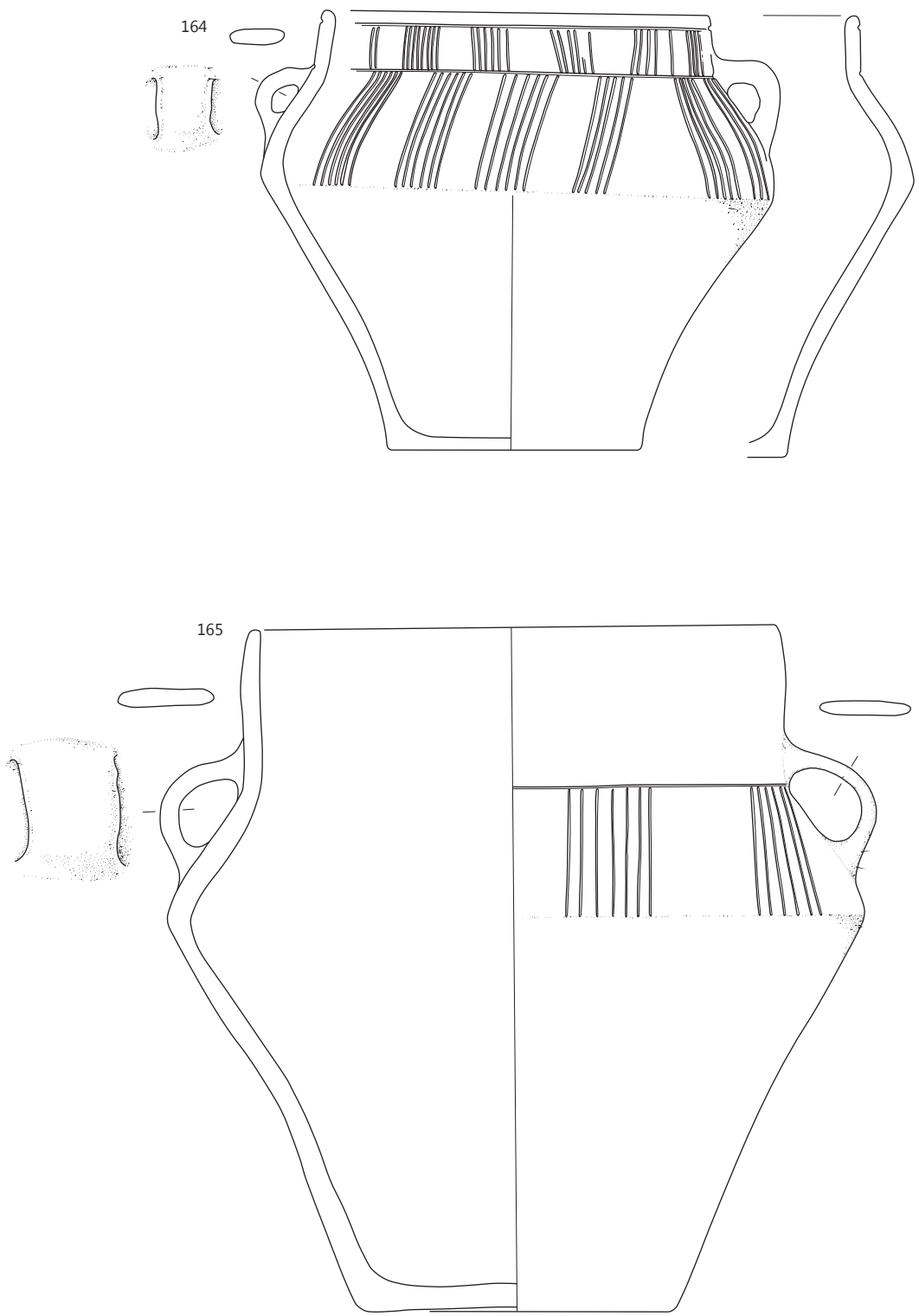

Objekt 5: SE 322, merilo 1 : 3.

166 Objekt 5, faza 1, SE 322 = SE 324 = SE 326 = SE 328 = SE 330 = SE 332 (jama SE 325), sek. 4, kv. 14, št. risbe B 174 = B 18
Skodela – rekonstruirana (oblika C2/1), izdelana iz zelo finozrnate lončarske gline (LM12), nepopolno oksidacijsko žgana, redukcijsko v končni fazi. Površina je gladka, lisasta, svetlo rjave in sive barve. Pod ustjem okrašena z okroglima aplikama z vglobljeno sredino, na katerih so poševni žlebovi, med aplikama s snopi rahlo poševnih žlebov (motiv E02). Pr. u. okoli 21,5 cm, pr. d. 11,5 cm, rek. v. 16,8 cm, db. ost. 0,55–0,6 cm.

167 Objekt 5, faza 1, SE 322 = SE 324 = SE 326 = SE 328 = SE 330 = SE 332 (jama SE 325), sek. 4, kv. 14, št. risbe B 190
Lonec – večja odlomka ustja z ostenjem in ročajem ter dna z ostenjem (oblika L10/3), izdelan iz finozrnate lončarske gline (LM27), nepopolno oksidacijsko žgan. Površina je gladka, lisasta – svetlo rjave, svetlo rdeče, rjave in sive barve. Okras: na ramenu snopi vtisnjenih jamic v cik-caku (motiv B16, jamice I). Pr. u. okoli 16,5 cm, pr. d. 9,5 cm, rek. v. 18,6 cm, db. ost. 0,45–0,6 cm.

168 Objekt 5, faza 1, SE 322 = SE 324 = SE 326 = SE 328 = SE 330 = SE 332 (jama SE 325), sek. 4, kv. 14, št. risbe B 175
Odlomek aplike posode – okrogle oblike z vglobljeno sredino (motiv A10), izdelane iz zelo finozrnate lončarske gline (LM02), verjetno redukcijsko žgane. Površina je gladka, temno sive barve. Vel. 3,3 × 3,4 cm, db. 0,9 cm.

169 Objekt 5, faza 1, SE 322 = SE 324 = SE 326 = SE 328 = SE 330 = SE 332 (jama SE 325), sek. 4, kv. 14, št. risbe B 125
Steklenici podobna posoda – fragmentiran zgornji del posode (oblika S3/2), izdelana iz finozrnate lončarske gline (LM27), nepopolno oksidacijsko žgana. Površina je gladka, bledo rjave barve. Okras: na prehodu v dolg usločen vrat šest stožčastih aplik (motiv A02). Pr. u. 13,2 cm, pr. najv. ob. 26,5 cm, ohr. v. 15,6 cm, db. ost. 0,6–0,85 cm.

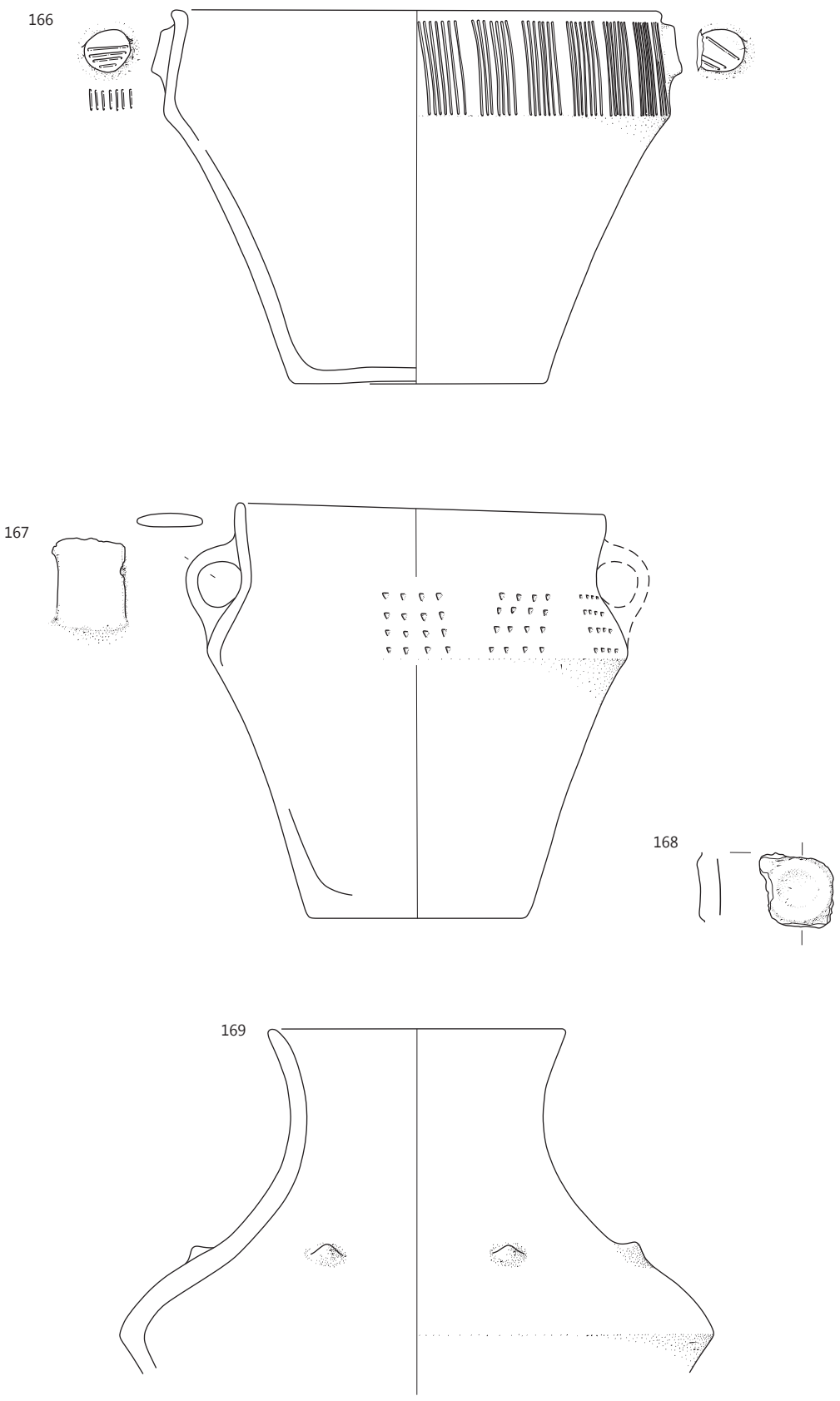

Objekt 5: SE 322, merilo 1 : 3.

170 Objekt 5, faza 1, SE 322 = SE 324 = SE 326 = SE 328 = SE 330 = SE 332 (jama SE 325), sek. 4, kv. 14, B 188
Lonec – dva odlomka okrašenega ostenja, izdelan iz drobnozrnate lončarske gline (LM48), nepopolno oksidacijsko žgan. Površina je gladka, svetlo rjave barve, na njej so lise sive barve. Okras iz snopov žlebov. Vel. 5,7 × 3,3 in 3,6 × 3,3 cm, db. 0,75 cm.

171 Objekt 5, faza 1, SE 322 = SE 324 = SE 326 = SE 328 = SE 330 = SE 332 (jama SE 325), sek. 4, kv. 14, B 127
Skodela – odlomek ustja z ostenjem in izlivom v obliki dulca (oblika C1/3), izdelana iz zelo finozrnate lončarske gline (LM10), nepopolno oksidacijsko žgana. Površina je gladka, lisasta, svetlo rjave in sive barve. Na notranji strani skodele so ob izlivu zogleneli organski ostanki. Pr. u. okoli 21 cm, ohr. v. 3,6 cm, db. ost. 0,75 cm.

172 Objekt 5, faza 1, SE 322 = SE 324 = SE 326 = SE 328 = SE 330 = SE 332, sek. 4, kv. 14, DŠ 28
Skodela – odlomek ustja z ostenjem (oblika C1/2), izdelana iz zelo finozrnate lončarske gline (LM10), redukcijsko žgana, oksidacijsko v končni fazi. Površina je gladka, zelo bledo rjave barve, na njej so lise sive barve. Pr. u. okoli 21 cm, ohr. v. 3,6 cm, db. ost. 0,55 cm.

173 Objekt 5, faza 1, SE 322 = SE 324 = SE 326 = SE 328 = SE 330 = SE 332, sek. 4, kv. 25, DŠ 23 = DŠ 24
Skodela – odlomek ustja z ostenjem in izlivom v obliki dulca (oblika C1/3), izdelana iz zelo finozrnate lončarske gline (LM10), nepopolno oksidacijsko žgana. Površina je gladka, lisasta, svetlo rjave in sive barve. Na notranji strani skodele so na površini zogleneli organski ostanki. Pr. u. okoli 21 cm, ohr. v. 5,4 cm, db. ost. 0,55 cm.

174 Objekt 5, faza 1, SE 322 = SE 324 = SE 326 = SE 328 = SE 330 = SE 332, sek. 4, kv. 13, B 75 = B 66
Skodela – odlomka ustja z okrašenim ostenjem (oblika C2/1), izdelana iz zelo finozrnate lončarske gline (LM02), oksidacijsko žgana, redukcijsko v končni fazi. Površina je deloma gladka in sive barve, deloma pa ožgana in svetlo rdeče do svetlo sive barve. Okras: tik pod ustjem vodoravni niz vtisnjenih jamic, na robu ustja snopi rahlo poševnih žlebov in okrogla sploščena aplika, okrašena z jamicami (motiv G02, jamice c). Pr. u. okoli 25,5 cm, ohr. v. 7,8 cm, db. ost. 0,6 cm.

175 Objekt 5, faza 1, SE 322 = SE 324 = SE 326 = SE 328 = SE 330 = SE 332, sek. 4, kv. 14, B 453
Skleda – odlomka okrašenega ustja z okrašenim ostenjem in izlivom s pregrajo ter odlomek ostenja s prehodom v ročaj (oblika E2/9), izdelana iz finozrnate lončarske gline (LM27), nepopolno oksidacijsko žgana. Površina je gladka in rožnate barve, na njej so lise, sive barve. Okras: vtisnjene jamice na notranji strani ustja ob izlivu in v spodnjem delu roba ustja (motiv B05, jamice h). Pr. u. okoli 35,5 cm, ohr. v. 6,6 cm, db. ost. 1,0 cm.

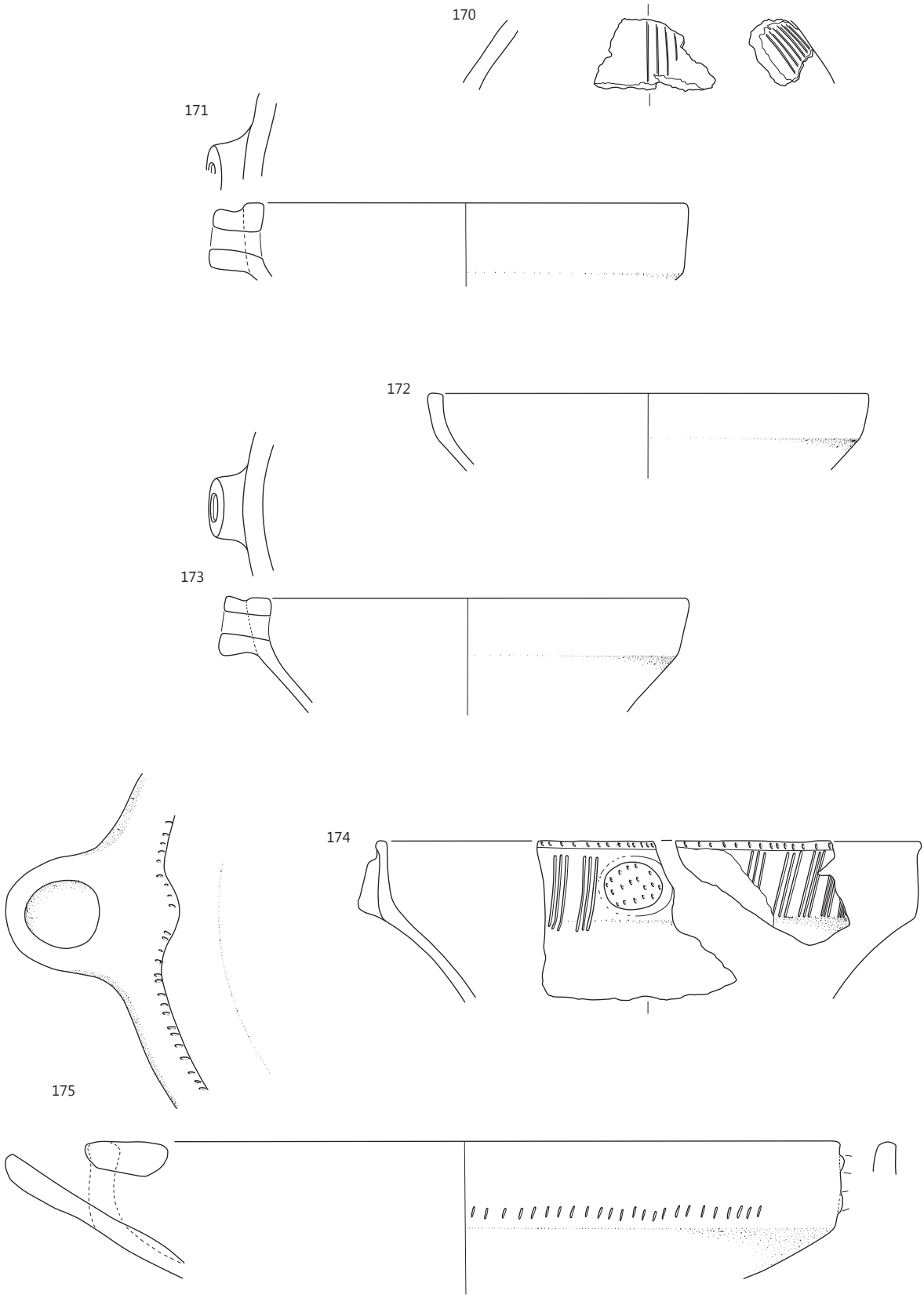

Objekt 5: SE 322, merilo 1 : 3.

176 Objekt 5, faza 1, SE 322 = SE 324 = SE 326 = SE 328 = SE 330 = SE 332 (jama SE 331), sek. 4, kv. 13–14, B 80
Lonec – več odlomek ostenja z največjim obodom, izdelan iz finozrnate lončarske gline (LM20), nepopolno oksidacijsko žgan. Površina je gladka, bledo rjave barve, na njej so lise sive barve. Na enem odlomku na zunanji strani posode so sledovi premaza rdeče barve. Pr. najv. ob. okoli 28,5 cm, ohr. v. 13,5 cm, db. ost. 0,65–0,8 cm.

177 Objekt 5, faza 1, SE 322 = SE 324 = SE 326 = SE 328 = SE 330 = SE 332 (jama SE 331), sek. 4, kv. 14, B 108
Lonec – ohranjena tretjina posode (oblika L18/1), izdelan iz zelo finozrnate lončarske gline (LM02), oksidacijsko žgan. Površina je gladka, na notranji strani posode svetlo rjave, na zunanji rjave barve. Okras: na ramenu snopi vtisnjenih jamic v cik-caku (motiv B16, jamice l). Pr. u. okoli 16,5 cm, pr. d. okoli 15 cm, v. 18,6 cm, db. ost. 0,6–0,7 cm.

178 Objekt 5, faza 1, SE 322 = SE 324 = SE 326 = SE 328 = SE 330 = SE 332 (jama SE 333), sek. 4, kv. 25, B 176
Lonec – odlomek ustja z ostenjem in ročajem, izdelan iz zelo finozrnate lončarske gline (LM12), oksidacijsko žgan. Površina je gladka, bledo rjave barve. Vel. 8,4 × 5,9 cm, pr. u. okoli 17,0 cm, db. ost. 0,6 cm.

179 Objekt 5, faza 1, SE 322 = SE 324 = SE 326 = SE 328 = SE 330 = SE 332 (jama SE 333), sek. 4, kv. 25, B 177
Lonec – odlomek ustja z ostenjem in delom ročaja, izdelan iz zelo finozrnate lončarske gline (LM12), nepopolno oksidacijsko žgan. Površina je groba in bledo rjave barve. Pr. u. okoli 13,5 cm, ohr. v. 3,3 cm, db. ost. 0,6 cm.

180 Objekt 5, faza 1, SE 322 = SE 324 = SE 326 = SE 328 = SE 330 = SE 332 (jama SE 333), sek. 4, kv. 13, B 17
Lonec – odlomek ustja z ostenjem in delom ročaja (oblika L12/1), izdelan iz zelo finozrnate lončarske gline (LM12), nepopolno oksidacijsko žgan. Površina je gladka in svetlo rjave barve, deloma ožgana. Pr. u. okoli 16 cm, ohr. v. 12,6 cm, db. ost. 0,45–0,5 cm.

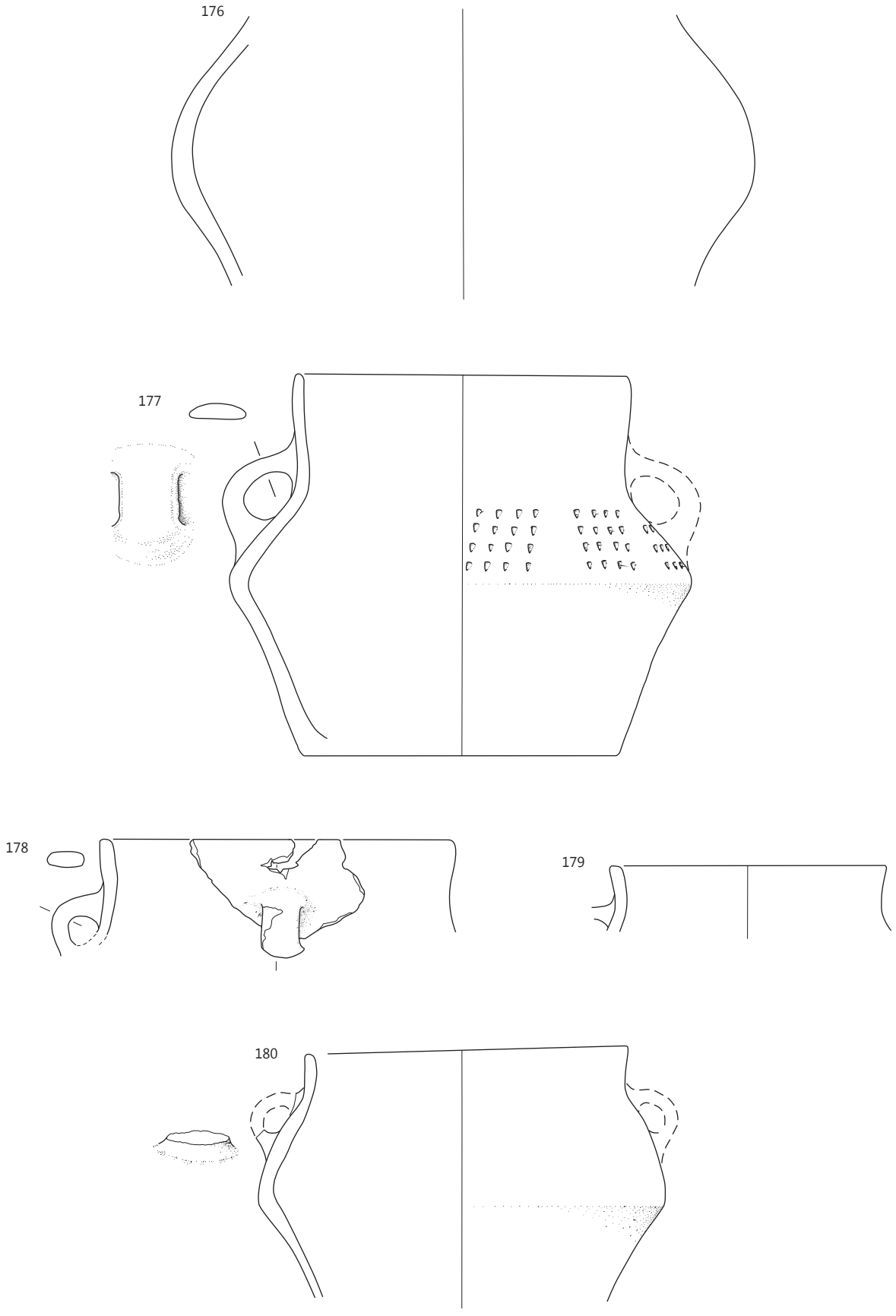

Objekt 5: SE 322, merilo 1 : 3.

181 Objekt 5, faza 1, SE 322 = SE 324 = SE 326 = SE 328 = SE 330 = SE 332 (jama SE 333), sek. 4, kv. 25, B 180
Odlomek ostenja posode, verjetno sklede, izdelane iz zelo finozrnate lončarske gline (LM12). Površina poškodovana, gladka, svetlo rjave barve; jedro keramika je sive barve. Okras: viseča jezičasta aplika na najširšem obodu (motiv A13). Vel. 4,5 × 4,8 cm, db. ost. 0,5 cm.

182 Objekt 5, faza 2, SE 271, sek. 4, kv. 25, št. risbe B 6 = B456
Skleda na nogi – ohranjene več kot polovica noge z dnom in delom ostenja sklede (oblika noge N8a). Izdelana je iz zelo finozrnate lončarske gline (LM02), oksidacijsko žgana, redukcijsko v končni fazi. Površina je delno poškodovana, gladka in sive barve. Pr. najožjega dela noge okoli 10 cm, ohr. v. 4,8 cm, db. ost. 0,7 cm.

183 Objekt 5, faza 2, SE 271, sek. 4, kv. 14, št. risbe B 159
Skleda na nogi – ohranjena slaba polovica posode (oblika En4/4), izdelana iz zelo finozrnate lončarske gline (LM07), nepopolno oksidacijsko žgana. Površina je gladka, svetlo sive do sive barve. Okras: viseča jezičasta aplika na najširšem obodu (motiv A13). Pr. u. okoli 21,5 cm, pr. d. 9 cm, v. 8,1 cm, db. ost. 0,6 cm.

184 Objekt 5, faza 2, SE 271, sek. 4, kv. 13, št. risbe B 53 = DŠ 22
Skleda na nogi – večji odlomek spodnjega dela noge, izdelana iz zelo finozrnate lončarske gline (LM02), nepopolno oksidacijsko žgana, redukcijsko v končni fazi. Površina, na notranji strani noge gladka in mat, na zunanji pa deloma tudi svetlikajoča (spolirana), je sive barve. Na dveh sosednjih odlomkih sta bili nad robom noge navrtani dve luknjici (verjetno gre za popravilo). Pr. roba noge 16,5 cm, db. ost. 0,3 cm.

185 Objekt 5, faza 2, SE 271, sek. 4, kv. 13, št. risbe DŠ 37
Skleda (na nogi?) – odlomek ustja z ostenjem (oblika En6/5), izdelana iz zelo finozrnate lončarske gline (LM02), nepopolno oksidacijsko žgana, redukcijsko v končni fazi. Površina je gladka in sive do temno sive barve. Okras: viseča jezičasta aplika na najširšem obodu (motiv A13). Pr. u. okoli 19 cm, ohr. v. 5,4 cm, db. ost. 0,6 cm.

186 Objekt 5, faza 2, SE 271, sek. 4, kv. 25, št. risbe B 393
Skleda na nogi – odlomek roba noge, izdelana iz zelo finozrnate lončarske gline (LM07), nepopolno oksidacijsko žgana, redukcijsko v končni fazi. Površina, delno poškodovana, je gladka in sive barve. Pr. roba noge okoli 13,5 cm, ohr. v. 2,2 cm, db. ost. 0,6 cm.

187 Objekt 5, faza 2, SE 271, sek. 4, kv. 13, št. risbe B 76
Skleda (na nogi?) – odlomek ustja z ostenjem (oblika En4/8), izdelana iz zelo finozrnate lončarske gline (LM02), oksidacijsko žgana, redukcijsko v končni fazi. Površina je gladka in sive barve. Okras: viseča jezičasta aplika na najširšem obodu (motiv A13). Vel. 10,2 × 4,2 cm, pr. u. okoli 20 cm, db. ost. 0,6–0,7 cm.

188 Objekt 5, faza 2, SE 271, sek. 4, kv. 25, št. risbe B 436
Skleda na nogi – odlomek roba noge, izdelana iz zelo finozrnate lončarske gline (LM02), redukcijsko žgana, oksidacijsko v končni fazi. Površina je gladka in svetlo rdeče barve. Na njej je premaz rdeče barve. Pr. roba noge okoli 17 cm, ohr. v. 2,1 cm, db. ost. 0,6 cm.

189 Objekt 5, faza 2, SE 271, sek. 4, kv. 13, št. risbe B 98
Skleda – odlomek ustja z ostenjem (oblika E1/10). Izdelana je iz zelo finozrnate lončarske gline (LM10), žgana nepopolno oksidacijo. Površina je gladka, bledo rjave barve, na njej pa so tudi lise sive barve. Na notranji strani posode so na površini zogleneli organski ostanki. Pr. u. okoli 21 cm, db. ost. 0,6 cm.

190 Objekt 5, faza 2, SE 271, sek. 4, kv. 14, št. risbe B 245
Skleda na nogi – odlomek roba noge, izdelana iz zelo finozrnate lončarske gline (LM02), nepopolno oksidacijsko žgana, redukcijsko v končni fazi. Površina je gladka in sive barve. Pr. roba noge okoli 11,5 cm, ohr. v. 2,2 cm, db. ost. 0,7 cm.

191 Objekt 5, faza 2, SE 271, sek. 4, kv. 13, št. risbe B 117
Odlomek ustja z ostenjem sklede ali skodele, izdelane iz zelo finozrnate lončarske gline (LM02), oksidacijsko žgane, redukcijsko v končni fazi. Površina je gladka in sive barve. Vel. 6,5 × 3,6 cm, pr. u. okoli 21,5 cm, db. ost. 0,35–0,45 cm.

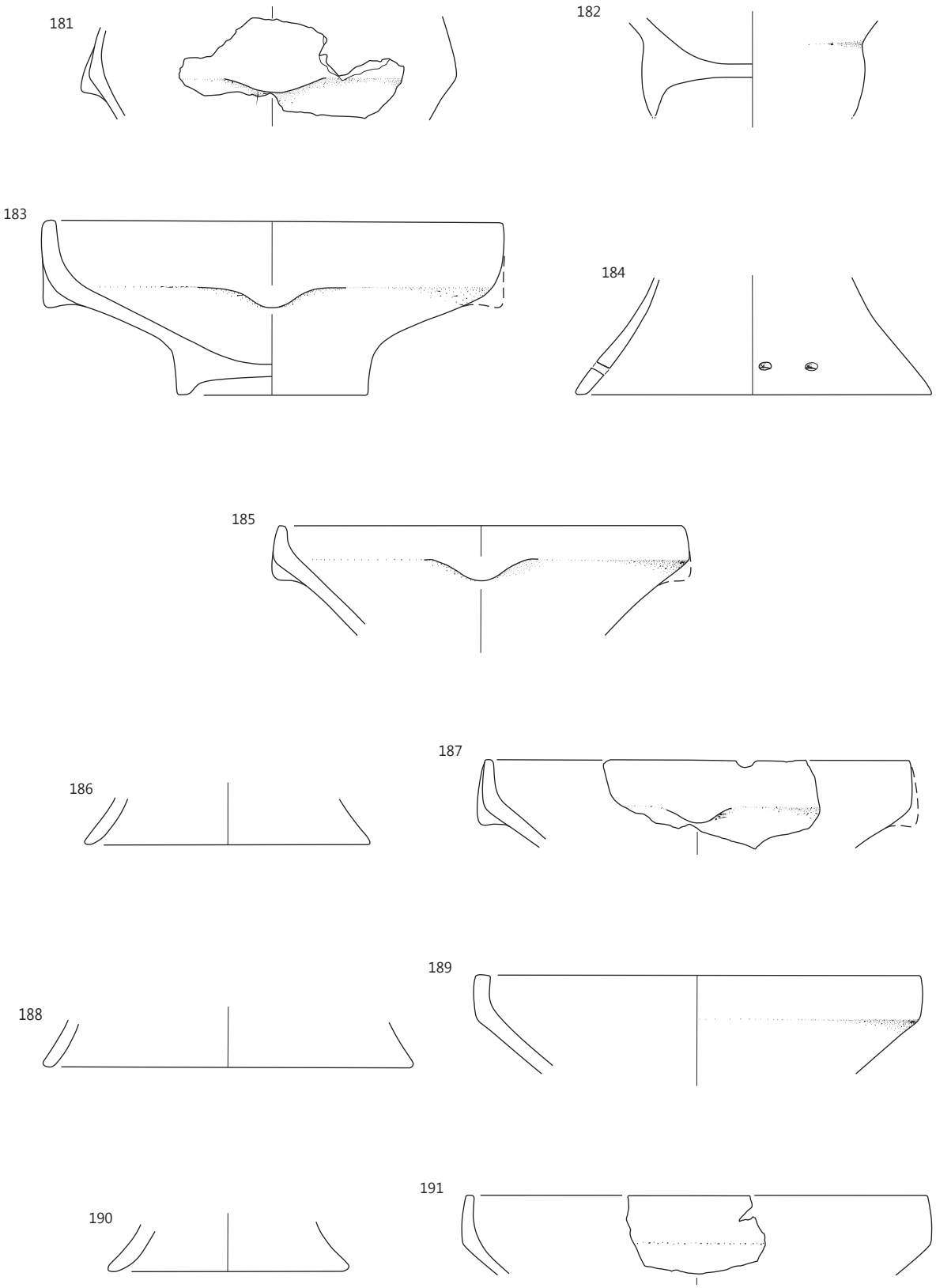

Objekt 5: **181** SE 322, **182–191** SE 271; merilo 1 : 3.

192 Objekt 5, faza 2, SE 271, sek. 4, kv. 25, št. risbe B 52 = DŠ 25
Skleda (na nogi?) – ohranjene približno polovica sklede (oblika En4/7), izdelana iz zelo finozrnate lončarske gline (LM02), nepopolno oksidacijsko žgana, redukcijsko v končni fazi. Površina je sive barve, na notranji strani posode gladka in mat, na zunanji pa deloma tudi svetlikajoča (spolirana); deloma poškodovana. Okras: štiri viseče jezičaste aplike na najširšem obodu (motiv A13). Pr. u. okoli 24,5 cm, ohr. v. 6,3 cm, db. ost. 0,45–0,55 cm.

193 Objekt 5, faza 2, SE 271, sek. 4, kv. 24, št. risbe B 2
Skleda na nogi – odlomki ustja z ostenjem in odlomek ostenja s prehodom v nogo (ni risan) (oblika En6/4), izdelana iz zelo finozrnate lončarske gline (LM02), oksidacijsko žgana, redukcijsko v končni fazi. Prvotna površina je gladka in sive barve. Okras: štiri viseče jezičaste aplike na najširšem obodu, dve ohranjeni (motiv A13). Pr. u. okoli 25 cm, ohr. v. 6,9 cm, db. ost. 0,55 cm.

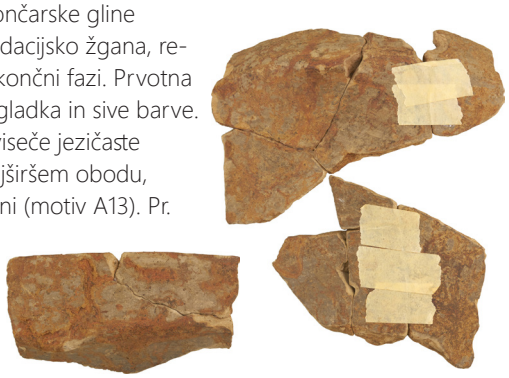

194 Objekt 5, faza 2, SE 271, sek. 4, kv. 24, št. risbe B 5
Skleda (na nogi?) – odlomek ustja z ostenjem (oblika En4/2), izdelana iz zelo finozrnate lončarske gline (LM02), oksidacijsko žgana, redukcijsko v končni fazi. Površina je gladka in sive barve. Vel. 9,3 × 3,8 cm, pr. u. okoli 22,5 cm, db. ost. 0,6 cm.

195 Objekt 5, faza 2, SE 271, sek. 4, kv. 14, št. risbe B 316
Skleda – odlomek ustja z ostenjem, izdelana iz zelo finozrnate lončarske gline (LM02), redukcijsko žgana, oksidacijsko v končni fazi. Površina je gladka in rožnate barve, na njej so lise sive barve. Pr. u. okoli 22,5 cm, ohr. v. 3,3 cm, db. ost. 0,6 cm.

196 Objekt 5, faza 2, SE 271, sek. 4, kv. 13, št. risbe B 102 = B 103
Odlomek ustja z ostenjem sklede ali skodele, izdelane iz zelo finozrnate lončarske gline (LM10), nepopolno oksidacijsko žgane. Površina, na notranji strani posode groba, na zunanji gladka, je sive barve. Pr. u. 15 cm, ohr. v. 3,6 cm, db. ost. 0,45 cm.

197 Objekt 5, faza 2, SE 271, sek. 4, kv. 13, št. risbe B 96
Odlomek ustja z ostenjem sklede ali skodele, izdelane iz finozrnate lončarske gline (LM19), nepopolno oksidacijsko žgane. Površina je gladka, svetlo rjave barve, na njej so lise sive barve. Pr. u. 21 cm, ohr. v. 4,5 cm, db. ost. 0,4 cm.

198 Objekt 5, faza 2, SE 271, sek. 4, kv. 13, št. risbe B 99
Odlomek ustja z ostenjem sklede ali skodele, izdelane iz drobnozrnate lončarske gline (LM48), redukcijsko žgane. Površina je gladka in sive barve. Na notranji strani posode so na površini sledovi zoglenelih organskih ostankov. Pr. u. 17 cm, ohr. v. 3,3 cm, db. ost. 0,55 cm.

199 Objekt 5, faza 2, SE 271, sek. 4, kv. 13, št. risbe B 82 = B 97
Skleda – odlomek ustja z ostenjem in odlomek dna z ostenjem (oblika E1/9), izdelana iz drobnozrnate lončarske gline (LM48), nepopolno oksidacijsko žgana. Površina je gladka in sive barve. Pr. u. 21,5 cm, pr. d. 11 cm, rek. v. 9 cm, db. ost. 0,6 cm.

200 Objekt 5, faza 2, SE 271, sek. 4, kv. 13, št. risbe B 26
Skodela – ohranjene približno polovica posode (oblika C3/8), izdelana iz finozrnate lončarske gline (LM27), nepopolno oksidacijsko žgana. Površina je gladka in svetlo rjave barve, delno ožgana. Pr. u. 14 cm, pr. d. 6,3 cm, v. 8,1 cm, db. ost. 0,45–0,65 cm.

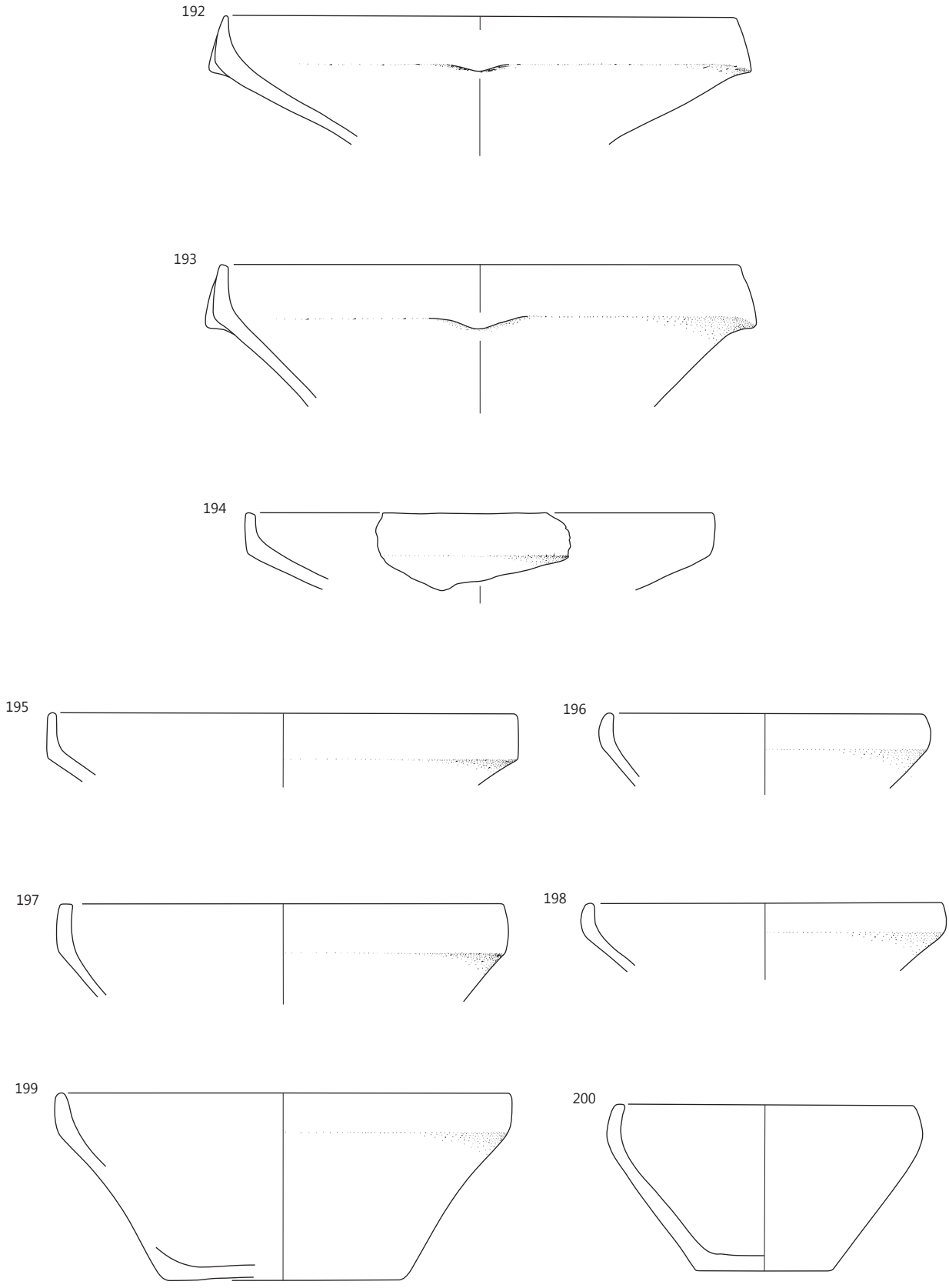

Objekt 5: SE 271, merilo 1 : 3.

201 Objekt 5, faza 2, SE 271, sek. 4, kv. 24, št. risbe B 419
Miniaturna skleda – odlomek ustja z ostenjem in dnom (oblika M3/1), izdelana iz zelo finozrnate lončarske gline (LM05), oksidacijsko žgana. Površina je gladka in svetlo sive barve, delno ožgana. Pr. u. 8,8 cm, pr. d. 2,3 cm, v. 3,6 cm, db. ost. 0,6 cm.

202 Objekt 5, faza 2, SE 271, sek. 4, kv. 14, št. risbe B 77 = B 81
Skleda – odlomka ustja z ostenjem in dna z ostenjem (oblika E1/2), izdelana iz drobnozrnate lončarske gline (LM44), nepopolno oksidacijsko žgana. Površina je gladka in bledo rjave barve. Pr. u. okoli 24 cm, pr. d. 10 cm, rek. v. 9 cm, db. ost. 0,45–0,55 cm.

203 Objekt 5, faza 2, SE 271, sek. 4, kv. 13, št. risbe B 85 = B 101
Skleda z izlivom – odlomka ustja z ostenjem in ustja z ostenjem in dulcem (oblika E1/30), izdelana iz zelo finozrnate lončarske gline (LM10), redukcijsko žgana. Površina je precej poškodovana, neravna in sive barve, na njej so lise bledo rjave barve. Pr. u. okoli 15 cm, ohr. v. 3,3 cm, db. ost. 0,6 cm.

204 Objekt 5, faza 2, SE 271, sek. 4, kv. 25, št. risbe B 401
Skleda – odlomek ustja z ostenjem, izdelana iz zelo finozrnate lončarske gline (LM02), nepopolno oksidacijsko žgana. Površina je gladka in svetlo rjave barve. Pr. u. okoli 21 cm, ohr. v. 3,1 cm, db. ost. 0,45 cm.

205 Objekt 5, faza 2, SE 271, sek. 4, kv. 13, št. risbe B 57 = B 3
Skodela – ohranjene približno polovica posode (oblika C1/8), izdelana iz zelo finozrnate lončarske gline (LM02), nepopolno oksidacijsko žgana, redukcijsko v končni fazi. Površina je gladka in sive barve. Okras: štiri aplike (tri ohranjene) z vglobljeno sredino v obliki štirilistnega cveta (motiv A16). Pr. u. 27,9 cm, pr. d. 9 cm, v. 13,8 cm, db. ost. 0,6–0,7 cm.

206 Objekt 5, faza 2, SE 271, sek. 4, kv. 24, št. risbe B 49 = B 124
Skodela – odlomek ustja z ostenjem in držajem z luknjicama (oblika C1/15), izdelana iz zelo finozrnate lončarske gline (LM10), nepopolno oksidacijsko žgana. Površina je gladka in svetlo rjave barve, delno poškodovana. Pr. u. okoli 38 cm, ohr. v. 7,2 cm, db. ost. 0,45 cm.

207 Objekt 5, faza 2, SE 271, sek. 4, kv. 13, št. risbe B 100 = DŠ 36
Skodela – odlomek ustja z ostenjem (oblika C1/11), izdelana iz finozrnate lončarske gline (LM31), verjetno redukcijsko žgana, v končni fazi oksidacijsko. Površina je gladka in svetlo rjave do sive barve, na robu ustja okrašena s snopi žlebov (motiv C03). V enega izmed odlomkov skodele je bila navrtana luknja (verjetno popravilo), njemu sosednji odlomek pa je bil odkrit v objektu 6 (SE 250 = SE 252 = SE 226) in ima močno izprano površino. Pr. u. okoli 40 cm, ohr. v. 5,7 cm, db. ost. 0,45 cm.

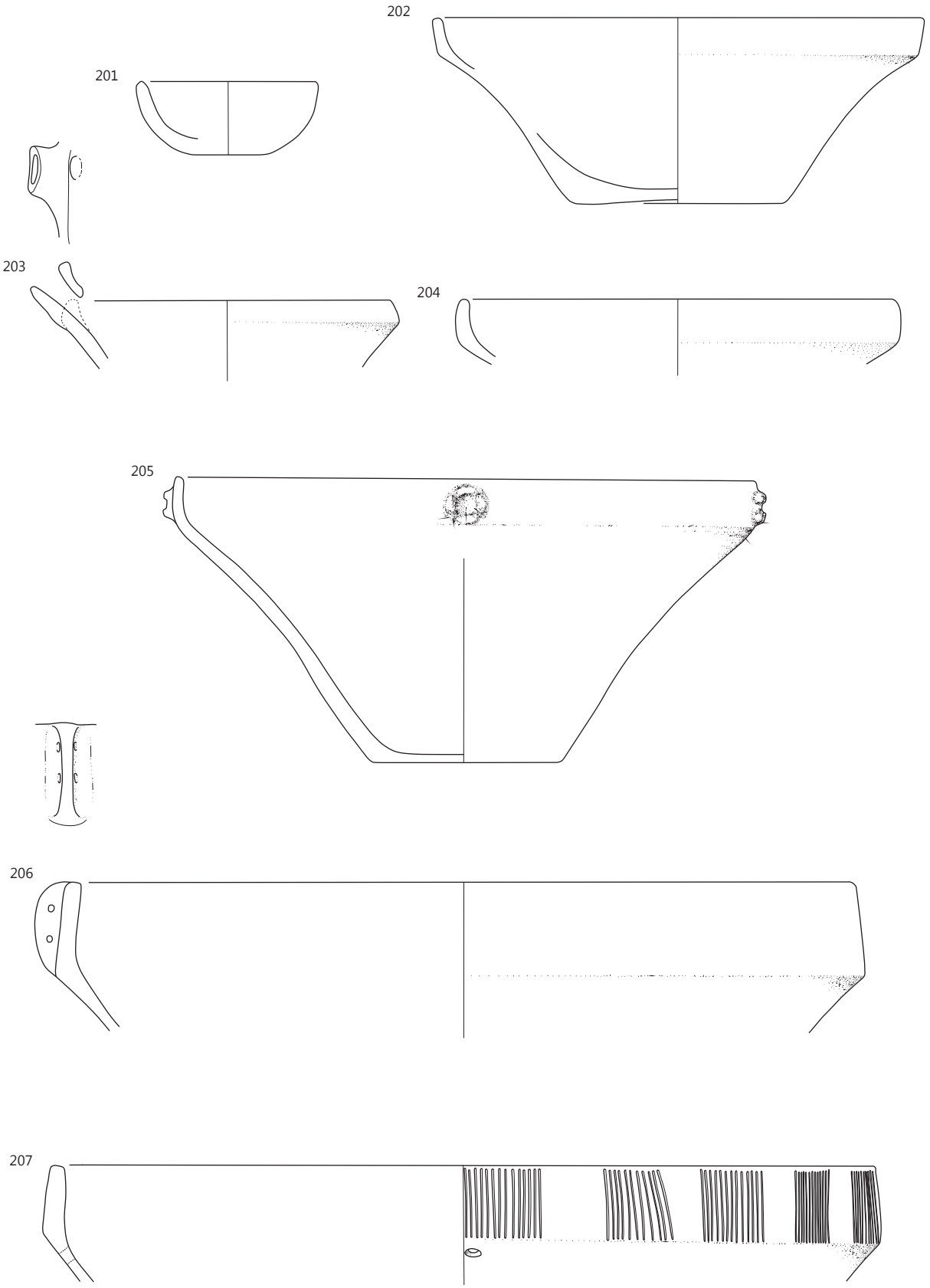

Objekt 5: SE 271, merilo 1 : 3.

208 Objekt 5, faza 2, SE 271, sek. 4, kv. 13, št. risbe B 68
Skleda – večji odlomek ustja z ostenjem (oblika E2/2), izdelana iz drobnozrnate lončarske gline (LM53), redukcijsko žgana. Površina je na otip groba in svetlo sive barve, delno ožgana. Na notranji strani so na njej zogleneli organski ostanki. Po žganju sta bili v ostenje sklede navrtani dve luknjici, verjetno zaradi popravila posode. Pr. u. okoli 29 cm, ohr. v. 6,6 cm, db. ost. 0,6–0,75 cm.

209 Objekt 5, faza 2, SE 271, sek. 4, kv. 13, št. risbe B 113
Odlomek ustja z ostenjem in ročajem skodele, izdelane iz finozrnate lončarske gline (LM19), oksidacijsko žgane. Površina je gladka in bledo rjave barve, na njej so lise sive barve. Pr. u. okoli 24,5 cm, ohr. v. 7,3 cm, db. ost. 0,7 cm.

210 Objekt 5, faza 2, SE 271, sek. 4, kv. 13, št. risbe B 112
Odlomek ustja z ostenjem sklede ali skodele, izdelane iz zelo finozrnate lončarske gline (LM02), nepopolno oksidacijsko žgane, v končni fazi redukcijsko. Površina je gladka in sive barve. Pr. u. 22,8 cm, ohr. v. 2,5 cm, db. ost. 0,5 cm.

211 Objekt 5, faza 2, SE 271, sek. 4, kv. 14, št. risbe B 317
Odlomek ustja z ostenjem sklede ali skodele, izdelane iz zelo finozrnate lončarske gline (LM02), redukcijsko žgane. Površina je gladka in sive barve, na njej so lise, bledo rjave barve. Pr. u. 22,5 cm, ohr. v. 2,1 cm, db. ost. 0,3 cm.

212 Objekt 5, faza 2, SE 271, sek. 4, kv. 14, št. risbe B 323
Odlomek ustja z ostenjem sklede ali skodele, izdelane iz zelo finozrnate lončarske gline (LM10), redukcijsko žgane, oksidacijsko v končni fazi. Površina je gladka in bledo rjave barve. Pr. u. 18,5 cm, ohr. v. 3,6 cm, db. ost. 0,75 cm.

213 Objekt 5, faza 2, SE 271, sek. 4, kv. 25, št. risbe B 10 = B 194
Vrč – ohranjene več kot polovica okrašene posode (oblika V9/2), izdelan iz zelo finozrnate lončarske gline (LM02), oksidacijsko žgan, redukcijsko v končni fazi. Površina je gladka in sive barve, v veliki meri poškodovana. Okras: snopi navpičnih žlebov na ramenu, slabo ohranjen. Pr. u. 6,6 cm, pr. d. 3,75 cm, rek. v. 8,4 cm, db. ost. 0,32–0,45 cm.

214 Objekt 5, faza 2, SE 271, sek. 4, kv. 14, št. risbe DŠ 29 = DŠ 31
Vrč – odlomka ostenja z okrašenim ročajem in dna z ostenjem (oblika V4/1). Izdelan je iz zelo finozrnate lončarske gline (LM02), nepopolno oksidacijsko žgan. Površina je precej poškodovana, gladka, lisasta, sive in svetlo rjave barve. Okras: na ramenu snopi poševnih žlebov v cik-caku (motiv C05). Pr. najv. ob. 13,2 cm, pr. d. 6 cm, rek. v. 14,2 cm, db. ost. 0,25–0,3 cm.

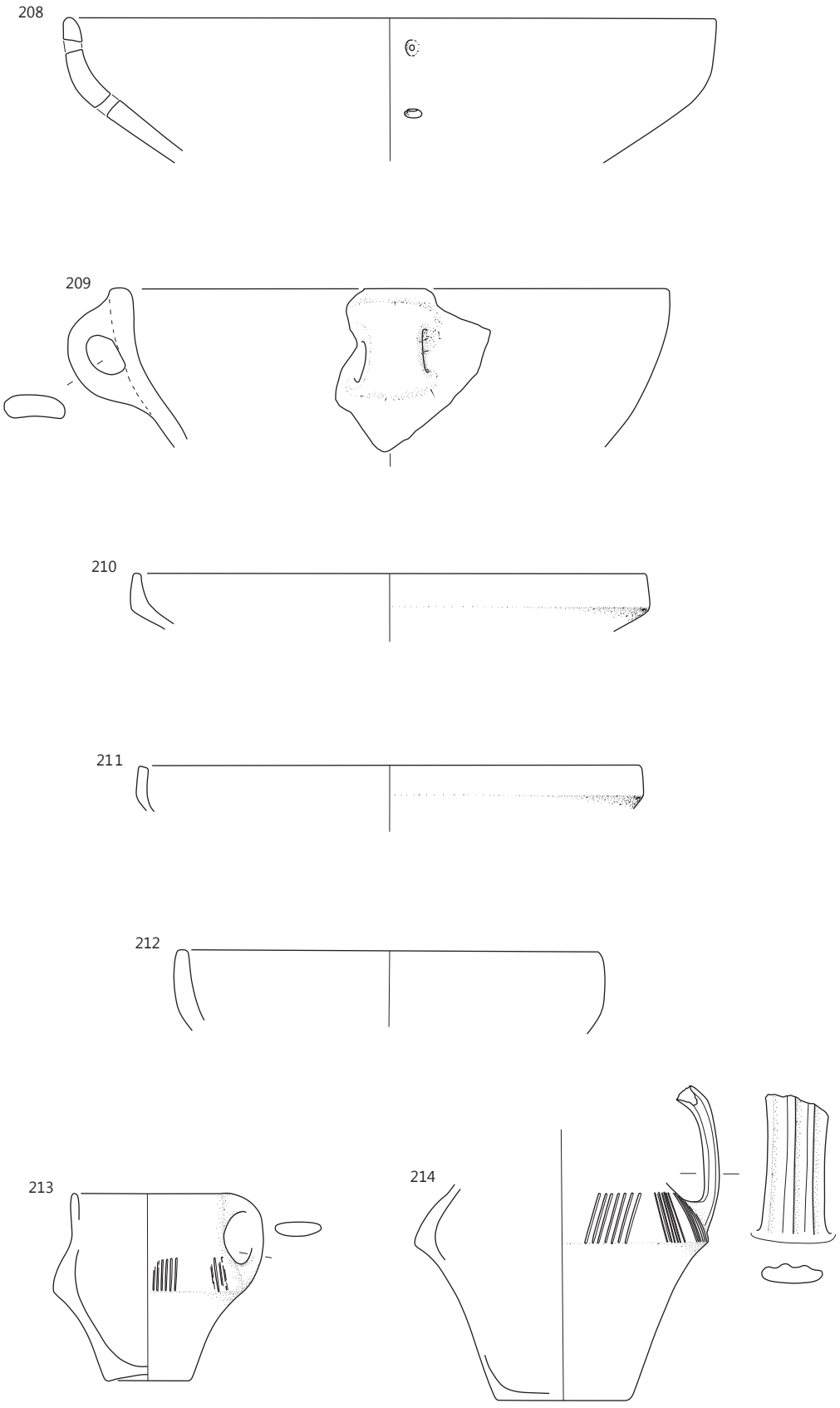

Objekt 5: SE 271, merilo 1 : 3.

215 Objekt 5, faza 2, SE 271, sek. 4, kv. 13, št. risbe B 92
Vrč – odlomek ostenja, izdelan iz zelo finozrnate lončarske gline (LM02), nepopolno oksidacijsko žgan, redukcijsko v končni fazi. Površina je gladka in sive barve, delno poškodovana. Okras: snopa navpičnih žlebov na ramenu (motiv C03). Vel. 9 × 3,3 cm, pr. najv. ob. 16,5 cm, db. ost. 0,2 cm.

216 Objekt 5, faza 2, SE 271, sek. 4, kv. 25, št. risbe B 20
Vrč – odlomek ostenja, izdelan iz zelo finozrnate lončarske gline (LM02), oksidacijsko žgan, redukcijsko v končni fazi. Površina je delno poškodovana, delno svetlikajoča se (spolirana). Okras: snopi rahlo poševnih ozkih kanelur na ramenu. Vel. 8,1 × 3,3 cm, pr. najv. ob. 12,2 cm, db. ost. 0,3 cm.

217 Objekt 5, faza 2, SE 271, sek. 4, kv. 14, št. risbe DŠ 25
Vrč – odlomek ostenja, izdelan iz zelo finozrnate lončarske gline (LM02), nepopolno oksidacijsko žgan, redukcijsko v končni fazi. Površina je gladka in sive barve. Okras: snopi poševnih kanelur v cik-caku (motiv C05). Pr. najv. ob. 13,3 cm, ohr. v. 3,3 cm, db. ost. 0,27 cm.

218 Objekt 5, faza 2, SE 271, sek. 4, kv. 25, št. risbe B 12 = B 408
Vrč – odlomek ostenja, izdelan iz zelo finozrnate lončarske gline (LM02), oksidacijsko žgan, v končni fazi redukcijsko. Površina je deloma poškodovana, mat in sive barve, deloma povsem gladka in svetlikajoča se (spolirana) Okras: snopi poševnih žlebov na ramenu, na prehodu v vrat vodoravna žlebova (motiv C14). Pr. najv. ob. 12,5 cm, ohr. v. 4,5 cm, db. ost. 0,3 cm.

219 Objekt 5, faza 2, SE 271, sek. 4, kv. 25, št. risbe B 11
Vrč – odlomek ostenja, izdelan iz zelo finozrnate lončarske gline (LM02), oksidacijsko žgan, v končni fazi redukcijsko. Površina je sive barve, deloma svetlikajoča se (spolirana), deloma mat (poškodovana). Okras: snopi poševnih žlebov na ramenu v cik-caku. Pr. najv. ob. 12,3 cm, ohr. v. 3,9 cm, db. ost. 0,3–0,4 cm.

220 Objekt 5, faza 2, SE 271, sek. 4, kv. 14, št. risbe B 312
Vrč – odlomek ostenja, izdelan iz zelo finozrnate lončarske gline (LM02), nepopolno oksidacijsko žgan. Površina je gladka in bledo rjave barve. Okras: snopi rahlo poševnih žlebov pod vodoravnim žlebom (motiv C09). Vel. 4,8 × 3,6 cm, pr. najv. ob. 7,8 cm, db. ost. 0,3–0,45 cm.

221 Objekt 5, faza 2, SE 271, sek. 4, kv. 25, št. risbe B 15
Vrč – odlomek ostenja z delom ročaja, izdelan iz zelo finozrnate lončarske gline (LM02), oksidacijsko žgan, v končni fazi redukcijsko. Površina je gladka in sive barve, deloma poškodovana. Okras: na ramenu pas navpičnih žlebov. Vel. 4,8 × 2,4 cm, pr. najv. ob. 9,2 cm, db. ost. 0,25 cm.

222 Objekt 5, faza 2, SE 271, sek. 4, kv. 25, št. risbe B 399
Vrč – odlomek ostenja, izdelan iz zelo finozrnate lončarske gline (LM02), oksidacijsko žgan, v končni fazi redukcijsko. Površina je gladka in sive barve. Okras: na ramenu snopi navpičnih žlebov, na prehodu v vrat vodoravni žleb (motiv C07). Vel. 2,9 × 3,2 cm, pr. najv. ob. 10,5 cm, db. ost. 0,25 cm.

223 Objekt 5, faza 2, SE 271, sek. 4, kv. 25, št. risbe B 398
Vrč – odlomek ostenja, izdelan iz zelo finozrnate lončarske gline (LM02), redukcijsko žgan, v končni fazi oksidacijsko. Površina je gladka, na notranji strani posode sive barve, na zunanji bledo rjava. Okras: na ramenih snop navpičnih žlebov. Vel. 2,9 × 2,1 cm, pr. najv. ob. 10,5 cm, db. ost. 0,21 cm.

224 Objekt 5, faza 2, SE 271, sek. 4, kv. 13, št. risbe B 383
Vrč – odlomek ostenja, izdelan iz zelo finozrnate lončarske gline (LM02), nepopolno oksidacijsko žgan. Površina je gladka in bledo rjave barve, deloma poškodovana. Okras: na ramenih snopi rahlo poševnih žlebov v cik-caku, na prehodu v vrat vodoravni žleb (motiv C09). Vel. 3,9 × 1,5 cm, pr. najv. ob. 9,5 cm, db. ost. 0,15 cm.

225 Objekt 5, faza 2, SE 271, sek. 4, kv. 25, št. risbe B 24
Vrč – odlomek ostenja, izdelan iz zelo finozrnate lončarske gline (LM02), nepopolno oksidacijsko žgan, redukcijsko v končni fazi. Površina je sive barve, deloma poškodovana in mat, deloma svetlikajoča se (spolirana). Okras: na ramenu snopa rahlo poševnih kanelur. Vel. 5,4 × 1,9 cm, pr. najv. ob. 12,3 cm, db. ost. 0,3 cm.

226 Objekt 5, faza 2, SE 271, sek. 4, kv. 22, št. risbe B 22
Vrč – odlomek ostenja z delom ročaja, izdelan iz zelo finozrnate lončarske gline (LM02), oksidacijsko žgan, v končni fazi redukcijsko. Površina je deloma poškodovana, deloma svetlikajoča se (spolirana), na notranji strani posode svetlo sive barve, na zunanji sive barve. Okras: pod ročajem snopi navpičnih žlebov. Vel. 4,5 × 3,0 cm, db. ost. 0,3 cm.

227 Objekt 5, faza 2, SE 271, sek. 4, kv. 25, št. risbe B 433
Vrč – odlomek ostenja, izdelan iz zelo finozrnate lončarske gline (LM02), oksidacijsko žgan, v končni fazi redukcijsko. Površina je gladka in sive barve. Okras: na ramenu snop navpičnih žlebov. Vel. 3 × 1,5 cm, pr. najv. ob. 13,3 cm, db. ost. 0,3 cm.

228 Objekt 5, faza 2, SE 271, sek. 4, kv. 14, št. risbe B 314
Vrč – odlomek ostenja, izdelan iz zelo finozrnate lončarske gline (LM02), nepopolno oksidacijsko žgan, redukcijsko v končni fazi. Površina je gladka in sive barve, delno poškodovana. Okras: na ramenu snopa navpičnih kanelur. Vel. 3,3 × 1,6 cm, pr. najv. ob. 12,9 cm, db. ost. 0,29 cm.

229 Objekt 5, faza 2, SE 271, sek. 4, kv. 25, št. risbe B 390
Vrč – odlomek ostenja, izdelan iz zelo finozrnate lončarske gline (LM02), oksidacijsko žgan, v končni fazi redukcijsko. Površina, na notranji strani posode gladka in mat, na zunanji svetlikajoča se (spolirana), je sive barve. Okras: na ramenu snopa navpičnih žlebov, nad njima vodoravni žleb (motiv C12). Vel. 4,2 × 3,1 cm, db. ost. 0,3 cm.

Objekt 5: SE 271, merilo 1 : 3.

230 Objekt 5, faza 2, SE 271, sek. 4, kv. 25, št. risbe B 23
Vrč – odlomek ostenja, izdelan iz zelo finozrnate lončarske gline (LM02), oksidacijsko žgan, v končni fazi redukcijsko. Na notranji strani posode je prvotna površina uničena, na zunanji deloma še dobro ohranjena, svetlikajoča se (spolirana) in sive barve. Okras: na ramenu snop navpičnih kanelur. Vel. 3,3 × 1,8 cm, db. ost. 0,25 cm.

231 Objekt 5, faza 2, SE 271, sek. 4, kv. 13, št. risbe B 87
Vrč – odlomek ostenja, izdelan iz zelo finozrnate lončarske gline (LM02). Površina je v celoti prežgana. Okras: na ramenu snop poševnih žlebov. Vel. 2,7 × 2,7 cm, db. ost. 0,26 cm.

232 Objekt 5, faza 2, SE 271, sek. 4, kv. 25, št. risbe B 434
Vrč – odlomek ostenja, izdelan iz zelo finozrnate lončarske gline (LM02), nepopolno oksidacijsko žgan, redukcijsko v končni fazi. Površina je gladka in sive barve. Okras: na ramenu snop navpičnih kanelur pod vodoravno kaneluro. Vel. 2,1 × 2,0 cm, db. ost. 0,24 cm.

233 Objekt 5, faza 2, SE 271, sek. 4, kv. 13, št. risbe B 89
Vrč – odlomka ustja z ostenjem in ročajem, izdelan iz zelo finozrnate lončarske gline (LM02), nepopolno oksidacijsko žgan, redukcijsko v končni fazi. Površina je gladka in sive barve. Okras: pod ustjem na obeh straneh ročaja tri vodoravni vrezi. Vel. 4,5 × 2,1 in 4,2 × 2,4 cm, db. ost. 0,3 cm.

234 Objekt 5, faza 2, SE 271, sek. 4, kv. 24, št. risbe B 1
Steklenici podobna posoda – rekonstruirana zgornja polovica posode (oblika S3/2), izdelana iz zelo finozrnate lončarske gline (LM03), oksidacijsko žgana. Površina je gladka, svetlo rdeče barve. Na njej je premaz rdeče barve. Okras: na prehodu v vrat sploščene okrogle aplike, na ramenu snopi navpičnih žlebov (motiv E03). Pr. u. okoli 13,8 cm, pr. najv. ob. 26 cm, ohr. v. 16,5 cm, db. ost. 0,55–0,6 cm.

235 Objekt 5, faza 2, SE 271, sek. 4, kv. 13, št. risbe B 16
Lonec – ohranjene dobra polovica posode (oblika L21/1). Del lonca z dnom, najširšim obodom in rameni je bil odkrit na hodni površini objekta 5 (SE 271), kjer je bilo videti, da je ležal še v prvotni legi, vrat posod pa je bil odkrit v sosednjem objektu 2 (SE 484 = 929). Posoda je bila izdelana iz zelo finozrnate lončarske gline (LM08), nepopolno oksidacijsko žgana. Njena površina je bila gladka in bledo rjave barve, na odlomkih, ki so bili odkriti v objektu 2, so sledovi glinenega premaza rjave barve. Pr. u. 21,3 cm, pr. d. 17,1 cm, v. 32,4 cm, db. ost. 0,8–1,1 cm.

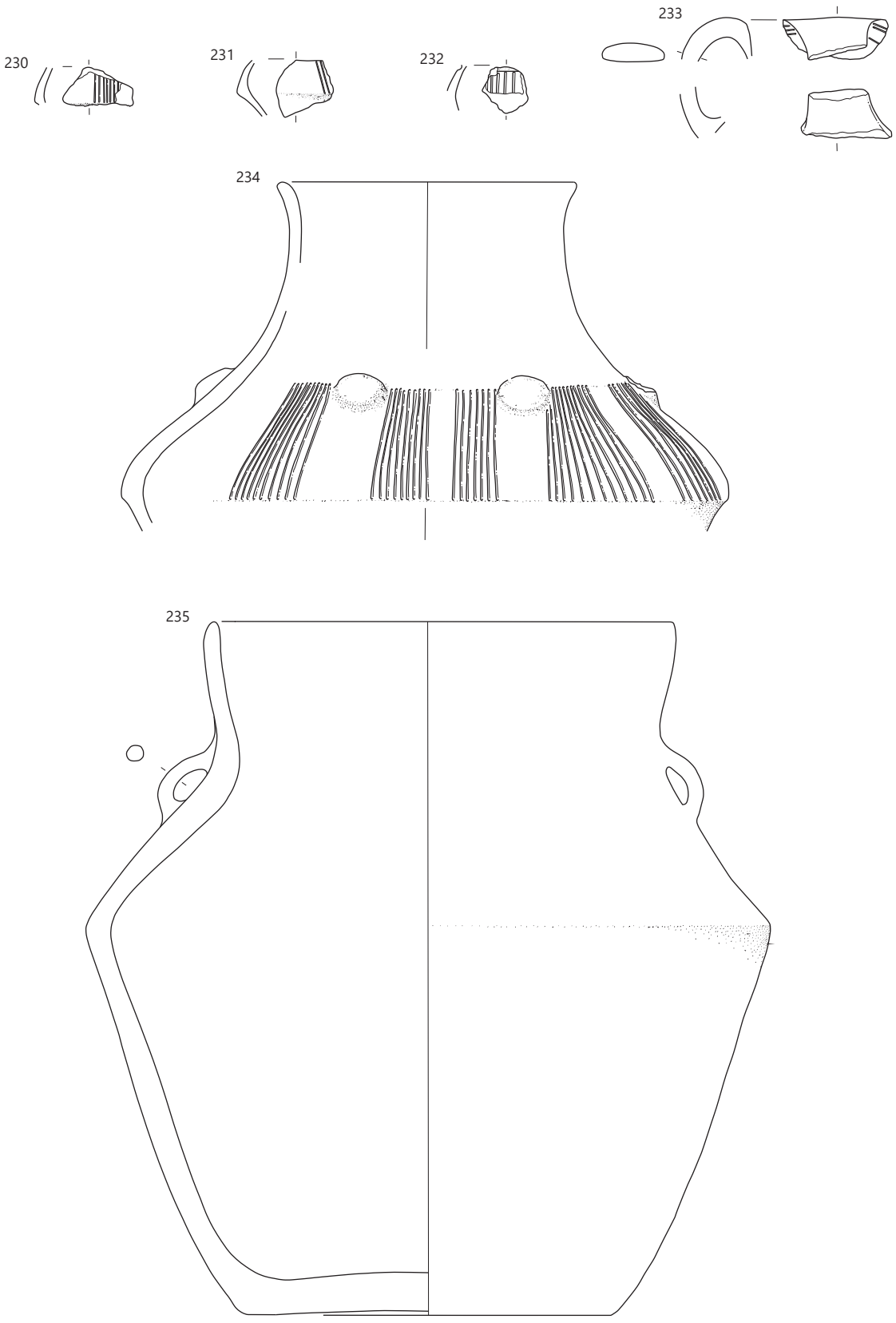

Objekt 5: SE 271, merilo 1 : 3.

236 Objekt 5, faza 2, SE 271, sek. 4, kv. 24, št. risbe B 45 = B28
Lonec – rekonstruiran (oblika L10/5), izdelan iz drobnozrnate lončarske gline (LM48), nepopolno oksidacijsko žgan. Površina je gladka in bledo rjave barve, deloma ožgana. Okras: snopi navpičnih žlebov na ramenu, na prehodu v vrat vodoravni žleb (motiv C07). Pr. u. 16,5 cm, pr. d. 10,5 cm, rek. v. 24,2 cm, db. ost. 0,4–0,45 cm.

237 Objekt 5, faza 2, SE 271, sek. 4, kv. 13, št. risbe B 63 = DŠ 33
Lonec – odlomek ostenja z največjim obodom, izdelan iz finozrnate lončarske gline (LM41), nepopolno oksidacijsko žgan. Površina je gladka in bledo rjave barve. Okras: snopi navpičnih žlebov na ramenu, v spodnjem delu ramen med njimi polja z jamicami (motiv F14, jamice a). Vel. 17,1 × 8,5 cm, pr. najv. ob. 35 cm, db. ost. 0,55–0,8 cm.

238 Objekt 5, faza 2, SE 271, sek. 4, kv. 14, št. risbe B 122 = B 107
Lonec – ohranjeni več kot dve tretjini fragmentirane posode (oblika L10/2), izdelan iz finozrnate lončarske gline (LM27), nepopolno oksidacijsko žgan. Površina je gladka in bledo rjave barve, deloma ožgana in poškodovana. Okras: snopi rahlo poševnih žlebov na ramenu, na prehodu v vrat vodoravna niza vtisnjenih jamic (motiv F03, jamice a). Pr. u. 15,3 cm, pr. d. 13 cm, v. 20,4 cm, db. ost. 0,3–0,55 cm.

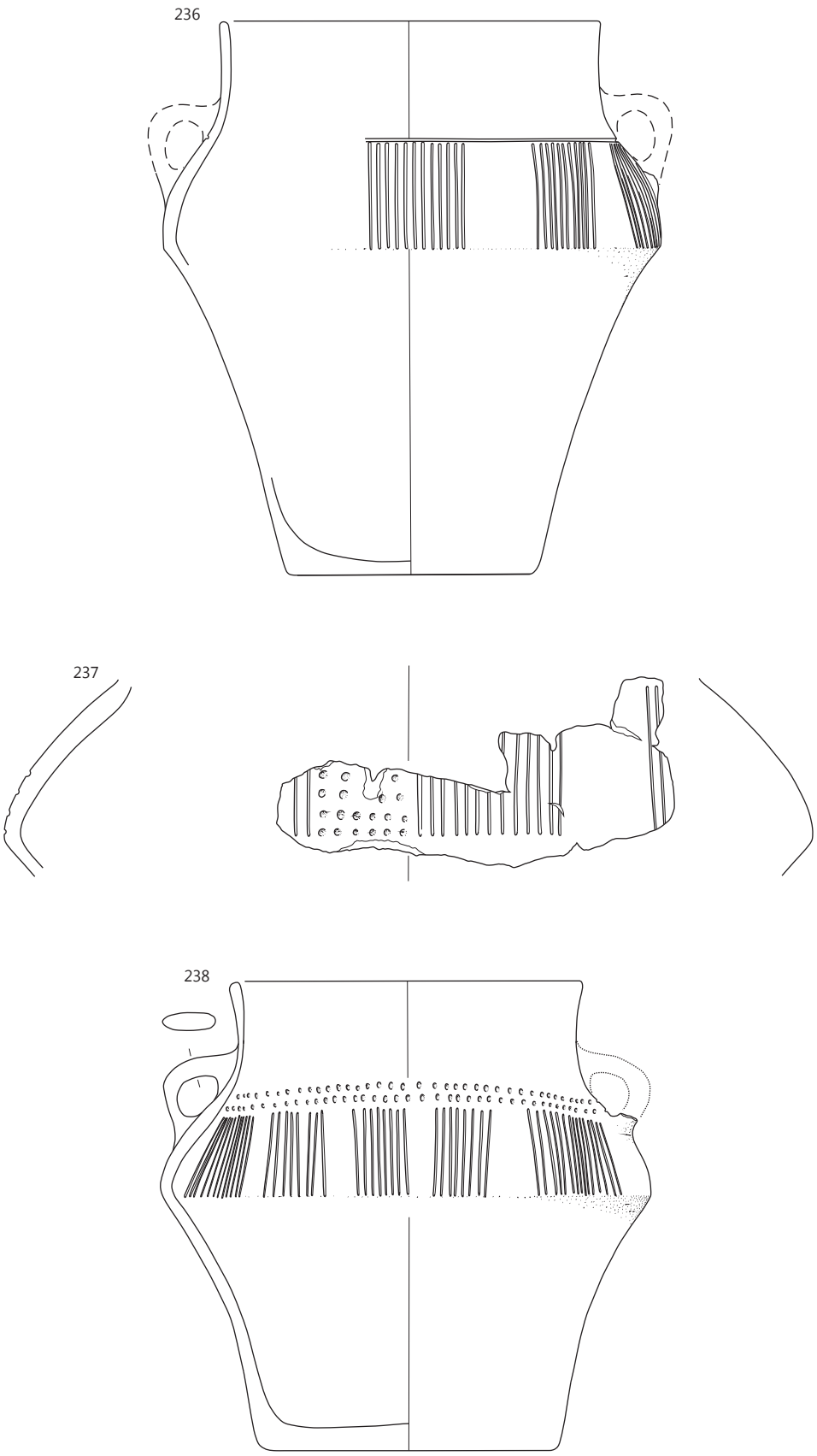

Objekt 5: SE 271, merilo 1 : 3.

239 Objekt 5, faza 2, SE 271, sek. 4, kv. 25, št. risbe B 8 = B 84
Lonec – trije odlomki ostenja, izdelan iz drobnozrnate lončarske gline (LM44), nepopolno oksidacijsko žgan. Površina je gladka in svetlo rjave barve. Okras: snopi rahlo poševnih žlebov na ramenu, po celotni površini vratu vodoravni žlebovi (motiv C19). Pr. vratu: okoli 28 cm, ohr. v. 11,7 cm, db. ost. 0,7–0,8 cm.

240 Objekt 5, faza 2, SE 271, sek. 4, kv. 25, št. risbe B 444
Lonec – ohranjene približno polovica posoda (oblika L12/3), izdelan iz zelo finozrnate lončarske gline (LM10), nepopolno oksidacijsko žgan. Površina je gladka in bledo rjave barve, z lisami sive barve. Okras: snopi rahlo poševnih žlebov na ramenu, po celotni površini vratu vodoravni žlebovi (motiv C19). Pr. u. 15 cm, pr. d. 10,8 cm, v. 18,6 cm, db. ost. 0,6 cm.

241 Objekt 5, faza 2, SE 271, sek. 4, kv. 14, št. risbe B 203
Lonec – odlomek ostenja, izdelan iz drobnozrnate lončarske gline (LM48), nepopolno oksidacijsko žgan. Površina – na notranji strani posode groba, na zunanji gladka – je bledo rjave barve, na njej so lise sive barve. Okras: na ramenu vodoravni žlebovi, nad temi navpična (motiv C19). Vel. 3,3 × 3,6 cm, db. ost. 0,4–0,5 cm.

242 Objekt 5, faza 2, SE 271, sek. 4, kv. 13, št. risbe B 31
Lonec – odlomek ustja z ostenjem in delom ročaja, izdelan iz finozrnate lončarske gline (LM19), nepopolno oksidacijsko žgan. Površina je gladka in svetlo sive barve, na njej je na notranji strani lisa temno sive barve. Okras: na vratu vodoravni žlebovi (motiv C16). Vel. 4,8 × 5,6 cm, db. ost. 0,6 cm.

243 Objekt 5, faza 2, SE 271, sek. 4, kv. 25, št. risbe B 403
Lonec – odlomek ustja z ostenjem, izdelan iz zelo finozrnate lončarske gline (LM10), nepopolno oksidacijsko žgan. Površina je gladka in bledo rjave barve, na njej so lise sive barve. Okras: na vratu vodoravne kanelure (motiv C16). Pr. u. 17 cm, ohr. v. 2,5 cm, db. ost. 0,5–0,6 cm.

244 Objekt 5, faza 2, SE 271, sek. 4, kv. 24, št. risbe B 412
Lonec – odlomek ustja z ostenjem, izdelan iz drobnozrnate lončarske gline (LM53), nepopolno oksidacijsko žgan. Površina je gladka in bledo rjave barve. Okras: na vratu vodoravni žlebovi (motiv C16). Pr. u. 14 cm, ohr. v. 2,4 cm, db. ost. 0,6 cm.

245 Objekt 5, faza 2, SE 271, sek. 4, kv. 24, št. risbe B 204
Lonec – dva odlomka ostenja, izdelan iz drobnozrnate lončarske gline (LM48), nepopolno oksidacijsko žgan. Površina – na notranji strani posode groba, na zunanji gladka – je bledo rjave barve; na njej lise sive barve. Okras: na ramenu vodoravni žlebovi (motiv C16). Pr. najv. ob. 17 cm, ohr. v. 4,2 cm, db. ost. 0,5–0,6 cm.

246 Objekt 5, faza 2, SE 271, sek. 4, kv. 14, št. risbe B 313
Lonec – odlomek ostenja, izdelan iz zelo finozrnate lončarske gline (LM02), oksidacijsko žgan, v končni fazi redukcijsko. Površina je gladka in sive barve. Okras: na ramenu snopi navpičnih kanelur. Vel. 3,6 × 2,5 cm, pr. najv. ob. 15,3 cm, db. ost. 0,45–0,5 cm.

247 Objekt 5, faza 2, SE 271, sek. 4, kv. 13, št. risbe B 158 = B 94
Lonec – manjka le en izmed ročajev in deli ustja (oblika L4/3); izdelan iz zelo finozrnate lončarske gline (LM10), redukcijsko žgan, v končni fazi oksidacijsko. Površina je gladka in večinoma bledo rjave barve. Na njej so lise sive barve, na notranji strani posode pa zogleneli organski ostanki črne barve. Okras: na ramenu snopi rahlo poševnih kanelur v cik-caku, na prehodu v vrat vodoravna kanelura (motiv C08). Pr. u. 10,3 cm, pr. d. 8 cm, v. 9,3 cm, db. ost. 0,6 cm.

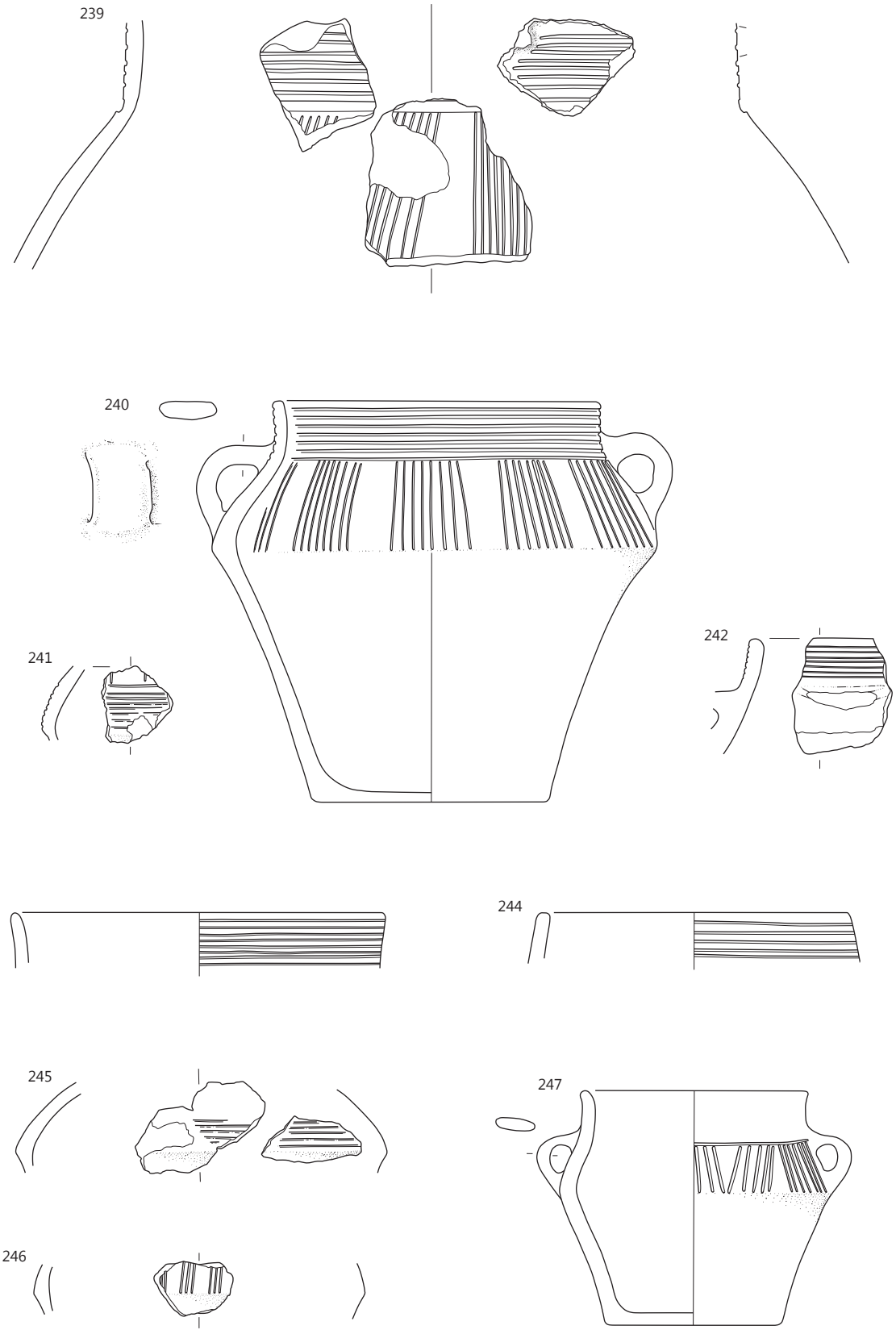

Objekt 5: SE 271, merilo 1 : 3.

248 Objekt 5, faza 2, SE 271, sek. 4, kv. 25, št. risbe B 7 = B 44
Lonec – odlomka ustja z ostenjem in ročajem in dna z ostenjem (oblika L1/1), izdelan iz zelo finozrnate lončarske gline (LM10), nepopolno oksidacijsko žgan. Površina je gladka, lisasta – svetlo rdeče, svetlo rjave, bledo rjave in sive barve. Okras: v spodnjem delu vratu vodoravna niza vtisnjenih jamic, nad njima vodoravna kanelura (motiv F26, jamice a). Pr. u. okoli 15 cm, pr. d. okoli 12 cm, rek. v. 22,5 cm, db. ost. 0,4–0,6 cm.

249 Objekt 5, faza 2, SE 271, sek. 4, kv. 13, št. risbe B 237
Lonec – odlomek ostenja, izdelan iz zelo finozrnate lončarske gline (LM10), nepopolno oksidacijsko žgan. Površina je gladka in svetlo rjave barve. Okras: tik nad najširšim obodom vodoravna niza vtisnjenih jamic (oblike a). Vel. 4,6 × 2,7 cm, db. ost. 0,6 cm.

250 Objekt 5, faza 2, SE 271, sek. 4, kv. 14, št. risbe B 201
Lonec – odlomek ostenja, izdelan iz zelo finozrnate lončarske gline (LM10), nepopolno oksidacijsko žgan. Površina je gladka in svetlo rjave barve, na njej so lise svetlo sive barve. Okras: na ramenu snop poševnih kanelur, ob njem polje z jamicami (oblike a). Vel. 5,1 × 4,2 cm, db. ost. 0,6 cm.

251 Objekt 5, faza 2, SE 271, sek. 4, kv. 13, št. risbe B 69
Lonec – odlomek ustja z ostenjem (oblika L4), izdelan iz drobnozrnate lončarske gline (LM48), redukcijsko žgan, v končni fazi oksidacijsko. Površina je gladka, na zunanji strani posode bledo rjave barve s sivimi lisami, na notranji sive barve. Pr. u. okoli 16 cm, ohr. v. 8,4 cm, db. ost. 0,4–0,5 cm.

252 Objekt 5, faza 2, SE 271, sek. 4, kv. 24, št. risbe B 46
Lonec – odlomek ustja z ostenjem in ročajem, izdelan iz zelo finozrnate lončarske gline (LM10), oksidacijsko žgan, v končni fazi redukcijsko. Površina je gladka in sive barve, z lisami bledo rjave barve. Pr. u. okoli 12,5 cm, ohr. v. 6,9 cm, db. ost. 0,4–0,5 cm.

253 Objekt 5, faza 2, SE 271, sek. 4, kv. 14, št. risbe B 451
Ovalna posoda z masivnim držajem – svetilka (oblika svetilke O1/1), izdelana iz zelo finozrnate lončarske gline (LM10), nepopolno oksidacijsko žgana. Površina gladka in rožnate barve. Na notranji strani izlivka/šobe so sledovi ožganosti in zogleneli organski ostanki, nastali po tlenju (delni oksidaciji). Deloma je ožgana tudi na sprednji zunanji strani. Dl. 29,5 cm, š. 11,6 cm, v. 8,1 cm, db. ost. 1,2 cm.

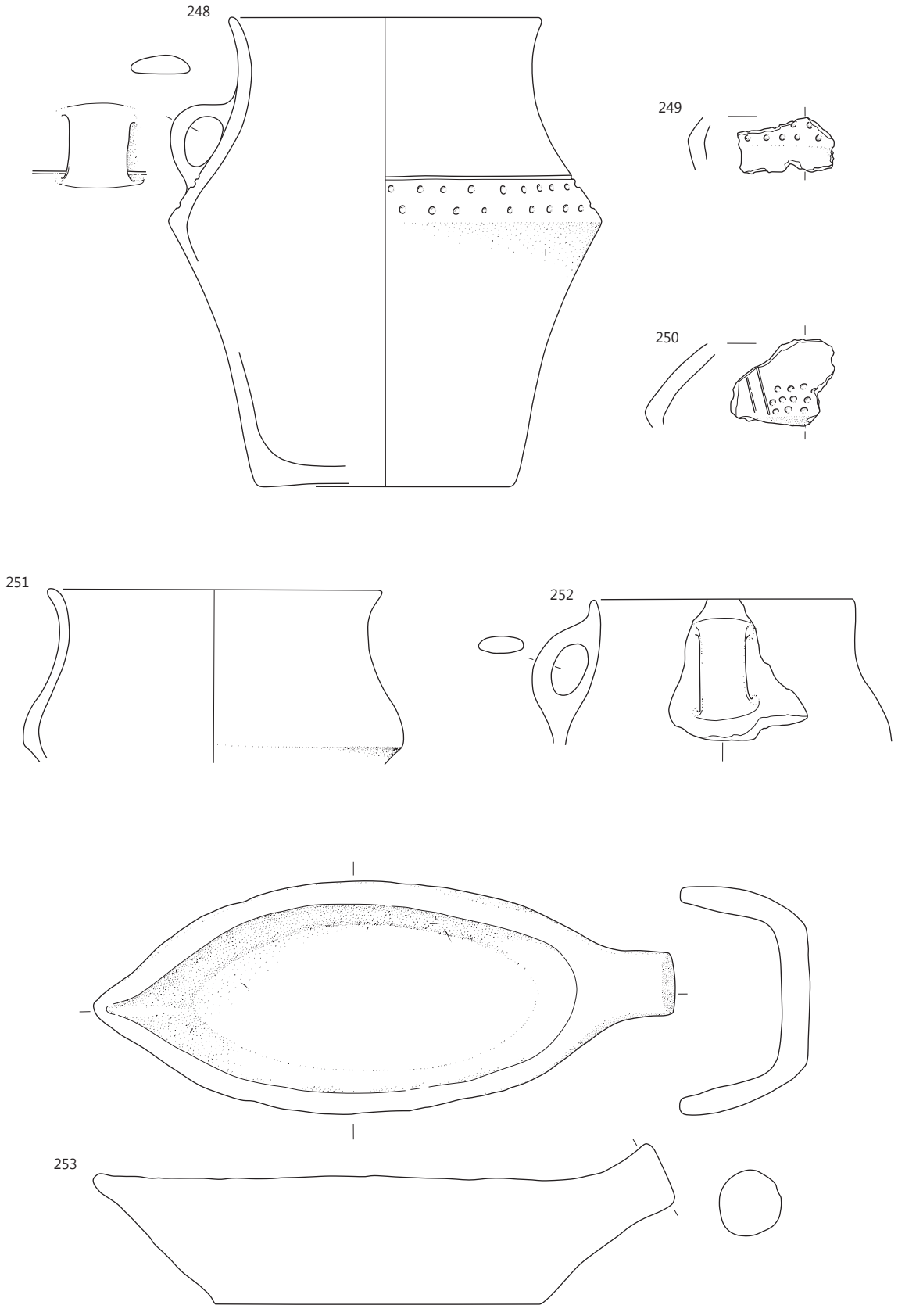

Objekt 5: SE 271, merilo 1 : 3.

254 Objekt 5, faza 2, SE 271, sek. 4, kv. 14, št. risbe B 325
Lonec – odlomek ostenja, izdelan iz zelo finozrnate lončarske gline (LM10), nepopolno oksidacijsko žgan. Površina je gladka in bledo rjave barve, delno poškodovana. Okras: na ramenu snop navpičnih žlebov. Vel. 4,2 × 3,5 cm, pr. najv. ob. 19 cm, db. ost. 0,6 cm.

255 Objekt 5, faza 2, SE 271, sek. 4, kv. 14, št. risbe B 205
Lonec – odlomek ostenja, izdelan iz drobnozrnate lončarske gline (LM59), nepopolno oksidacijsko žgan. Površina je gladka in bledo rjave barve, na njej so lise svetlo sive barve. Okras: na ramenu snop navpičnih žlebov. Vel. 7,2 × 4,2 cm, pr. najv. ob. 19 cm, db. ost. 0,6 cm.

256 Objekt 5, faza 2, SE 271, sek. 4, kv. 15, št. risbe B 160
Lonec – odlomek ostenja, izdelan iz finozrnate lončarske gline (LM41), nepopolno oksidacijsko žgan. Površina je gladka in bledo rjave barve. Okras: na ramenu snop navpičnih kanelur. Vel. 3,9 × 4,8 cm, db. ost. 0,6 cm.

257 Objekt 5, faza 2, SE 271, sek. 4, kv. 13, št. risbe B 385
Lonec – odlomek ostenja, izdelan iz zelo finozrnate lončarske gline (LM10), nepopolno oksidacijsko žgan. Površina je gladka, bledo rjava, na njej okras iz kanelur in vtisnjenih jamic (oblike a). Vel. 2,7 × 3,0 cm, db. ost. 0,45 cm.

258 Objekt 5, faza 2, SE 271, sek. 4, kv. 13, št. risbe B 106
Lonec – odlomek ostenja z ročajem, izdelan iz finozrnate lončarske gline (LM41), oksidacijsko žgan. Površina – na notranji strani posode groba, na zunanji gladka – je svetlo rjave barve, delno poškodovana. Okras: na obeh straneh ročaja snopa navpičnih žlebov. Vel. 9,9 × 4,8 cm, db. ost. 0,55–0,6 cm.

259 Objekt 5, faza 2, SE 271, sek. 4, kv. 24, št. risbe B 416
Lonec – odlomek ustja z ostenjem, izdelan iz finozrnate lončarske gline (LM41), nepopolno oksidacijsko žgan. Površina je gladka, bledo rjave barve. Pr. u. 19 cm, ohr. v. 3 cm, db. ost. 0,6 cm.

260 Objekt 5, faza 2, SE 271, sek. 4, kv. 24, št. risbe B 415
Lonec – odlomek ustja z ostenjem, izdelan iz finozrnate lončarske gline (LM27), nepopolno oksidacijsko žgan. Površina je gladka, bledo rjava. Pr. u. 19 cm, ohr. v. 2,4 cm, db. ost. 0,55 cm.

261 Objekt 5, faza 2, SE 271, sek. 4, kv. 13, št. risbe B 29
Lonec – odlomek ostenja z ročajem, izdelan iz zelo finozrnate lončarske gline (LM10), nepopolno oksidacijsko žgan. Površina je delno poškodovana, gladka in bledo rjave barve. Vel. 3,9 × 5,1 cm, db. ost. 0,6 cm.

262 Objekt 5, faza 2, SE 271, sek. 4, kv. 14, št. risbe B 360
Lonec – odlomek ustja z ostenjem, izdelan iz finozrnate lončarske gline (LM41), oksidacijsko žgan. Površina je gladka, bledo rjava. Pr. u. 15 cm, ohr. v. 3,6 cm, db. ost. 0,6 cm.

263 Objekt 5, faza 2, SE 271, sek. 4, kv. 14, št. risbe B 319
Lonec – odlomek ustja z ostenjem, izdelan iz drobnozrnate lončarske gline (LM18), nepopolno oksidacijsko žgan. Površina je gladka, svetlo rjave barve. Pr. u. 12 cm, ohr. v. 2,1 cm, db. ost. 0,4 cm.

264 Objekt 5, faza 2, SE 271, sek. 4, kv. 14, št. risbe B 352 = B 359
Lonec – odlomek ustja z ostenjem, izdelan iz zelo finozrnate lončarske gline (LM10), nepopolno oksidacijsko žgan. Površina je delno poškodovana, gladka in bledo rjave barve. Pr. u. 16,5 cm, ohr. v. 2,4 cm, db. ost. 0,3 cm.

265 Objekt 5, faza 2, SE 271, sek. 4, kv. 14, št. risbe B 318
Lonec – odlomek ustja z ostenjem, izdelan iz drobnozrnate lončarske gline (LM48), oksidacijsko žgan. Površina je gladka, svetlo rdeče barve. Pr. u. 13,5 cm, ohr. v. 3,0 cm, db. ost. 0,6 cm.

266 Objekt 5, faza 2, SE 271, sek. 4, kv. 13, št. risbe B 232
Lonec – odlomek ustja z ostenjem, izdelan iz zelo finozrnate lončarske gline (LM10), redukcijsko žgan. Površina je gladka in sive barve, na njej je lisa bledo rjave barve. Pr. u. 15 cm, ohr. v. 3,3 cm, db. ost. 0,3 cm.

267 Objekt 5, faza 2, SE 271, sek. 4, kv. 24, št. risbe B 235
Lonec – odlomek ustja z ostenjem, izdelan iz zelo finozrnate lončarske gline (LM03), oksidacijsko žgan. Površina je gladka in svetlo rdeče barve; na njej je premaz rdeče barve. Pr. u. 13,5 cm, ohr. v. 2,7 cm, db. ost. 0,4 cm.

268 Objekt 5, faza 2, SE 271, sek. 4, kv. 13, št. risbe B 301
Lonec – odlomek ustja z ostenjem, izdelan iz zelo finozrnate lončarske gline (LM10), oksidacijsko žgan. Površina je delno poškodovana gladka, svetlo sive in sive barve. Pr. u. 13,5 cm, ohr. v. 2,4 cm, db. ost. 0,3 cm.

269 Objekt 5, faza 2, SE 271, sek. 4, kv. 24, št. risbe B 417
Lonec – odlomek ustja z ostenjem, izdelan iz zelo finozrnate lončarske gline (LM10), nepopolno oksidacijsko žgan. Površina je gladka, svetlo rdeče barve. Pr. u. 12 cm, ohr. v. 2,4 cm, db. ost. 0,45 cm.

270 Objekt 5, faza 2, SE 271, sek. 4, kv. 14, št. risbe B 321
Lonec – odlomek ustja z ostenjem, izdelan iz drobnozrnate lončarske gline (LM48), nepopolno oksidacijsko žgan. Površina je delno poškodovana, delno gladka in bledo rjave barve. Pr. u. 13,5 cm, ohr. v. 2,7 cm, db. ost. 0,55 cm.

271 Objekt 5, faza 2, SE 271, sek. 4, kv. 13, št. risbe B 368
Lonec – odlomek ustja z ostenjem in delom ročaja, izdelan iz zelo finozrnate lončarske gline (LM10), nepopolno oksidacijsko žgan. Površina je gladka in bledo rjave barve, na njej lise sive barve. Pr. u. 12 cm, ohr. v. 2,4 cm, db. ost. 0,3 cm.

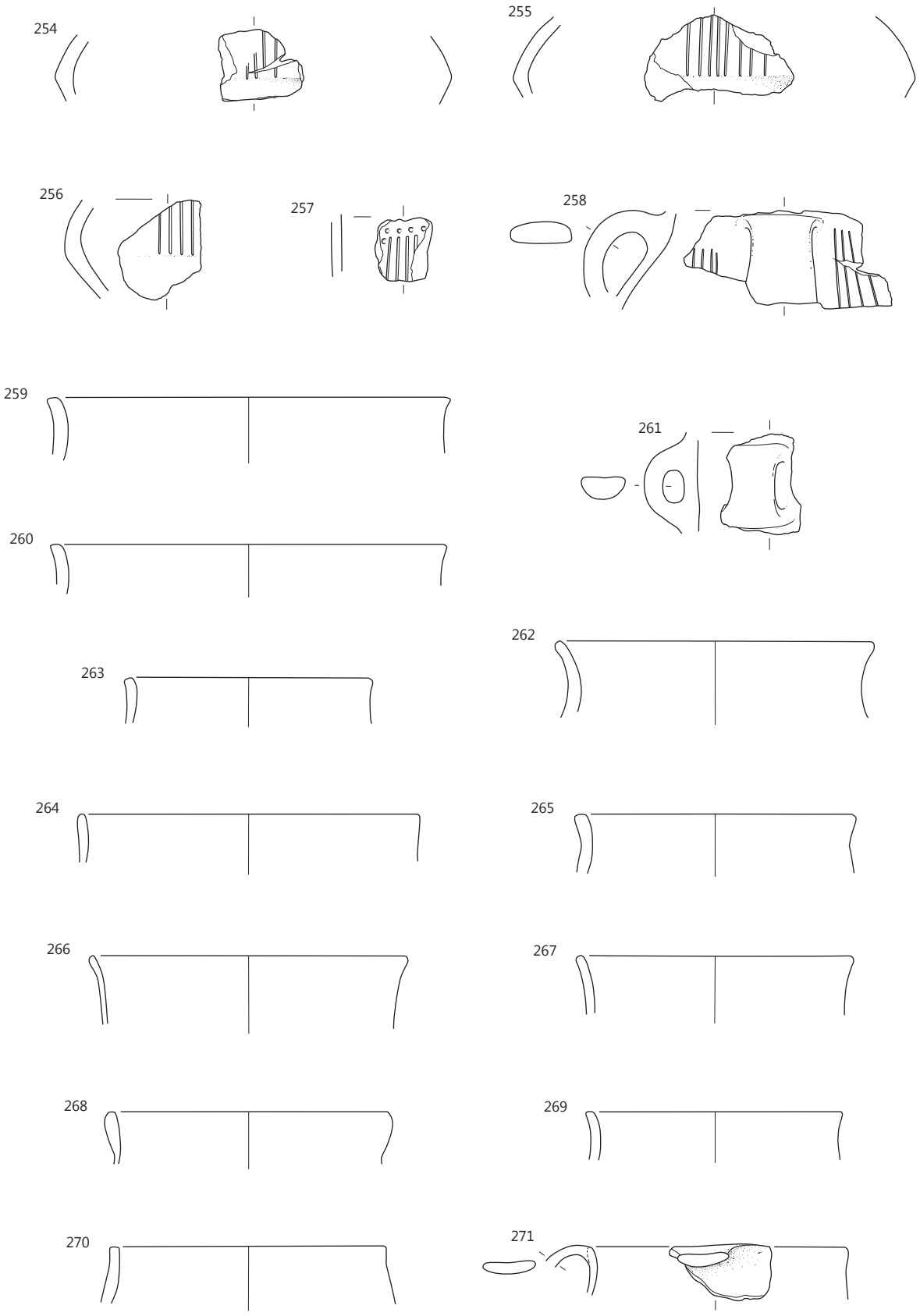

Objekt 5: SE 271, merilo 1 : 3.

272 Objekt 5, faza 2, SE 271, sek. 4, kv. 13, št. risbe B 110
Odlomek ustja z ostenjem posode, izdelane iz zelo finozrnate lončarske gline (LM10), redukcijsko žgane, v končni fazi oksidacijsko. Površina je gladka in bledo rjave barve, na njej so lise sive barve. Pr. u. 25 cm, ohr. v. 3,0 cm, db. ost. 0,9 cm.

273 Objekt 5, faza 2, SE 271, sek. 4, kv. 14, št. risbe B 361
Lonec – odlomek ustja z ostenjem, izdelan iz zelo finozrnate lončarske gline (LM10), nepopolno oksidacijsko žgan. Površina je bledo rjave barve, delno poškodovana, delno gladka. Pr. u. 13,5 cm, ohr. v. 3,4 cm, db. ost. 0,15 cm.

274 Objekt 5, faza 2, SE 271, sek. 4, kv. 14, št. risbe B 320
Lonec – odlomek ustja z ostenjem, izdelan iz zelo finozrnate lončarske gline (LM10), nepopolno oksidacijsko žgan. Površina je gladka, na notranji strani posode temno rjave barve, na zunanji rjave barve. Pr. u. 13,5 cm, ohr. v. 3,3 cm, db. ost. 0,5 cm.

275 Objekt 5, faza 2, SE 271, sek. 4, kv. 13, št. risbe B 384
Lonec – odlomek ustja z ostenjem in delom ročaja, izdelan iz zelo finozrnate lončarske gline (LM10), nepopolno oksidacijsko žgan. Površina – delno poškodovana v ognju (sekundarno gorenje) – je gladka in bledo rjave barve, na njej so lise sive barve. Pr. u. 12,0 cm, ohr. v. 3,4 cm, db. ost. 0,45 cm.

276 Objekt 5, faza 2, SE 271, sek. 4, kv. 25, št. risbe B 396
Pokrov – večji odlomek roba, izdelan iz zelo finozrnate lončarske gline (LM10), oksidacijsko žgan. Površina je bledo rjave barve, delno gladka, delno poškodovana. Pr. roba: 14,5 cm, pr. d. 7,5 cm, ohr. v. 3,6 cm, db. ost. 0,9 cm.

277 Objekt 5, faza 2, SE 271, sek. 4, kv. 13, št. risbe B 166
Zajemalka – odlomek recipienta s predrtim nastavkom v obliki dulca za držaj (oblika Z3/1), izdelana iz drobnozrnate lončarske gline (LM48), nepopolno oksidacijsko žgana. Površina je gladka, bele barve. Vel. 5,4 × 6,2 cm.

278 Objekt 5, faza 2, SE 271, sek. 4, kv. 13, št. risbe B 452
Zajemalka – ohranjen večji del recipienta s predrtim nastavkom v obliki dulca za držaj (oblika Z3/1), izdelana iz zelo finozrnate lončarske gline (LM07), nepopolno oksidacijsko žgana. Površina je gladka, svetlo rdeče barve, na njej so lise sive barve. Zajemalka je prežgana. Vel. 13,5 × 4,8 cm.

279 Objekt 5, faza 2, SE 271, sek. 4, kv. 13, št. risbe B 59
Zajemalka – odlomek recipienta (oblika Z7), izdelana iz zelo finozrnate lončarske gline (LM02), oksidacijsko žgana. Površina je gladka, svetlo rdeče barve. Na njej je premaz temno rjave barve. Vel. 4,5 × 2,7 cm.

280 Objekt 5, faza 2, SE 271, sek. 4, kv. 13, št. risbe B 58
Zajemalka – odlomek recipienta s predrtim nastavkom v obliki dulca za držaj (oblika Z1), izdelana iz zelo finozrnate lončarske gline (LM10), nepopolno oksidacijsko žgana. Površino ima gladko, svetlo sive barve. Vel. 6,0 × 6,0 cm.

281 Objekt 5, faza 2, SE 271, sek. 4, kv. 13, št. risbe B 167
Zajemalka – odlomek recipienta s predrtim nastavkom v obliki dulca za držaj, izdelana iz drobnozrnate lončarske gline (LM48), nepopolno oksidacijsko žgana. Površina je gladka in bledo rjave barve. Vel. 3,5 × 4,1 cm.

282 Objekt 5, faza 2, SE 271, sek. 4, kv. 24, PN 82, št. risbe B 169
Zajemalka – odlomek recipienta s predrtim nastavkom v obliki dulca za držaj, izdelana iz zelo finozrnate lončarske gline (LM10), nepopolno oksidacijsko žgana. Površina je gladka, svetlo rdeče barve. Vel. 6,6 × 5,7 cm.

283 Objekt 5, faza 2, SE 271, sek. 4, kv. 13, št. risbe B 30
Odlomek držaja posode ali keramične zajemalke, izdelane iz finozrnate lončarske gline (LM19), nepopolno oksidacijsko žgane. Površina je gladka, svetlo rdeče barve. Vel. 3,2 × 1,6 cm.

284 Objekt 5, faza 2, SE 271, sek. 4, kv. 13, št. risbe B 380
Prevrtan odlomek ostenja, verjetno posode, ki so jo popravljali, izdelane iz zelo finozrnate lončarske gline (LM02), oksidacijsko žgane, redukcijsko v končni fazi. Površina je gladka in sive barve. Vel. 3,0 × 3,0 cm.

285 Objekt 5, faza 2, SE 271, sek. 4, kv. 13, št. risbe B 61
Odlomek držaja zajemalke ali svetilke, izdelane iz zelo finozrnate lončarske gline (LM10), nepopolno oksidacijsko žgane, v končni fazi redukcijsko. Površina je gladka, sive barve. Vel. 4,5 × 3,1 cm.

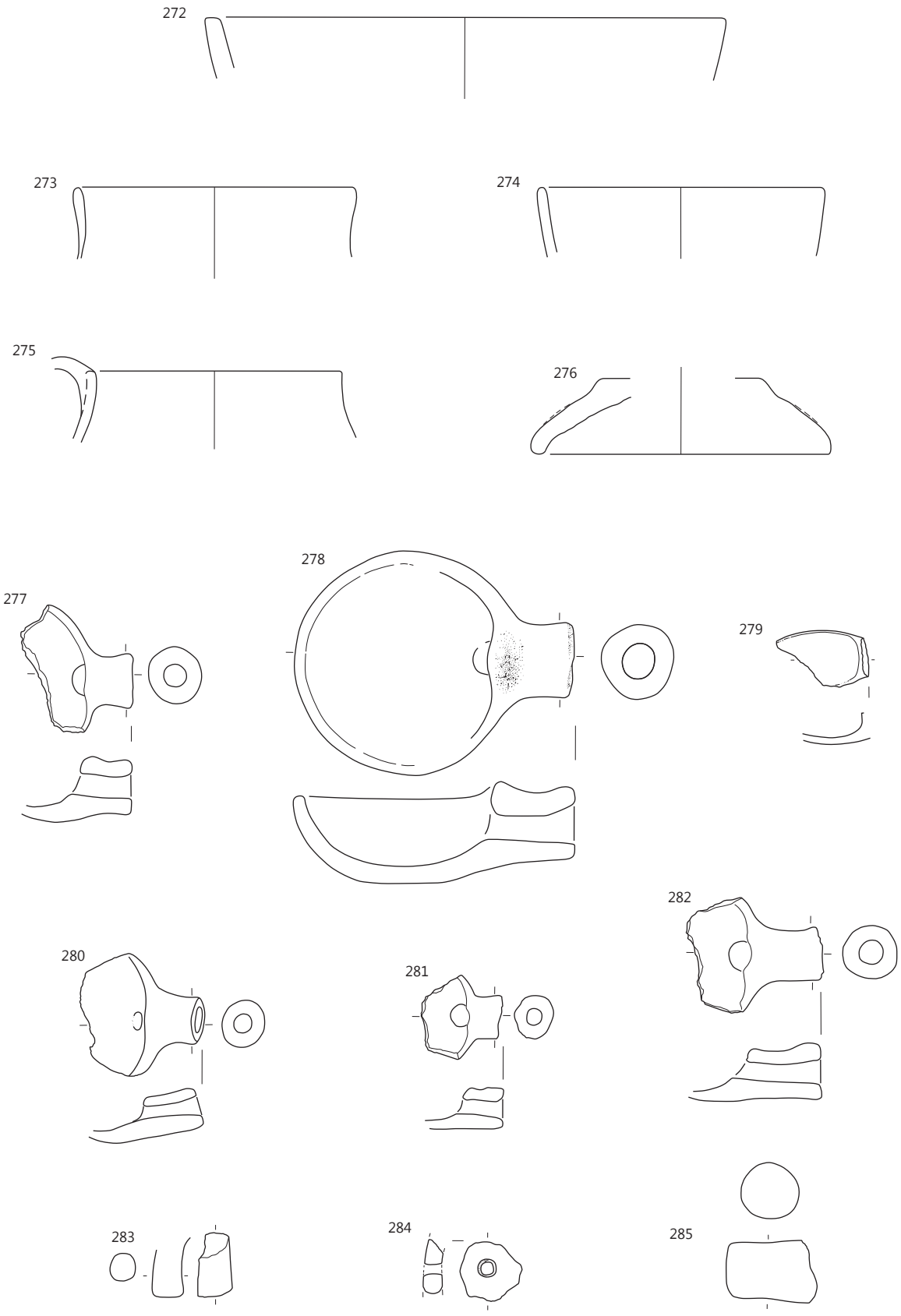

Objekt 5: SE 271, merilo 1 : 3.

286 Objekt 5, faza 2, SE 271, sek. 4, kv. 13, št. risbe B 93 = B 356
Odlomek dna z ostenjem posode, izdelane iz drobnozrnate lončarske gline (LM48), nepopolno oksidacijsko žgane. Površina – delno poškodovana v ognju – je gladka in bledo rjave barve, na njej so lise svetlo rjave barve. Pr. d. 12,0 cm, ohr. v. 6,2 cm, db. ost. 0,6 cm.

287 Objekt 5, faza 2, SE 271, sek. 4, kv. 13, št. risbe B 54
Odlomek dna z ostenjem posode, izdelane iz zelo finozrnate lončarske gline (LM02), oksidacijsko žgane, v končni fazi redukcijsko. Površina je gladka in sive barve. Pr. d. 21,0 cm, ohr. v. 6,7 cm, db. ost. 0,7 cm.

288 Objekt 5, faza 2, SE 271, sek. 4, kv. 13, št. risbe B 55
Odlomek dna z ostenjem posode, izdelane iz drobnozrnate lončarske gline (LM48), nepopolno oksidacijsko žgane. Površina je gladka, lisasta, rožnato sive in sive barve. Pr. d. 13,5 cm, ohr. v. 3,9 cm, db. ost. 0,9 cm.

289 Objekt 5, faza 2, SE 271, sek. 4, kv. 13, št. risbe DŠ 35
Odlomek dna z ostenjem posode, izdelane iz drobnozrnate lončarske gline (LM59), oksidacijsko žgane, v končni fazi redukcijsko. Površina je gladka in sive barve. Pr. d. 12,0 cm, ohr. v. 5,4 cm, db. ost. 0,6 cm.

290 Objekt 5, faza 2, SE 271, sek. 4, kv. 13, št. risbe B 25
Odlomek dna z ostenjem posode, izdelane iz zelo finozrnate lončarske gline (LM10), nepopolno oksidacijsko žgane. Površina je gladka, zelo bledo rjave barve. Pr. d. 15,0 cm, ohr. v. 3,6 cm, db. ost. 0,6 cm.

291 Objekt 5, faza 2, SE 271, sek. 4, kv. 25, št. risbe B 19 = B 240
Odlomek dna z ostenjem posode, izdelane iz drobnozrnate lončarske gline (LM53), nepopolno oksidacijsko žgane. Površina je gladka, lisasta, zelo bledo rjave in zelo temno sive barve. Pr. d. 14,0 cm, ohr. v. 4,8 cm, db. ost. 0,6 cm.

292 Objekt 5, faza 2, SE 271, sek. 4, kv. 13, št. risbe B 193
Odlomek dna z ostenjem posode, izdelane iz finozrnate lončarske gline (LM19), nepopolno oksidacijsko žgane. Površina je gladka in bledo rjave barve. Pr. d. 10,0 cm, ohr. v. 3,9 cm, db. ost. 0,6 cm.

293 Objekt 5, faza 2, SE 271, sek. 4, kv. 24, št. risbe B 51
Odlomek dna z ostenjem posode, izdelane iz drobnozrnate lončarske gline (LM48), nepopolno oksidacijsko žgane. Površina je gladka, lisasta, svetlo rjave in sive barve. Pr. d. 10,5 cm, ohr. v. 4,8 cm, db. ost. 0,3 cm.

294 Objekt 5, faza 2, SE 271, sek. 4, kv. 13, št. risbe B 67
Odlomek dna z ostenjem posode, izdelane iz finozrnate lončarske gline (LM08), nepopolno oksidacijsko žgane. Površina je gladka, na notranji strani sive barve, na zunanji bledo rjave barve. Na zunanji strani je premaz rdeče barve. Pr. d. 9,0 cm, ohr. v. 2,7 cm, db. ost. 0,55 cm.

295 Objekt 5, faza 2, SE 271, sek. 4, kv. 24, št. risbe B 44 = B 116
Odlomek dna z ostenjem posode, izdelane iz finozrnate lončarske gline (LM19), nepopolno oksidacijsko žgane. Površina je gladka, svetlo rdeče barve, na njej so lise sive barve. Pr. d. 12,0 cm, ohr. v. 3,9 cm, db. ost. 0,55 cm.

296 Objekt 5, faza 2, SE 271, sek. 4, kv. 13, št. risbe B 163
Odlomek dna z ostenjem posode, izdelane iz zelo finozrnate lončarske gline (LM02), nepopolno oksidacijsko žgane. Površina je gladka in svetlo rjave barve, na njej sive lise. Pr. d. 6,0 cm, ohr. v. 2,2 cm, db. ost. 0,3 cm.

297 Objekt 5, faza 2, SE 271, sek. 4, kv. 25, št. risbe B 14b.
Odlomek dna z ostenjem posode, izdelane iz zelo finozrnate lončarske gline (LM02), oksidacijsko žgane, v končni fazi redukcijsko. Površina je gladka in sive barve, delno poškodovana. Pr. d. 5,0 cm, ohr. v. 2,4 cm, db. ost. 0,4 cm.

298 Objekt 5, faza 2, SE 271, sek. 4, kv. 13, št. risbe B 210
Odlomek dna z ostenjem posode, izdelane iz zelo finozrnate lončarske gline (LM02), oksidacijsko žgane, v končni fazi redukcijsko. Površina je gladka in sive barve. Pr. d. 6,5 cm, ohr. v. 1,6 cm, db. ost. 0,3 cm.

299 Objekt 5, faza 2, SE 271, sek. 4, kv. 13, št. risbe B 83
Odlomek dna z ostenjem posode, izdelane iz zelo finozrnate lončarske gline (LM10), nepopolno oksidacijsko žgane. Površina je gladka, na notranji površini svetlo rdeče barve, na zunanji pa sive barve, delno poškodovana. Pr. d. 6,0 cm, ohr. v. 3,0 cm, db. ost. 0,6 cm.

300 Objekt 5, faza 2, SE 271, sek. 4, kv. 14, št. risbe B 355
Odlomek dna z ostenjem posode, izdelane iz zelo finozrnate lončarske gline (LM02), oksidacijsko žgane, v končni fazi redukcijsko. Površina je gladka in sive barve, na notranji strani posode mat, na zunanji svetlikajoča se (spolirana). Pr. d. 4,5 cm, ohr. v. 2,5 cm, db. ost. 0,3 cm.

301 Objekt 5, faza 2, SE 271, sek. 4, kv. 24, št. risbe B 427
Odlomek dna z ostenjem posode, izdelane iz zelo finozrnate lončarske gline (LM10), nepopolno oksidacijsko žgane. Površina je gladka, svetlo rdeče barve, na njej so lise sive barve. Pr. d. 6,5 cm, ohr. v. 3,4 cm, db. ost. 0,45 cm.

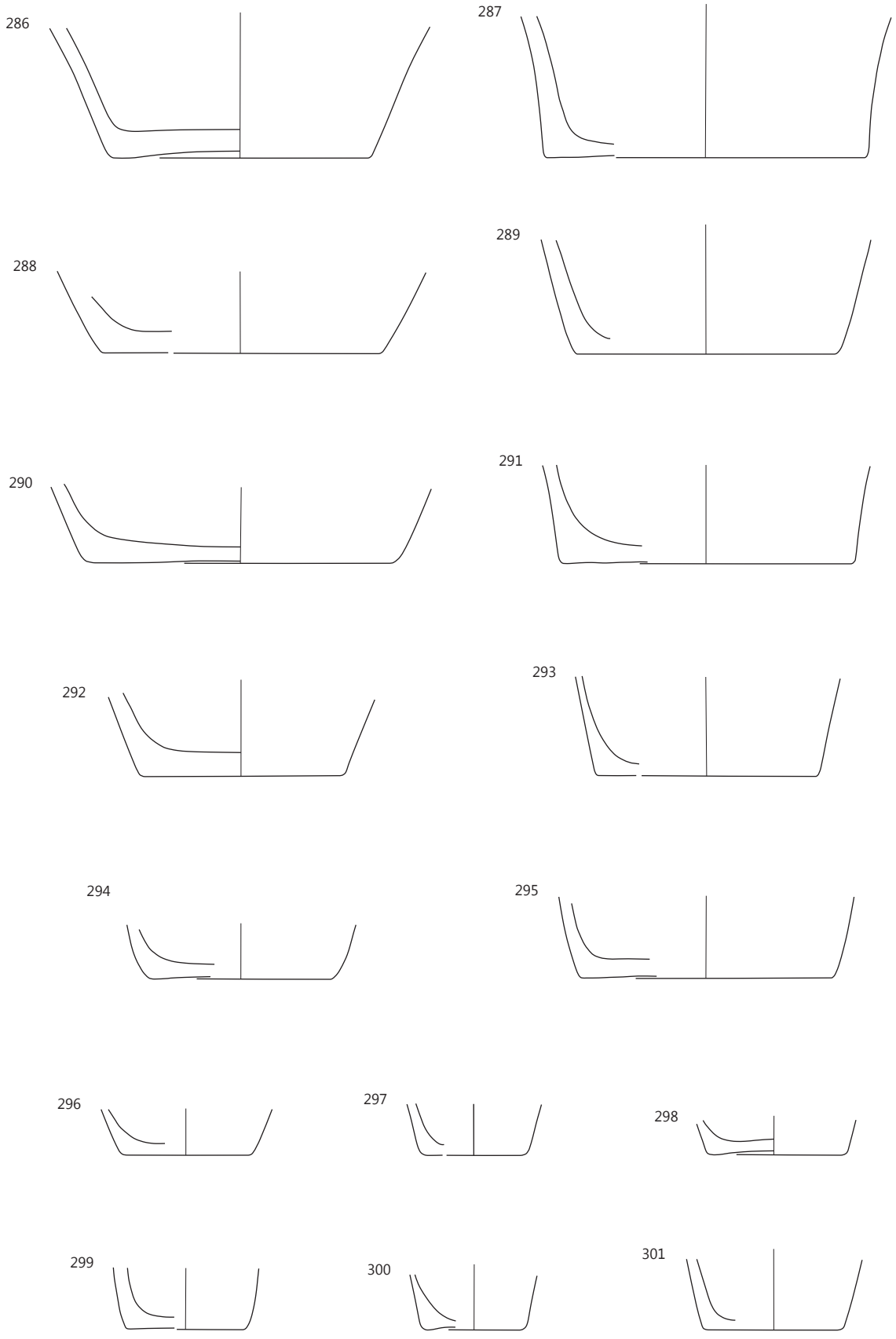

Objekt 5: SE 271, merilo 1 : 3.

302 SE 238 (jama SE 239), sek. 4, kv. 43, št. risbe B 454
Skleda (na nogi?) – odlomek ustja z ostenjem, izdelana iz zelo finozrnate lončarske gline (LM02), oksidacijsko žgana, redukcijsko v končni fazi. Površina je gladka in sive barve. Pr. u. 25 cm, ohr. v. 5,4 cm, db. ost. 0,3–0,4 cm.

303 SE 238 (jama SE 239), sek. 4, kv. 43, št. risbe DŠ 4 = DŠ 5
Lonec – rekonstruiran (oblika L10/1), izdelan iz finozrnate lončarske gline (LM41), nepopolno oksidacijsko žgan. Površina je gladka in zelo bledo rjave barve, na njej so lise sive barve, delno poškodovana. Okras: snopi navpičnih žlebov na ramenu, med njimi in pod ročajema polja iz jamic (motiv F14, jamice a in c). Pr. u. 23,5 cm, pr. d. 19 cm, rek. v. 39,5 cm, db. ost. 0,6–0,9 cm.

304 Plast SE 232 = 334 = 352, sek. 4, kv. 24, št. risbe B 283
Odlomek roba votle noge, verjetno sklede na nogi, izdelane iz zelo finozrnate lončarske gline (LM02), nepopolno oksidacijsko žgane, v končni fazi redukcijsko. Površina je gladka in sive barve. Pr. roba noge 15 cm, ohr. v. 3,3 cm, db. ost. 0,45 cm.

305 Plast SE 232 = 334 = 352, sek. 4, kv. 13, št. risbe B 289
Odlomek roba votle noge, verjetno sklede na nogi, izdelane iz zelo finozrnate lončarske gline (LM02), nepopolno oksidacijsko žgane, v končni fazi redukcijsko. Površina je gladka in sive barve. Pr. roba noge 13,5 cm, ohr. v. 3,0 cm, db. ost. 0,6 cm.

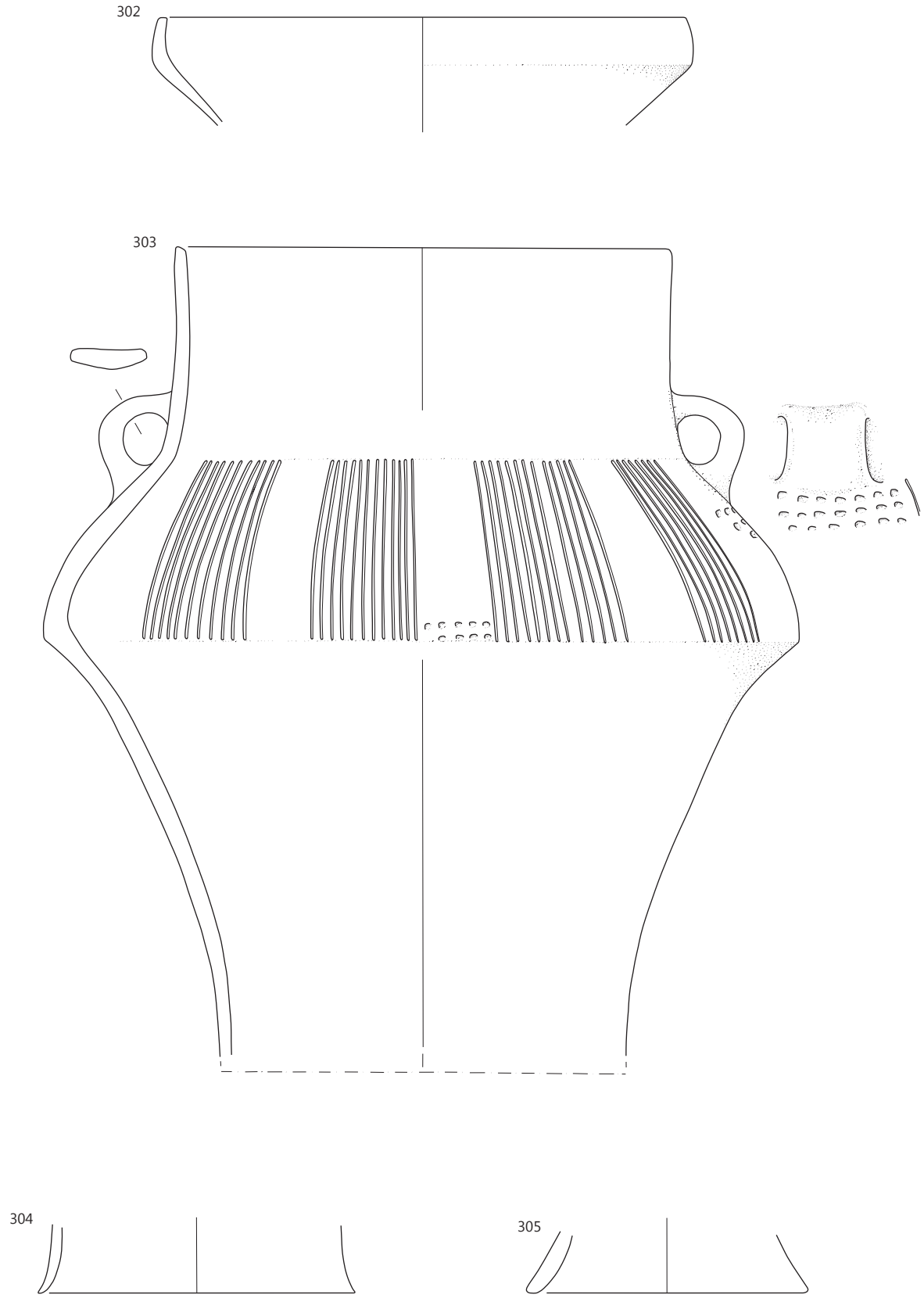

302, 303 SE 238, **304, 305** SE 232; merilo 1 : 3.

306 Plast SE 232 = 334 = 352, sek. 4, kv. 13–14, 25, št. risbe B 253
Odlomek roba votle noge, verjetno del sklede na nogi, izdelane iz zelo finozrnate lončarske gline (LM10), nepopolno oksidacijsko žgane. Površina odlomka je gladka in rjave barve. Pr. roba noge 9,5 cm, ohr. v. 3,3 cm, db. ost. 0,5 cm.

307 Plast SE 232 = 334 = 352, sek. 1, kv. 44, št. risbe 1194a
Skleda (na nogi?) – odlomek ustja z ostenjem (oblika En6/5), izdelana iz zelo finozrnate lončarske gline (LM02), nepopolno oksidacijsko žgana, v končni fazi redukcijsko. Površina je gladka in sive barve. Okras: viseča jezičasta aplika narejena z gubanjem površine (motiv A13). Pr. u. 23 cm, ohr. v. 2,1 cm, db. ost. 0,7 cm.

308 Plast SE 232 = 334 = 352, sek. 1, kv. 44, št. risbe 1193a
Odlomek roba votle noge, verjetno sklede na nogi, izdelane iz zelo finozrnate lončarske gline (LM11), nepopolno oksidacijsko žgane, v končni fazi redukcijsko. Površina je gladka, lisasta, temno sive in sive barve, delno poškodovana. Pr. roba noge 14,0 cm, ohr. v. 3,3 cm, db. ost. 0,35 cm.

309 Plast SE 232 = 334 = 352, sek. 4, kv. 13, št. risbe B 304
Odlomek ustja z ostenjem sklede ali skodele, izdelane iz zelo finozrnate lončarske gline (LM02), oksidacijsko žgane, v končni fazi redukcijsko. Površina je gladka in sive barve. Pr. u. 21 cm, ohr. v. 3,6 cm, db. ost. 0,6 cm.

310 Plast SE 232 = 334 = 352, sek. 4, kv. 14, št. risbe B 136
Odlomek ustja z ostenjem sklede ali skodele, izdelane iz zelo finozrnate lončarske gline (LM02), nepopolno oksidacijsko žgane, v končni fazi redukcijsko. Površina je gladka in sive barve. Vel. 6 × 3 cm, db. ost. 0,45 cm.

311 Plast SE 232 = 334 = 352, sek. 4, kv. 13–14, 25, št. risbe B 143
Odlomek ustja z ostenjem sklede ali skodele, izdelane iz zelo finozrnate lončarske gline (LM02), nepopolno oksidacijsko žgane, v končni fazi redukcijsko. Površina je gladka in sive barve. Pr. u. 22,5 cm, ohr. v. 3,45 cm, db. ost. 0,5 cm.

312 Plast SE 232 = 334 = 352, sek. 4, kv. 25, št. risbe B 287
Odlomek ustja z ostenjem sklede ali skodele, izdelane iz zelo finozrnate lončarske gline (LM02), oksidacijsko žgane, redukcijsko v končni fazi. Površina je gladka in sive barve. Vel. 3,9 × 3 cm, db. ost. 0,7 cm.

313 Plast SE 232 = 334 = 352, sek. 4, kv. 13, št. risbe B 305
Odlomek ustja z ostenjem sklede ali skodele, izdelane iz zelo finozrnate lončarske gline (LM02), oksidacijsko žgane, redukcijsko v končni fazi. Površina je delno poškodovana, gladka in sive barve. Pr. u. 19 cm, ohr. v. 3,5 cm, db. ost. 0,6 cm.

314 Plast SE 232 = 334 = 352, sek. 1, kv. 49, št. risbe 1176a
Odlomek ostenja posode, izdelane iz zelo finozrnate lončarske gline (LM11), nepopolno oksidacijsko žgane. Površina je gladka, lisasta, svetlo sive, sive in temno sive barve. Vel. 7,5 × 4,7, pr. največjega oboda 21 cm, db. ost. 0,4 cm.

315 Plast SE 232 = 334 = 352, sek. 4, kv. 24, št. risbe B 36 = B 154
Skodela – odlomka ustja z ostenjem in izlivom in dna z ostenjem (oblika C3/3), izdelana iz finozrnate lončarske gline (LM41), nepopolno oksidacijsko žgana. Površina je gladka, lisasta, sive in svetlo rjave barve. Pr. u. 19 cm, pr. d. 9 cm, rek. v. 8,7 cm, db. ost. 0,45 cm.

316 Plast SE 232 = 334 = 352, sek. 4, kv. 24, št. risbe B 37
Miniaturna skleda – ohranjene približno polovica posode (oblika M3/1), izdelana iz zelo finozrnate lončarske gline (LM05), nepopolno oksidacijsko žgana. Površina je gladka, slabo ohranjena (poškodovana in ožgana). Pr. u. 8 cm, pr. d. 3,5 cm, v. 2,5 cm, db. ost. 0,6 cm.

317 Plast SE 232 = 334 = 352, sek. 4, kv. 13, št. risbe B 302
Miniaturna skodela – ohranjene približno polovica posode z delom držaja (oblika M2/2), izdelana iz zelo finozrnate lončarske gline (LM05), nepopolno oksidacijsko žgana, v končni fazi redukcijsko. Površina je gladka in sive barve, delno ožgana. Pr. u. 8 cm, pr. d. 5,5 cm, v. 3,8 cm, db. ost. 0,4–0,5 cm.

318 Plast SE 232 = 334 = 352, sek. 4, kv. 25, 13, št. risbe B 299
Miniaturna skleda – ohranjene približno polovica posode (oblika M3/2), izdelana iz zelo finozrnate lončarske gline (LM05), nepopolno oksidacijsko žgana. Površina je slabo ohranjena (poškodovana in ožgana) in svetlo sive barve. Pr. u. 10,5 cm, pr. d. 6,0 cm, v. 2,7 cm, db. ost. 0,45 cm.

319 Plast SE 232 = 334 = 352, sek. 1, kv. 50, št. risbe 1137a
Skleda – odlomek ustja z ostenjem (oblika E1/24), izdelana iz finozrnate lončarske gline (LM30), nepopolno oksidacijsko žgana. Površina je gladka in lisasta, svetlo sive in sive barve. Vel. 7,2 × 5,0 cm, pr. u. 17 cm, db. ost. 0,6 cm.

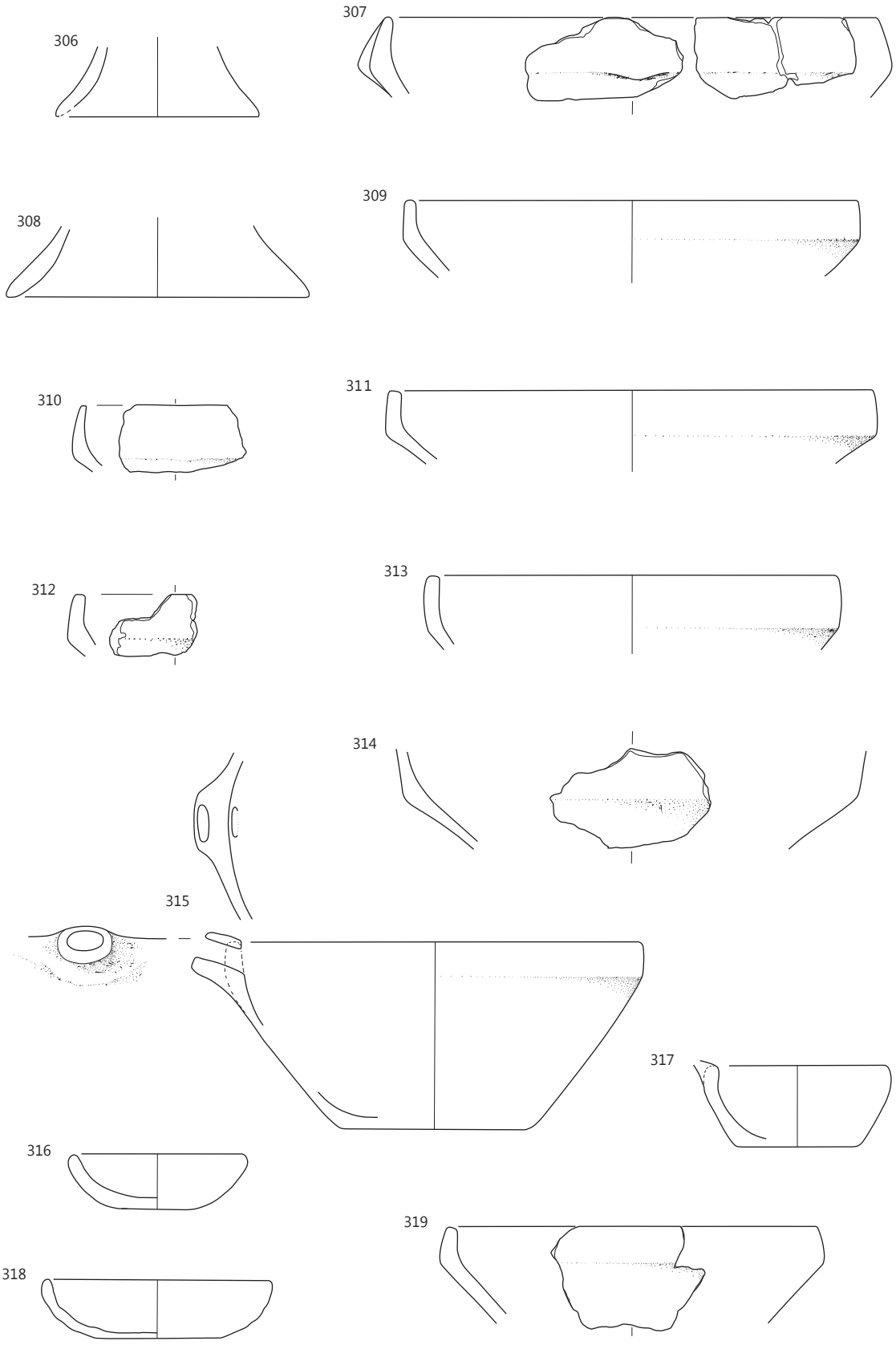

SE 232, merilo 1 : 3.

320 Plast SE 232 = 334 = 352, sek. 1, kv. 49, št. risbe 1174a
Odlomek ustja z ostenjem in držajem sklede ali skodele, izdelane iz zelo finozrnate lončarske gline (LM11), nepopolno oksidacijsko žgane. Površina je gladka, svetlo rdeče barve. Držaj ima dve luknjici. Vel. 6,7 × 3,0 cm, pr. u. 21 cm, db. ost. 0,7 cm.

321 Plast SE 232 = 334 = 352, sek. 1, kv. 48, št. risbe B 1186a
Miniaturna posoda – odlomek ustja z ostenjem in ročajem, izdelana iz zelo finozrnate lončarske gline (LM02), nepopolno oksidacijsko žgana, v končni fazi redukcijsko. Površina je gladka in sive barve. Vel. 2,0 × 2,4 cm, db. ost. 0,5 cm.

322 Plast SE 232 = 334 = 352, št. risbe B 38
Odlomek ustja z ostenjem in ročajem sklede ali skodele, izdelane iz finozrnate lončarske gline (LM19), nepopolno oksidacijsko žgane. Površina je gladka, lisasta, svetlo rdeče in svetlo rjave barve, delno poškodovana. Okras: snopi navpičnih kanelur in dve vodoravni kaneluri nad njimi. Vel. 7,5 × 6,0 cm, db. ost. 0,7 cm.

323 Plast SE 232 = 334 = 352, sek. 4, kv. 24, št. risbe 1183a
Čaša – ohranjene približno polovica posode (oblika Č2/1), izdelana iz zelo finozrnate lončarske gline (LM02), nepopolno oksidacijsko žgana. Površina je groba, rožnate barve, na njej so lise sive barve. Pr. u. 4,5 cm, v. 5,5 cm, pr. d. 2,4 cm, db. ost. 0,9 cm.

324 Plast SE 232 = 334 = 352, sek. 4, kv. 26, št. risbe B 172
Čaša – odlomek dna z ostenjem (oblika Č2/2), izdelana iz zelo finozrnate lončarske gline (LM02), nepopolno oksidacijsko žgana. Površina je gladka in bledo rjave barve, na njej so sive lise. Pr. d. 3,5 cm, ohr. v. 4,9 cm, db. ost. 0,45 cm.

325 Plast SE 232 = 334 = 352, sek. 4, kv. 24, št. risbe B 275 = B 254
Skleda/skodela – odlomek ustja z ostenjem, izdelana iz finozrnate lončarske gline (LM31), nepopolno oksidacijsko žgana. Površina je gladka, lisasta, rjave in svetlo rjave barve. Pr. u. 26 cm, ohr. v. 5,0 cm, db. ost. 0,8 cm.

326 Plast SE 232 = 334 = 352, sek. 4, kv. 13, št. risbe B 13 = B 78
Vrč – odlomki ustja z okrašenim ostenjem, ostenja z delom ročaja in dna z ostenjem (oblika V3/3), izdelan iz zelo finozrnate lončarske gline (LM02), oksidacijsko žgan, v končni fazi redukcijsko. Površina, na notranji strani posode gladka, na zunanji svetlikajoča se (spolirana), je lisasta svetlo rjava in siva. Okras: snopi navpičnih vrezov na ramenu, na prehodu v vrat vodoravni niz vtisnjenih jamic (motiv F01, jamice a). Pr. u. 8,5 cm, pr. d. 4,5 cm, v. 13,6 cm, db. ost. 0,22 cm.

327 Plast SE 232 = 334 = 352, sek. 4, kv. 13, 24, 25, št. risbe B 142
Vrč – odlomek okrašenega ostenja, izdelan iz zelo finozrnate lončarske gline (LM02), nepopolno oksidacijsko žgan, v končni fazi redukcijsko. Površina je gladka, svetlo rjavo sive barve. Okras: na ramenu snop poševnih kanelur. Vel. 3,1 × 2,3 cm, db. ost. 0,28 cm.

328 Plast SE 232 = 334 = 352, sek. 4, kv. 14, št. risbe B 217
Vrč – odlomek okrašenega ostenja, izdelan iz zelo finozrnate lončarske gline (LM02), nepopolno oksidacijsko žgan, redukcijsko v končni fazi. Površina je gladka, svetlo rjavo sive barve. Okras: v spodnjem delu vratu snop navpičnih žlebov, nad njim vodoravna žlebova (motiv C12). Vel. 5,7 × 4,2 cm, pr. najv. ob. 13 cm, db. ost. 0,22 cm.

329 Plast SE 232 = 334 = 352, sek. 4, kv. 24, št. risbe B 9 = B 121
Vrč – odlomek ustja z okrašenim ostenjem in ročajem in odlomek dna z ostenjem (oblika V4/2), izdelan iz zelo finozrnate lončarske gline (LM02), redukcijsko žgan. Površina je sive barve, deloma mat, deloma svetlikajoča se (spolirana). Okras: snop poševnih žlebov na ramenu, na prehodu v vrat vodoravna žlebova (motiv C13). Pr. u. 9,5 cm, pr. d. 5,5 cm, v. 12,6 cm, db. ost. 0,3–0,4 cm.

330 Plast SE 232 = 334 = 352, sek. 4, kv. 13, št. risbe B 149
Vrč – odlomek okrašenega ostenja, izdelan iz zelo finozrnate lončarske gline (LM02), oksidacijsko žgan, v končni fazi redukcijsko. Površina je gladka in sive barve. Okras: snopi navpičnih kanelur na ramenu (motiv C01). Vel. 3,9 × 3,0 cm, pr. najv. ob. 7,8 cm, db. ost. 0,3–0,4 cm.

331 Plast SE 232 = 334 = 352, sek. 4, kv. 13, št. risbe B 152 = B 153
Vrč – odlomek okrašenega ostenja, izdelan iz zelo finozrnate lončarske gline (LM02), nepopolno oksidacijsko žgan, redukcijsko v končni fazi. Površina je gladka in sive barve. Okras: snopi poševnih kanelur na ramenu (motiv C05). Pr. najv. ob. 10,0 cm, ohr. v. 3,5 cm, db. ost. 0,3 cm.

332 Plast SE 232 = 334 = 352, sek. 4, kv. 14, št. risbe B 138
Vrč – odlomek okrašenega ostenja, izdelan iz zelo finozrnate lončarske gline (LM02), oksidacijsko žgan, v končni fazi redukcijsko. Površina je gladka in sive barve. Okras: snopa rahlo poševnih žlebov na ramenu. Vel. 4,5 × 1,8 cm, pr. najv. ob. 11,5 cm, db. ost. 0,3–0,4 cm.

333 Plast SE 232 = 334 = 352, sek. 4, kv. 14, št. risbe B 132
Vrč – odlomek okrašenega ostenja z delom ročaja, izdelan iz zelo finozrnate lončarske gline (LM02), nepopolno oksidacijsko žgan, redukcijsko v končni fazi. Površina je gladka in sive barve, delno poškodovana. Vel. 5,5 × 2,1 cm, pr. najv. ob. 11,5 cm, db. ost. 0,7 cm.

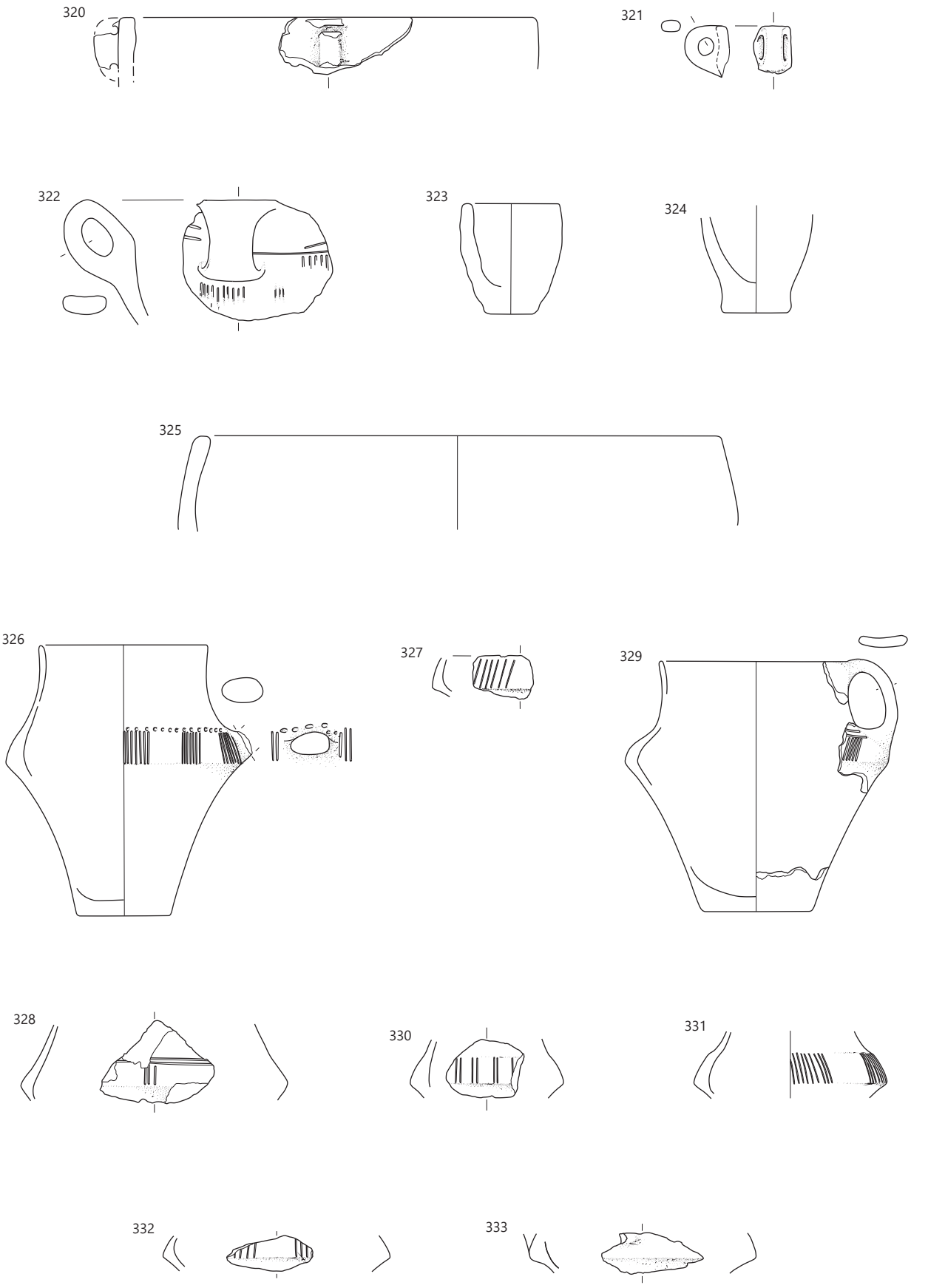

SE 232, merilo 1 : 3.

334 Plast SE 232 = 334 = 352, sek. 4, kv. 14, št. risbe B 132
Vrč – odlomek okrašenega ostenja, izdelan iz zelo finozrnate lončarske gline (LM02), nepopolno oksidacijsko žgan, redukcijsko v končni fazi. Površina je gladka in sive barve. Okras: v spodnjem delu vratu začetek snopa iz rahlo poševnih kanelur. Vel. 4,8 × 2,1 cm, pr. najv. ob. 13,5 cm, db. ost. 0,15–0,3 cm.

335 Plast SE 232 = 334 = 352, sek. 4, kv. 24, št. risbe B 281
Vrč – odlomek okrašenega ostenja, izdelan iz zelo finozrnate lončarske gline (LM02), oksidacijsko žgan, v končni fazi redukcijsko. Površina je na notranji strani posode gladka in sive barve, na zunanji strani svetlikajoča se (spolirana) in temno sive barve. Okras: na ramenu snop navpičnih kanelur. Vel. 3,0 × 1,9 cm, pr. najv. ob. 11,5 cm, db. ost. 0,25 cm.

336 Plast SE 232 = 334 = 352, sek. 4, kv. 14, št. risbe B 137
Vrč – odlomek okrašenega ostenja, izdelan iz zelo finozrnate lončarske gline (LM02), oksidacijsko žgan, v končni fazi redukcijsko. Površina je gladka in sive barve, delno poškodovana v ognju (sekundarno gorenje – lise svetlo rdeče barve). Okras: na ramenu slabo vidni snop navpičnih vrezov/žlebov. Vel. 6,6 × 2,4 cm, pr. najv. ob. 11,5 cm, db. ost. 0,3 cm.

337 Plast SE 232 = 334 = 352, sek. 1, kv. 54, št. risbe 1179a
Vrč – odlomek ostenja, izdelan iz zelo finozrnate lončarske gline (LM02), nepopolno oksidacijsko žgan. Površina je gladka, lisasta, rožnate in sive barve. Vel. 5,4 × 3,6 cm, pr. najv. ob. 11,5 cm, db. ost. 0,6 cm.

338 Plast SE 232 = 334 = 352, sek. 1, kv. 43, št. risbe 1191a
Posoda – odlomek ostenja, izdelana iz zelo finozrnate lončarske gline (LM02), nepopolno oksidacijsko žgana. Površina je gladka, svetlo rdeče-rjave barve. Na površini odlomka so ostanki črne usedline, razporejeni v treh vzporednih navpičnih pasovih (morda sledovi premaza). Vel. 3,4 × 3,9 cm, db. ost. 0,7 cm.

339 Plast SE 232 = 334 = 352, sek. 4, kv. 14, št. risbe B 139
Vrč – odlomek ustja z ostenjem in delom ročaja ter odlomek ostenja z delom ročaja, izdelan iz zelo finozrnate lončarske gline (LM02), nepopolno oksidacijsko žgan, redukcijsko v končni fazi. Površina je gladka in sive barve, delno poškodovana. Okras: na ramenu v spodnjem delu ročaja vodoravna žlebova. Vel. 6,7 × 4,2 in 6,6 × 2,4 cm, db. ost. 0,3 cm.

340 Plast SE 232 = 334 = 352, sek. 1, kv. 14, št. risbe B 259
Lonec – odlomek ostenja, izdelan iz zelo finozrnate lončarske gline (LM02), redukcijsko žgan. Površina je gladka in sive barve. Okras: na ramenu snop navpičnih vrezov. Vel. 4,2 × 3,9 cm, pr. najv. ob. 21 cm, db. ost. 0,45 cm.

341 Plast SE 232 = 334 = 352, sek. 4, kv. 24, št. risbe B 274 = B 4
Lonec – odlomek ustja z okrašenim ostenjem, odlomek okrašenega ostenja, odlomek ročaja in odlomek dna z ostenjem (oblika L6/1), izdelan iz zelo finozrnate lončarske gline (LM12), oksidacijsko žgan. Površina – na notranji strani posode groba, na zunanji gladka – je svetlo rdeče barve. Okras: na ramenu snopi rahlo poševnih vrezov med vodoravnima vrezoma (motiv C10). Pr. u. 14 cm, pr. d. 10 cm, rek. v. 17 cm, db. ost. 0,6 cm.

342 Plast SE 232 = 334 = 352, sek. 4, kv. 24, št. risbe B 278
Lonec – rekonstruiran (oblika L14/1), izdelan iz drobnozrnate lončarske gline (LM59), nepopolno oksidacijsko žgan. Površina je gladka in svetlo rjave barve, na njej lise sive barve. Okras: pasova vodoravnih kanelur v spodnjem delu ramena in na vratu (motiv C17). Pr. u. 13 cm, pr. d. 9,5 cm, rek. v. 16,2 cm, db. ost. 0,3–0,6 cm.

343 Plast SE 232 = 334 = 352, sek. 4, kv. 24, št. risbe 33a
Lonec – odlomek ustja z okrašenim ostenjem in odlomek dna z ostenjem (oblika L12/7), izdelan iz zelo finozrnate lončarske gline (LM10), redukcijsko žgan. Površina je gladka in temno sive barve, na njej lise bledo rjave barve. Okras: stožčasta aplika na prehodu v vrat (motiv A02). Pr. u. 15 cm, pr. d. 11 cm, rek. v. 17,4 cm, db. ost. 0,45–0,75 cm.

344 Plast SE 232 = 334 = 352, sek. 4, kv. 13, št. risbe B 292
Lonec – odlomek okrašenega ostenja, izdelan iz zelo finozrnate lončarske gline (LM10), nepopolno oksidacijsko žgan. Površina je gladka, na notranji strani posode sive barve, na zunanji bledo rjava. Okras: vodoravni žlebovi v spodnjem delu ramen, nad njimi polje iz vtisnjenih jamic (oblike I). Vel. 5,7 × 3,9 cm, db. ost. 0,7 cm.

345 Plast SE 232 = 334 = 352, sek. 4, kv. 55, št. risbe 1146a
Lonec – odlomek ustja z ostenjem in delom ročaja (oblika L12/7), morda del G343. Posoda je izdelana iz drobnozrnate lončarske gline (LM52), redukcijsko žgana. Površina je gladka, zelo temno sive barve. Na notranji odlomka so na površini zogleneli organski ostanki. Pr. u. 14 cm, ohr. v. 3,9 cm, db. ost. 0,3 cm.

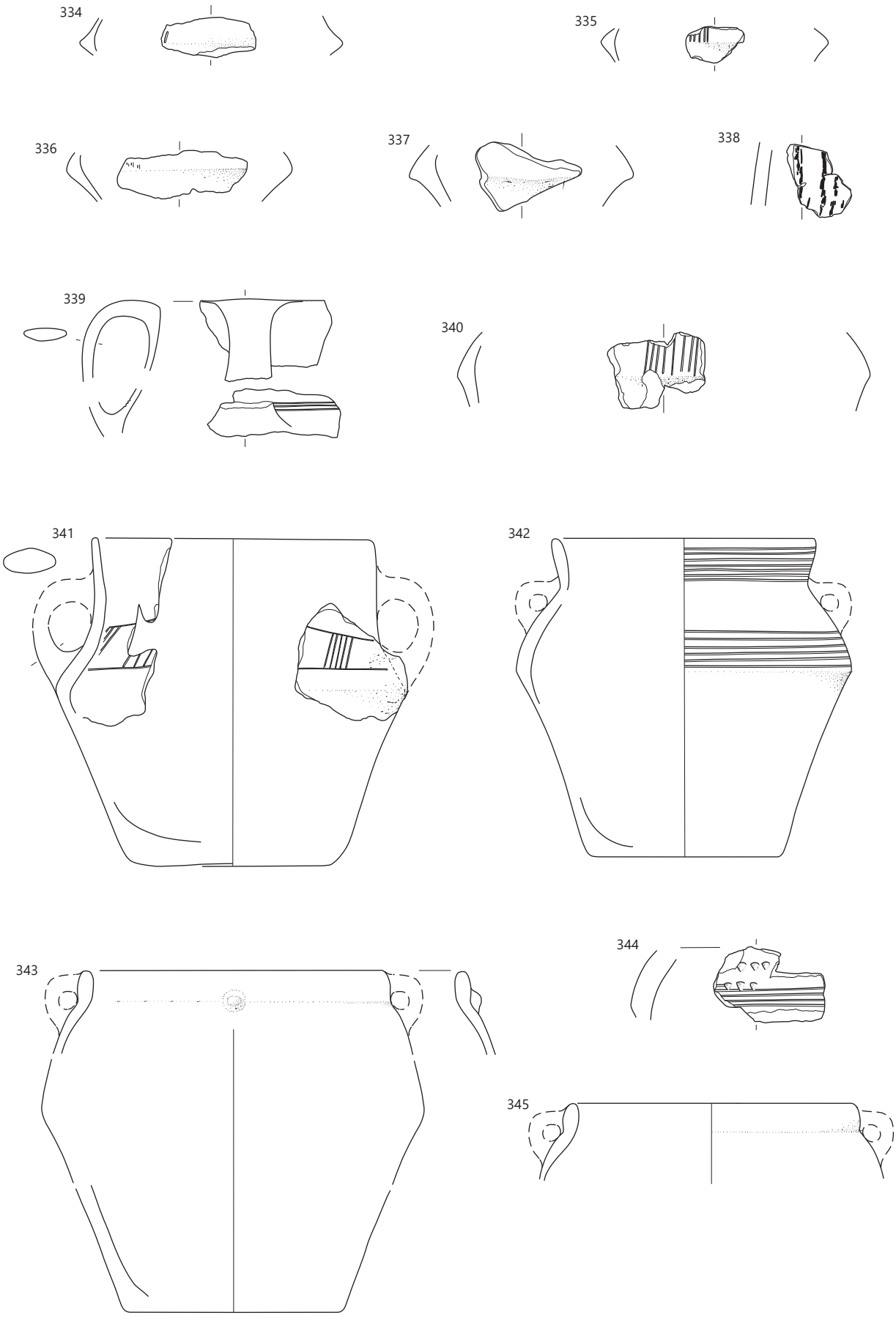

SE 232, merilo 1 : 3.

346 Plast SE 232 = 334 = 352, sek. 4, kv. 13, št. risbe B 151
Posoda – odlomek ustja z okrašenim ostenjem, izdelana iz zelo finozrnate lončarske gline (LM02), nepopolno oksidacijsko žgana. Površina je gladka in bledo rjave barve. Okras: okrogla aplika (motiv A01). Vel. 6,9 × 3 cm, pr. u. 17 cm, ohr. v. 3,2 cm, db. ost. 1,0 cm.

347 Plast SE 232 = 334 = 352, sek. 1, kv. 54, št. risbe 1178a
Lonec – odlomek ustja z ostenjem in odlomek ostenja z najširšim obodom, izdelan iz zelo finozrnate lončarske gline (LM10), nepopolno oksidacijsko žgan. Površina je gladka, lisasta – svetlo rjave in sive barve, delno poškodovana. Pr. u. 16 cm, ohr. v. 8,0 cm, db. ost. 0,45–0,6 cm.

348 Plast SE 232 = 334 = 352, sek. 4, kv. 25, št. risbe B 197 = B 202
Lonec – odlomek okrašenega ostenja, izdelan iz finozrnate lončarske gline (LM40), nepopolno oksidacijsko žgan. Površina je gladka in bledo rjave barve. Na njej so lise, sive barve. Okras: na ramenu snopi jamic v cik-caku (motiv B17, jamice l). Pr. najv. ob. 32,5 cm, ohr. v. 3,1 cm, db. ost. 0,6 cm.

349 Plast SE 232 = 334 = 352, sek. 4, kv. 25, št. risbe B 445
Lonec – odlomka okrašenega ostenja, izdelan iz zelo finozrnate lončarske gline (LM02), oksidacijsko žgan, v končni fazi redukcijsko. Površina je gladka in sive barve, delno poškodovana (lise bledo rjave barve). Na notranji površini so sledovi zoglenelih organskih ostankov. Okras: snop navpičnih žlebov na ramenu, nad njim vodoravna žlebova. Vel. 3,9 × 2,7 in 2,7 × 3,4 cm, db. ost. 0,4 cm.

350 Plast SE 232 = 334 = 352, PN 47, sek. 4, kv. 13, št. risbe B 446
Pečatnik (oblika D3/1), izdelan iz zelo finozrnate lončarske gline (LM02), oksidacijsko žgan. Delovna površina pečatnika je narejena z žlebovi. Dl. 5,2 cm, š. 2,85 cm, db. 2,4 cm.

351 Plast SE 232 = 334 = 352, sek. 4, kv. 13, 24 in 25, št. risbe B 141
Lonec – odlomek okrašenega ostenja, izdelan iz drobnozrnate lončarske gline (LM48), redukcijsko žgan. Površina – na notranji strani posode groba, na zunanji gladka – je sive barve. Okras: na ramenu snop poševnih žlebov. Vel. 5,2 × 3,0 cm, db. ost. 0,4 cm.

352 Plast SE 232 = 334 = 352, sek. 1, kv. 44, št. risbe 1198A(b).
Lonec – odlomek okrašenega ostenja, izdelan iz zelo finozrnate lončarske gline (LM10), nepopolno oksidacijsko žgan. Površina je gladka, na zunanji strani posode zelo bledo rjave, na notranji temno sive barve. Na njej so sledovi črnih zoglenelih organskih ostankov. Okras iz jamic (oblike c). Vel. 3,4 × 3,3 cm, db. ost. 0,6 cm.

353 Plast SE 232 = 334 = 352, sek. 4, kv. 13, št. risbe B 248 = B 252
Lonec – odlomka okrašenega ostenja, izdelan iz zelo finozrnate lončarske gline (LM10), nepopolno oksidacijsko žgan. Površina je gladka in bledo rjave barve, delno poškodovana. Okras: navpične kanelure in jamice na ramenu (oblike a). Vel. 5,7 × 3,9 in 3,3 × 1,9 cm, db. ost. 0,45 cm.

354 Plast SE 232 = 334 = 352, sek. 4, kv. 26, št. risbe B 265
Lonec – odlomek okrašenega ostenja, izdelan iz zelo finozrnate lončarske gline (LM10), nepopolno oksidacijsko žgan. Površina je gladka in bledo rjave barve. Okras: v spodnjem delu ramen vodoravni kaneluri, kratka vodoravna kanelura in pod njo polje iz vtisnjenih jamic (jamice a). Vel. 5,7 × 4,0 cm, db. ost. 0,25–0,35 cm.

355 Plast SE 232 = 334 = 352, sek. 4, kv. 24, št. risbe B 39
Lonec – odlomek ostenja z ročajem, izdelan iz drobnozrnate lončarske gline (LM53), nepopolno oksidacijsko žgan. Površina je gladka, rjave barve. Vel. 6,0 × 5,0 cm, db. ost. 0,9 cm.

356 Plast SE 232 = 334 = 352, sek. 4, kv. 13, št. risbe B 249
Lonec – odlomek okrašenega ostenja, izdelan iz zelo finozrnate lončarske gline (LM10), nepopolno oksidacijsko žgan. Površina je gladka in bledo rjave barve, delno poškodovana. Okras: na ramenu snop navpičnih kanelur in polje iz vtisnjenih jamic (oblike a). Vel. 4,8 × 3,0 cm, db. ost. 0,5 cm.

357 Plast SE 232 = 334 = 352, sek. 4, kv. 14, št. risbe B 264 = B 71
Lonec – odlomek okrašenega ostenja z ročajem in odlomek okrašenega ostenja, izdelan iz drobnozrnate lončarske gline (LM59), oksidacijsko žgan. Površina je gladka, svetlo rdeče barve. Okras: snopi rahlo poševnih žlebov pod vodoravnim žlebom. Vel. 7,6 × 5,4 cm in 4,5 × 3,9 cm, db. ost. 0,8 cm.

358 Plast SE 232 = 334 = 352, sek. 4, kv. 24, št. risbe B 40
Lonec – odlomek ostenja z ročajem in odlomek ustja z ostenjem, izdelan iz drobnozrnate lončarske gline (LM48), nepopolno oksidacijsko žgan. Površina je gladka, na notranji strani posode sive, na zunanji svetlo rjave barve. Vel. 6,0 × 3,8 cm in 5,5 × 6,4 cm, db. ost. 0,6 cm.

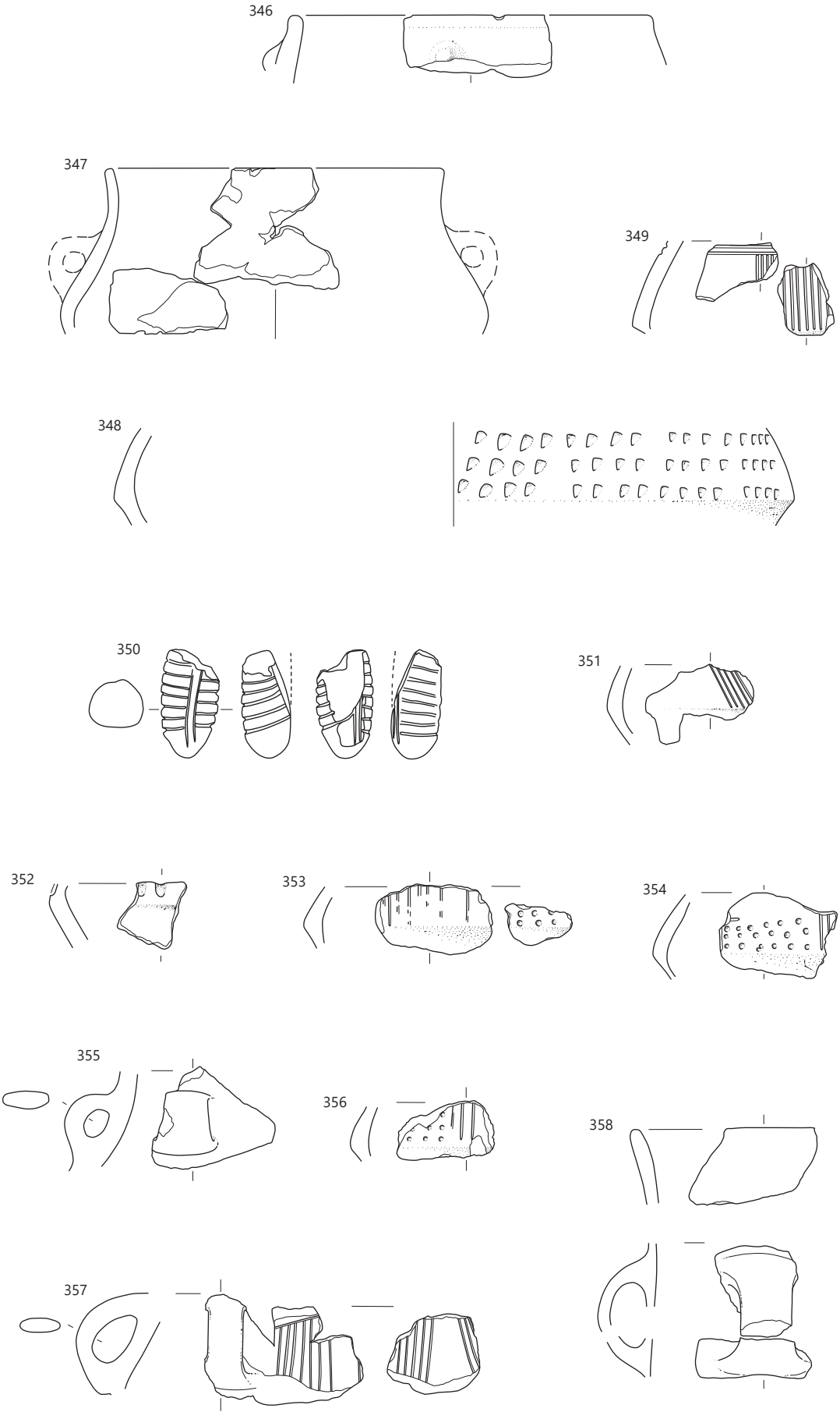

SE 232, merilo 1 : 3.

359 Plast SE 232 = 334 = 352, sek. 4, kv. 14, št. risbe B 131
Miniaturna posoda – odlomek ustja z ostenjem in ročajem, izdelana iz zelo finozrnate lončarske gline (LM02), nepopolno oksidacijsko žgana, redukcijsko v končni fazi. Površina je gladka in sive barve. Vel. 2,8 × 2,8 cm, db. ost. 0,3 cm.

360 Plast SE 232 = 334 = 352, sek. 4, kv. 25, št. risbe B 200
Odlomek prevrtanega ostenja posode, izdelane iz drobnozrnate lončarske gline (LM48); povsem prežgan. Vel. 3,3 × 3,6 cm.

361 Plast SE 232 = 334 = 352, sek. 4, kv. 14, št. risbe B 199
Odlomek prevrtanega prežganega ročaja posode, izdelane iz zelo finozrnate lončarske gline (LM02). Vel. 2,7 × 4,0 cm.

362 Plast SE 232 = 334 = 352, sek. 1, kv. 54, št. risbe 1177A
Zajemalka – odlomek recipienta s predrtim nastavkom v obliki dulca za držaj, izdelana iz zelo finozrnate lončarske gline (LM11), nepopolno oksidacijsko žgana. Površina je gladka in svetlo sivo-rjave barve, delno poškodovana. Vel. 3,5 × 5,0 cm.

363 Plast SE 232 = 334 = 352, sek. 4, kv. 25, št. risbe B 170
Zajemalka – odlomek recipienta s predrtim nastavkom v obliki dulca za držaj (oblika Z3/1), izdelana iz zelo finozrnate lončarske gline (LM10), oksidacijsko žgana, v končni fazi redukcijsko. Površina je gladka in sive barve. Vel. 6,0 × 5,7 cm.

364 Plast SE 232 = 334 = 352, sek. 4, kv. 14, št. risbe B 130
Zajemalka – odlomek recipienta s predrtim nastavkom v obliki dulca za držaj (oblika Z1), izdelana iz zelo finozrnate lončarske gline (LM10), redukcijsko žgana, v končni fazi oksidacijsko. Površina je gladka in svetlo rjave barve, na njej so lise rjave barve. Vel. 5,1 × 5,7 cm.

365 Plast SE 232 = 334 = 352, sek. 4, kv. 24, št. risbe B 33
Zajemalka – odlomek recipienta s predrtim nastavkom v obliki dulca za držaj, izdelana iz zelo finozrnate lončarske gline (LM10), nepopolno oksidacijsko žgana. Površina je gladka in sive barve. Vel. 5,2 × 5,4 cm.

366 Plast SE 232 = 334 = 352, sek. 4, kv. 24, št. risbe B 35
Zajemalka – odlomek recipienta s predrtim nastavkom v obliki dulca za držaj (oblika Z1), izdelana iz zelo finozrnate lončarske gline (LM10), nepopolno oksidacijsko žgana. Površina je gladka in sive barve. Vel. 2,5 × 4,3 cm.

367 Plast SE 232 = 334 = 352, sek. 4, kv. 25, št. risbe B 171
Zajemalka – odlomek recipienta s predrtim nastavkom v obliki dulca za držaj, izdelana iz drobnozrnate lončarske gline (LM44), nepopolno oksidacijsko žgana, v končni fazi redukcijsko. Površina je gladka in sive barve, na njej so lise svetlo sive barve. Vel. 4,3 × 3,6 cm.

368 Plast SE 232 = 334 = 352, sek. 4, kv. 24, št. risbe B 32
Zajemalka – odlomek recipienta s predrtim nastavkom v obliki dulca za držaj, izdelana iz finozrnate lončarske gline (LM19), nepopolno oksidacijsko žgana. Površina je gladka in sive barve; na njej so lise svetlo rjave barve. Vel. 4,5 × 5,1 cm.

369 Plast SE 232 = 334 = 352, sek. 4, kv. 24, št. risbe B 34
Zajemalka – odlomek recipienta s predrtim nastavkom v obliki dulca za držaj (oblika Z1), izdelana iz zelo finozrnate lončarske gline (LM10), nepopolno oksidacijsko žgana, v končni fazi redukcijsko. Površina je gladka in sive barve. Vel. 5,4 × 6,4 cm.

370 Plast SE 232 = 334 = 352, sek. 1, kv. 44, PN 141, št. risbe 1199A
Zajemalka – odlomek recipienta s predrtim nastavkom v obliki dulca za držaj (oblika Z1/1), izdelana iz zelo finozrnate lončarske gline (LM02). Površina je bele do sive barve; poškodovana. Vel. 5,8 × 6,4 cm.

371 Plast SE 232 = 334 = 352, sek. 4, kv. 13 in 24, št. risbe B 156
Zajemalka – odlomek recipienta s paličastim držajem (oblika Z7), izdelana iz zelo finozrnate lončarske gline (LM10), nepopolno oksidacijsko žgana. Površina je gladka in bledo rjave barve. Vel. 5,2 × 3,6 cm.

372 Plast SE 232 = 334 = 352, sek. 1, kv. 51, PN 125, št. risbe 1150a
Vijček – v celoti ohranjen, nepopolno oksidacijsko žgan. Površina je gladka, lisasta, svetlo rjavo sive in rožnate barve. Pr. 5,1 cm.

373 Plast SE 232 = 334 = 352, sek. 4, kv. 24, št. risbe B 269
Odlomek dna z ostenjem posode, izdelane iz drobnozrnate lončarske gline (LM57), redukcijsko žgane. Površina je gladka in sive barve. Pr. d. 15,5 cm, ohr. v. 2,7 cm, db. 0,55 cm.

374 Plast SE 232 = 334 = 352, sek. 4, kv. 26, št. risbe B 230
Odlomek dna posode, izdelane iz zelo finozrnate lončarske gline (LM02), redukcijsko žgane. Površina je gladka in sive barve. Pr. d. 5,5 cm, ohr. v. 1,35 cm, db. 0,6 cm.

375 Plast SE 232 = 334 = 352, sek. 4, kv. 14 in 15, št. risbe B 222
Odlomek dna z ostenjem posode, izdelane iz zelo finozrnate lončarske gline (LM10), redukcijsko žgane, v končni fazi oksidacijsko. Površina je gladka in bledo rjave barve. Pr. d. 9,5 cm, ohr. v. 3,4 cm, db. 0,9 cm.

376 Plast SE 232 = 334 = 352, sek. 4, kv. 25, št. risbe B 285
Odlomek dna posode, izdelane iz zelo finozrnate lončarske gline (LM10), nepopolno oksidacijsko žgane. Površina je gladka, na notranji strani odlomka posode pretežno bledo rjave barve, na zunanji pretežno rožnate barve; na površini so tudi lise sive barve. Pr. d. 10 cm, ohr. v. 1,65 cm, db. 0,5 cm.

377 Plast SE 232 = 334 = 352, sek. 4, kv. 13, št. risbe B 150
Odlomek dna z ostenjem posode, izdelane iz zelo finozrnate lončarske gline (LM02), nepopolno oksidacijsko žgane, v končni fazi redukcijsko. Površina – na notranji strani posode gladka, na zunanji svetlikajoča se (spolirana) – je sive barve. Pr. d. 5,2 cm, ohr. v. 1,3 cm, db. 0,25 cm.

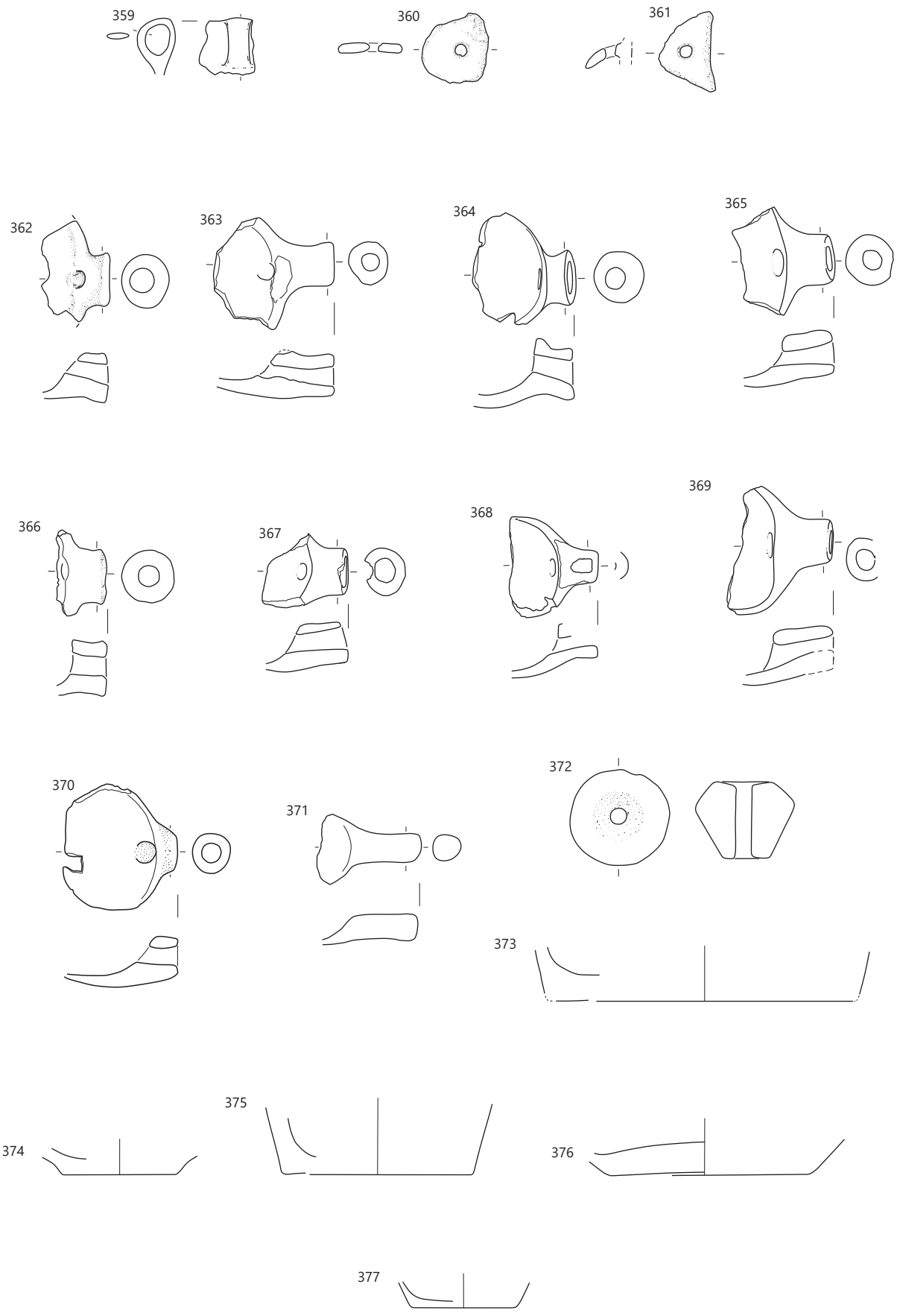

SE 232, merilo 1 : 3.

378 Plast SE 232 = 334 = 352, sek. 4, kv. 24, št. risbe B 270
Odlomek dna posode, izdelane iz zelo finozrnate lončarske gline (LM02), nepopolno oksidacijsko žgane, v končni fazi redukcijsko. Površina je gladka in sive barve. Pr. d. 10,5 cm, ohr. v. 1,8 cm, db. 0,9 cm.

379 Plast SE 232 = 334 = 352, sek. 4, 14 in 15, št. risbe B 223
Odlomek dna posode, izdelane iz drobnozrnate lončarske gline (LM57), nepopolno oksidacijsko žgane. Površina odlomka je gladka in bledo rjave barve, na njej so lise sive barve. Pr. d. 11,5 cm, ohr. v. 1,5 cm, db. 0,65 cm.

380 Plast SE 232 = 334 = 352, sek. 4, kv. 13, 24 in 25, št. risbe B 144
Odlomek dna z ostenjem posode, izdelane iz drobnozrnate lončarske gline (LM53), nepopolno oksidacijsko žgane. Površina je gladka, na notranji strani odlomka temno sive barve, na zunanji bledo rjave barve. Pr. d. 10,5 cm, ohr. v. 2,7 cm, db. 0,75 cm.

381 Plast SE 232 = 334 = 352, sek. 4, kv. 14, št. risbe B 133
Odlomek dna z ostenjem posode, izdelane iz zelo finozrnate lončarske gline (LM02), nepopolno oksidacijsko žgane, v končni fazi redukcijsko. Površina je gladka in sive barve. Pr. d. 4,5 cm, ohr. v. 1,5 cm, db. 0,3 cm.

382 Plast SE 232 = 334 = 352, sek. 1, kv. 55, št. risbe 1145a
Odlomek dna z ostenjem posode, izdelane iz finozrnate lončarske gline (LM30), nepopolno oksidacijsko žgane. Površina je gladka in sive barve, na njej so lise temno sive barve. Pr. d. 8,5 cm, ohr. v. 3,8 cm, db. 0,6 cm.

383 Plast SE 232 = 334 = 352, sek. 4, kv. 13, št. risbe B 148
Odlomek dna posode, izdelane iz zelo finozrnate lončarske gline (LM02), oksidacijsko žgane, v končni fazi redukcijsko. Površina je gladka, sive barve. Pr. d. 5,5 cm, ohr. v. 1,4 cm, db. 0,5 cm.

384 Plast SE 232 = 334 = 352, sek. 4, kv. 14 in 25, št. risbe B 225
Odlomek prežganega dna posode, izdelane iz zelo finozrnate lončarske gline (LM02). Pr. d. 3,7 cm, ohr. v. 0,5 cm, db. 0,22 cm.

385 Plast SE 232 = 334 = 352, sek. 4, kv. 24, št. risbe B 266 = B 271
Odlomek prežganega dna z ostenjem posode, izdelane iz zelo finozrnate lončarske gline (LM10). Pr. d. 12 cm, ohr. v. 2,0 cm, db. 0,3 cm.

386 Objekt 6, SE 250 = 252 = 226 (jama SE 253), sek. 4, kv. 1, št. risbe 47A
Skleda (na nogi?) – odlomek okrašenega ostenja, izdelana iz zelo finozrnate lončarske gline (LM03), oksidacijsko žgana z redukcijsko atmosfero v končni fazi. Površina je gladka in sive barve, na njej je premaz svetlo rdeče barve. Okras: viseča jezičasta aplika (motiv A13). Vel. 9,0 × 4,6 cm, db. 0,55 cm.

387 Objekt 6, SE 250 = 252 = 226 (jama SE 253), sek. 4, kv. 3, št. risbe 60A
Miniaturna skleda – odlomek ustja z ostenjem in dnom (oblika M3/3), izdelana iz drobnozrnate lončarske gline (LM52), nepopolno oksidacijsko žgana. Površina je gladka, lisasta, temno sive in zelo bledo rjave barve. Na notranji strani odlomka posode so sledovi zoglenelih organskih ostankov.

388 Objekt 6, SE 250 = 252 = 226 (jami SE 253 in SE 227), sek. 4, kv. 3, št. risbe 55A = 25A
Skleda na nogi – večji odlomek ustja z okrašenim ostenjem in prehodom v dno noge (oblika En 6/4), izdelana iz zelo finozrnate lončarske gline (LM02), nepopolno oksidacijsko žgana, v končni fazi redukcijsko. Površina je gladka in sive barve. Okras: štiri viseče jezičaste aplike na najširšem obodu (motiv A13). Pr. u. 23,5 cm, ohr. v. 9,0 cm, db. ost. 0,6 cm.

389 Objekt 6, SE 250 = 252 = 226 (jama SE 253), sek. 4, kv. 3, št. risbe 59A = 61A
Skodela – odlomek ustja z ostenjem in ročajem in odlomek dna z ostenjem (oblika C1/16), izdelana iz zelo finozrnate lončarske gline (LM02), nepopolno oksidacijsko žgana, v končni fazi redukcijsko. Površina je gladka, siva. Pr. u. 14 cm, pr. d. 7,5 cm, rek. v. 10,5 cm, db. ost. 0,4 cm.

390 Objekt 6, SE 250 = 252 = 226 (jama SE 253), sek. 4, kv. 3, št. risbe 65A
Odlomek ustja z ostenjem posode, izdelane iz zelo finozrnate lončarske gline (LM02), nepopolno oksidacijsko žgane, v končni fazi redukcijsko. Površina je svetlikajoča se (spolirana) in temno sive barve. Okras: poševni niz vtisnjenih jamic pod ustjem (oblike d). Vel. 4,5 × 2,6 cm, pr. u. okoli 25 cm, db. ost. 0,6 cm.

391 Objekt 6, SE 250 = 252 = 226 (jama SE 253), sek. 4, kv. 3, št. risbe 44A
Vrč – odlomek okrašenega ostenja, izdelan iz zelo finozrnate lončarske gline (LM02), nepopolno oksidacijsko žgan, redukcijsko v končni fazi. Površina je gladka, sive barve. Okras: snopi navpičnih žlebov na ramenu, nad njimi vodoravni žleb (motiv C07). Vel. 3,8 × 2,7 cm, pr. najv. ob. okoli 9,5 cm, db. ost. 0,2 cm.

392 Objekt 6, SE 250 = 252 = 226 (jama SE 253), sek. 4, kv. 3, št. risbe 56A
Vrč – odlomek okrašenega ostenja, izdelan iz zelo finozrnate lončarske gline (LM02), nepopolno oksidacijsko žgan, redukcijsko v končni fazi. Površina je gladka, temno sive barve. Okras: snop navpičnih vrezov na ramenu. Vel. 2,8 × 2,2 cm, db. ost. 0,22 cm.

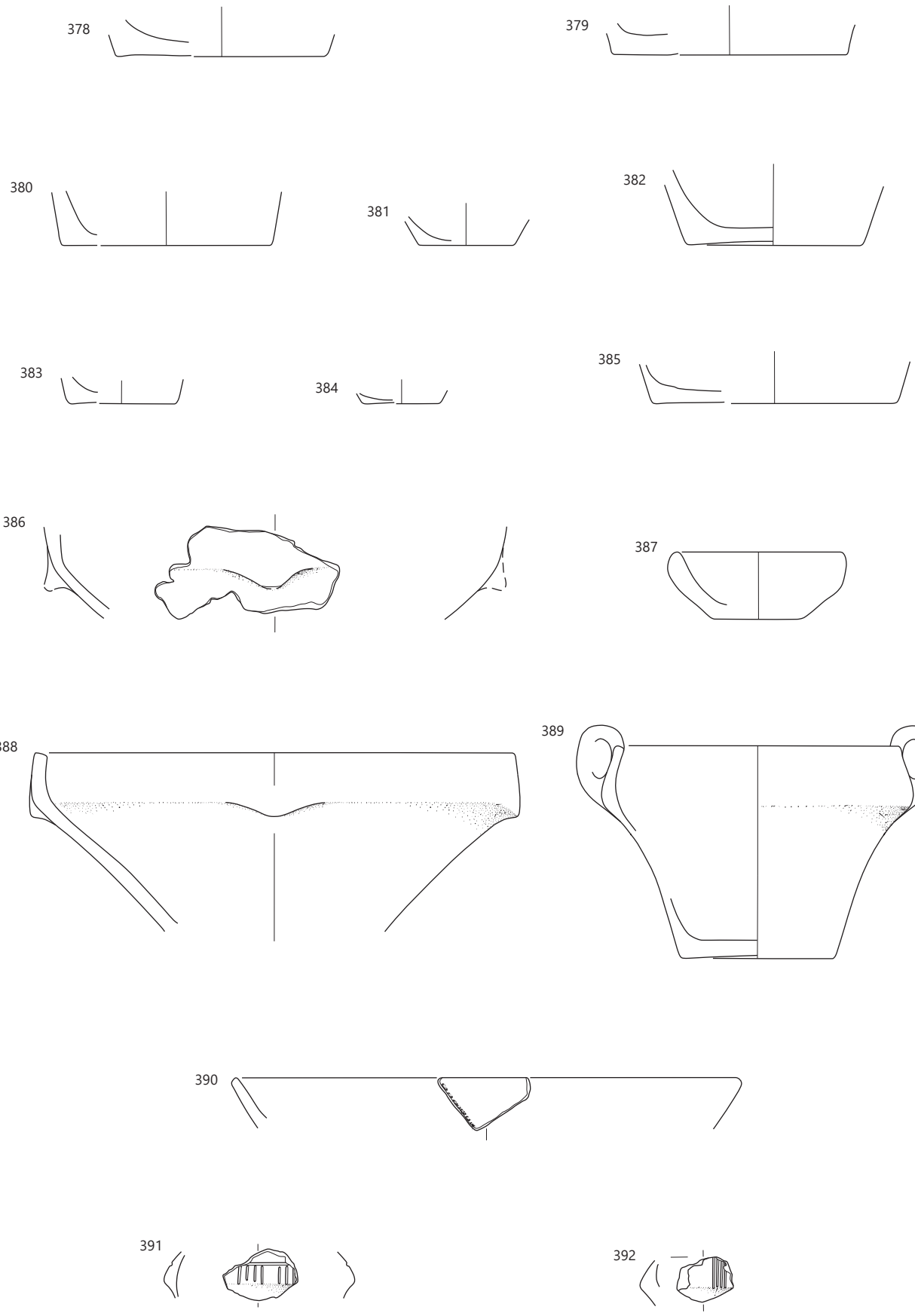

378–385 SE 232, **386–392** objekt 6: SE 250, merilo 1 : 3.

393 Objekt 6, SE 250 = 252 = 226 (jami SE 253 in SE 227), sek. 4, kv. 1, št. risbe 5A = 54A
Lonec – dva odlomka ustja z ostenjem, izdelan iz finozrnate lončarske gline (LM40), nepopolno oksidacijsko žgan. Površina je gladka, lisasta, sivo-rjave in sive barve. Pr. u. 9,5 cm, ohr. v. 2,8 cm, db. ost. 0,3 cm.

394 Objekt 6, SE 250 = 252 = 226 (jama SE 253), sek. 4, kv. 3, št. risbe 58A
Lonec – odlomek okrašenega ostenja, izdelan iz drobnozrnate lončarske gline (LM52), nepopolno oksidacijsko žgan. Površina je gladka, sive barve. Okras: vtisnjene jamice (oblike d). Vel. 5,1 × 4,5 cm, db. ost. 0,75 cm.

395 Objekt 6, SE 250 = 252 = 226 (jame SE 253, SE 255 in SE 227), št. risbe 37A = 45A = 1317A
Lonec – rekonstruiran (oblika L12/5), izdelan iz finozrnate lončarske gline (LM40), nepopolno oksidacijsko žgan. Površina je dobro ohranjena, gladka in svetlo rjave barve, na njej so lise sive barve. Pr. u. 15,5 cm, pr. d. 10,5 cm, v. 18 cm, db. ost. 0,45–0,6 cm.

396 Objekt 6, SE 250 = 252 = 226 (jama SE 253), sek. 4, kv. 3, št. risbe PN 57
Zajemalka – odlomek paličastega držaja s prehodom v recipient (oblika Z7). Površina je sive barve; poškodovana. Vel. 4,6 × 1,8 cm.

397 Objekt 6, SE 250 = 252 = 226 (jama SE 251), sek. 4, kv. 3, št. risbe 43A
Steklenici podobna posoda – odlomki ustja z ostenjem in okrašenega ostenja z najširšim obodom (oblika S1/1), izdelana iz zelo finozrnate lončarske gline (LM02), oksidacijsko žgana, redukcijsko v končni fazi ali oksidacijsko in premaz temno sive barve (?). Površina je gladka, sive barve. Okras: snopi poševnih kanelur na ramenu, nad njimi vodoravna kanelura. Pr. u. 8,5 cm, ohr. v. 10,1 cm, db. ost. 0,35 cm.

398 Objekt 6, SE 250 = 252 = 226 (jama SE 227), sek. 4, kv. 3, št. risbe 13A
Skleda/skodela – odlomek ustja z ostenjem, izdelana iz finozrnate lončarske gline (LM26), nepopolno oksidacijsko žgana. Površina je gladka, sive barve. Vel. 6,6 × 2,6 cm, pr. u. 17 cm, db. ost. 0,4 cm.

399 Objekt 6, SE 250 = 252 = 226 (jama SE 227), sek. 4, kv. 3, št. risbe 28A
Skleda – odlomek ustja z ostenjem, izdelana iz zelo finozrnate lončarske gline (LM03), nepopolno oksidacijsko žgana, v končni fazi redukcijsko. Površina je gladka, zelo temno sive barve. Vel. 4,3 × 2,7 cm, pr. u. 17 cm, db. ost. 0,45 cm.

400 Objekt 6, SE 250 = 252 = 226 (jama SE 227), sek. 4, kv. 1, št. risbe 3A
Skleda na nogi – dva odlomka roba noge, izdelana iz zelo finozrnate lončarske gline (LM02), oksidacijsko žgana. Površina je gladka, zelo bledo rjave barve, s sivimi lisami in sledovi premaza svetlo rdeče barve. Okras: snopi jamic (motiv B09, jamice e). Pr. roba noge 15 cm, ohr. v. 5 cm, db. ost. 0,45 cm.

401 Objekt 6, SE 250 = 252 = 226 (jama SE 227), sek. 4, kv. 1, št. risbe 1A
Skleda (na nogi?) – odlomek okrašenega ostenja, izdelana iz zelo finozrnate lončarske gline (LM02), nepopolno oksidacijsko žgana, v končni fazi redukcijsko. Površina je gladka, svetlo sive barve. Na njej je premaz rdeče barve. Okras: viseča jezičasta aplika (motiv A13). Vel. 8,7 × 3,5 cm, db. ost. 0,45 cm.

402 Objekt 6, SE 250 = 252 = 226 (jama SE 227), sek. 4, kv. 1, št. risbe 4A
Skleda na nogi – odlomek dna z zgornjim delom noge, izdelana iz zelo finozrnate lončarske gline (LM02), nepopolno oksidacijsko žgana, v končni fazi redukcijsko. Površina je gladka, sive barve. Vel. 3,1 × 2,1 cm, pr. noge na najožjem delu 6,5 cm, db. ost. 0,35 cm.

403 Objekt 6, SE 250 = 252 = 226 (jama SE 227), sek. 4, kv. 3, št. risbe 10A = 11A
Skleda – odlomek ustja z ostenjem, izdelana iz zelo finozrnate lončarske gline (LM02), oksidacijsko žgana, v končni fazi redukcijsko. Površina je lisasta – sive in temno sive barve, deloma mat, deloma svetlikajoča se (spolirana). Na notranji strani odlomka posode so zogleneli organski ostanki. Vel. 4,8 × 4,2 cm, pr. u. 14 cm, db. ost. 0,3 cm.

404 Objekt 6, SE 250 = 252 = 226 (jama SE 227), sek. 4, kv. 15, št. risbe 26A
Zajemalka – odlomek recipienta, izdelana iz zelo finozrnate lončarske gline (LM05). Površina je poškodovana. Pr. u. 8,5 cm, ohr. v. 3,9 cm, db. ost. 0,5–0,6 cm.

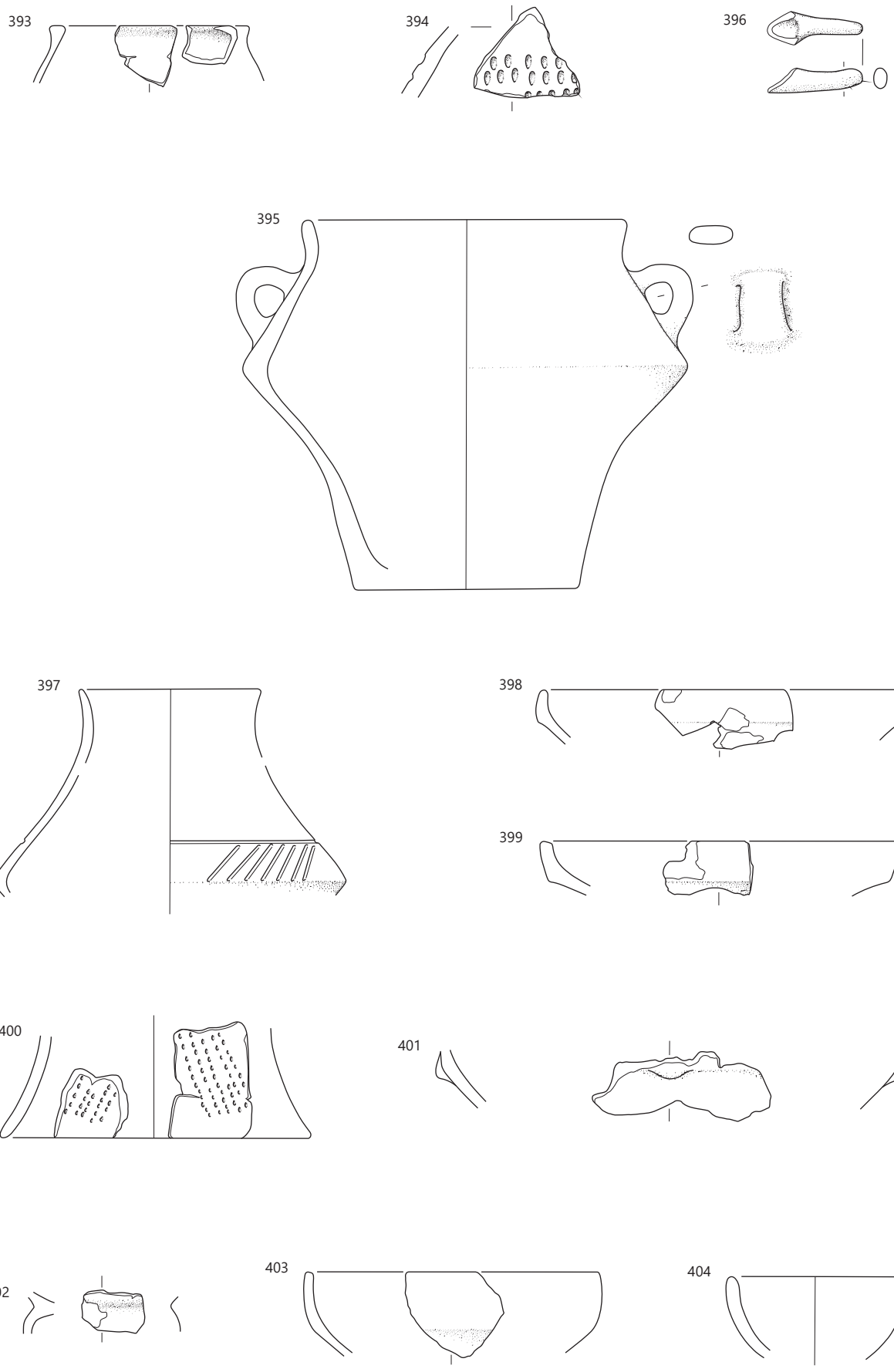

Objekt 6: SE 250, merilo 1 : 3.

405 Objekt 6, SE 250 = 252 = 226 (jama SE 227), sek. 1, kv. 8, št. risbe 1321A

Vrč – odlomek okrašenega ostenja, izdelan iz zelo finozrnate lončarske gline (LM02), nepopolno oksidacijsko žgan, redukcijsko v končni fazi. Površina je gladka, temno sive barve; precej poškodovana. Okras: snop navpičnih žlebov na ramenu, v zgornjem delu na obeh straneh vodoravna niza vtisnjenih jamic (motiv F12, jamice c). Vel. 6,6 × 3,5 cm, pr. najv. ob. 13 cm, db. ost. 0,22–0,25 cm.

406 Objekt 6, SE 250 = 252 = 226 (jama SE 227), sek. 4, kv. 3 in 6, št. risbe 23A

Vrč – odlomek okrašenega ostenja, izdelan iz zelo finozrnate lončarske gline (LM02), nepopolno oksidacijsko žgan, redukcijsko v končni fazi. Površina je gladka, temno sive barve. Okras: na ramenu snopi poševnih kanelur, med njimi v zgornjem delu vtisnjene jamice (motiv F11, obliki jamic d in e). Vel. 5,2 × 3,4 in 3 × 2,1 cm, db. ost. 0,21–0,3 cm.

407 Objekt 6, SE 250 = 252 = 226 (jama SE 227), sek. 4, kv. 1, št. risbe PN22

Odlomek držaja posodice ali keramične zajemalke, izdelane iz zelo finozrnate lončarske gline (LM02), oksidacijsko žgane, redukcijsko v končni fazi. Površina je gladka in sive barve. Vel. 3,9 × 2,5 cm.

408 Objekt 6, SE 250 = 252 = 226 (jama SE 227), sek. 4, kv. 1, št. risbe 7A

Vrč – odlomka ustja z ostenjem in delom ročaja (oblika V1/2), izdelan iz zelo finozrnate lončarske gline (LM02), nepopolno oksidacijsko žgan, redukcijsko v končni fazi. Površina je gladka, temno sive barve. Pr. u. 8 cm, ohr. v. 6 cm, db. ost. 0,27 cm.

409 Objekt 6, SE 250 = 252 = 226 (jama SE 227), sek. 4, kv. 3, št. risbe 14A

Lonec – odlomek ustja z ostenjem, izdelan iz finozrnate lončarske gline (LM40), nepopolno oksidacijsko žgan. Površina je gladka in bledo rjave barve. Vel. 3,6 × 3,3 cm, db. ost. 0,7 cm.

410 Objekt 6, SE 250 = 252 = 226 (jama SE 227), sek. 4, kv. 3, št. risbe 9A = 1322A

Lonec – prežgana odlomka ustja z ostenjem in ročajem (oblika L12/7). Vel. 3,6 × 3,3 in 3,9 × 2,4 cm, pr. u. okoli 10 cm, db. ost. 0,5 cm.

411 Objekt 6, SE 250 = 252 = 226 (jama SE 227), sek. 4, kv. 1, št. risbe 2A

Lonec – odlomek okrašenega ostenja, izdelan iz finozrnate lončarske gline (LM35), nepopolno oksidacijsko žgan. Površina je gladka, zelo bledo rjave barve, na njej so lise sive barve. Okras: vtisnjene jamice na ramenu (oblike c). Pr. najv. ob. okoli 15 cm, db. ost. 0,45 cm.

412 Objekt 7, SE 50 (jama SE 51) = SE 33/034, sek. 1, kv. 1 in 8, št. risbe 111A

Skleda – odlomek ustja z ostenjem (oblika E1/28), izdelana iz finozrnate lončarske gline (LM26), nepopolno oksidacijsko žgana. Površina je gladka in lisasta – svetlo rjave, rumeno rdeče in sive barve. Na notranji strani odlomka sklede so sledovi zoglenelih organskih ostankov. Pr. u. okoli 22,5 cm, ohr. v. 7,0 cm, db. ost. 0,6–0,7 cm.

413 Objekt 6, SE 250 = 252 = 226 (jami SE 227 in 251), sek. 4, kv. 1 in 3, in SE 577 (jama SE 578), sek. 4, kv. 5, št. risbe 22A = 41A = 1339A

Skleda na nogi – ohranjene približno polovica noge z dnom sklede (oblika noge N4b), izdelana iz zelo finozrnate lončarske gline (LM02), nepopolno oksidacijsko žgana, redukcijsko v končni fazi. Površina je gladka in temno sive barve. Tik pod dnom okras iz jamic v obliki girlande (motiv B21, jamice a). Pr. roba noge okoli 15,5 cm, pr. noge na najožjem delu 10,2 cm, rek. v. 20,1 cm, db. ost. 0,6 cm.

414 SE 577 (jama SE 578), sek. 4, kv. 5 in 11, št. risbe 1398A

Odlomek dna posode, izdelane iz zelo finozrnate lončarske gline (LM02), nepopolno oksidacijsko žgane, v končni fazi redukcijsko. Površina je na notranji strani neravna (uničena), na zunanji gladka in sive barve. Pr. d. 4,5 cm, ohr. v. 1,1 cm.

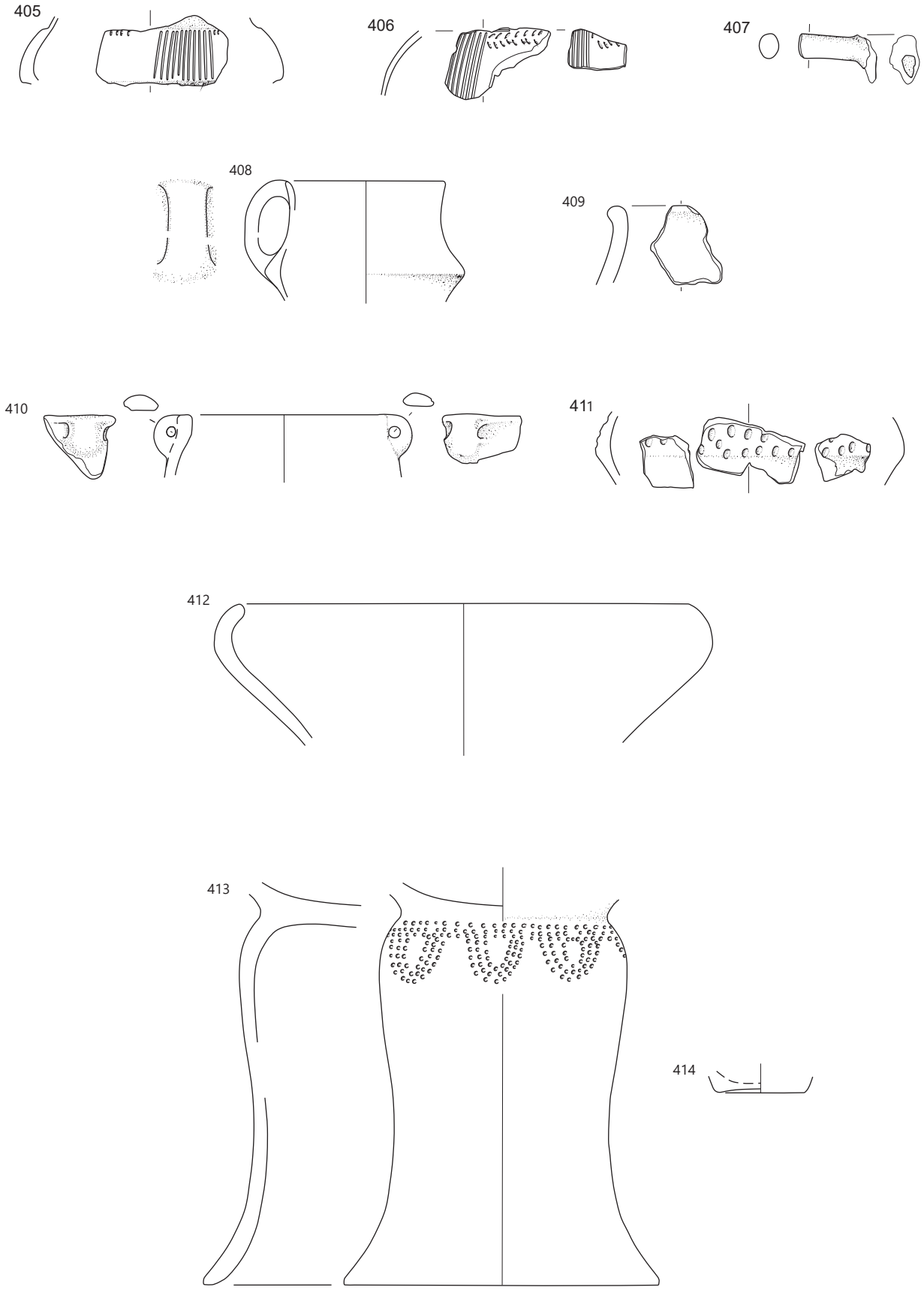

Objekt 6: **405–411** SE 250, **412** SE 50; **413** SE 250, SE 577, **414** SE 577; merilo 1 : 3.

415 SE 603 (jama SE 604), sek. 4, kv. 2 in 5, št. risbe 1345A
Skleda na nogi – odlomek ustja z ostenjem (oblika En4/5), izdelana iz zelo finozrnate lončarske gline (LM10), nepopolno oksidacijsko žgana, v končni fazi redukcijsko. Površina je gladka, pretežno svetlo sive barve, na njej je lisa zelo temno sive barve. Okras: jezičasta aplika na najširšem obodu (motiv A13). Pr. u. 30 cm, ohr. v. 7,7 cm, db. ost. 0,6 cm.

416 SE 603 (jama SE 604), sek. 4, kv. 2 in 5, št. risbe 1344A
Zajemalka – odlomek recipienta s predrtim nastavkom v obliki dulca za držaj (oblika Z3/1), izdelana iz finozrnate lončarske gline (LM26), nepopolno oksidacijsko žgana. Površina je gladka, lisasta – svetlo sivo-rjave, sivo-rjave in temno sive barve. Vel. 8,1 × 6,5 cm.

417 SE 603 (jama SE 604), sek. 4, kv. 2 in 5, št. risbe 1346A
Odlomek dna z ostenjem posode, izdelane iz zelo finozrnate lončarske gline (LM02), nepopolno oksidacijsko žgane, v končni fazi redukcijsko. Površina je gladka in sive barve. Pr. d. 4,2 cm, ohr. v. 3,0 cm, db. ost. 0,3 cm.

418 Objekt 7, SE 36 (jama SE 37), št. risbe 116A
Odlomek ustja z ostenjem in dnom majne posode masivnih sten (oblika MO1/1), izdelane iz zelo finozrnate lončarske gline (LM02), nepopolno oksidacijsko žgane. Površina je gladka, lisasta, zelo bledo rjave in rožnate barve. Pr. u. 6,5 cm, pr. d. okoli 6 cm, v. 4,4 cm, db. ost. 0,7 cm.

419 Objekt 7, SE 18 (jama SE 19), št. risbe 77A
Skleda na nogi – odlomek roba noge, izdelana iz zelo finozrnate lončarske gline (LM02), nepopolno oksidacijsko žgana, v končni fazi redukcijsko. Površina je gladka in sive barve, delno poškodovana. Pr. roba noge okoli 15 cm, ohr. v. 3,5 cm, db. ost. 0,6 cm.

420 Objekt 7, SE 16 = 20 = 25 (jama SE 17), št. risbe 68A
Skleda na nogi – odlomek roba noge, izdelana iz zelo finozrnate lončarske gline (LM02), nepopolno oksidacijsko žgana, v končni fazi redukcijsko. Površina je gladka in sive barve, delno poškodovana. Pr. roba noge okoli 12,5 cm, ohr. v. 3,7 cm, db. ost. 0,75 cm.

421 Objekt 7, SE 16 = 20 = 25 (jama SE 17), št. risbe 72A
Skleda – odlomek ustja z ostenjem, izdelana iz finozrnate lončarske gline (LM31), nepopolno oksidacijsko žgana. Površina je gladka, sive barve. Na notranji strani odlomka posode so na njej zogleneli organski ostanki. Vel. 9 × 4,8 cm, pr. u. okoli 26,5 cm, db. ost. 0,6 cm.

422 Objekt 7, SE 16 = 20 = 25 (jama SE 17), št. risbe 71A
Vrč – odlomek okrašenega ostenja, izdelan iz zelo finozrnate lončarske gline (LM02), nepopolno oksidacijsko žgan, redukcijsko v končni fazi. Površina je gladka in sive barve. Okras: snop navpičnih žlebov na ramenu. Vel. 4,5 × 3,9 cm, pr. najv. ob. okoli 13,5 cm, db. ost. 0,22 cm.

423 Objekt 7, SE 16 = 20 = 25 (jama SE 17), št. risbe 73A
Odlomek dna z ostenjem posode, izdelane iz zelo finozrnate lončarske gline (LM02), nepopolno oksidacijsko žgane. Površina je gladka, lisasta – rdeče-rjave in temno sive barve. Pr. d. 5 cm, ohr. v. 1,6 cm, db. ost. 0,35 cm.

424 Objekt 7, SE 16 = 20 = 25 (jama SE 26), št. risbe 102A
Odlomek dna z ostenjem posode, izdelane iz finozrnate lončarske gline (LM41), nepopolno oksidacijsko žgane, v končni fazi redukcijsko. Površina je gladka, zelo temno sive barve. Pr. d. 9 cm, ohr. v. 3,6 cm, db. ost. 0,6 cm.

425 Objekt 7, SE 16 = 20 = 25 (jama SE 26), št. risbe 101A
Skleda – odlomek ustja z ostenjem, izdelana iz zelo finozrnate lončarske gline (LM02), nepopolno oksidacijsko žgana. Površina je gladka, lisasta – zelo bledo rjave in svetlo sive barve. Vel. 7,8 × 3,9 cm, pr. u. 22,5 cm, db. ost. 0,55 cm.

426 Objekt 7, SE 16 = 20 = 25 (jama SE 26), št. risbe 104A
Lonec – odlomek okrašenega ustja z okrašenim ostenjem, izdelan iz finozrnate lončarske gline (LM41), nepopolno oksidacijsko žgan, redukcijsko v končni fazi. Površina je gladka, zelo temno sive barve. Okras: vodoravna niza vtisnjenih jamic tik pod ustjem in v zgornjem delu vratu (oblike c). Vel. 2,4 × 1,4 cm, db. ost. 0,6 cm.

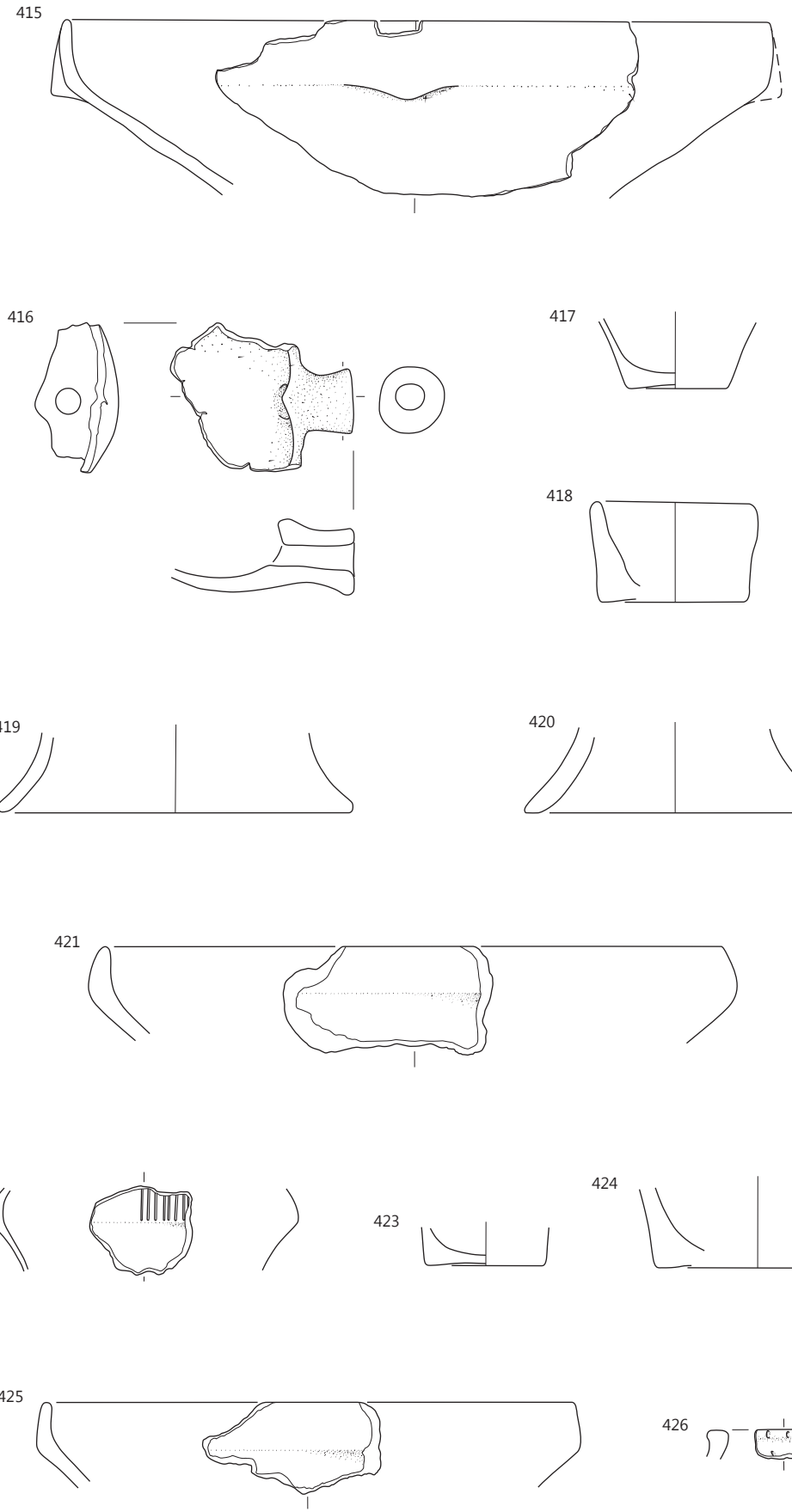

415–417 SE 603; objekt 7: **418** SE 36, **419** SE 18, **420–426** SE 16; merilo 1 : 3.

427 Objekt 7, SE 16 = 20 = 25 (jama SE 26), št. risbe 103A
Lonec – odlomek okrašenega ostenja, izdelan iz zelo drobnozrnate lončarske gline (LM44), nepopolno oksidacijsko žgan. Površina je gladka in svetlo rjave barve. Okras: vodoravni žlebovi (motiv C16). Vel. 3,9 × 3,6 cm, db. ost. 0,6 cm.

428 Objekt 7, SE 16 = 20 = 25 (jama SE 21), št. risbe 90A
Lonec – odlomek okrašenega ostenja, izdelan iz zelo finozrnate lončarske gline (LM02), nepopolno oksidacijsko žgan. Površina je gladka, zelo bledo rjave barve. Okras: majhna okrogla plastična izboklina na najširšem obodu, narejena z gubanjem površine, nad njo na ramenih pas majhnih vtisnjenih jamic (motiv D07, jamice a). Površina je poškodovana in prežgana. Vel. 7,5 × 4,2 cm, pr. najv. ob. 23 cm, db. ost. 0,4–0,5 cm.

429 Objekt 7, SE 16 = 20 = 25 (jama SE 21), št. risbe 96A
Odlomek polne noge z votlim zaključkom (oblika noge N9a) s povsem izprano površino, izdelana iz zelo finozrnate lončarske gline (LM10). Pr. roba noge 6 cm, pr. polnega dela noge 3,2 cm, ohr. v. 6,4 cm.

430 Objekt 7, SE 16 = 20 = 25 (jama SE 21), št. risbe 81A
Skleda na nogi – odlomek roba noge z izprano površino, izdelana iz zelo finozrnate lončarske gline (LM02). Pr. roba noge 16,5 cm, pr. polnega dela noge 3,2 cm, ohr. v. 6,4 cm, db. ost. 0,6 cm.

431 Objekt 7, SE 16 = 20 = 25 (jama SE 21), št. risbe 80A
Skleda na nogi – odlomek roba noge, izdelana iz zelo finozrnate lončarske gline (LM02), nepopolno oksidacijsko žgana, v končni fazi redukcijsko. Površina je gladka in sive barve. Pr. roba noge 21 cm, ohr. v. 3,9 cm, db. ost. 0,9 cm.

432 Objekt 7, SE 16 = 20 = 25 (jama SE 21) in SE 36 (jama SE 37), št. risbe 114A
Vrč – odlomka okrašenega ostenja in dna z ostenjem (oblika V3), izdelan iz zelo finozrnate lončarske gline (LM02), nepopolno oksidacijsko žgan, redukcijsko v končni fazi. Površina je gladka in sive barve. Okras: snopi navpičnih žlebov na ramenu (motiv C03). Pr. d. 5,5 cm, ohr. v. 12,0 cm, db. ost. 0,3–0,35 cm.

433 Objekt 7, SE 16 = 20 = 25 (jami SE 21 in SE 19), št. risbe 79A = 87A
Vrč – večji odlomek ustja z ostenjem in ročajem ter večji odlomek dna z ostenjem (oblika V1/2), izdelan iz zelo finozrnate lončarske gline (LM02), nepopolno oksidacijsko žgan, redukcijsko v končni fazi. Površina je gladka, temno sive barve. Pr. u. 8,5 cm, pr. d. okoli 5 cm, rek. v. 10,2 cm, db. ost. 0,27–0,3 cm.

434 Objekt, SE 16 = 20 = 25 (jama SE 21), št. risbe 98A
Zajemalka – odlomek recipienta s predrtim nastavkom v obliki dulca za držaj (oblika Z1), izdelana iz zelo finozrnate lončarske gline (LM02). Prvotna površina ni ohranjena. Vel. 4,8 × 4,2 cm.

435 Objekt 7, SE 16 = 20 = 25 (jama SE 21), št. risbe 95A
Zajemalka – odlomek recipienta s predrtim nastavkom v obliki dulca za držaj (oblika Z1), izdelana iz zelo finozrnate lončarske gline (LM10), nepopolno oksidacijsko žgana. Površina je gladka, lisasta, sive in temno sive barve, delno poškodovana. Vel. 5,7 × 5,4 cm.

436 Objekt 7, SE 16 = 20 = 25 (jama SE 21), št. risbe 85A
Lonec – odlomek okrašenega ostenja, izdelan iz finozrnate lončarske gline (LM41), nepopolno oksidacijsko žgan. Površina je gladka, zelo bledo rjave barve. Okras: snop navpičnih žlebov na ramenu. Vel. 3,6 × 3,3 cm, db. ost. 0,4 cm.

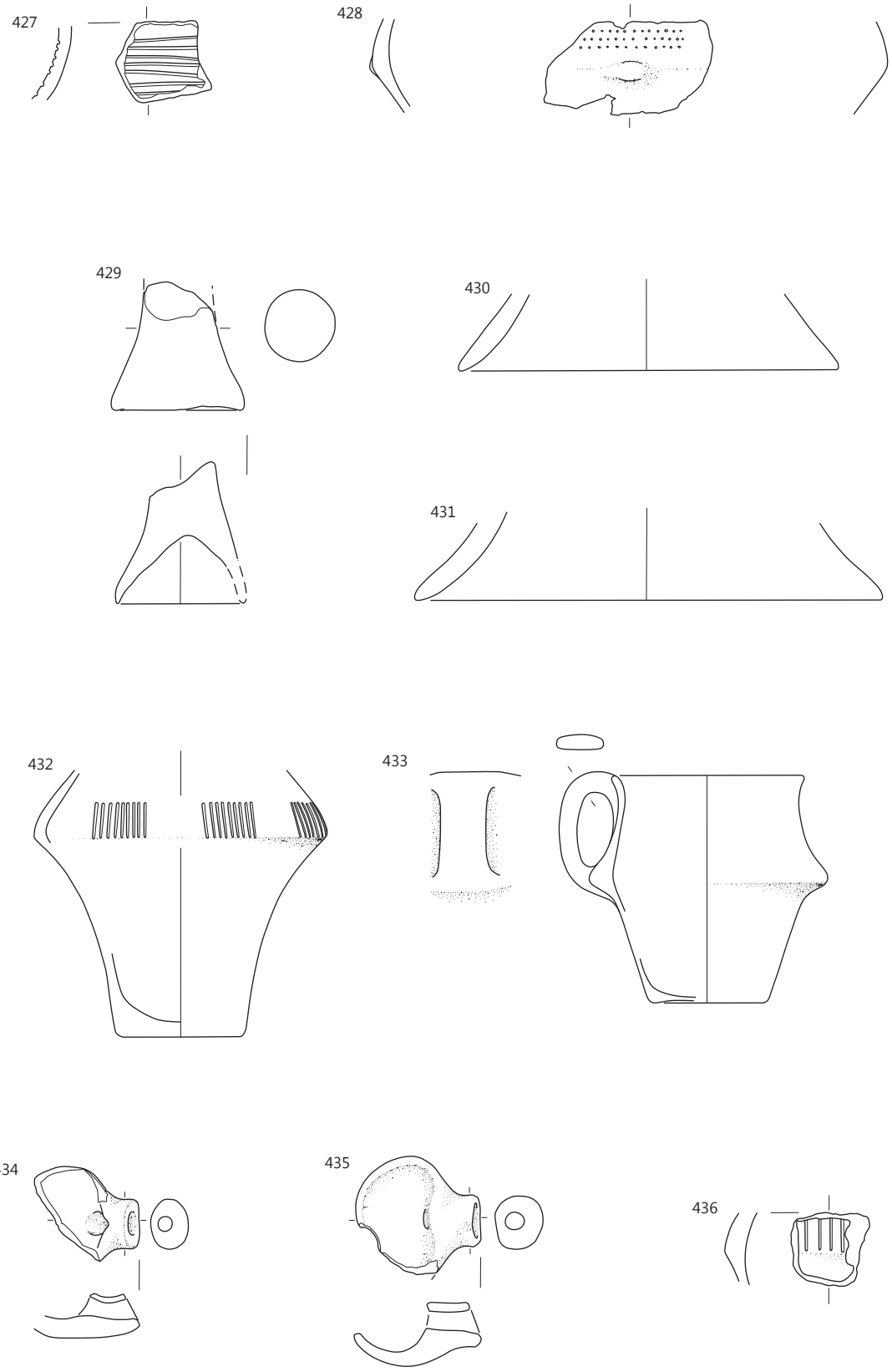

Objekt 7: SE 16, merilo 1 : 3.

437 Objekt 8, SE 60 (jama SE 61), sek. 1, kv. 10, št. risbe 117A
Skleda na nogi – odlomek dna z zgornjim delom noge, izdelana iz zelo finozrnate lončarske gline (LM07), nepopolno oksidacijsko žgana. Površina je gladka, lisasta, bledo rjave in sive barve. Pr. najožjega dela noge 10,5 cm, ohr. v. 3,9 cm, db. ost. 0,3 cm.

438 Objekt 8, SE 60 (jama SE 61), sek. 1, kv. 10, št. risbe 136A
Skleda ali skodela – odlomek ustja z ostenjem in izlivom v obliki dulca, izdelana iz drobnozrnate lončarske gline (LM44), nepopolno oksidacijsko žgana. Površina je gladka, zelo temno sive barve. Na notranji površini odlomka posode so zogleneli organski ostanki. Pr. u. okoli 30,5 cm, ohr. v. 4,0 cm, db. ost. 0,45 cm.

439 Objekt 8, SE 60 (jama SE 61), sek. 1, kv. 10, št. risbe 118A
Skleda – odlomek ustja z ostenjem (oblika E1/10), izdelana iz drobnozrnate lončarske gline (LM48), nepopolno oksidacijsko žgana. Površina je gladka, lisasta, bledo rjave in sive barve. Vel. 7,8 × 6,1 cm, pr. u. okoli 28,5 cm, db. ost. 0,7 cm.

440 Objekt 8, SE 60 (jama SE 61), sek. 1, kv. 2-3, 9–10, št. risbe 131A
Skleda – odlomka ustja z ostenjem in dna z ostenjem (oblika E1/10), izdelana iz drobnozrnate lončarske gline (LM56), nepopolno oksidacijsko žgana. Površina je gladka in pretežno bledo rjave do svetlo rdeče barve. Pr. u. okoli 35,5 cm, pr. d. 17 cm, rek. v. 11,5 cm, db. ost. 0,65 cm.

441 Objekt 8, SE 60 (jama SE 61), sek. 1, kv. 10, št. risbe 128A
Skleda – odlomek ustja z ostenjem in delom izvlečenega izliva (oblika E1/19), izdelana iz zelo finozrnate lončarske gline (LM11), nepopolno oksidacijsko žgana. Površina je gladka, zelo bledo rjave in sive barve. Na notranji strani odlomka sklede so zogleneli organski ostanki. Pr. u. okoli 28,5 cm, ohr. v. 7,8 cm, db. ost. 0,45 cm.

442 Objekt 8, SE 60 (jama SE 61), sek. 1, kv. 2-3, 9–10, št. risbe 132A
Skodela – odlomek ustja z ostenjem (oblika C1/15), izdelana iz zelo finozrnate lončarske gline (LM02), nepopolno oksidacijsko žgana. Površina je gladka in lisasta – zelo bledo rjave in sive barve. Vel. 7,5 × 6,0 cm, pr. u. okoli 38 cm, db. ost. 0,6–0,65 cm.

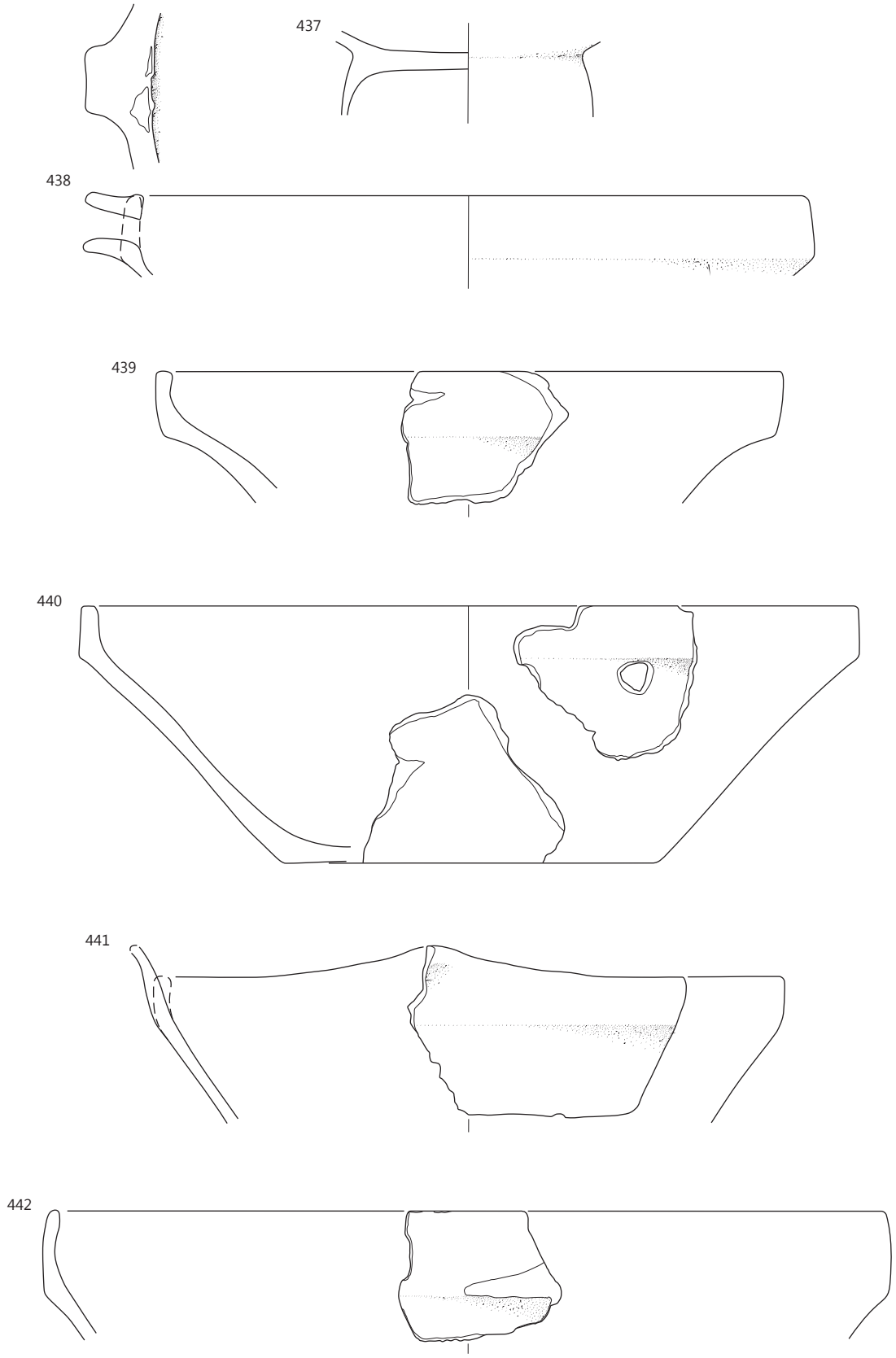

Objekt 8: SE 60, merilo 1 : 3.

443 Objekt 8, SE 60 (jama SE 61), sek. 1, kv. 2-3, 9–10, št. risbe 139A

Lonec – odlomek ostenja, izdelan iz zelo finozrnate lončarske gline (LM03), nepopolno oksidacijsko žgan. Površina je gladka, pretežno svetlo rdeče barv, na njej so lise sive barve. Okras: izmenjujoči se šrafirani trikotniki na ramenu, narejeni z žlebovi (motiv C22). Vel. 8,4 × 4,5 cm, pr. najv. ob. okoli 25 cm, db. ost. 0,45 cm.

444 Objekt 8, SE 60 (jama SE 61), sek. 1, kv. 2-3, 9–10, št. risbe 142A

Lonec – odlomek ostenja, izdelan iz finozrnate lončarske gline (LM26), nepopolno oksidacijsko žgan. Površina je gladka in sive barve. Okras: snop poševnih vrezov v spodnjem delu vratu. Vel. 3,9 × 5,5 cm, pr. najv. ob. okoli 13 cm, db. ost. 0,3 cm.

445 Objekt 8, SE 60 (jama SE 61), sek. 1, kv. 2-3, 9–10, št. risbe 138A

Lonec – odlomek ostenja z delom ročaja, izdelan iz finozrnate lončarske gline (LM27), nepopolno oksidacijsko žgan. Površina je gladka in pretežno zelo bledo rjave, na njej so lise sive barve. Pr. najv. ob. okoli 11,5 cm, ohr. v. 6,9 cm, db. ost. 0,45–0,6 cm.

446 Objekt 8, SE 60 (jama SE 61), sek. 1, kv. 10, št. risbe 125A

Lonec – odlomek ostenja, izdelan iz zelo finozrnate lončarske gline (LM07), nepopolno oksidacijsko žgan. Površina je gladka in lisasta, zelo bledo rjava in siva. Vel. 5,4 × 4 cm, pr. najv. ob. okoli 15 cm, db. ost. 0,45 cm.

447 Objekt 8, SE 60 (jama SE 61), sek. 1, kv. 10, št. risbe 123A

Lonec – odlomek okrašenega ostenja, izdelan iz drobnozrnate lončarske gline (LM53), nepopolno oksidacijsko žgan. Površina – na notranji strani posode groba, na zunanji gladka – je sivo-rjave barve. Okras: snop navpičnih žlebov na ramenu, ki ga obrobljajo vtisnjene jamice (oblike c). Vel. 3,6 × 3,9 cm, db. ost. 0,6 cm.

448 Objekt 8, SE 60 (jama SE 61), sek. 1, kv. 10, št. risbe 121A

Odlomek okrašenega ostenja posode, izdelane iz zelo finozrnate lončarske gline (LM02), nepopolno oksidacijsko žgane, v končni fazi redukcijsko. Površina je gladka in temno sive barve. Okras: snop navpičnih žlebov pod vodoravnim žlebom. Vel. 2,7 × 2,7 cm, db. ost. 0,3 cm.

449 Objekt 8, SE 60 (jama SE 61), sek. 1, kv. 2-3, 9–10, št. risbe 134A

Lonec – odlomek ustja z ostenjem, izdelan iz zelo finozrnate lončarske gline (LM02), nepopolno oksidacijsko žgan. Površina je gladka, lisasta, zelo bledo rjave in sive barve. Pr. u. okoli 17,5 cm, ohr. v. 3,6 cm, db. ost. 0,3 cm.

450 Objekt 8, SE 60 (jama SE 61), sek. 1, kv. 10, št. risbe 145A

Zajemalka – odlomek recipienta s predrtim nastavkom v obliki dulca za držaj, okrašenega s štirimi izboklinami na zgornji strani in dvema na spodnji (oblika Z3/4). Prvotna površina uničena, svetlo rjave barve, izdelana iz zelo finozrnate lončarske gline (LM10). Vel. 6,4 × 6,0 cm.

451 Objekt 8, SE 60 (jama SE 61), sek. 1, kv. 10, št. risbe 119A

Pokrov – odlomek roba s prehodom v držaj (oblika P1/2), izdelan iz zelo finozrnate lončarske gline (LM10), nepopolno oksidacijsko žgan. Površina je groba, lisasta – zelo bledo rjave in sive barve. Pr. roba 9,4 cm, ohr. v. 2,1 cm.

452 SE 2 nad objektom 8, št. risbe 147A

Skleda na nogi – odlomek roba noge, izdelana iz zelo finozrnate lončarske gline (LM02), oksidacijsko žgana, redukcijsko v končni fazi. Površina je gladka, temno sive barve. Pr. roba noge okoli 13,5 cm, ohr. v. 5,7 cm, db. ost. 0,9 cm.

453 SE 2 nad objektom 8, št. risbe 148A

Odlomek ostenja posode, izdelane iz zelo finozrnate lončarske gline (LM03), oksidacijsko žgane. Površina – na notranji strani posode gladka, na zunanji deloma svetlikajoča se (spolirana) – je rdeče do rdeče-rjave barve. Pr. najv. ob. 9,7 cm, ohr. v. 3,5 cm, db. ost. 0,35 cm.

454 SE 818 (jama SE 819), sek. 1, kv. 29A, št. risbe 1389A

Vrč – odlomek ostenja, izdelan iz zelo finozrnate lončarske gline (LM02), nepopolno oksidacijsko žgan, v končni fazi redukcijsko. Površina je deloma gladka in sive barve, deloma pa poškodovana in svetlo rjave barve. Okras: snop navpičnih žlebov na ramenu. Vel. 5,1 × 2,4 cm, pr. najv. ob. okoli 13,5 cm, db. ost. 0,25 cm.

455 SE 818 (jama SE 819), sek. 1, kv. 29A, št. risbe 1388A

Skleda na nogi – odlomek roba noge, izdelana iz zelo finozrnate lončarske gline (LM03), nepopolno oksidacijsko žgana. Površina je gladka in svetlo rdeče barve. Na njej je premaz rdeče barve. Pr. roba noge okoli 13,5 cm, ohr. v. 4,8 cm, db. ost. 0,45 cm.

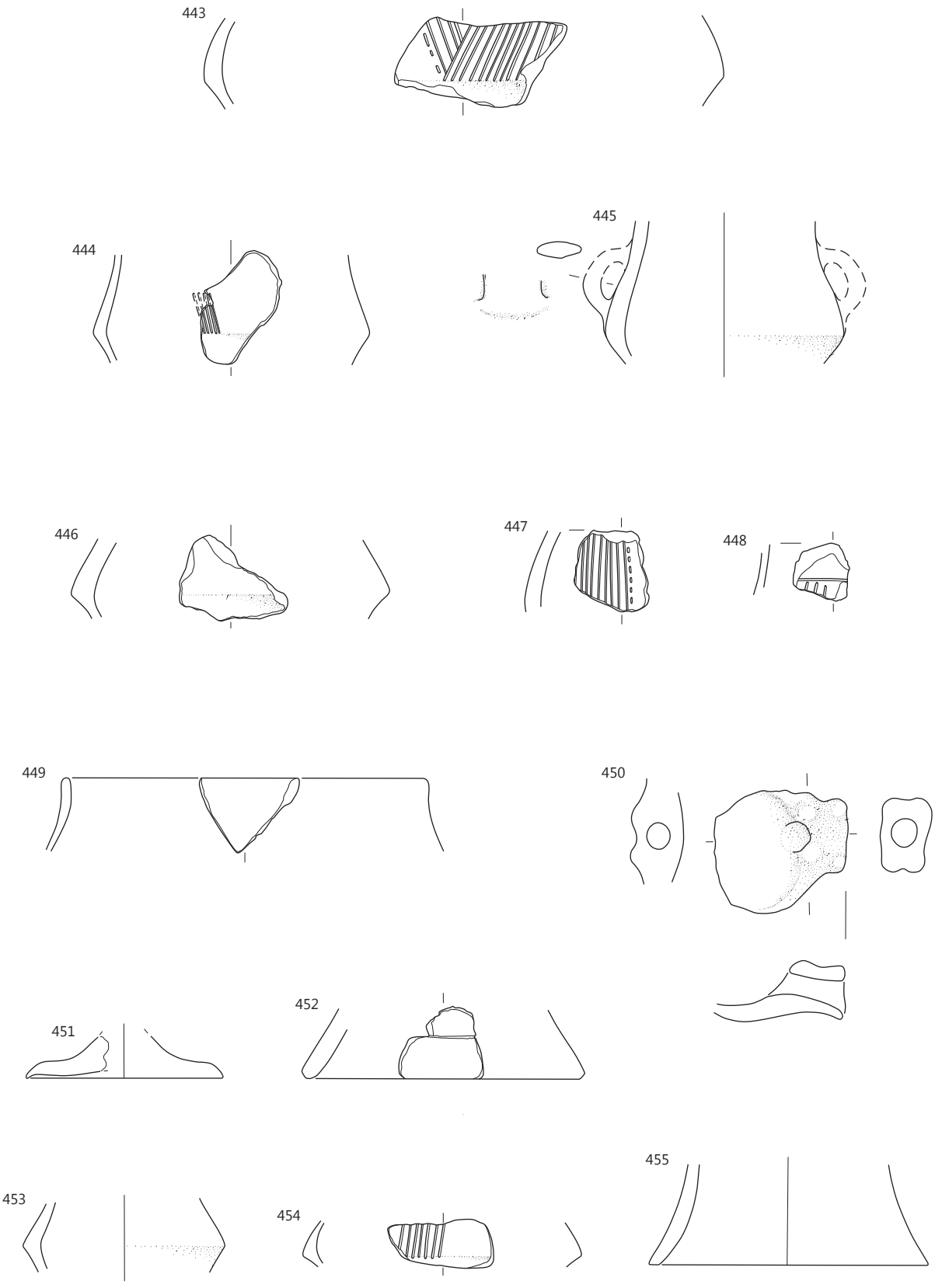

443–451 objekt 8: SE 60, **452, 453** SE 2, **454, 455** SE 818; merilo 1 : 3.

456 Objekt 9, SE 593, sek. 1, kv. 24, št. risbe 1212A
Odlomek ustja z ostenjem sklede ali skodele, izdelane iz zelo finozrnate lončarske gline (LM02), nepopolno oksidacijsko žgane, v končni fazi redukcijsko. Površina je gladka in sive barve. Vel. 4,3 × 3,3 cm, pr. u. okoli 16,5 cm, db. ost. 0,3 cm.

457 Objekt 9, SE 593, sek. 1, kv. 24, št. risbe 1219
Skleda na nogi – fragmenti votle noge z robom (oblika noge N4c), izdelana iz zelo finozrnate lončarske gline (LM02), nepopolno oksidacijsko žgana, v končni fazi redukcijsko. Površina je gladka, deloma poškodovana in svetlo rjave barve, deloma še dobro ohranjena in sive barve. Pr. roba noge okoli 19 cm, ohr. v. 12,7 cm, db. ost. 0,5 cm.

458 Objekt 9, SE 593, sek. 1, kv. 18, 25, št. risbe 1216A
Skleda – odlomek ustja z ostenjem in izlivom (oblika E1/22), izdelana iz zelo finozrnate lončarske gline (LM02), nepopolno oksidacijsko žgana. Površina je gladka, lisasta, svetlo sivo-rjave in sive barve. Na notranji strani izliva so sledovi zoglenelih organskih ostankov. Pr. u. okoli 21,5 cm, ohr. v. 5,4 cm, db. ost. 0,4 cm.

459 Objekt 9, SE 593, sek. 1, kv. 18, 25, št. risbe 1228A
Vrč – odlomek ostenja, izdelan iz zelo finozrnate lončarske gline (LM02), nepopolno oksidacijsko žgan, redukcijsko v končni fazi. Površina je gladka in temno sive barve, deloma mat, deloma svetlikajoča se (spolirana). Pr. najv. ob. 9,3 cm, ohr. v. 4,5 cm, db. ost. 0,26 cm.

460 Objekt 9, SE 593, sek. 1, kv. 17, 24 in 25, št. risbe 1217A = 1220A
Skodela – odlomka ustja z ostenjem in dna z ostenjem (oblika C3/2), izdelana iz finozrnate lončarske gline (LM30), nepopolno oksidacijsko žgana. Površina je gladka, lisasta – svetlo rumeno-rjave in sive barve, delno poškodovana v ognju (sekundarno gorenje). Pr. u. okoli 20,5 cm, pr. d. 7,5 cm, rek. v. 11 cm, db. ost. 0,45 cm.

461 Objekt 9, SE 593, sek. 1, kv. 24, št. risbe 1222A
Zajemalka – odlomek recipienta s predrtim nastavkom v obliki dulca za držaj (oblika Z1), izdelana iz finozrnate lončarske gline (LM19), nepopolno oksidacijsko žgana, v končni fazi redukcijsko. Površina je gladka in sive barve. Vel. 8,4 × 6,6 cm.

462 Objekt 9, SE 593, sek. 1, kv. 24, št. risbe 1218A
Odlomek dna z ostenjem posode, izdelane iz zelo finozrnate lončarske gline (LM02), nepopolno oksidacijsko žgane, v končni fazi redukcijsko. Površina je gladka in sive barve. Pr. d. 3,1 cm, rek. v. 3,6 cm, db. ost. 0,45 cm.

463 Objekt 9, SE 593, sek. 1, kv. 24, št. risbe 1225A
Lonec – odlomek okrašenega ostenja s prehodom v ročaj, izdelan iz finozrnate lončarske gline (LM27), nepopolno oksidacijsko žgan. Površina je gladka, lisasta, zelo bledo rjave in sive barve. Okras: jamice (oblike a). Vel. 4,6 × 6 cm, db. ost. 0,3 cm.

464 Objekt 9, SE 593, SE 468 in SE 546, sek. 1, kv. 28, 25, št. risbe 1211A = 265A = 295A
Vrč – odlomek ostenja z delom ročaja (oblika V7/2), izdelan iz zelo finozrnate lončarske gline (LM02), nepopolno oksidacijsko žgan, v končni fazi redukcijsko. Površina je gladka in sive barve. Okras: na ramenu snopi navpičnih žlebov, med njimi v zgornjem delu ramen vodoravni nizi jamic, v spodnjem delu vratu na nasprotni strani ročaja, pa dvojni niz jamic (motiv F12, jamice a). Pr. najv. ob. 11,4 cm, ohr. v. 6,0 cm, db. ost. 0,27–0,3 cm.

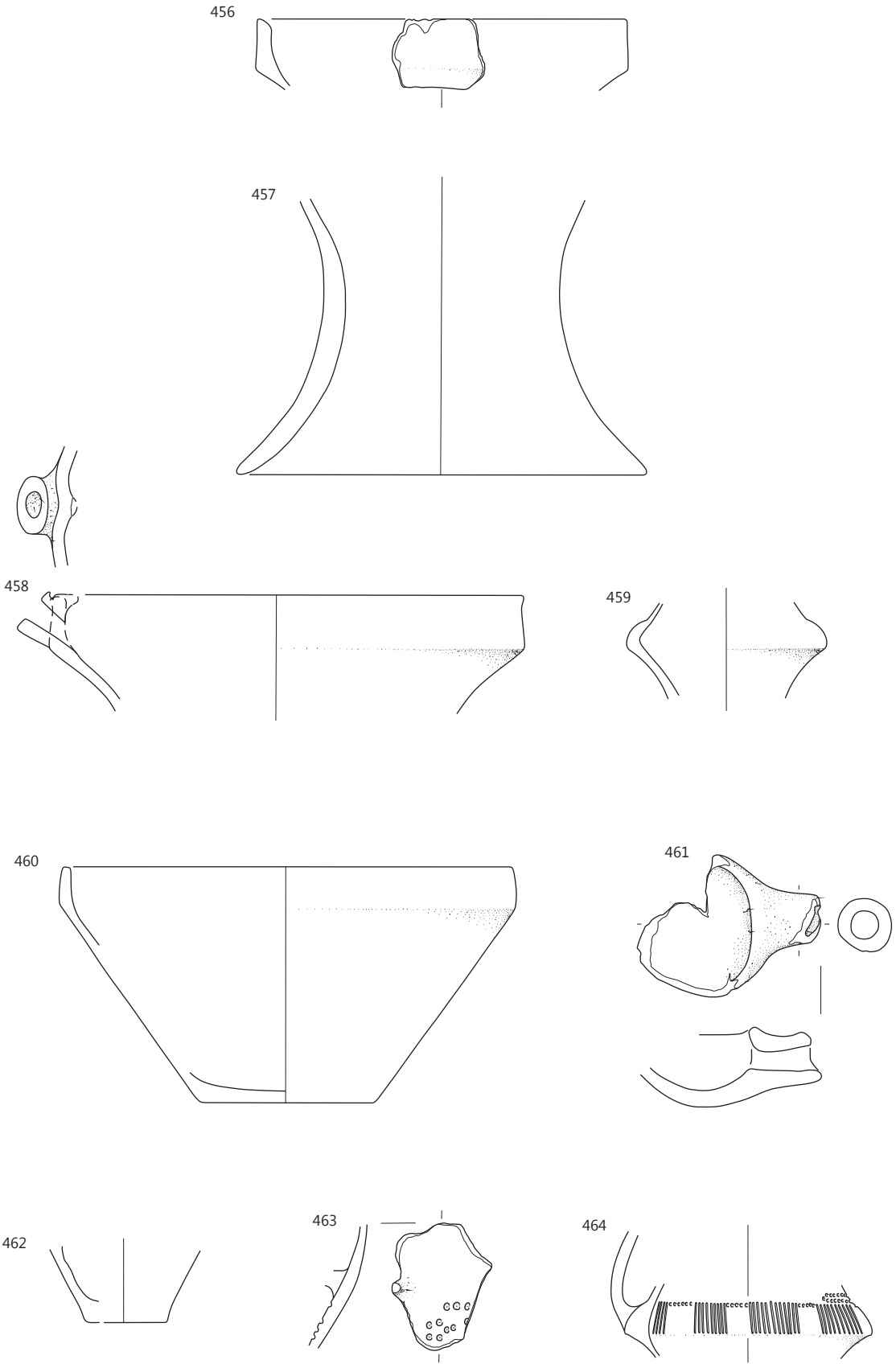

Objekt 9: SE 593, merilo 1 : 3.

465 Objekt 9, SE 468, sek. 1, kv. 18A, št. risbe 1227A
Skleda na nogi – odlomek dna posode z zgornjim delom noge (oblika noge N4), izdelana iz zelo finozrnate lončarske gline (LM02), nepopolno oksidacijsko žgana, v končni fazi redukcijsko. Površina je poškodovana, gladka in svetlo rjave do sive barve. Pr. noge na najožjem delu 9,2 cm, ohr. v. 6,3 cm, db. ost. 0,4 cm.

466 Objekt 9, SE 468, sek. 1, kv. 17A in 21A, št. risbe 290A
Skleda (na nogi?) – odlomek ustja z okrašenim ostenjem (oblika En5/4), izdelana iz zelo finozrnate lončarske gline (LM02), nepopolno oksidacijsko žgana, v končni fazi redukcijsko. Površina je gladka in sive barve, delno poškodovana. Okras: jezičasta aplika (motiv A13). Pr. u. okoli 25 cm, ohr. v. 4,0 cm, db. ost. 0,45 cm.

467 Objekt 9, SE 468, sek. 1, kv. 18A, št. risbe 313A
Skleda na nogi – večji odlomek dna posode z zgornjim delom noge (oblika noge N4a), izdelana iz zelo finozrnate lončarske gline (LM02), nepopolno oksidacijsko žgana. Površina je gladka in svetlo rjave barve, na njej so lise sive barve. Pr. noge na najožjem delu 9,5 cm, ohr. v. 9,9 cm, db. ost. 0,45 cm.

468 Objekt 9, SE 468, sek. 1, kv. 25A, št. risbe 315A = 380A
Skodela – odlomka ustja z ostenjem in dna z ostenjem, izdelana iz zelo finozrnate lončarske gline (LM02), nepopolno oksidacijsko žgana, v končni fazi redukcijsko. Površina je temno sive barve, deloma mat, poškodovana, deloma svetlikajoča se (spolirana). Pr. u. okoli 21 cm, pr. d. 10,5 cm, rek. v. 15,2 cm, db. ost. 0,28 cm.

469 Objekt 9, SE 468, sek. 1, kv. 17A, 18A, 24A, 25A, št. risbe 322A
Skleda na nogi – odlomek roba noge, izdelana iz zelo finozrnate lončarske gline (LM02), nepopolno oksidacijsko žgana. Površina je gladka, temno sive barve. Pr. roba noge okoli 15,5 cm, ohr. v. 3,6 cm, db. ost. 0,3 cm.

470 Objekt 9, SE 468, sek. 1, kv. 18A, št. risbe 309A = 310A
Odlomek ustja z ostenjem sklede ali skodele, izdelane iz finozrnate lončarske gline (LM19), nepopolno oksidacijsko žgane. Površina je gladka, lisasta, zelo bledo rjave in sive barve. Na notranji površini so zogleneli organski ostanki. Pr. u. okoli 20 cm, ohr. v. 5,2 cm, db. ost. 0,4 cm.

471 Objekt 9, SE 468, sek. 1, kv. 18A, št. risbe 308A
Skleda – odlomek ustja z ostenjem (oblika E4/1), izdelana iz zelo finozrnate lončarske gline (LM02), nepopolno oksidacijsko žgana. Površina je gladka, lisasta, zelo bledo rjave in sive barve, delno poškodovana. Na notranji površini so zogleneli organski ostanki. Pr. u. okoli 13,5 cm, ohr. v. 4,8 cm, db. ost. 0,6 cm.

472 Objekt 9, SE 468, sek. 1, kv. 17A, 18A, 24A, 25A, št. risbe 320A
Odlomek roba noge sklede na nogi ali pokrova, izdelanega iz finozrnate lončarske gline (LM26), nepopolno oksidacijsko žganega. Površina je gladka, lisasta, zelo bledo rjave in sive barve. Vel. 5,5 × 3,0 cm, pr. roba: okoli 17 cm, db. ost. 0,9 cm.

473 Objekt 9, SE 468, sek. 1, kv. 17A, 18A, 24A, 25A, št. risbe 314A
Miniaturni vrč – odlomek ustja z ostenjem in delom ročaja ter odlomek ostenja z najširšim obodom in delom ročaja (oblika M6/1), izdelan iz zelo finozrnate lončarske gline (LM02). Prvotna površina ni ohranjena. Pr. u. 4,2 cm, ohr. v. 4,3 cm, db. ost. 0,25 cm.

474 Objekt 9, SE 468, sek. 1, kv. 17A, 18A, 24A, 25A, št. risbe 318A
Vrč – odlomek ostenja s prehodom v ročaj, izdelan iz zelo finozrnate lončarske gline (LM02), nepopolno oksidacijsko žgan, redukcijsko v končni fazi. Površina je gladka, temno sive barve. Okras: na ramenu snop navpičnih žlebov, na prehodu v vrat vodoravni žleb (motiv C07). Vel. 4,3 × 1,8 cm, pr. najv. ob. 9,7 cm, db. ost. 0,45 cm.

475 Objekt 9, SE 468, sek. 1, kv. 17A, 18A, 24A, 25A, št. risbe 330A
Miniaturni lonec – odlomek ustja z ostenjem (oblika M5/1), izdelan iz zelo finozrnate lončarske gline (LM02), nepopolno oksidacijsko žgan, redukcijsko v končni fazi. Površina je gladka, temno sive barve. Vel. 1,9 × 3 cm, pr. u. 5,4 cm, db. ost. 0,27–0,29 cm.

476 Objekt 9, SE 468, sek. 1, kv. 17A, 21A, št. risbe 300A
Lonec – odlomek okrašenega ostenja, izdelan iz grobozrnate lončarske gline (LM60), nepopolno oksidacijsko žgan. Površina je gladka, zelo bledo rjave barve, delno ožgana. Okras: vtisnjene jamice (motiv B23, jamice a). Vel. 8,4 × 3,4 cm, pr. najv. ob. 24,5 cm, db. ost. 0,45 cm.

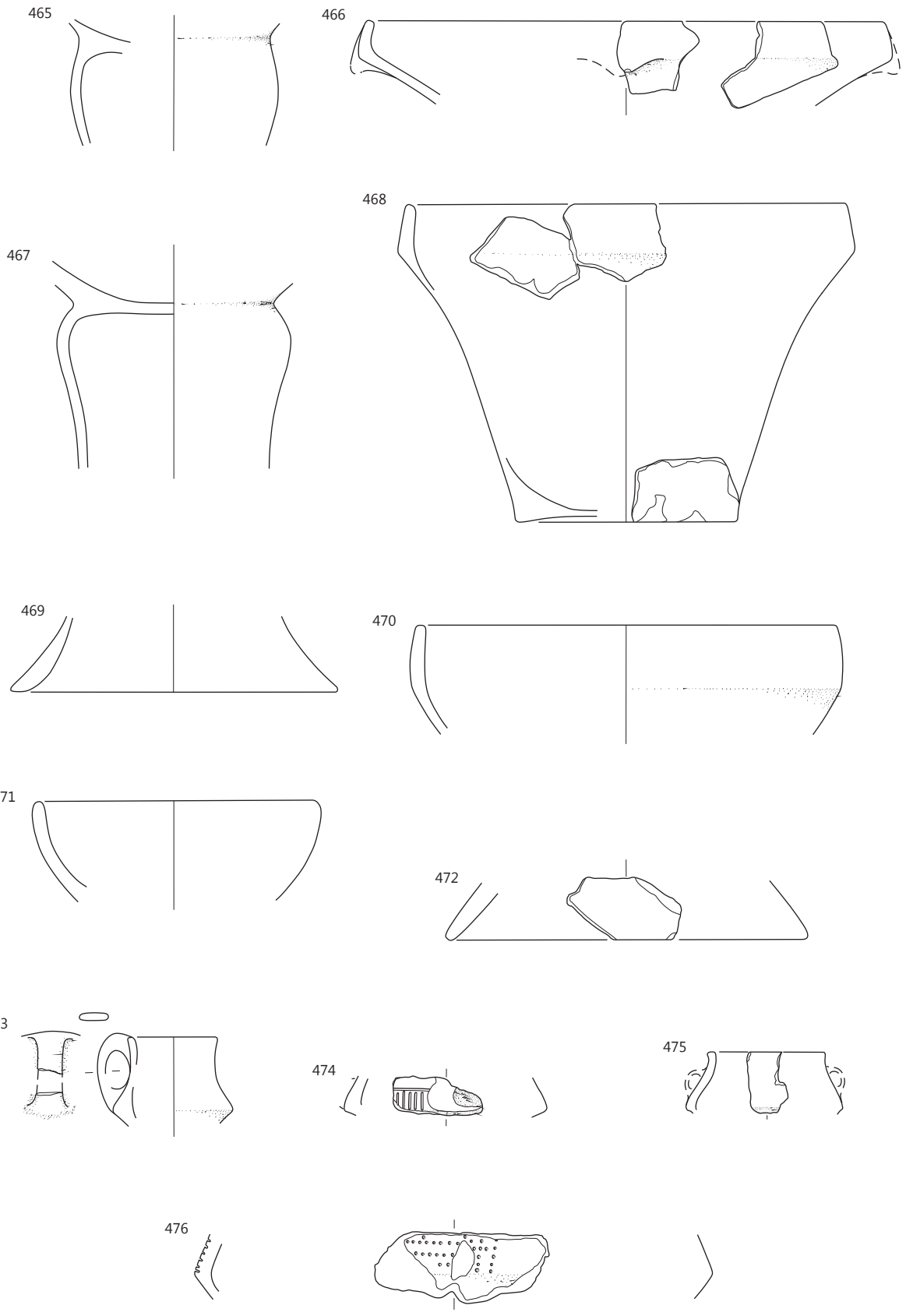

Objekt 9: SE 468, merilo 1 : 3.

477 Objekt 9, SE 468, sek. 1, kv. 17A, 21A, št. risbe 298A
Lonec – odlomek ustja z ostenjem, izdelan iz finozrnate lončarske gline (LM30), nepopolno oksidacijsko žgan. Površina je gladka, lisasta, svetlo rjave, svetlo rdeče in temno sive barve. Pr. u. okoli 17 cm, ohr. v. 4 cm, db. ost. 0,3 cm.

478 Objekt 9, SE 468, sek. 1, kv. 17A, 18A, 24A, 25A, št. risbe št 325A
Lonec – odlomek ostenja, izdelan iz finozrnate lončarske gline (LM30), nepopolno oksidacijsko žgan. Površina je gladka, lisasta, svetlo rjave, svetlo rdeče, rdeče-rjave, rdeče sive in zelo bledo rjave barve. Pr. u. okoli 13,5 cm, ohr. v. 4,8 cm, db. ost. 0,3 cm.

479 Objekt 9, SE 468, sek. 1, kv. 17A, 21A, št. risbe 297A
Lonec – odlomek ustja z ostenjem, izdelan iz finozrnate lončarske gline (LM19), nepopolno oksidacijsko žgan. Površina je gladka in sive barve, delno poškodovana. Pr. u. okoli 17 cm, ohr. v. 2,7 cm, db. ost. 0,3 cm.

480 Objekt 9, SE 468, sek. 1, kv. 17A, 21A, št. risbe 296A
Lonec – odlomek ustja z ostenjem, izdelan iz finozrnate lončarske gline (LM19), nepopolno oksidacijsko žgan. Površina je gladka in sive barve, delno poškodovana. Pr. u. okoli 14 cm, ohr. v. 4,8 cm, db. ost. 0,4 cm.

481 Objekt 9, SE 468, sek. 1, kv. 18A, št. risbe 311A
Odlomek dna z ostenjem posode, izdelane iz finozrnate lončarske gline (LM31), nepopolno oksidacijsko žgane. Površina je gladka, lisasta, sive in temno sive barve. Na notranji strani dna so mestoma na površini zogleneli organski ostanki. Pr. d. okoli 12,5 cm, ohr. v. 3,6 cm, db. ost. 0,45 cm.

482 Objekt 9, SE 468, sek. 1, kv. 17A, 21A, št. risbe 304A
Odlomek dna z ostenjem posode, izdelane iz finozrnate lončarske gline (LM31), nepopolno oksidacijsko žgane. Površina je gladka, lisasta, svetlo rjave in temno sive barve. Pr. d. okoli 13 cm, ohr. v. 3,3 cm, db. ost. 0,6 cm.

483 Objekt 9, SE 468, sek. 1, kv. 17A, 18A, 24A, 25A, št. risbe 329A
Odlomek dna z ostenjem posode, izdelane iz grobozrnate lončarske gline (LM60), nepopolno oksidacijsko žgane. Površina je gladka, lisasta, sivo-rjave in zelo bledo rjave barve. Na notranji površini so zogleneli organski ostanki. Pr. d. okoli 12 cm, ohr. v. 2,4 cm, db. ost. 0,75 cm.

484 Objekt 9, SE 468, sek. 1, kv. 17A, 21A, št. risbe 289A
Odlomek dna z ostenjem posode, izdelane iz zelo finozrnate lončarske gline (LM02), nepopolno oksidacijsko žgane, redukcijsko v končni fazi. Površina je gladka, temno sive barve. Pr. d. okoli 4,5 cm, ohr. v. 2,1 cm, db. ost. 0,4 cm.

485 Objekt 9, SE 468, sek. 1, kv. 17A, 18A, 24A, 25A, št. risbe 334A
Lonec – odlomek ostenja, izdelan iz finozrnate lončarske gline (LM34), nepopolno oksidacijsko žgan. Površina je gladka, lisasta, rjave in sive barve. Pr. najv. ob. 15,3 cm, ohr. v. 6,9 cm, db. ost. 0,4 cm.

486 Objekt 9, SE 468, sek. 1, kv. 17A, 18A, 24A, 25A, 319A
Zajemalka – odlomek recipienta s predrtim nastavkom v obliki dulca za držaj (oblika Z3/1), izdelana iz drobnozrnate lončarske gline (LM45), nepopolno oksidacijsko žgana. Površina je gladka, lisasta, rdeče rumene in temno sive barve, delno poškodovana. Vel. 5,1 × 4,5 cm.

487 Objekt 9, SE 468 in SE 553, sek. 1, kv. 17A, 18A, 24A, 25A, št. risbe 352A = 328A
Skleda na nogi – odlomek ustja z ostenjem, dnom in zgornjim delom noge (oblika En6/5), izdelana iz zelo finozrnate lončarske gline (LM11), nepopolno oksidacijsko žgana, v končni fazi redukcijsko. Površina – na notranji strani posode gladka in mat, na zunanji deloma svetlikajoča se (spolirana) – je zelo temno sive barve. Okras: velike viseče jezičaste aplike na najširšem obodu (motiv A13). Pr. u. okoli 21 cm, pr. zgornjega dela noge 9 cm, ohr. v. 8,2 cm, db. ost. 0,55 cm.

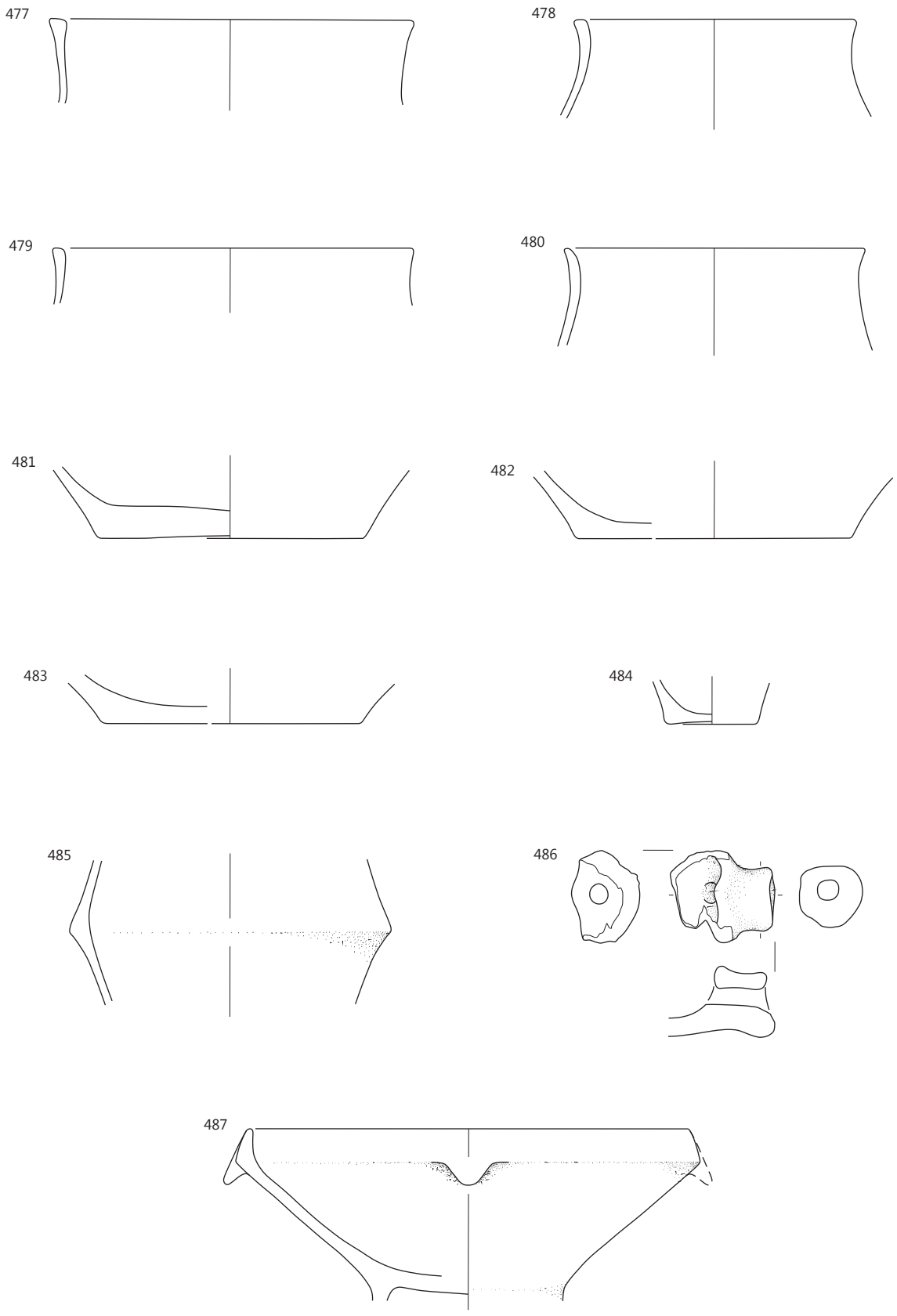

477–486 objekt 9: SE 468, **487** SE 468 in SE 553; merilo 1 : 3.

488 Objekt 9, SE 553, sek. 1, kv. 18A in 25A, št. risbe 344A
Odlomek ustja z ostenjem sklede ali skodele, izdelane iz drobnozrnate lončarske gline (LM50), nepopolno oksidacijsko žgane. Površina je gladka, lisasta, svetlo sive in sive barve. Na notranji strani odlomka posode so zogleneli organski ostanki. Vel. 6,7 × 3,4 cm, pr. u. okoli 25 cm, db. ost. 0,4 cm.

489 Objekt 9, SE 553, sek. 1, kv. 18A in 25A, št. risbe 343
Skleda – odlomek ustja z ostenjem in izvlečenim izlivom, izdelana iz zelo finozrnate lončarske gline (LM02), nepopolno oksidacijsko žgana. Površina je gladka, zelo bledo rjave barve. Pr. u. okoli 15 cm, ohr. v. 3,4 cm, db. ost. 0,7 cm.

490 Objekt 9, SE 553, sek. 1, kv. 18A, št. risbe 354
Skodela – odlomek ustja z ostenjem (oblika C2/3), izdelana iz zelo finozrnate lončarske gline (LM02), nepopolno oksidacijsko žgana, v končni fazi redukcijsko. Površina je zelo temno sive barve, deloma poškodovana in mat, deloma svetlikajoča se (spolirana). Pr. u. okoli 11,5 cm, ohr. v. 4,2 cm, db. ost. 0,3 cm.

491 Objekt 9, SE 553, sek. 1, kv. 17A in 24A, št. risbe 362
Skodela – odlomek ustja z ostenjem in ročajem (oblika C3/9), izdelana iz zelo finozrnate lončarske gline (LM10), nepopolno oksidacijsko žgana. Površina je gladka, zelo bledo rjave barve. Pr. u. okoli 19 cm, ohr. v. 5,4 cm, db. ost. 0,5 cm.

492 Objekt 9, SE 553, sek. 1, kv. 17A in 24A, št. risbe 364
Vrč – odlomek okrašenega ostenja z ročajem (oblika V6/2), izdelan iz zelo finozrnate lončarske gline (LM02). Površina je v celoti uničena. Okras: snopi rahlo poševnih žlebov v cik-caku na ramenu, na prehodu v vrat vodoravni žleb (motiv C09). Pr. najv. ob. 9,5 cm, ohr. v. 5,8 cm, db. ost. 0,3 cm.

493 Objekt 9, SE 553, sek. 1, kv. 24A, št. risbe 372
Vrč – odlomek okrašenega ostenja, izdelan iz zelo finozrnate lončarske gline (LM02), nepopolno oksidacijsko žgan, redukcijsko v končni fazi. Površina je sive barve, mestoma svetlikajoča se (spolirana). Okras: snop navpičnih žlebov na ramenu (motiv C03). Vel. 6,0 × 3,0 cm, pr. najv. ob. 12,5 cm, db. ost. 0,25–0,3 cm.

494 Objekt 9, SE 553, sek. 1, kv. 24A, št. risbe 375
Vrč – odlomek ostenja, izdelan iz finozrnate lončarske gline (LM30), nepopolno oksidacijsko žgan. Površina je gladka, lisasta, svetlo rjave, svetlo rdeče in sive barve. Okras: snop navpičnih žlebov na ramenu, med njimi v zgornjem delu vodoravni nizi drobnih jamic (motiv F12, jamice a). Vel. 3,7 × 3,2 cm, pr. najv. ob. 9,6 cm, db. ost. 0,3 cm.

495 Objekt 9, SE 553, sek. 1, kv. 17A in 24A, št. risbe 361
Odlomek ostenja posode, izdelane iz zelo finozrnate lončarske gline (LM02), nepopolno oksidacijsko žgana. Površina je gladka, lisasta, zelo bledo rjave in sive barve. Na njej je premaz rdeče barve. Pr. najv. ob. okoli 25 cm, ohr. v. 13,2 cm, db. ost. 0,45–0,5 cm.

496 Objekt 9, SE 553, sek. 1, kv. 18A in 25A, št. risbe 342
Vrč – odlomek ostenja, izdelan iz zelo finozrnate lončarske gline (LM02), nepopolno oksidacijsko žgan, redukcijsko v končni fazi. Površina je gladka, svetlo sive barve. Okras: okrogla aplika na ramenu, obrobljena z vtisnjenimi jamicami, nad njo vodoravni niz vtisnjenih jamic (motiv D08, jamice c). Vel. 3,6 × 2,4 cm, pr. najv. ob. 13,3 cm, db. ost. 0,3–0,35 cm.

497 Objekt 9, SE 553, sek. 1, kv. 18A in 25A, št. risbe 340
Odlomek dna z ostenjem posode, izdelane iz drobnozrnate lončarske gline (LM44), nepopolno oksidacijsko žgane. Površina je gladka, lisasta, svetlo rjavo sive barve. Pr. d. 7,5 cm, ohr. v. 1,8 cm, db. ost. 0,6 cm.

498 Objekt 9, SE 553, sek. 1, kv. 25A, št. risbe 381
Odlomek dna z ostenjem posode, izdelane iz drobnozrnate lončarske gline (LM48), nepopolno oksidacijsko žgane. Površina gladka in lisasta, rjave, svetlo rdeče in temno sive barve. Pr. d. 13,5 cm, ohr. v. 3,6 cm, db. ost. 0,3 cm.

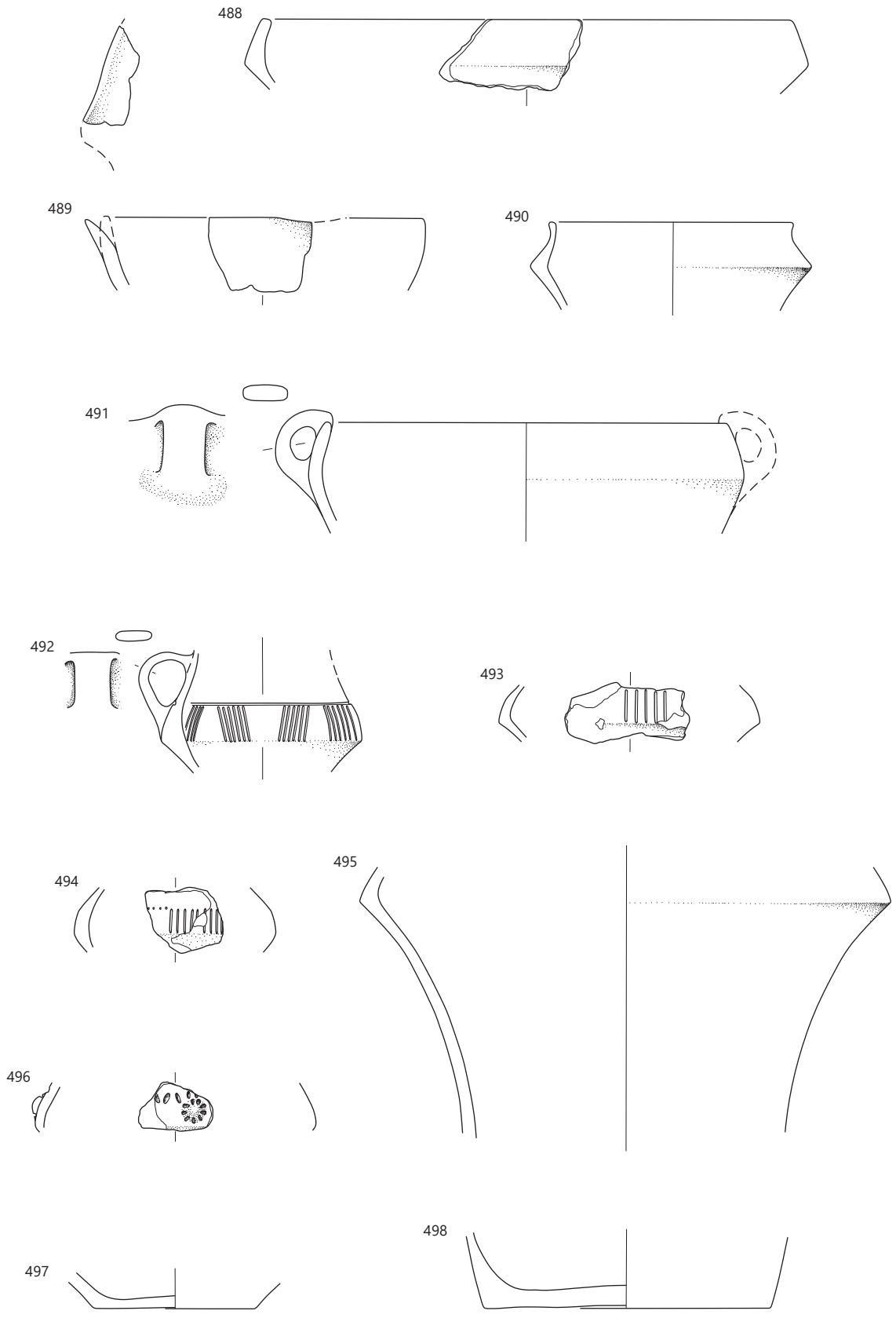

Objekt 9: SE 553, merilo 1 : 3.

499 Objekt 9, SE 553, sek. 1, kv. 25A, PN 411, št. risbe 384A
Lonec – rekonstruiran (oblika L4), izdelan iz drobnozrnate lončarske gline (LM45), nepopolno oksidacijsko žgan. Površina je gladka, lisasta, zelo bledo rjave, sive in temno sive barve. Okras: snopi navpičnih žlebov na ramenu in v spodnjem delu vratu, med njimi v zgornjem delu vodoravni nizi vtisnjenih jamic, nad njimi pa vodoravni žleb (motiv F17, jamice a). Pr. u. okoli 20,5 cm, pr. d. 16,8 cm, rek. v. 37,7 cm, db. ost. 0,6–0,7 cm.

500 Objekt 9, SE 553, sek. 1, kv. 18A, št. risbe 356A
Zajemalka – prežgana, s paličastim nastavkom za držaj (oblika Z6/1), izdelana iz zelo finozrnate lončarske gline (LM10), nepopolno oksidacijsko žgana. Prvotna površina – ohranjena le v majhnem delu zajemalke – je gladka, zelo bledo rjave barve. Vel. 6,9 × 3,9 cm.

501 Objekt 9, SE 553, sek. 1, kv. 24A, št. risbe 373A
Odlomek dna z ostenjem posode, izdelane iz zelo finozrnate lončarske gline (LM02), nepopolno oksidacijsko žgane, v končni fazi redukcijsko. Površina je gladka, temno sive barve, delno poškodovana. Pr. d. 3,0 cm, ohr. v. 1,2 cm, db. ost. 0,3 cm.

502 Objekt 9, SE 553, sek. 1, kv. 17A in 24A, št. risbe 365A
Odlomek dna z ostenjem posode, izdelane iz zelo finozrnate lončarske gline (LM02), nepopolno oksidacijsko žgane, v končni fazi redukcijsko. Površina je gladka, temno sive barve. Pr. d. 4,5 cm, ohr. v. 1,9 cm, db. ost. 0,3 cm.

503 Objekt 9, SE 553, sek. 1, kv. 18A in 25A, št. risbe 339A
Odlomek dna z ostenjem posode, izdelane iz zelo finozrnate lončarske gline (LM02), nepopolno oksidacijsko žgane, v končni fazi redukcijsko. Površina je gladka in sive barve. Pr. d. okoli 5,5 cm, ohr. v. 2,8 cm, db. ost. 0,3 cm.

504 Objekt 9, SE 553, sek. 1, kv. 18A, št. risbe 359A
Odlomek dna z ostenjem posode, izdelane iz zelo finozrnate lončarske gline (LM02), nepopolno oksidacijsko žgane, v končni fazi redukcijsko. Površina je gladka in sive barve. Pr. d. okoli 6,0 cm, ohr. v. 2,4 cm, db. ost. 0,3 cm.

505 Objekt 9, SE 553, sek. 1, kv. 18A in 25A, št. risbe 337A
Odlomek dna z ostenjem posode, izdelane iz zelo finozrnate lončarske gline (LM02), nepopolno oksidacijsko žgane, v končni fazi redukcijsko. Površina je gladka, sive barve. Pr. d. 6,9 cm, ohr. v. 2,1 cm, db. ost. 0,35 cm.

506 Objekt 9, SE 553, sek. 1, kv. 24A, PN 394, št. risbe 393A
Utež – skoraj v celoti ohranjena (oblika U1/1), izdelana iz zelo finozrnate lončarske gline (LM02), nepopolno oksidacijsko žgana. Površina groba, delno izprana in svetlo rdeče barve. Keramika je mehka. Vel. 6,0 × 8,2 cm.

507 Objekt 9, SE 553, sek. 1, kv. 24A, št. risbe 377A
Lonec – rekonstruiran (oblika L11/4), izdelan iz finozrnate lončarske gline (LM39), nepopolno oksidacijsko žgan. Površina je gladka in svetlo rjave barve, delno poškodovana. Pr. u. okoli 12 cm, pr. d. okoli 10 cm, rek. v. 20,4 cm, db. ost. 0,5 cm.

508 Objekt 9, SE 553, sek. 1, kv. 25A, št. risbe 393A(b).
Utež – odlomek (oblika U1/3), izdelana iz zelo finozrnate lončarske gline (LM02), nepopolno oksidacijsko žgana. Prvotna površina je slabo ohranjena, groba in svetlo rdeče barve. Keramika je mehka. Vel. 3,9 × 6,0 cm.

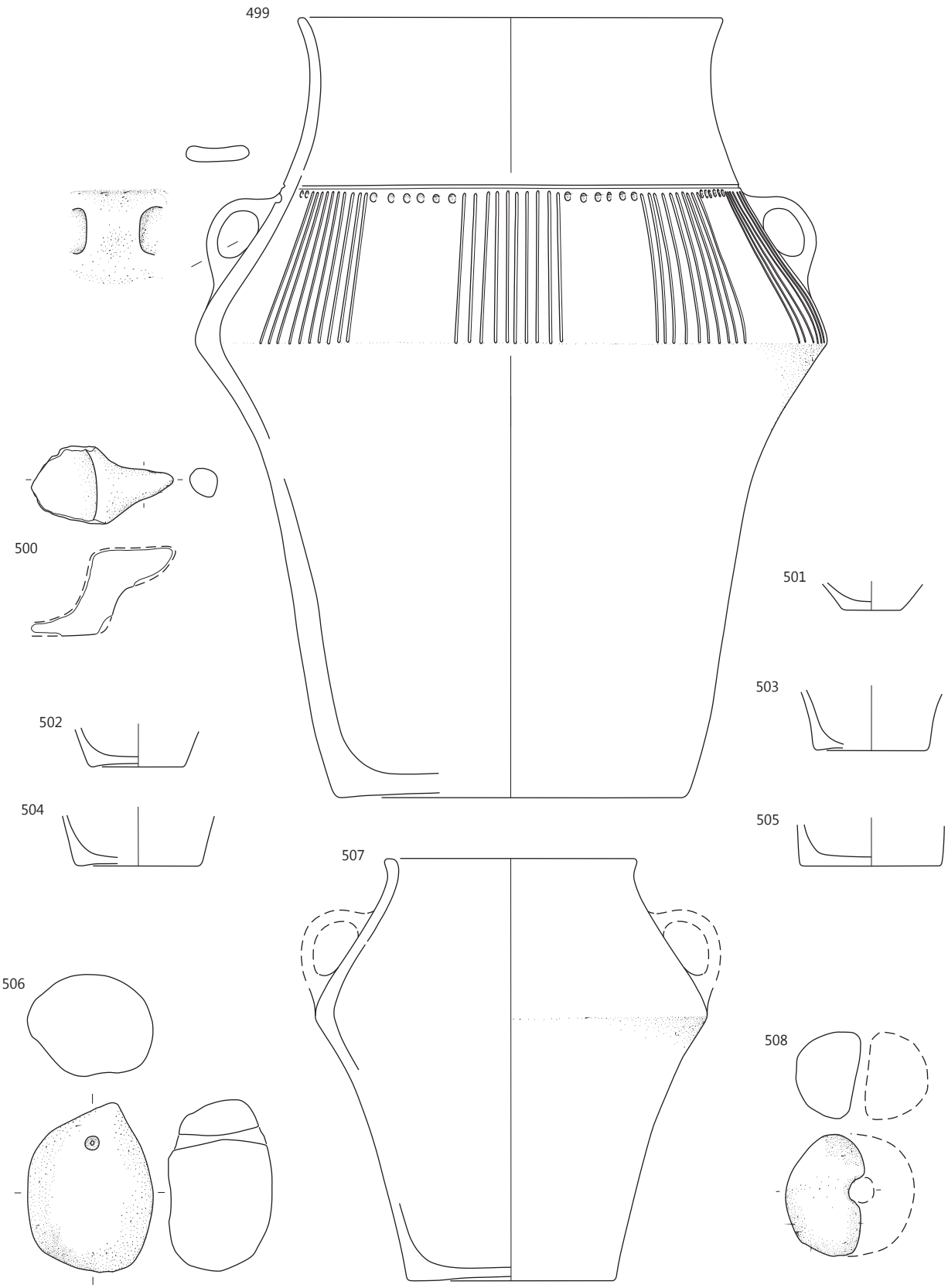

Objekt 9: SE 553, merilo 1 : 3.

509 Objekt 9, SE 553 in SE 546, sek. 1, kv. 24A, št. risbe 373A

Skleda na nogi – rekonstruirana (oblika En4/1), izdelana iz zelo finozrnate lončarske gline (LM05), nepopolno oksidacijsko žgana. Površina je gladka, lisasta – bledo rjave in sive barve. Okras: štiri viseče jezičaste aplike (motiv A13). Pr. u. 24,2 cm, pr. roba noge okoli 15 cm, rek. v. 22,3 cm, db. ost. 0,3–0,45 cm.

510 Objekt 9, SE 553, SE 546 in SE 468, sek. 1, kv. 18A in 25A, št. risbe 274A = 323A = 346A

Lonec – rekonstruiran (oblika L4), izdelan iz finozrnate lončarske gline (LM28), nepopolno oksidacijsko žgan. Površina je gladka, lisasta, svetlo rumeno-rjave in svetlo sive barve. Na njej so sledovi premaza rdeče-rjave barve. Pr. u. okoli 16,5 cm, pr. d. 14,4 cm, rek. v. 29 cm, db. ost. 0,7–0,8 cm.

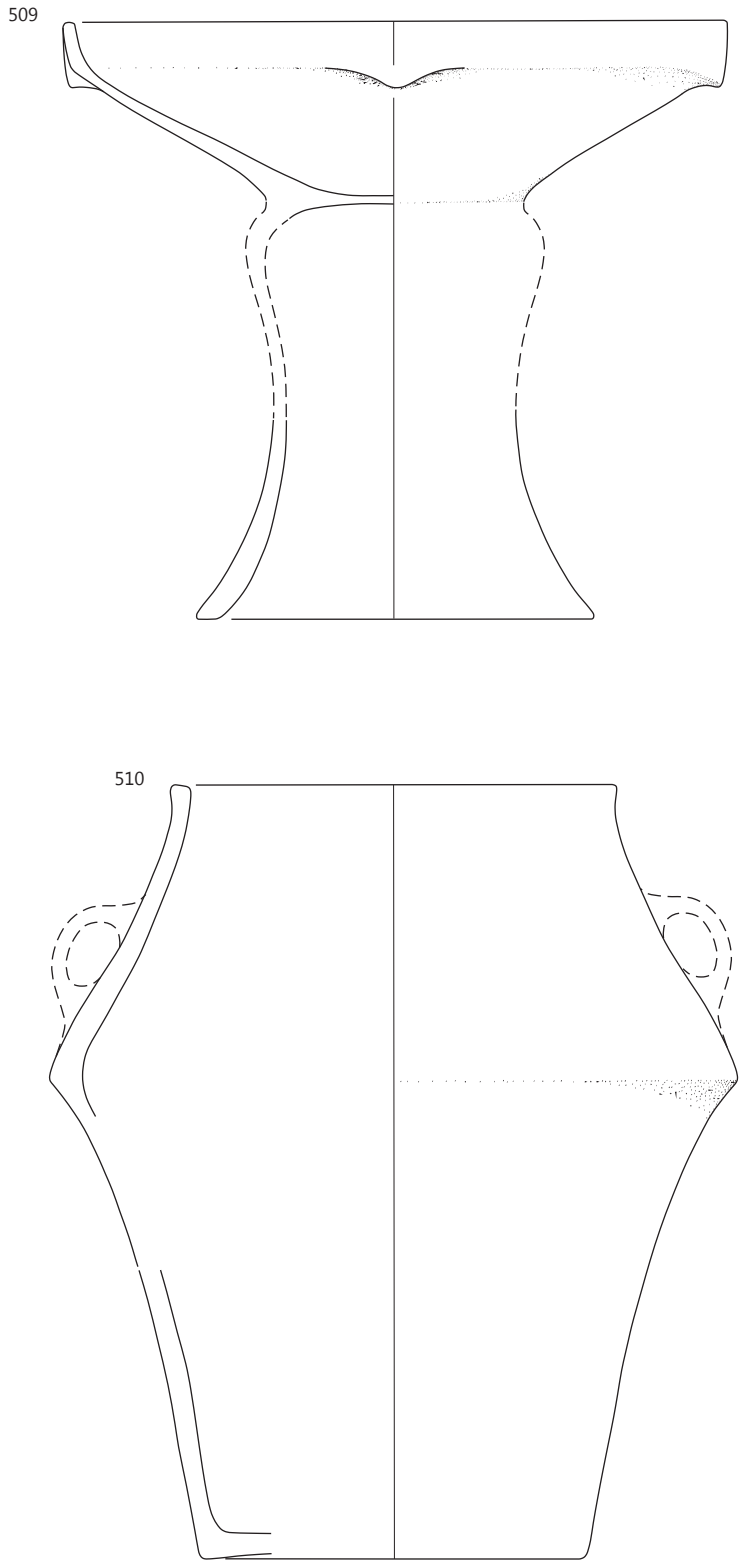

Objekt 9: **509** SE 553 in SE 546, **510** SE 553, SE 546 in SE 468; merilo 1 : 3.

511 Objekt 9, SE 546, kv. 17A in 21A, št. risbe 288A
Skleda na nogi – prežgan odlomek roba noge. Pr. roba noge okoli 16,5 cm, ohr. v. 6,5 cm, db. ost. 0,9 cm.

512 Objekt 9, SE 546, sek. 1, kv. 18A, št. risbe 390A
Odlomek ustja z ostenjem sklede ali skodele, izdelane iz zelo finozrnate lončarske gline (LM02), nepopolno oksidacijsko žgane. Površina je gladka, lisasta, bledo rjave, svetlo rjavo sive, sive in temno sive barve. Na notranji strani odlomka posode so sledovi zoglenelih organskih ostankov. Pr. u. okoli 19 cm, ohr. v. 3,6 cm, db. ost. 0,55 cm.

513 Objekt 9, SE 546, sek. 1, kv. 18A, št. risbe 391A
Skodela – ohranjena več kot polovica posode (oblika C1/10 z izvlečenim predrtim držajem na ustju), izdelana iz drobnozrnate lončarske gline (LM48), nepopolno oksidacijsko žgana. Površina je gladka, lisasta, zelo bledo rjave in zelo temno sive barve. Pr. u. okoli 12,5 cm, pr. d. 7,0 cm, v. 6,45 cm, db. ost. 0,35–0,55 cm.

514 Objekt 9, SE 546, kv. 17A in 24A, št. risbe 284A
Skodela – ohranjena več kot polovica posode z izlivom s pregrajo (oblika C3/11), izdelana iz zelo finozrnate lončarske gline (LM10), nepopolno oksidacijsko žgana. Površina je gladka, lisasta, zelo bledo rjave in sive barve; delno poškodovana. Pr. u. okoli 32 cm, pr. d. okoli 18 cm, v. 18 cm, db. ost. 0,6 cm.

515 Objekt 9, SE 546, kv. 17A in 24A, št. risbe 272A
Miniaturna skodela – odlomek ustja z ostenjem in izlivom (oblika M2/5), izdelana iz zelo finozrnate lončarske gline (LM10), nepopolno oksidacijsko žgana. Površina je gladka, lisasta, zelo bledo rjave in sive barve. Pr. u. 9,3 cm, ohr. v. 5,1 cm, db. ost. 0,6 cm.

516 Objekt 9, SE 546, sek. 1, kv. 17A in 24A, št. risbe 258A
Skleda – odlomek ustja z ostenjem (oblika E4/1), izdelana iz finozrnate lončarske gline (LM19), nepopolno oksidacijsko žgana. Površina je gladka, delno poškodovana in lisasta, zelo bledo rjave in sive barve. Pr. u. okoli 22,5 cm, ohr. v. 5,2 cm, db. ost. 0,6 cm.

517 Objekt 9, SE 546, kv. 17A in 24A, št. risbe 284Ab.
Skleda – odlomek ustja z ostenjem in izlivom v obliki dulca (oblika E1/31), izdelana iz zelo finozrnate lončarske gline (LM10), nepopolno oksidacijsko žgana. Površina je gladka in lisasta, rožnate in sive barve, delno poškodovana. Pr. u. okoli 25,5 cm, ohr. v. 5,4 cm, db. ost. 0,75 cm.

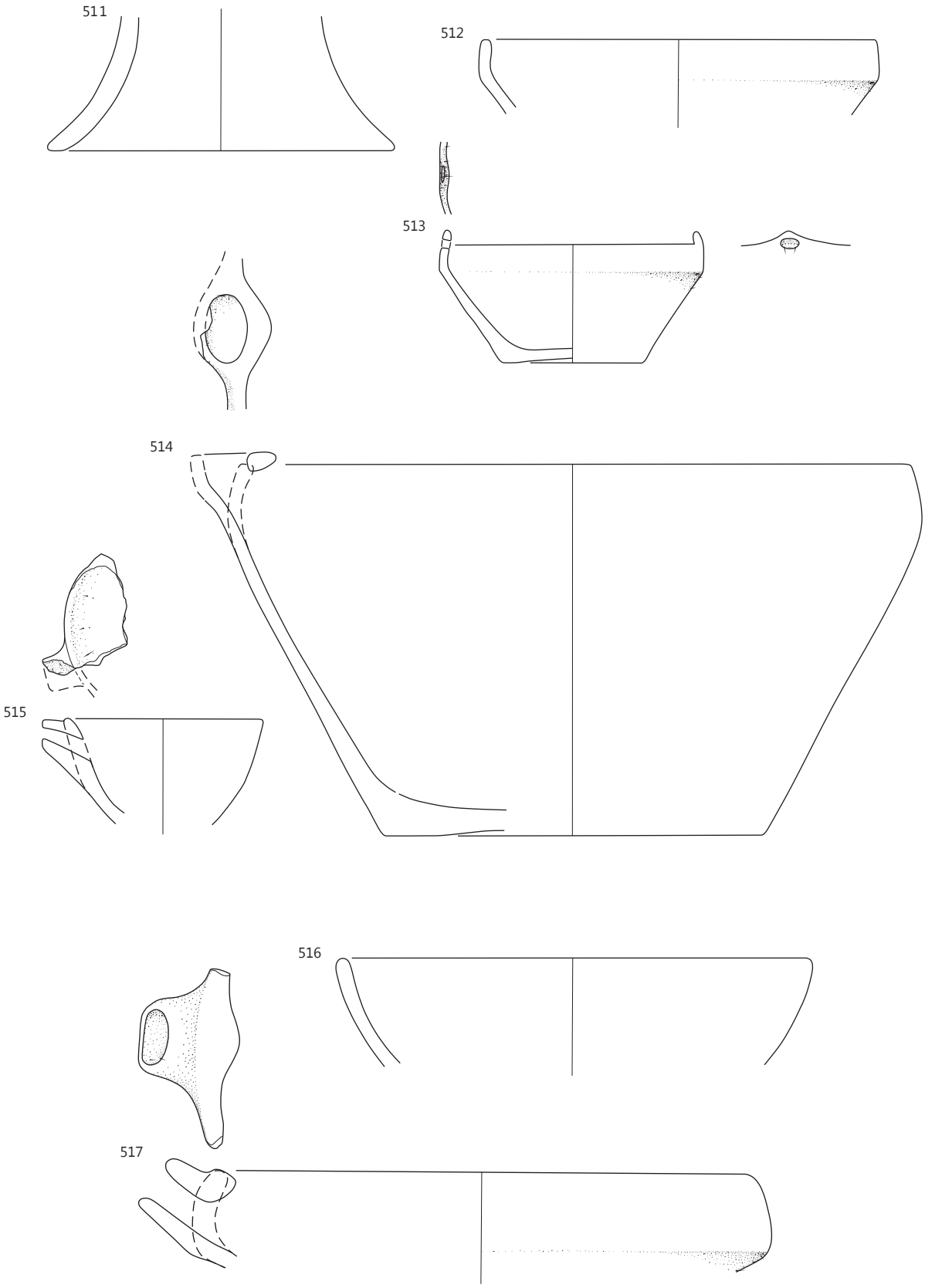

Objekt 9: SE 546, merilo 1 : 3.

518 Objekt 9, SE 546, kv. 17A in 24A, št. risbe 275A
Lonec – odlomek ustja z ostenjem, izdelan iz zelo finozrnate lončarske gline (LM12), nepopolno oksidacijsko žgan. Površina je gladka, bledo rjave barve. Pr. u. okoli 21 cm, ohr. v. 6,6 cm, db. ost. 0,7–0,8 cm.

519 Objekt 9, SE 546, kv. 17A in 24A, št. risbe 277A
Lonec – odlomek ustja z ostenjem, izdelan iz finozrnate lončarske gline (LM27), nepopolno oksidacijsko žgan. Površina je gladka, lisasta, zelo bledo rjave in sive barve, delno poškodovana. Pr. u. okoli 21 cm, ohr. v. 7,5 cm, db. ost. 0,45–0,5 cm.

520 Objekt 9, SE 546, kv. 17A in 24A, št. risbe 285A
Lonec – odlomek ustja z ostenjem (oblika L4), izdelan iz finozrnate lončarske gline (LM30), nepopolno oksidacijsko žgan. Površina je gladka, lisasta, svetlo rjave, svetlo rdeče in temno sive barve. Okras: snopi navpičnih vrezov na ramenih, na prehodu v vrat vodoravni vrez (motiv C07). Pr. u. okoli 10,5 cm, ohr. v. 6,5 cm, db. ost. 0,4 cm.

521 Objekt 9, SE 546, kv. 17A in 24A, št. risbe 280A
Lonec – odlomka ustja z ostenjem in ostenja z najširšim obodom (oblika L11), izdelan iz finozrnate lončarske gline (LM27), nepopolno oksidacijsko žgan. Površina je gladka, lisasta, rdečkasto rumene in sive barve. Pr. u. okoli 12 cm, ohr. v. 10,2 cm, db. ost. 0,4–0,5 cm.

522 Objekt 9, SE 546, sek. 1, kv. 18A, št. risbe 389A
Lonec – prežgan odlomek ustja z ostenjem. Okras: okrogla stožčasta aplika (motiv A02). Pr. u. okoli 13,5 cm, ohr. v. 3,4 cm, db. ost. 0,45 cm.

523 Objekt 9, SE 546, kv. 17A in 24A, št. risbe 279A
Odlomek ostenja posode, izdelane iz finozrnate lončarske gline (LM27), nepopolno oksidacijsko žgane. Površina je gladka, lisasta, svetlo rdeče-rjave in sive barve. Okras: okrogla stožčasta aplika (motiv A02). Vel. 2,7 × 3,0 cm, db. ost. 0,27–0,3 cm.

524 SE 549 (jama SE 550), sek. 1, kv. 10A, št. risbe 1315A
Miniaturna skleda na nogi – odlomek noge z dnom posodice (oblika M4/6), izdelana iz zelo finozrnate lončarske gline (LM02), nepopolno oksidacijsko žgana. Površina je gladka in rožnate barve, delno poškodovana. Na notranji strani dna posodice je usedlina zelene barve. Pr. noge na najožjem delu 2,7 cm, ohr. v. 4,1 cm, db. ost. 0,4 cm.

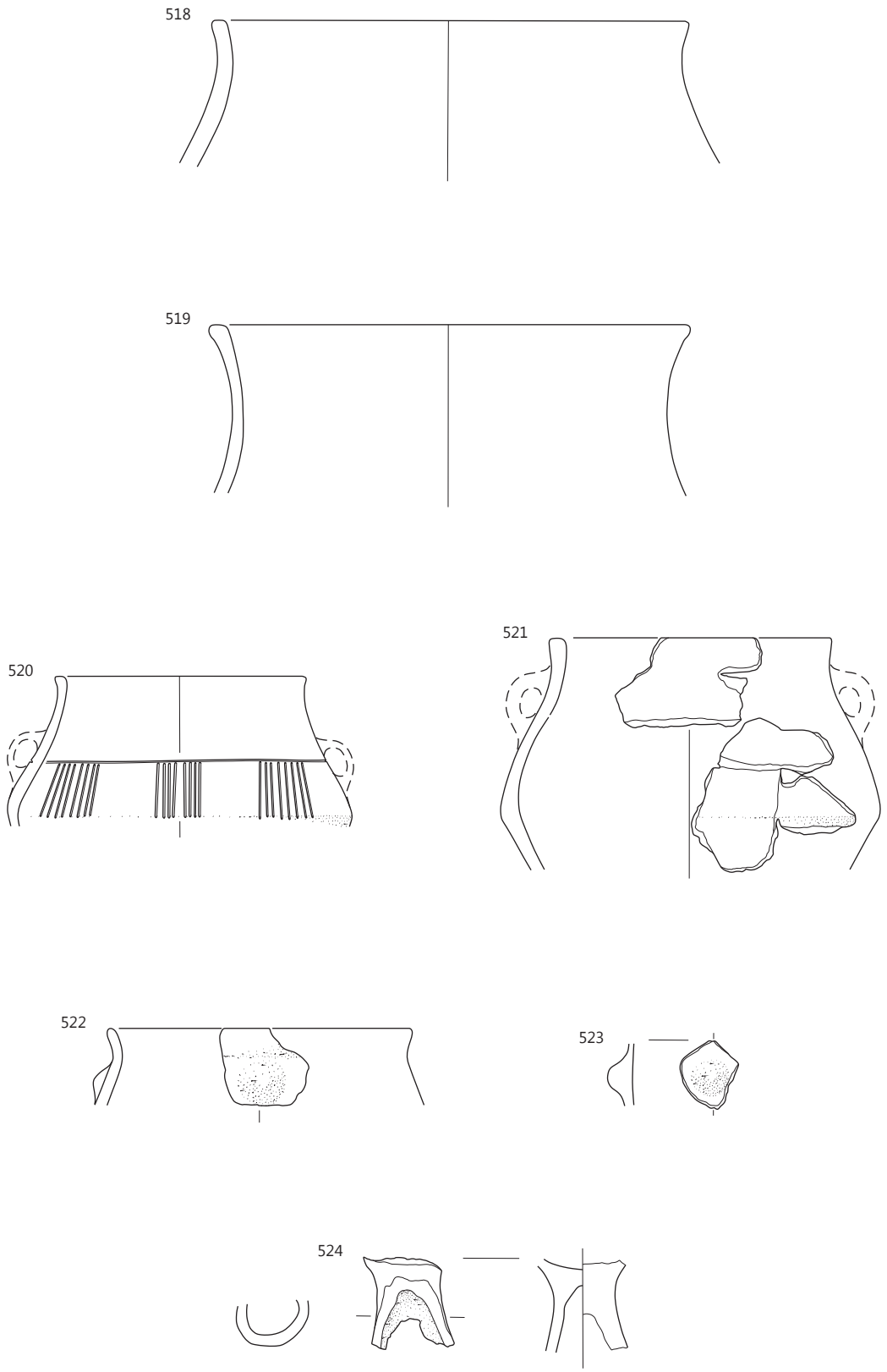

518–523 objekt 9: SE 546, **524** SE 549; merilo 1 : 3.

525 SE 567 (jama SE 568), sek. 1, kv. 17A, št. risbe 1374A
Utež – odlomek, izdelana iz zelo finozrnate lončarske gline (LM02), nepopolno oksidacijsko žgana. Površina je groba in svetlo rdeče barve, delno poškodovana. Keramika je mehka. Vel. 6,3 × 5,5 cm.

526 SE 551 (jama SE 552), sek. 1, kv. 11A, 18A, št. risbe 388A
Skleda – odlomek prežganega ustja z ostenjem in izlivom s pregrajo (oblika E1/31). Pr. u. okoli 21 cm, ohr. v. 4,8 cm, db. ost. 0,45 cm.

527 SE 551 (jama SE 552), sek. 1, kv. 11A, 18A, št. risbe 387
Skleda – odlomek ustja z ostenjem in izlivom (oblika E2/14), izdelana iz zelo finozrnate lončarske gline (LM10), nepopolno oksidacijsko žgana. Površina je gladka, lisasta – zelo bledo rjave in sive barve. Na notranji strani sklede so na površini zogleneli organski ostanki. Pr. u. okoli 22,5 cm, ohr. v. 6,3 cm, db. ost. 0,6 cm.

528 SE 551 (jama SE 552), sek. 1, kv. 18A, št. risbe 1226A
Utež – odlomek, izdelana iz zelo finozrnate lončarske gline (LM02), nepopolno oksidacijsko žgana. Površina je groba, lisasta – svetlo rdeče in sive barve, delno poškodovana. Vel. 6,0 × 5,1 cm.

529 plast SE 370, sek. 1, kv. 17A, št. risbe 159A
Skleda (na nogi?) – odlomek ustja z ostenjem (oblika En6/4), izdelana iz zelo finozrnate lončarske gline (LM02), nepopolno oksidacijsko žgana, v končni fazi redukcijsko. Površina je gladka in sive barve. Okras: viseča jezičasta aplika na najširšem obodu (motiv A13). Pr. u. okoli 23 cm, ohr. v. 3,3 cm, db. ost. 0,35 cm.

530 plast SE 370, sek. 1, kv. 17A, št. risbe 212A
Skleda na nogi – odlomki roba noge in dna z zgornjim delom noge (oblika noge N4b), izdelana iz zelo finozrnate lončarske gline (LM02), nepopolno oksidacijsko žgana, v končni fazi redukcijsko. Površina je gladka in sive barve. Pr. d. okoli 13 cm, pr. noge na najožjem delu 9,4 cm, ohr. v. 14,8 cm, db. ost. 0,6 cm.

531 plast SE 370, sek. 1, kv. 17A, št. risbe 385A
Skleda (na nogi?) – odlomek ustja z ostenjem (oblika En5/2), izdelana iz zelo finozrnate lončarske gline (LM02), nepopolno oksidacijsko žgana, v končni fazi redukcijsko. Površina je gladka, delno poškodovana, sive do zelo temno sive barve. Okras: viseča jezičasta aplika (motiv A13). Pr. u. okoli 24,5 cm, ohr. v. 6,3 cm, db. ost. 0,35–0,5 cm.

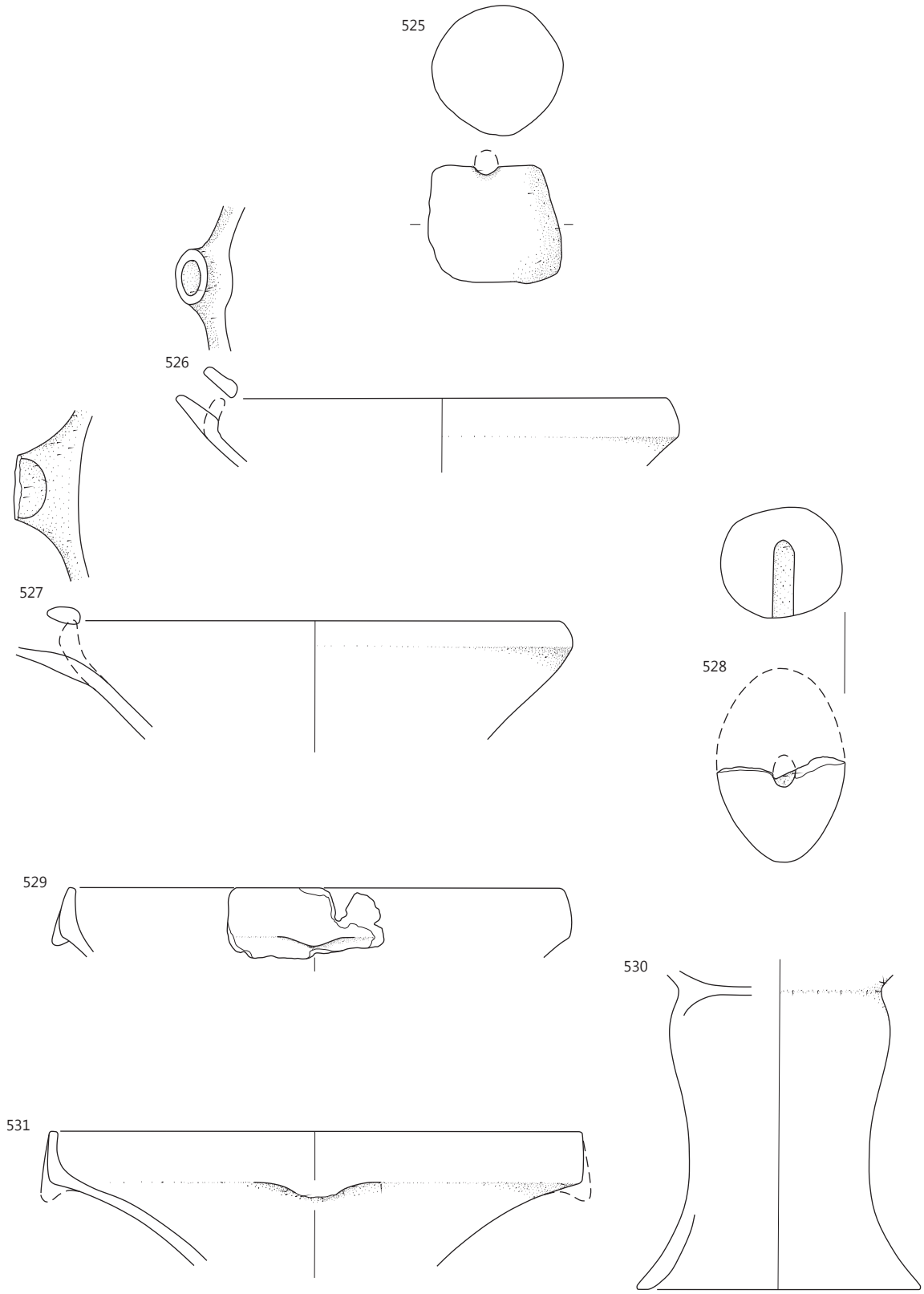

525 SE 567, **526–528** SE 551, **529–531** SE 370; merilo 1 : 3.

532 plast SE 370, sek. 1, kv. 17A, št. risbe 213A
Skleda (na nogi?) – odlomek ustja z ostenjem, izdelana iz zelo finozrnate lončarske gline (LM02), nepopolno oksidacijsko žgana, v končni fazi redukcijsko. Površina je gladka in sive barve, delno poškodovana. Okras: viseča jezičasta aplika na najširšem obodu (motiv A13). Pr. u. okoli 28,5 cm, ohr. v. 3,3 cm, db. ost. 0,45 cm.

533 plast SE 370, sek. 1, kv. 17A, št. risbe 248A
Skleda (na nogi ?) – odlomek ustja z ostenjem, izdelana iz zelo finozrnate lončarske gline (LM02), nepopolno oksidacijsko žgana, v končni fazi redukcijsko. Površina je gladka in sive barve. Okras: viseča jezičasta aplika na najširšem obodu (motiv A13). Pr. u. okoli 28,5 cm, ohr. v. 3,3 cm, db. ost. 0,45 cm.

534 plast SE 370, sek. 1, kv. 17A, št. risbe 158A
Miniaturna skleda – odlomek ustja z ostenjem in dnom (oblika M3/1), izdelana iz zelo finozrnate lončarske gline (LM02), nepopolno oksidacijsko žgana. Površina je gladka, svetlo sive barve. Pr. u. 8,2 cm, pr. d. 5,1 cm, ohr. v. 3,1 cm, db. ost. 0,6 cm.

535 plast SE 370, sek. 1, kv. 18A, 25A, št. risbe 175A
Skleda – odlomek ustja z ostenjem, izdelana iz zelo finozrnate lončarske gline (LM02), nepopolno oksidacijsko žgana, v končni fazi redukcijsko. Površina je svetlikajoča (spolirana) in sive barve, delno poškodovana. Pr. u. okoli 26,5 cm, ohr. v. 3,0 cm, db. ost. 0,45–0,55 cm.

536 plast SE 370, sek. 1, kv. 17A, št. risbe 243A
Miniaturna skleda – odlomek ustja z ostenjem (oblika M3/4), izdelana iz finozrnate lončarske gline (LM41), nepopolno oksidacijsko žgana. Površina je gladka, lisasta, svetlo sivo-rjave in temno sive barve. Pr. u. okoli 7,5 cm, ohr. v. 3,3 cm, db. ost. 0,6 cm.

537 plast SE 370, sek. 1, kv. 11A, 18A, št. risbe 240A
Skleda (na nogi?) – odlomek ustja z ostenjem, izdelana iz zelo finozrnate lončarske gline (LM02), nepopolno oksidacijsko žgana, v končni fazi redukcijsko. Površina je gladka, temno sive barve; mestoma poškodovana. Okras: viseča jezičasta izboklina narejena z gubanjem površine (motiv A13). Pr. u. okoli 22 cm, ohr. v. 3,0 cm, db. ost. 0,4–0,5 cm.

538 plast SE 370, sek. 1, kv. 17A, št. risbe 163A
Odlomek ustja z ostenjem sklede ali skodele, izdelane iz finozrnate lončarske gline (LM19), nepopolno oksidacijsko žgane. Površina je gladka, lisasta, svetlo rumeno-rjave in sive barve. Pr. u. okoli 28,5 cm, ohr. v. 4,5 cm, db. ost. 0,45–0,6 cm.

539 plast SE 370, sek. 1, kv. 18A, št. risbe 165A
Odlomek ustja z ostenjem sklede ali skodele, izdelane iz finozrnate lončarske gline (LM34), nepopolno oksidacijsko žgane. Površina je gladka, lisasta, temno sive, sive in bele barve. Pr. u. okoli 24,5 cm, ohr. v. 4,4 cm, db. ost. 0,45–0,6 cm.

540 plast SE 370, sek. 1, kv. 17A, št. risbe 161A
Odlomek ustja z ostenjem sklede ali skodele s prehodom v dodatni element (izliv, ročaj ali držaj), izdelane iz drobnozrnate lončarske gline (LM50), nepopolno oksidacijsko žgane. Površina je gladka, lisasta, bledo rjave in sive barve. Pr. u. okoli 36,5 cm, ohr. v. 8,7 cm, db. ost. 0,9 cm.

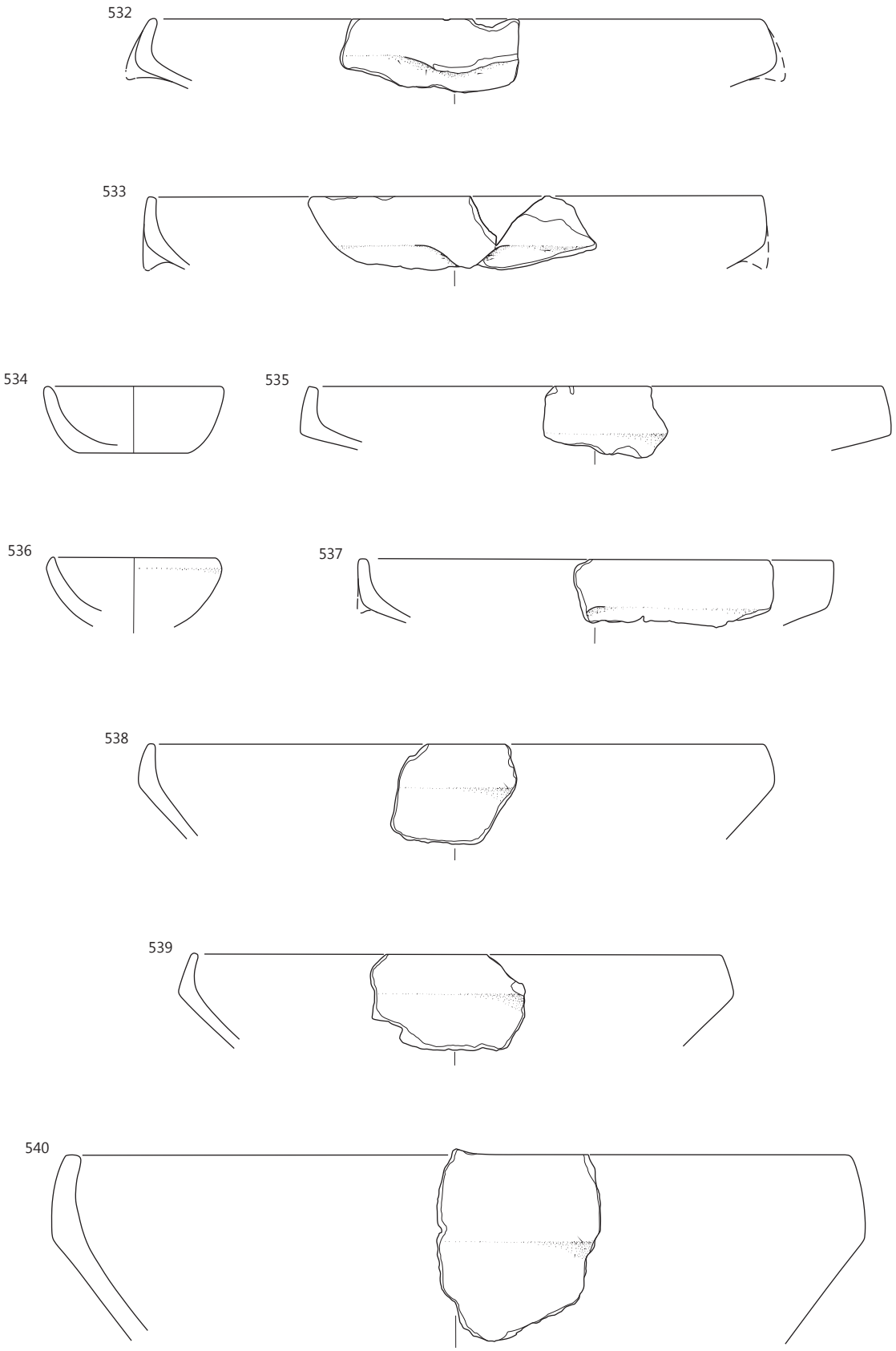

SE 370, merilo 1 : 3.

541 plast SE 370, sek. 1, kv. 17A, št. risbe 244A
Skleda – odlomek ustja z ostenjem s prehodom v izliv (oblika E1/24), izdelana iz finozrnate lončarske gline (LM34), nepopolno oksidacijsko žgana. Površina je delno ožgana, gladka, lisasta, sive in temno sive barve. Na notranji strani sklede so zogleneli organski ostanki. Pr. u. okoli 30 cm, ohr. v. 7,5 cm, db. ost. 0,8 cm.

542 plast SE 370, sek. 1, kv. 18A, 25A, št. risbe 191A
Skodela – odlomek ustja z okrašenim ostenjem (oblika C2/7), izdelana iz zelo finozrnate lončarske gline (LM02), nepopolno oksidacijsko žgana, v končni fazi redukcijsko. Površina je gladka in sive barve, delno poškodovana. Okras: vtisnjene jamice (oblike a). Vel. 2,5 × 2,3 cm, db. ost. 0,5 cm.

543 plast SE 370, št. risbe 205A
Odlomek ustja z ostenjem in delom izliva sklede ali skodele, izdelane iz finozrnate lončarske gline (LM31), nepopolno oksidacijsko žgane. Površina je gladka, lisasta, zelo bledo rjave in sive barve. Vel. 6,3 × 3,2 cm, db. ost. 0,6 cm.

544 plast SE 370, sek. 1, kv. 18A, št. risbe 172A
Skleda/skodela – odlomka ustja z ostenjem in delom izvlečenega izliva, izdelana iz zelo finozrnate lončarske gline (LM02), nepopolno oksidacijsko žgana. Površina je gladka, lisasta, svetlo rdeče-rjave in sive barve. Na notranji strani odlomka posode so na površini zogleneli organski ostanki. Pr. u. okoli 21 cm, ohr. v. 3,9 cm, db. ost. 0,45 cm.

545 plast SE 370, sek. 1, kv. 18A, 25A, št. risbe 185A
Odlomek ustja z ostenjem sklede ali skodele, izdelane iz drobnozrnate lončarske gline (LM45), nepopolno oksidacijsko žgane. Površina je gladka, lisasta, sivo-rjave in sive barve. Na njej so na notranji strani odlomka zogleneli organski ostanki. Vel. 5,4 × 5,7 cm, pr. u. okoli 26,5 cm, db. ost. 0,6 cm.

546 plast SE 370, sek. 1, kv. 17A, št. risbe 162A
Vrč – odlomek okrašenega ostenja, izdelan iz zelo finozrnate lončarske gline (LM02), nepopolno oksidacijsko žgan, redukcijsko v končni fazi. Površina je gladka, sive barve. Okras: pas navpičnih vrezov na ramenu. Vel. 6,3 × 3,0 cm, pr. najv. ob. okoli 16,5 cm, db. ost. 0,3 cm.

547 plast SE 370, sek. 1, kv. 18A, 25A, št. risbe 181A
Lonec – odlomek ostenja, izdelan iz zelo finozrnate lončarske gline (LM11), nepopolno oksidacijsko žgan. Površina je gladka, lisasta, zelo bledo rjave, svetlo sive in temno sive barve. Vel. 6,3 × 3,0 cm, pr. najv. ob. okoli 18 cm, ohr. v. 8,7 cm, db. ost. 0,3–0,6 cm.

548 plast SE 370, sek. 1, kv. 18A, 25A, št. risbe 180A
Vrč – odlomek okrašenega ostenja, izdelan iz zelo finozrnate lončarske gline (LM07), nepopolno oksidacijsko žgan. Površina je gladka in rožnate barve. Okras: snop navpičnih žlebov na ramenu, ob njem tik nad najširšim obodom in na prehodu v vrat vodoravna niza vtisnjenih jamic (oblik a in c). Vel. 3,3 × 2,4 cm, pr. najv. ob. okoli 14,2 cm, db. ost. 0,21 cm.

549 plast SE 370, sek. 1, kv. 17A, št. risbe 215A
Vrč – odlomek okrašenega ostenja, izdelan iz zelo finozrnate lončarske gline (LM02), nepopolno oksidacijsko žgan, redukcijsko v končni fazi. Površina je gladka in sive barve. Okras: snopa navpičnih žlebov na ramenu, na prehodu v vrat vodoravni žleb (motiv C07). Vel. 4,2 × 2,7 cm, pr. najv. ob. 9,6 cm, db. ost. 0,26 cm.

550 plast SE 370, sek. 1, kv. 24A, št. risbe 249A
Miniaturni lonec – odlomek ustja z ostenjem (oblika M5/3), izdelan iz drobnozrnate lončarske gline (LM45), nepopolno oksidacijsko žgan. Površina je gladka, pretežno rdečkasto rumene barve. Pr. u. 7,5 cm, ohr. v. 6,3 cm, db. ost. 0,6–0,7 cm.

551 plast SE 370, sek. 1, kv. 11A, 18A, št. risbe 166A = 226A
Lonec – rekonstruiran (oblika L2), izdelan iz finozrnate lončarske gline (LM26), nepopolno oksidacijsko žgan. Površina je gladka, na zunanji strani posode lisasta, svetlo sivo-rjave in zelo bledo rjave barve, na notranji strani pa pretežno temno sive barve. Okras: vodoravna niza vtisnjenih jamic v spodnjem delu ramen (motiv B03, jamice a). Pr. u. 12,3 cm, pr. d. 7,8 cm, ohr. v. 15,3 cm, db. ost. 0,3–0,4 cm.

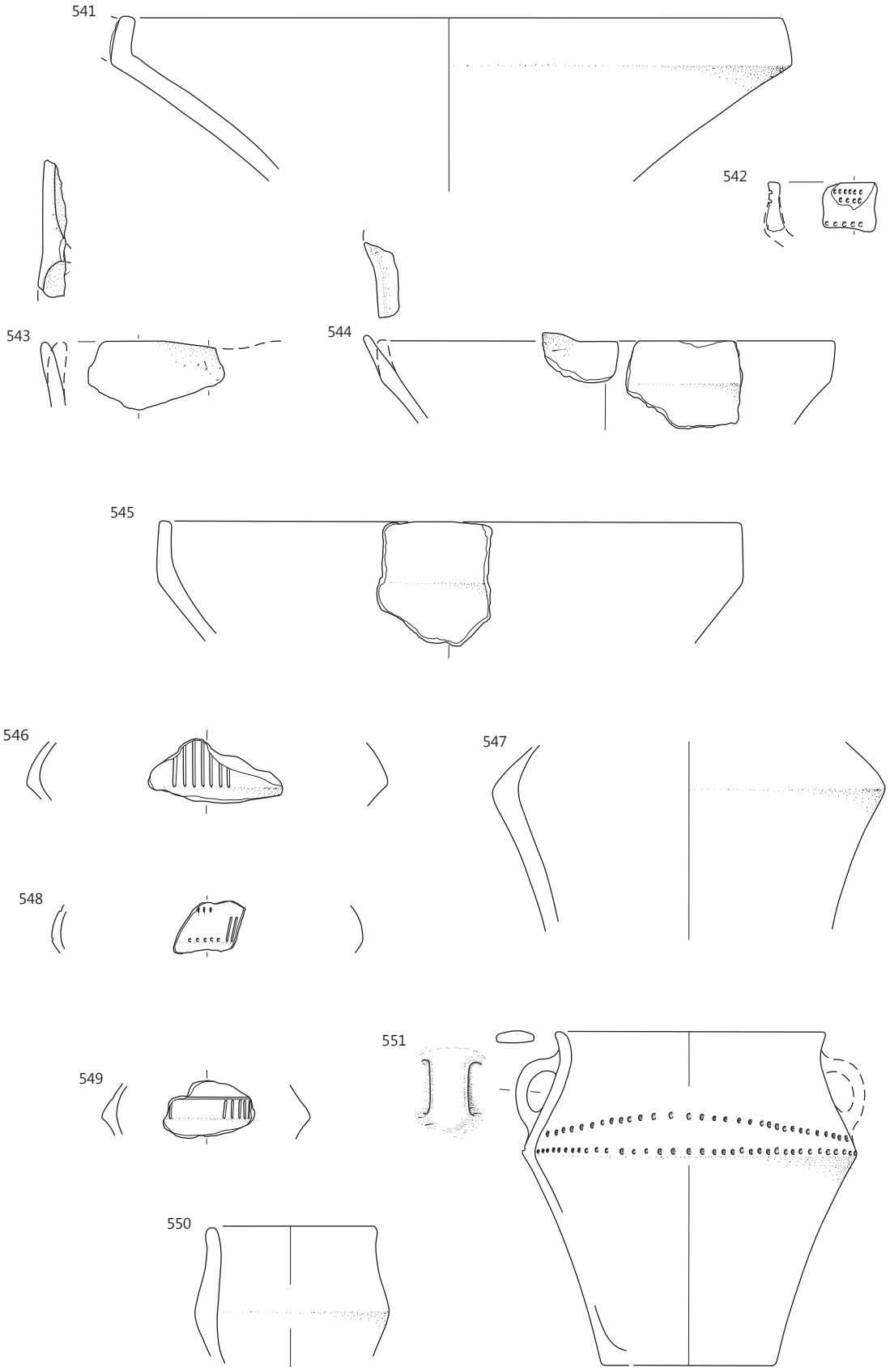

SE 370, merilo 1 : 3.

552 plast SE 370, sek. 1, kv. 17A, št. risbe 214A
Odlomek dna z ostenjem posode, izdelane iz finozrnate lončarske gline (LM31), nepopolno oksidacijsko žgane. Površina je gladka, lisasta, bledo rjave, rjave, sive in temno sive barve. Na notranji strani dna posode so ohranjeni zogleneli organski ostanki. Pr. d. okoli 15 cm, ohr. v. 5,4 cm, db. ost. 0,55–0,6 cm.

553 plast SE 370, sek. 1, kv. 11A, 18A, št. risbe 231A
Odlomek okrašenega ostenja posode, izdelane iz zelo finozrnate lončarske gline (LM02), nepopolno oksidacijsko žgane, v končni fazi redukcijsko. Površina je svetlikajoča se (spolirana), temno sive barve. Okras: snop navpičnih žlebov, ob njem okrogla stožčasta aplika. Vel. 5,1 × 5,4 cm, db. ost. 0,55–0,9 cm.

554 plast SE 370, sek. 1, kv. 11A, 18A, št. risbe 230A
Lonec – odlomek okrašenega ostenja, izdelan iz finozrnate lončarske gline (LM27), nepopolno oksidacijsko žgan. Površina je gladka, lisasta, zelo bledo rjave in sive barve. Okras: snop navpičnih žlebov na ramenu in v zgornjem delu trebuha. Vel. 3,6 × 5,5 cm, db. ost. 0,4–0,5 cm.

555 plast SE 370, sek. 1, kv. 18A, 25A, št. risbe 197A
Lonec – odlomek okrašenega ostenja, izdelan iz drobnozrnate lončarske gline (LM53), nepopolno oksidacijsko žgan. Površina je gladka, lisasta, bledo rjave in temno sive barve. Okras: vodoravna niza vtisnjenih jamic v zgornjem delu ramen (jamice m). Vel. 4,8 × 4,8 cm, db. ost. 0,3 cm.

556 plast SE 370, sek. 1, kv. 18A, 25A, št. risbe 178A
Zajemalka – odlomek recipienta s predrtim nastavkom v obliki dulca za držaj (oblika Z3/1), izdelana iz finozrnate lončarske gline (LM33), nepopolno oksidacijsko žgana. Površina je gladka, svetlo rdeče barve. Vel. 4,5 × 5,4 cm.

557 plast SE 370, sek. 1, kv. 18A, št. risbe 170A
Zajemalka – odlomek recipienta s predrtim nastavkom v obliki dulca za držaj (oblika Z1), izdelana iz finozrnate lončarske gline (LM31), nepopolno oksidacijsko žgana. Površina je gladka, lisasta, bledo rjave in sive barve. Vel. 4,2 × 3,6 cm.

558 plast SE 370 in plast SE 1004 (objekt 10), sek. 1, kv. 26A in 33A, št. risbe 1236A = 253A
Skleda na nogi – delno rekonstruirana (oblika En4/10), izdelana iz drobnozrnate lončarske gline (LM54), nepopolno oksidacijsko žgana, v končni fazi redukcijsko. Površina je gladka in sive barve. Okras: na najširšem obodu sklede viseča jezičasta aplika, v zgornjem delu noge vodoravna niza vtisnjenih jamic (motiv A13 na skledi in motiv B03 na nogi, jamice h). Pr. u. 28,2 cm, pr. noge na najožjem delu okoli 12,5 cm, ohr. v. 16,2 cm, db. ost. 0,6 cm.

559 Objekt 10, SE 1004, sek. 1, kv. 26A, št. risbe 1239A
Skleda na nogi – odlomek dna z ostenjem sklede in z zgornjim delom noge, izdelana iz zelo finozrnate lončarske gline (LM02), nepopolno oksidacijsko žgana, v končni fazi redukcijsko. Površina je gladka, sive barve. Pr. noge na najožjem delu okoli 10 cm, ohr. v. 3,7 cm, db. ost. 0,6 cm.

560 Objekt 10, SE 1004, sek. 1, kv. 26A, 33A, št. risbe 1233A
Odlomek ostenja posode, izdelane iz zelo finozrnate lončarske gline (LM02), nepopolno oksidacijsko žgane, v končni fazi redukcijsko. Površina je gladka in sive barve, delno poškodovana. Okras: navpični vrezi v spodnjem delu ramen in v zgornjem delu trebuha. Pr. najv. ob. okoli 21 cm, db. ost. 0,55 cm.

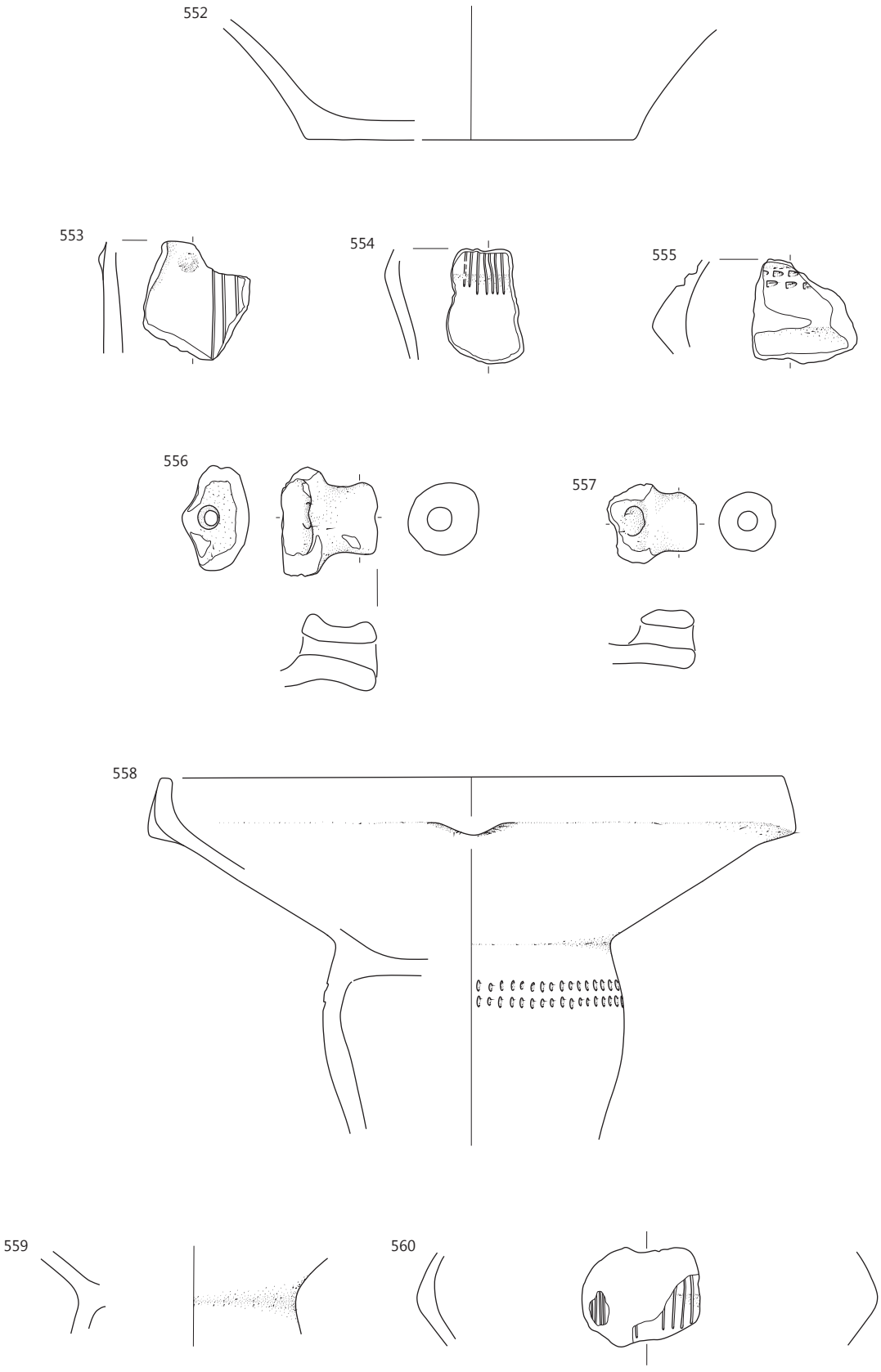

552–557 SE 370, **558** SE 370 in SE 1004, **559, 560** objekt 10: SE 1004; merilo 1 : 3.

561 Objekt 10, SE 1004, sek. 1, kv. 26A, 33A, št. risbe 1235A
Skleda/skodela – odlomek ustja z ostenjem in izlivom v obliki dulca, izdelana iz drobnozrnate lončarske gline (LM53). Površina je groba in zelo temno sive barve; precej poškodovana. Vel. 8,4 × 4,8 cm, db. ost. 0,65 cm.

562 Objekt 10, SE 1004, sek. 1, kv. 26A, 33A, št. risbe 1234A
Lonec – odlomek ostenja z okrašenim ročajem, izdelan iz zelo finozrnate lončarske gline (LM12), nepopolno oksidacijsko žgan. Površina je gladka, lisasta, zelo bledo rjave, rdeče rumene in sive barve, delno poškodovana. Okras: navpični žlebovi na ročaju. Vel. 10,5 × 9,6 cm, db. ost. 0,65 cm.

563 Objekt 10, SE 1004, sek. 1, kv. 26A, 32A, 33A, št. risbe 1230A
Odlomek dna z ostenjem posode, izdelane iz zelo finozrnate lončarske gline (LM15), nepopolno oksidacijsko žgane. Površina je gladka, lisasta, svetlo rdeče in sive barve. Pr. d. 14,5 cm, ohr. v. 4,2 cm, db. ost. 0,7 cm.

564 Objekt 10, SE 1004, sek. 1, 33A, št. risbe 1231A
Posoda – odlomek okrašenega ostenja, izdelana iz zelo finozrnate lončarske gline (LM02), nepopolno oksidacijsko žgana. Površina je gladka, lisasta, svetlo rjave in svetlo sive barve. Okras: izmenjujoči se šrafirani trikotniki, narejeni z žlebovi (motiv C22). Pr. najv. ob. 22,5 cm, ohr. v. 4,5 cm, db. ost. 0,55 cm.

565 Objekt 10, SE 1039 (jama za stojko SE 1040), sek. 1, kv. 26A, št. risbe 1241A
Skleda (na nogi?) – odlomek ustja z okrašenim ostenjem (oblika En5/4), izdelana iz zelo finozrnate lončarske gline (LM02), nepopolno oksidacijsko žgana. Površina je gladka in lisasta, zelo bledo rjave in sive barve. Okras: viseči jezičasti apliki (prvotno štiri) na najširšem obodu, nad njima snop vtisnjenih jamic (motiv D04, jamice j). Pr. u. okoli 24 cm, ohr. v. 5,5 cm, db. ost. 0,6 cm.

566 Objekt 10, SE 1039 (jama za stojko SE 1040), sek. 1, kv. 26A, št. risbe 1243A
Odlomek dna z ostenjem posode, izdelane iz finozrnate lončarske gline (LM30), nepopolno oksidacijsko žgane. Površina je gladka, lisasta, zelo bledo rjave, rožnate in sive barve. Pr. d. 12,5 cm, ohr. v. 4,3 cm, db. ost. 0,6 cm.

567 Objekt 10, SE 1027 (jama SE 1028), sek. 1, kv. 26A, št. risbe 1252A
Skodela – večji odlomek ustja z ostenjem (oblika C1/15), izdelana iz zelo finozrnate lončarske gline (LM10), nepopolno oksidacijsko žgana. Površina je gladka, lisasta, zelo bledo rjave in rdeče rumene barve, delno poškodovana. Pr. u. okoli 36 cm, ohr. v. 5,4 cm, db. ost. 0,5 cm.

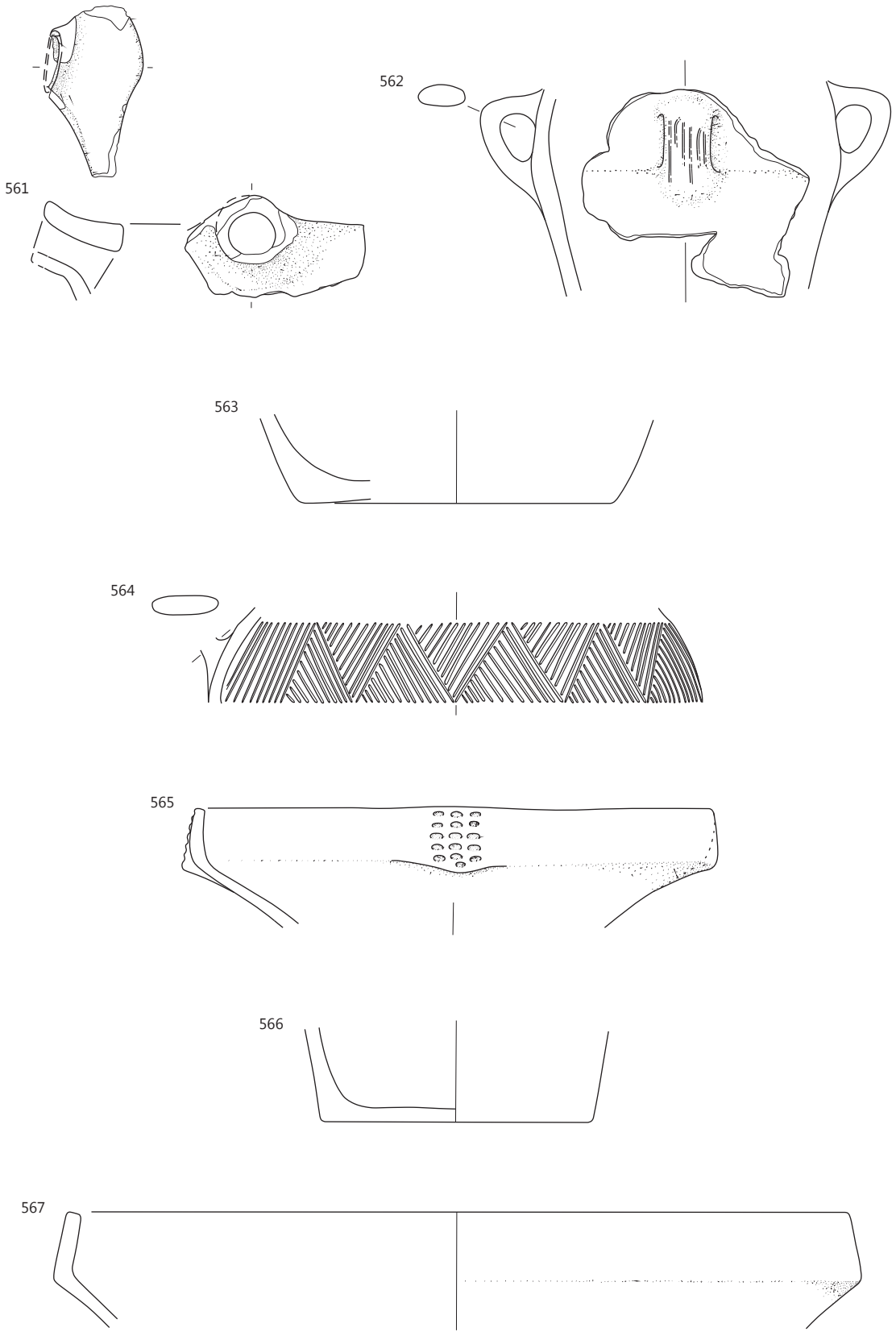

Objekt 10: **561–564** SE 1004, **565, 566** SE 1039, **567** SE 1027; merilo 1 : 3.

568 Objekt 10, SE 1027 (jama SE 1028), sek. 1, kv. 26A, št. risbe 1256A
Odlomek dna z okrašenim ostenjem posode, izdelane iz zelo finozrnate lončarske gline (LM05), nepopolno oksidacijsko žgane, v končni fazi redukcijsko. Površina – na notranji strani posode groba, na zunanji gladka – je zelo temno sive barve; na njej so lise sive barve. Okras: v spodnjem delu posode snopi vrezov v cik-caku (motiv C21). Pr. d. 5,0 cm, ohr. v. 3,0 cm, db. ost. 0,3 cm.

569 Objekt 10, SE 1027 (jama SE 1028), sek. 1, kv. 26A, št. risbe 1244A
Vrč – odlomek dna z ostenjem, odlomek ostenja s prehodom v ročaj in odlomek ostenja (oblika V6/2), izdelan iz zelo finozrnate lončarske gline (LM02). Površina je poškodovana, gladka in sive barve. Okras: žlebovi v pahljačastem motivu (verjetno motiv C15). Pr. d. 3,8 cm, ohr. v. 9,3 cm, db. ost. 0,3 cm.

570 Objekt 10, SE 1027 (jama SE 1028), sek. 1, kv. 26A, št. risbe 1254A
Odlomek ustja z ostenjem posode, izdelane iz zelo finozrnate lončarske gline (LM10), nepopolno oksidacijsko žgane. Površina je gladka, lisasta, zelo bledo rjave in sive barve. Vel. 4,5 × 2,1 cm, pr. u. okoli 19,5 cm, db. ost. 0,4 cm.

571 Objekt 10, SE 1027 (jama SE 1028), sek. 1, kv. 26A, št. risbe 1251A
Lonec – odlomek ostenja z ročajem, izdelan iz drobnozrnate lončarske gline (LM45), nepopolno oksidacijsko žgan. Površina je gladka, lisasta, zelo bledo rjave in sive barve. Vel. 3,6 × 5,2 cm, db. ost. 0,4 cm.

572 Objekt 10, SE 1027 (jama SE 1028), sek. 1, kv. 26A, št. risbe 1253A
Lonec – odlomek ostenja z ročajem, izdelan iz drobnozrnate lončarske gline (LM45), nepopolno oksidacijsko žgan. Površina je gladka, lisasta, zelo bledo rjave in sive barve. Vel. 6,3 × 6,0 cm, db. ost. 0,6–0,65 cm.

573 Objekt 10, SE 1027 (jama SE 1028), sek. 1, kv. 26A, št. risbe 1240A
Lonec – ohranjene približno polovica posode (oblika L8), izdelan iz zelo finozrnate lončarske gline (LM15), nepopolno oksidacijsko žgan. Površina je gladka, lisasta, zelo bledo rjave, svetlo rjave in sive barve. Okras: vodoravni niz iz dveh vzporednih vtisnjenih jamic tik nad najširšim obodom in pasovi iz dveh vzporednih vtisnjenih jamic na prehodu v vrat (motiv B12, jamice c). Pr. u. 17,7 cm, pr. d. 13,8 cm, v. 27,5 cm, db. ost. 0,45–0,55 cm.

574 Objekt 10, SE 1027 (jama SE 1028), sek. 1, kv. 26A, št. risbe 1250A
Lonec – odlomek ustja z ostenjem, izdelan iz finozrnate lončarske gline (LM30), nepopolno oksidacijsko žgan. Površina je gladka in lisasta, zelo bledo rjave in sive barve. Vel. 4,5 × 4,2 cm, db. ost. 0,8 cm.

575 Objekt 10, SE 1027 (jama SE 1028), sek. 1, kv. 26A, št. risbe 1248A
Zajemalka – odlomek recipienta s predrtim nastavkom v obliki dulca za držaj (oblika Z1), izdelana iz zelo finozrnate lončarske gline (LM10), nepopolno oksidacijsko žgana. Površina odlomka je gladka, lisasta, zelo bledo rjave in sive barve. Vel. 6,0 × 7,5 cm.

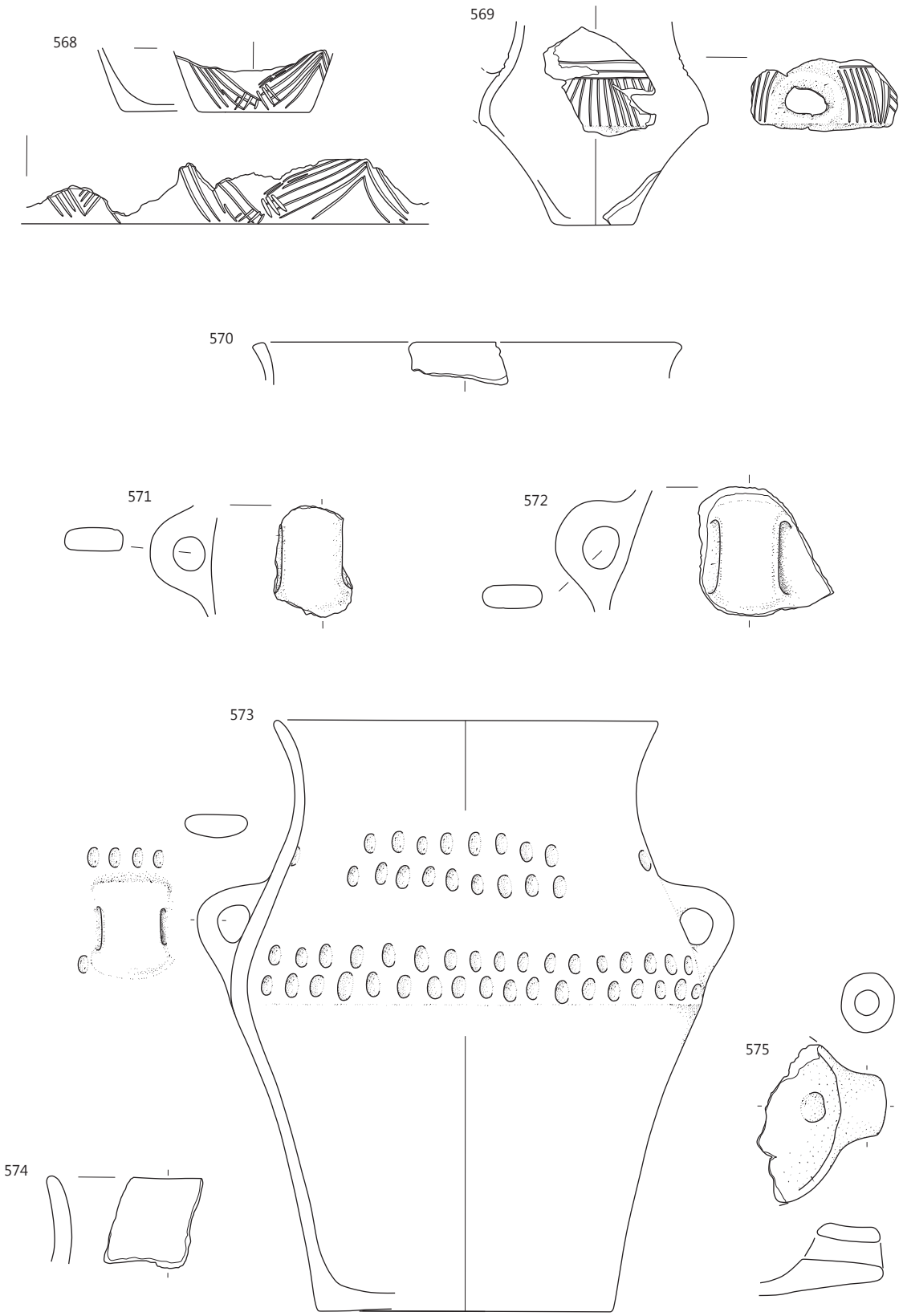

Objekt 10: SE 1027, merilo 1 : 3.

576 Objekti 11–15, SE 1324 (jama SE 1325), sek. 1, kv. 52A, št. risbe 792A

Skleda (na nogi?) – odlomek ustja z ostenjem (oblika En5/4), izdelana iz zelo finozrnate lončarske gline (LM02), nepopolno oksidacijsko žgana, v končni fazi redukcijsko. Površina je gladka in sive barve. Okras: viseča jezičasta aplika na najširšem obodu (motiv A13). Pr. u. okoli 24,5 cm, ohr. v. 4,0 cm, db. ost. 0,6 cm.

577 Objekti 11–15, SE 1324 (jama SE 1325), sek. 1, kv. 52A, št. risbe 793A

Skleda/skodela – odlomek ustja z ostenjem, izdelana iz drobnozrnate lončarske gline (LM48), nepopolno oksidacijsko žgana. Površina je gladka, lisasta – svetlo sivo-rjave in temno sive barve. Vel. 3,9 × 3,7 cm, pr. u. okoli 28,5 cm, db. ost. 0,9 cm.

578 Objekti 11–15, SE 1324 (jama SE 1325), sek. 1, kv. 52A, št. risbe 796A

Posoda s subkutanim ušescem – odlomek ostenja z vertikalno predrtim majhnim držajem oz. subkutanim ušescem (oblika Ž2/1), izdelana iz zelo finozrnate lončarske gline (LM05), nepopolno oksidacijsko žgana. Površina je gladka, na zunanji strani posode zelo bledo rjave barve in s premazom rdeče barve, na notranji sive barve in brez premaza. Na notranji strani posode je površina delno poškodovana. Vel. 12,7 × 11,1 cm, pr. najv. ob. okoli 25 cm, db. ost. 0,75 cm.

579 Objekti 11–15, SE 1330 (jama SE 1331), sek. 1, kv. 51A, št. risbe 803A

Odlomek ustja z ostenjem sklede ali skodele, izdelane iz zelo finozrnate lončarske gline (LM10), nepopolno oksidacijsko žgane. Površina je groba, bledo rjave barve. Okras: na robu ustja okrogla aplika (motiv A08). Vel. 7,2 × 3,3 cm, pr. u. okoli 26,5 cm, db. ost. 0,7 cm.

580 Objekti 11–15, SE 1330 (jama SE 1331), sek. 1, kv. 51A, št. risbe 806A = 804A

Lonec – odlomki ustja z ostenjem in ostenja z delom ročaja (oblika L4), izdelan iz zelo finozrnate lončarske gline (LM12), nepopolno oksidacijsko žgan. Površina je groba, lisasta, bledo rjave, sive in temno sive barve; delno poškodovana. Pr. u. okoli 11,5 cm, ohr. v. 11,1 cm, db. ost. 0,45–0,6 cm.

581 Objekti 11–15, SE 1330 (jama SE 1331), sek. 1, kv. 51A, št. risbe 798A

Skleda – odlomek ustja z ostenjem, izdelana iz zelo finozrnate lončarske gline (LM10), nepopolno oksidacijsko žgana. Površina je neravna, lisasta, svetlo sivo-rjave, bledo rjave in sive barve. Na notranji površini so zogleneli organski ostanki. Vel. 10,1 × 4,9 cm, pr. u. okoli 19 cm, db. ost. 0,7 cm.

582 Objekti 11–15, SE 1330 (jama SE 1331), sek. 1, kv. 51A, št. risbe 805A

Odlomek dna z ostenjem posode, izdelane iz zelo finozrnate lončarske gline (LM02), nepopolno oksidacijsko žgane, v končni fazi redukcijsko. Površina je svetlikajoča se (spolirana) in lisasta, temno sive in sive barve. Pr. d. okoli 6 cm, ohr. v. 2,2 cm, db. ost. 0,27 cm.

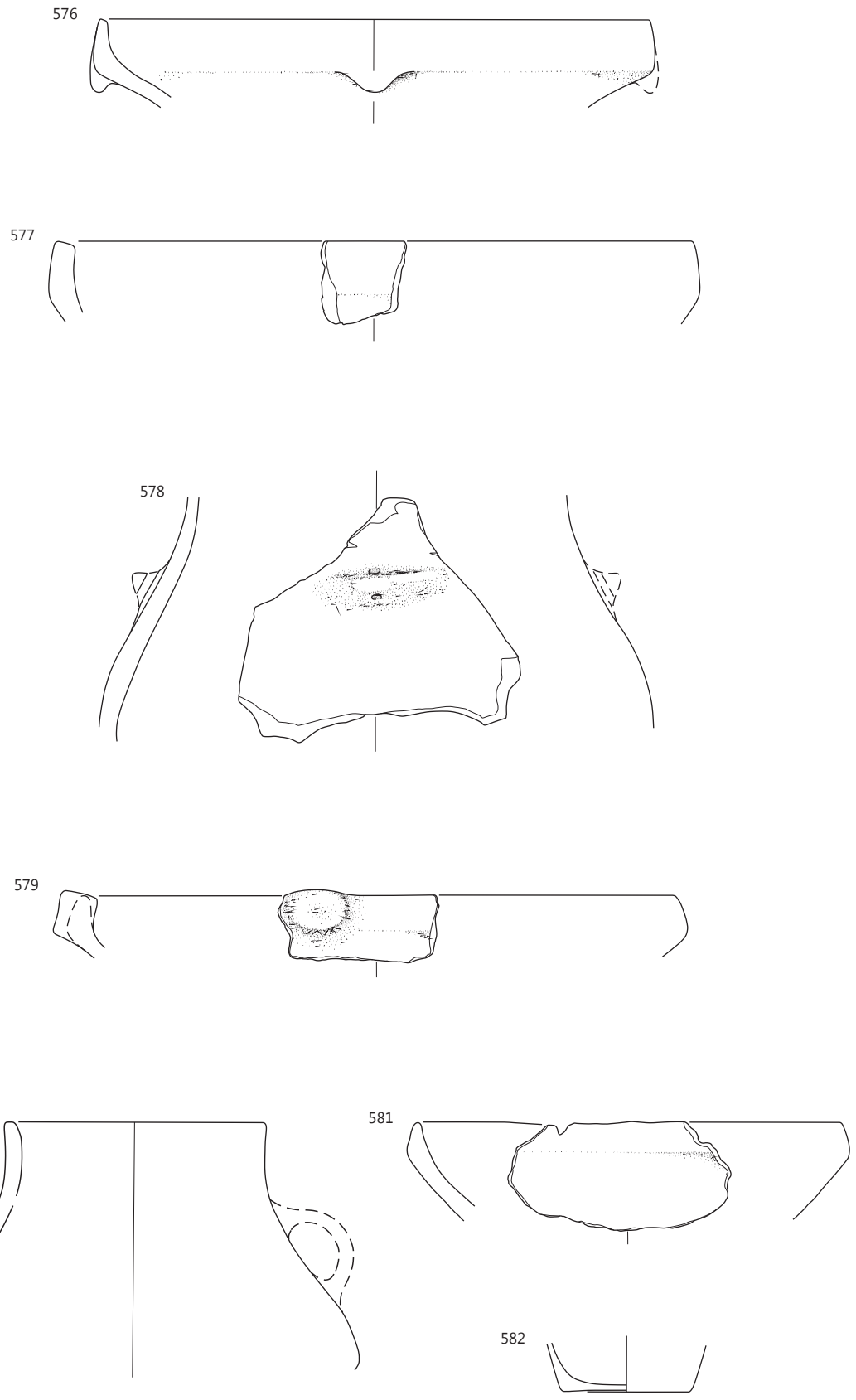

Objekti 11–15: **576–578** SE 1324, **579–582** SE 1330; merilo 1 : 3.

583 Objekti 11–15, SE 1330 (jama SE 1331) in kulturna plast SE 786, št. risbe 746A = 802A

Skodela – odlomek ustja z ostenjem in ročajem in odlomek dna z ostenjem (oblika C1/16), izdelana iz zelo finozrnate lončarske gline (LM05), nepopolno oksidacijsko žgana. Površina je gladka, lisasta, zelo bledo rjave in sive barve. Pr. u. okoli 10 cm, pr. d. okoli 6 cm, rek. v. 7,2 cm, db. ost. 0,3 cm.

584 Objekti 11–15, SE 1362 (jama SE 1363), sek. 1, kv. 51A, 52A, št. risbe 824A = 825A

Lonec – rekonstruiran (oblika L2; ohranjena oba ročaja), izdelan iz finozrnate lončarske gline (LM26), nepopolno oksidacijsko žgan. Površina je gladka, lisasta, zelo bledo rjave, rdeče rumene, rjave, temno sive in sive barve. Pr. u. okoli 12 cm, pr. d. okoli 7,5 cm, rek. v. 13,6 cm, db. ost. 0,4 cm.

585 Objekti 11–15, SE 1328 (jama SE 1329), sek. 1, kv. 52A, št. risbe 807A

Skleda na nogi – odlomek ustja z ostenjem in dnom (oblika En6/2), izdelana iz zelo finozrnate lončarske gline (LM11), nepopolno oksidacijsko žgana. Površina je temno sive barve, delno poškodovana in mat, delno svetlikajoča se (spolirana). Okras: viseča jezičasta aplika (motiv A13). Pr. u. okoli 24 cm, ohr. v. 10,0 cm, db. ost. 0,6 cm.

586 Objekti 11–15, SE 1328 (jama SE 1329), sek. 1, kv. 52A, št. risbe 808A

Skleda – odlomek ustja z ostenjem (oblika E1/10), izdelana iz zelo finozrnate lončarske gline (LM10), nepopolno oksidacijsko žgana. Površina je gladka, lisasta – zelo bledo rjave in bele barve, delno ožgana. Pr. u. okoli 13 cm, ohr. v. 4,0 cm, db. ost. 0,45–0,5 cm.

587 Objekti 11–15, SE 1336 (jama SE 1337), sek. 1, kv. 51A, št. risbe 811A

Odlomek dna z ostenjem posode, izdelane iz zelo finozrnate lončarske gline (LM02), nepopolno oksidacijsko žgane, v končni fazi redukcijsko. Površina je gladka, temno sive barve. Pr. d. okoli 4,5 cm, ohr. v. 3,0 cm, db. ost. 0,3 cm.

588 Objekti 11–15, SE 1336 (jama SE 1337), sek. 1, kv. 51A, št. risbe 809A

Odlomek dna z ostenjem posode, izdelane iz drobnozrnate lončarske gline (LM50), nepopolno oksidacijsko žgane. Površina je gladka, lisasta, zelo bledo rjave in sive barve. Pr. d. okoli 16,5 cm, ohr. v. 3,9 cm, db. ost. 0,75 cm.

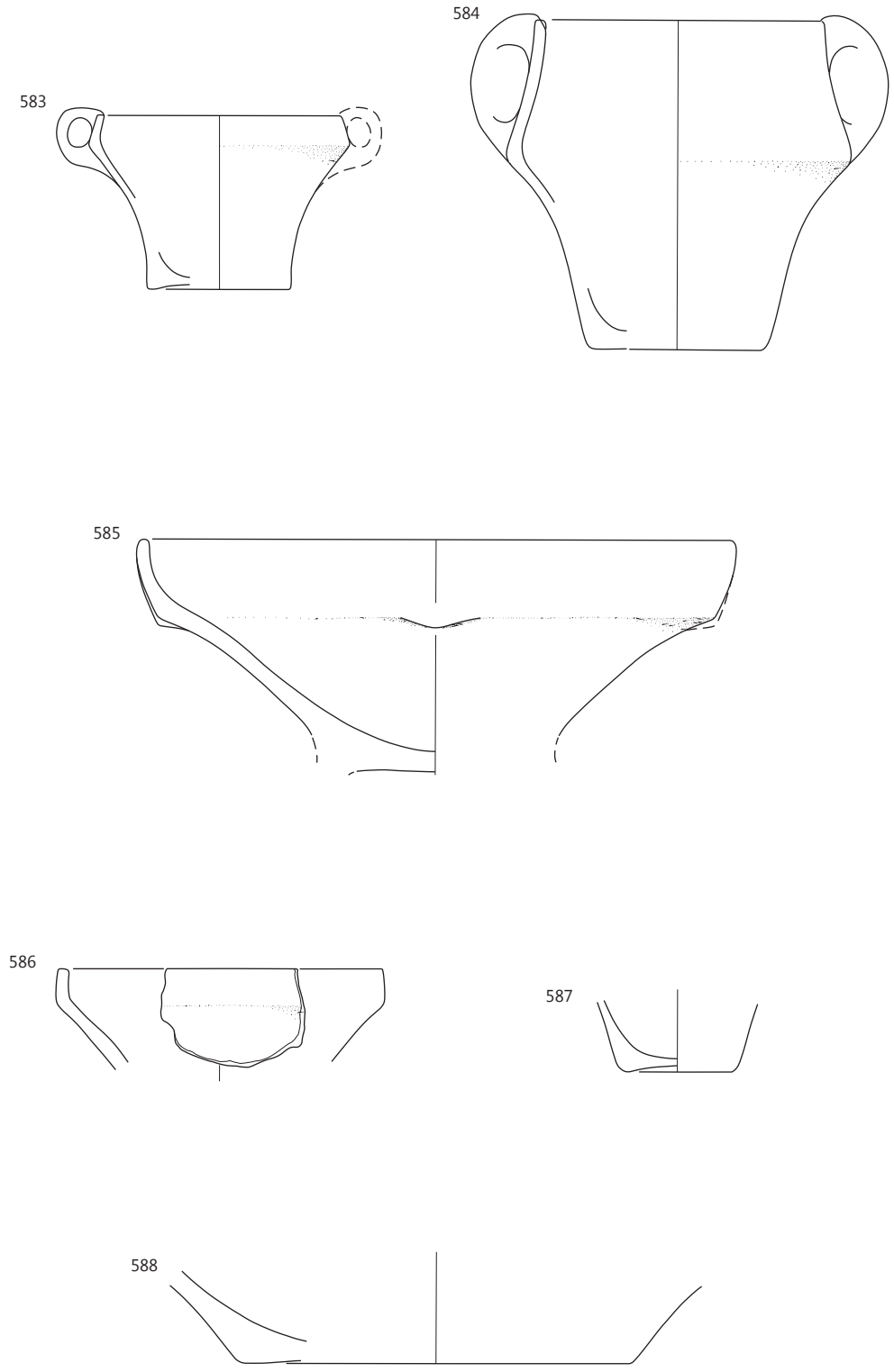

Objekti 11–15: **583** SE 1330, **584** SE 1362, **585, 586** SE 1328, **587–588** SE 1336; merilo 1 : 3.

589 Objekti 11–15, kulturna plast SE 786, št. risbe 776A = 780A
Skleda na nogi – odlomka dna z ostenjem sklede in roba noge, izdelana iz zelo finozrnate lončarske gline (LM07), nepopolno oksidacijsko žgana, v končni fazi redukcijsko. Površina je gladka, sive barve. Pr. roba noge 12,3 cm, pr. vrha noge 9,1 cm, rek. v. 15,7 cm, db. ost. 0,7 cm.

590 Objekti 11–15 – jama za stojko SE 1347 in kulturna plast SE 786, št. risbe 812A
Skleda – odlomek ustja z ostenjem in izlivom s pregrajo (oblika E1/32), izdelana iz finozrnate lončarske gline (LM34), nepopolno oksidacijsko žgana. Površina je gladka, lisasta, temno sive, sive, bele in svetlo rdeče barve. Na notranji strani odlomka so ob izlivu sledovi zoglenelih organskih ostankov. Pr. u. okoli 27 cm, ohr. v. 7,3 cm, db. ost. 0,8 cm.

591 Objekti 11–15, kulturna plast SE 786, sek. 1, kv. 51A, št. risbe 725A
Skleda na nogi – odlomki ustja z ostenjem in dna z ostenjem in prehodom v nogo (oblika En4/7), izdelana iz zelo finozrnate lončarske gline (LM02), nepopolno oksidacijsko žgana, v končni fazi redukcijsko. Površina je delno poškodovana, gladka in sive barve. Pr. u. okoli 24 cm, pr. vrha noge 9,3 cm, rek. v. 8,5 cm, db. ost. 0,3–0,4 cm.

592 Objekti 11–15, kulturna plast SE 786, sek. 1, kv. 51A, št. risbe 721A
Skleda (na nogi?) – odlomek ustja z ostenjem, izdelana iz zelo finozrnate lončarske gline (LM02), nepopolno oksidacijsko žgana, v končni fazi redukcijsko. Površina je gladka in sive barve. Okras: viseča jezičasta aplika (motiv A13). Pr. u. okoli 24,5 cm, ohr. v. 4,7 cm, db. ost. 0,55 cm.

593 Objekti 11–15, kulturna plast SE 786, sek. 1, kv. 51A, št. risbe 745A
Skleda na nogi – odlomek roba noge, izdelana iz finozrnate lončarske gline (LM19), nepopolno oksidacijsko žgana, v končni fazi redukcijsko. Površina je gladka in sive barve. Pr. roba noge okoli 25 cm, ohr. v. 2,7 cm, db. ost. 0,5 cm.

594 Objekti 11–15, kulturna plast SE 786, sek. 1, kv. 45A, št. risbe 706A
Skleda (na nogi?) – odlomek ustja z ostenjem, izdelana iz zelo finozrnate lončarske gline (LM02), nepopolno oksidacijsko žgana. Površina je delno poškodovana, gladka in zelo bledo rjave barve. Okras: viseča jezičasta aplika na najširšem obodu (motiv A13). Pr. u. okoli 24,5 cm, ohr. v. 4,2 cm, db. ost. 0,9 cm.

595 Objekti 11–15, kulturna plast SE 786, sek. 1, kv. 51A, št. risbe 751A
Skodelica – odlomek ustja z okrašenim ostenjem in ročajem (oblika Sk2/2), izdelana iz zelo finozrnate lončarske gline (LM02), nepopolno oksidacijsko žgana. Površina je gladka in zelo bledo rjave barve. Okras: snopi navpičnih vrezov (motiv C03). Pr. u. okoli 8 cm, ohr. v. 4,3 cm, db. ost. 0,6 cm.

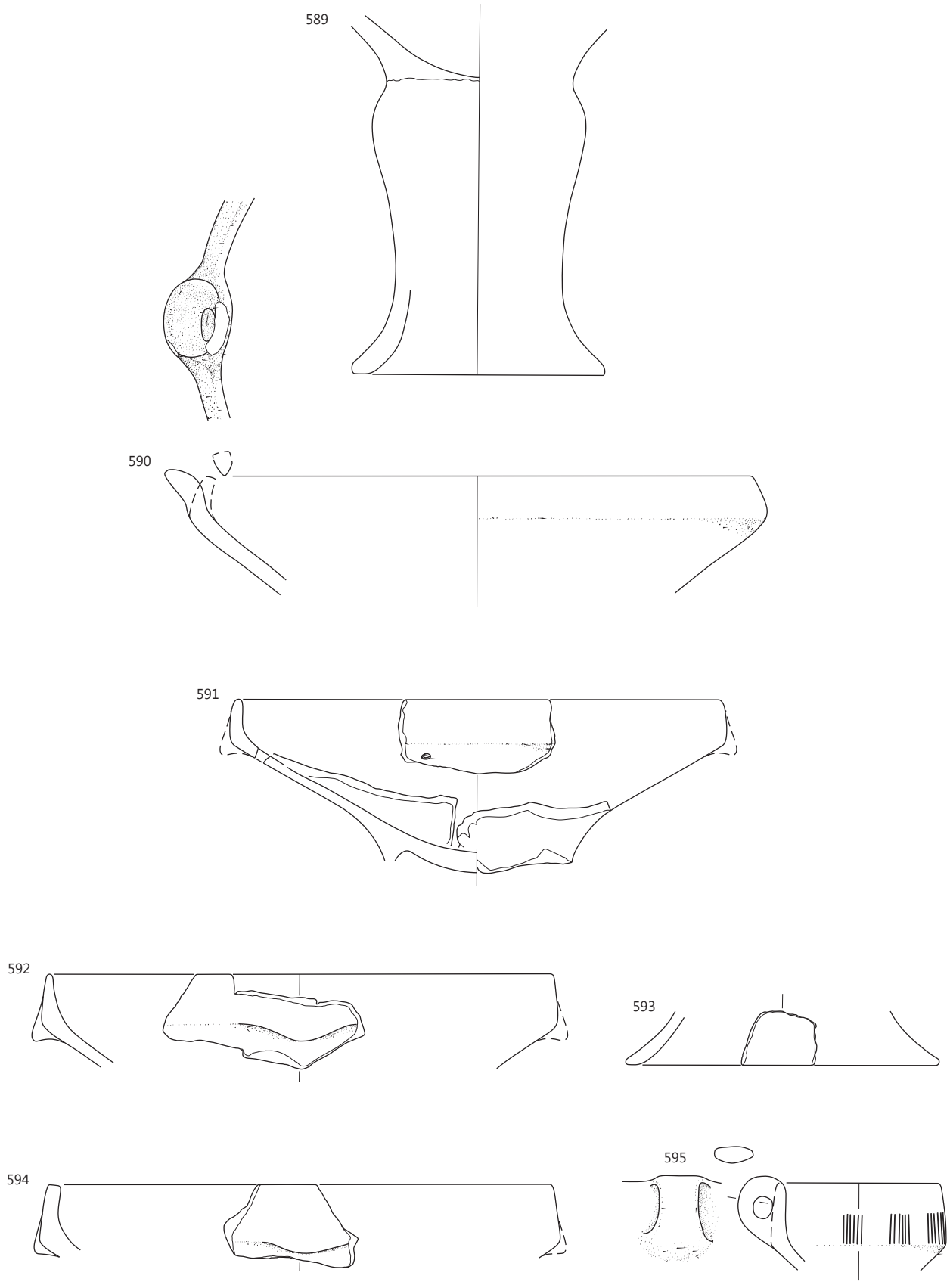

Objekti 11–15: **589, 591–595** SE 786, **590** SE 1347, SE 786; merilo 1 : 3.

596 Objekti 11–15, kulturna plast SE 786, sek. 1, kv. 52A, št. risbe 756A
Skleda/skodela – odlomek ustja z ostenjem, izdelana iz drobnozrnate lončarske gline (LM50), nepopolno oksidacijsko žgana, v končni fazi redukcijsko. Površina je gladka in sive barve. Vel. 6,6 × 4,6 cm, pr. u. okoli 32,5 cm, db. ost. 0,9 cm.

597 Objekti 11–15, kulturna plast SE 786, sek. 1, kv. 51A, št. risbe 743A
Skleda/skodela – odlomek ustja z ostenjem, izdelana iz zelo finozrnate lončarske gline (LM10), nepopolno oksidacijsko žgana. Površina je delno poškodovana, gladka in lisasta, bledo rjave in sive barve. Vel. 6,6 × 3,9 cm, pr. u. okoli 27 cm, db. ost. 0,6 cm.

598 Objekti 11–15, kulturna plast SE 786, sek. 1, kv. 53A, št. risbe 769A
Skleda/skodela – odlomek ustja z ostenjem, izdelana iz zelo finozrnate lončarske gline (LM02), nepopolno oksidacijsko žgana. Površina je gladka in svetlo rjave barve, delno poškodovana. Vel. 8,4 × 3,2 cm, pr. u. okoli 25 cm, db. ost. 0,95 cm.

599 Objekti 11–15, kulturna plast SE 786, sek. 1, kv. 53A, št. risbe 766A
Odlomek ustja z ostenjem sklede ali skodele, izdelane iz finozrnate lončarske gline (LM19), nepopolno oksidacijsko žgane. Površina je delno poškodovana, gladka in lisasta, svetlo rumeno-rjave in sive barve. Vel. 5,7 × 4,5 cm, pr. u. okoli 24,5 cm, db. ost. 0,6 cm.

600 Objekti 11–15, kulturna plast SE 786, sek. 1, kv. 52A, št. risbe 765A
Skleda – odlomek ustja z ostenjem (oblika E1/14), izdelana iz drobnozrnate lončarske gline (LM49), nepopolno oksidacijsko žgana. Površina je gladka, lisasta, svetlo rjave in sive barve; delno poškodovana. Vel. 7,5 × 5,6 cm, pr. u. okoli 17 cm, db. ost. 0,6 cm.

601 Objekti 11–15, kulturna plast SE 786, PN 486, sek. 1, kv. 51A, št. risbe 786A
Skodela – ohranjene približno polovica posode z izlivom v obliki dulca z dvema izboklinama na notranji strani (oblika C1/9), izdelana iz finozrnate lončarske gline (LM26), nepopolno oksidacijsko žgana. Površina je gladka in lisasta, zelo bledo rjave in sive barve, delno ožgana. Na njej so na notranji strani zogleneli organski ostanki. Pr. u. okoli 30,5 cm, ohr. v. 12 cm, db. ost. 0,65–0,7 cm.

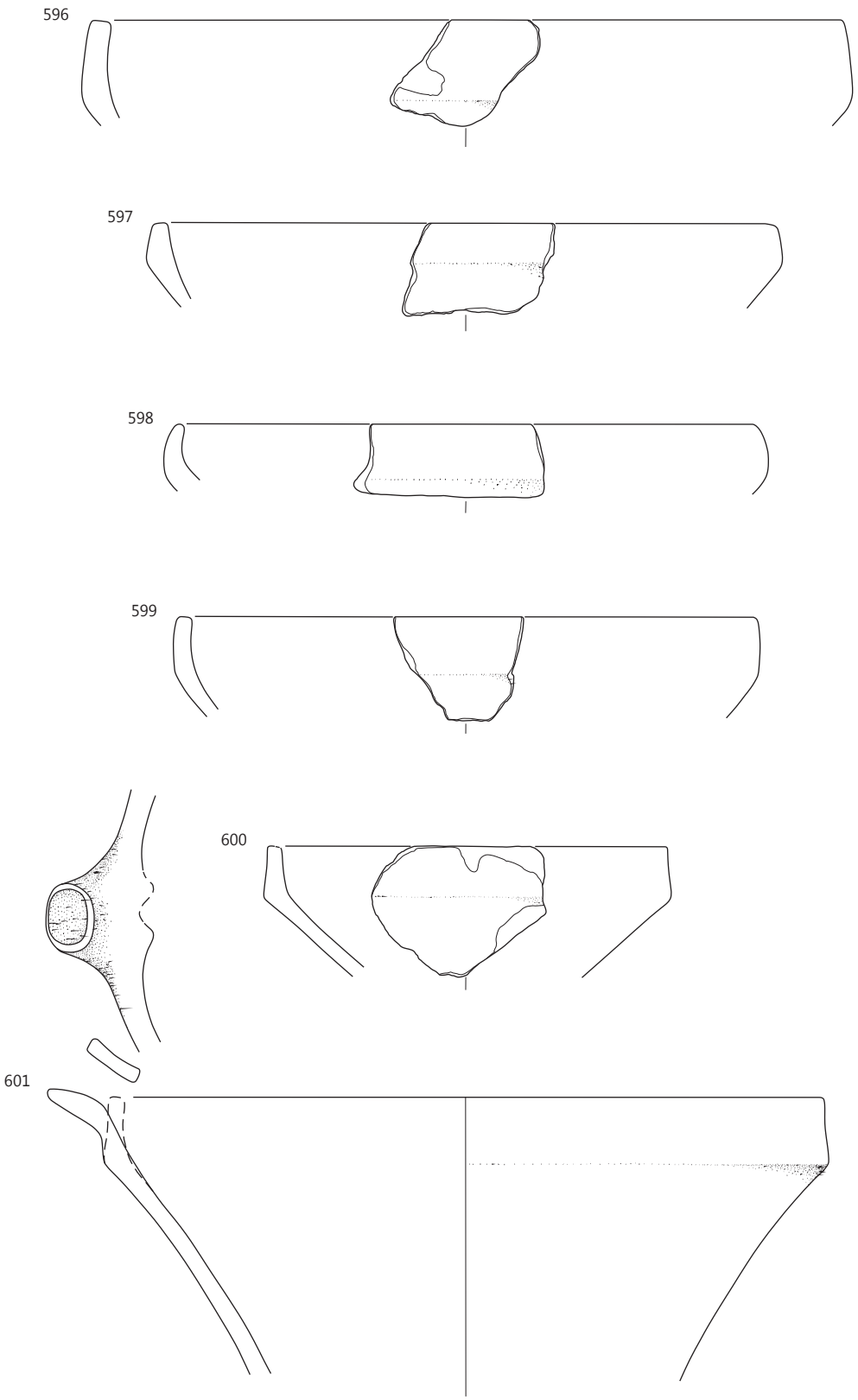

Objekti 11–15: SE 786, merilo 1 : 3.

602 Objekti 11–15, kulturna plast SE 786, sek. 1, kv. 51A, št. risbe 749A

Odlomek ročaja posode, izdelane iz finozrnate lončarske gline (LM27), nepopolno oksidacijsko žgane. Površina je svetlikajoča se (spolirana) in lisasta, zelo bledo rjave, svetlo sive in zelo temno sive barve. Vel. 4,8 × 9,3 cm.

603 Objekti 11–15, kulturna plast SE 786, sek. 1, kv. 51A, št. risbe 723A

Vrč – odlomek ustja z ostenjem in ročajem (oblika V3/1), izdelan iz zelo finozrnate lončarske gline (LM02), nepopolno oksidacijsko žgan. Površina je gladka in lisasta, zelo bledo rjave, rdeče rumene in sive barve. Pr. u. 8,7 cm, ohr. v. 6,9 cm, db. ost. 0,3 cm.

604 Objekti 11–15, kulturna plast SE 786, sek. 1, kv. 51A, št. risbe 717A

Vrč – odlomek okrašenega ostenja, izdelan iz zelo finozrnate lončarske gline (LM03), nepopolno oksidacijsko žgan, redukcijsko v končni fazi. Površina je gladka, temno siva. Okras: snop navpičnih kanelur na ramenu. Vel. 4,5 × 3,8 cm, pr. najv. ob. 14,5 cm, db. ost. 0,3 cm.

605 Objekti 11–15, kulturna plast SE 786, sek. 1, kv. ?, št. risbe 775A

Vrč – odlomek okrašenega ostenja, izdelan iz zelo finozrnate lončarske gline (LM02), nepopolno oksidacijsko žgan. Površina je gladka, rdeče rumene barve. Okras: snop navpičnih vrezov na ramenu. Vel. 3,9 × 4,2 cm, pr. najv. ob. 14,5 cm, db. ost. 0,3 cm.

606 Objekti 11–15, kulturna plast SE 786, sek. 1, kv. 44A, št. risbe 705A

Vrč – odlomek okrašenega ostenja, izdelan iz zelo finozrnate lončarske gline (LM02), nepopolno oksidacijsko žgan, redukcijsko v končni fazi. Površina je gladka in sive barve. Okras: snop navpičnih kanelur na ramenu. Vel. 4,5 × 2,4 cm, pr. najv. ob. 14,5 cm, db. ost. 0,3 cm.

607 Objekti 11–15, kulturna plast SE 786, sek. 1, kv. 51A, št. risbe 744A

Vrč – odlomek okrašenega ostenja, izdelan iz zelo finozrnate lončarske gline (LM10), nepopolno oksidacijsko žgan, redukcijsko v končni fazi. Površina je precej poškodovana, gladka in sive do temno sive barve. Okras: majhna konična aplika na ramenu (motiv A14). Vel. 3,2 × 3,4 cm, pr. najv. ob. 10,5 cm, db. ost. 0,3 cm.

608 Objekti 11–15, kulturna plast SE 786, sek. 1, kv. ?, št. risbe 784A

Odlomek ročaja posode s čepkom na vrhu, verjetno vrča, izdelanega iz zelo finozrnate lončarske gline (LM02), nepopolno oksidacijsko žganega, redukcijsko v končni fazi. Površina je gladka, temno sive barve. Vel. 3,7 × 3,0 cm.

609 Objekti 11–15, kulturna plast SE 786, sek. 1, kv. 51A, št. risbe 718A

Vrč – odlomek okrašenega ostenja, izdelan iz zelo finozrnate lončarske gline (LM02), nepopolno oksidacijsko žgan, redukcijsko v končni fazi. Površina je gladka in sive barve, mestoma poškodovana (ožgana?). Okras: navpični žlebovi na ramenu. Vel. 4,3 × 3,4 cm, pr. najv. ob. okoli 13 cm, db. ost. 0,22 cm.

610 Objekti 11–15, kulturna plast SE 786, sek. 1, kv. 51A, št. risbe 731A

Lonec – odlomek ustja z ostenjem in prehodom v ročaj (oblika L4), izdelan iz zelo finozrnate lončarske gline (LM11), nepopolno oksidacijsko žgan. Površina je gladka, lisasta, zelo bledo rjave, rdeče rumene in temno sive barve; mestoma ožgana. Pr. u. okoli 25,5 cm, ohr. v. 16,3 cm, db. ost. 0,9 cm.

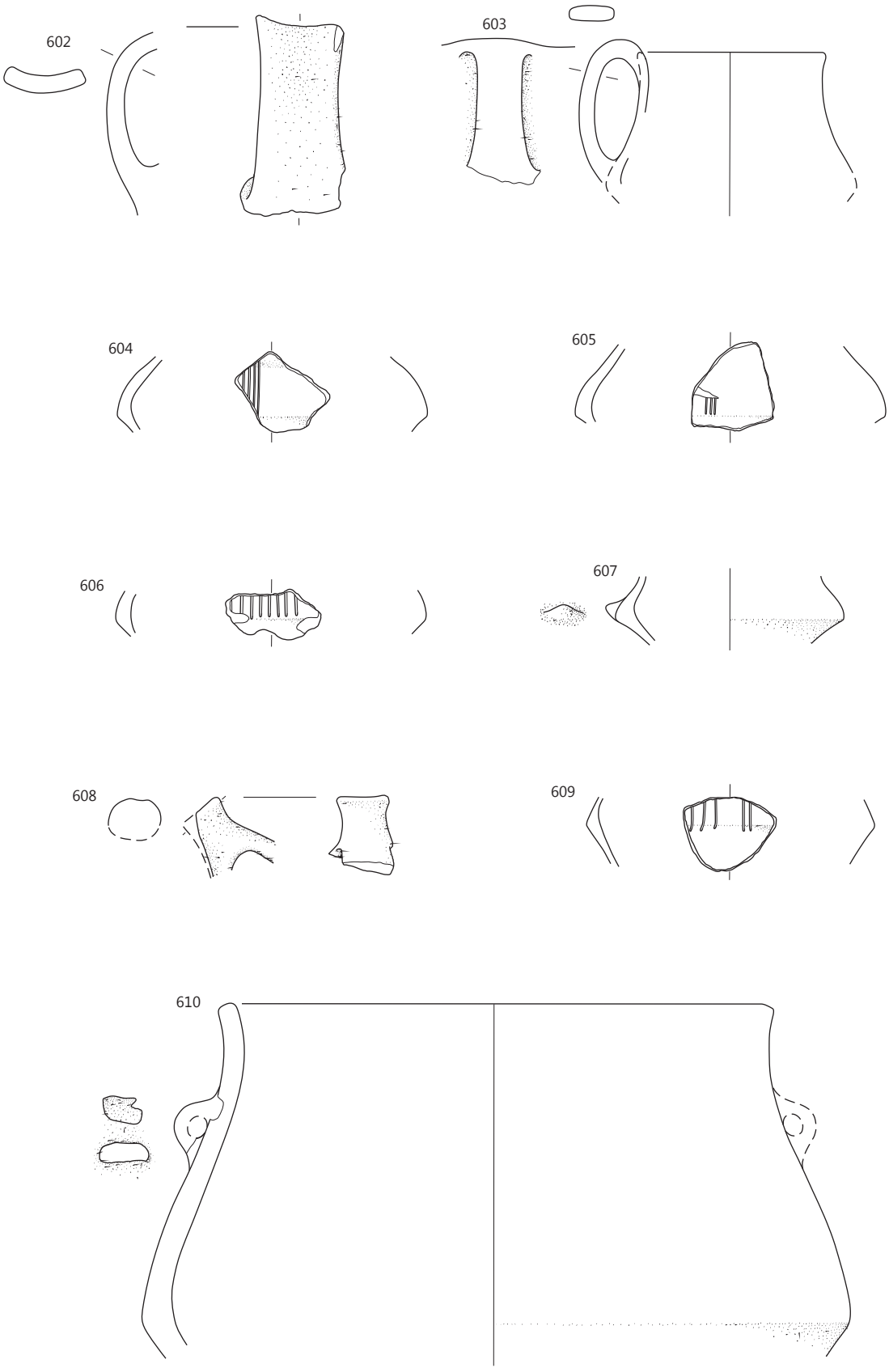

Objekti 11–15: SE 786, merilo 1 : 3.

611 Objekti 11–15, kulturna plast SE 786, sek. 1, kv. 52A, št. risbe 753A(b).
Lonec – odlomek okrašenega ostenja (oblika L1/1), izdelan iz finozrnate lončarske gline (LM19), nepopolno oksidacijsko žgan. Površina je gladka, lisasta, zelo bledo rjave in sive barve. Okras: tik nad najširšim obodom vodoravna niza vtisnjenih jamic, nad njima vodoravni žleb (motiv F26, jamice a). Pr. najv. ob. 19,2 cm, ohr. v. 3,9 cm, db. ost. 0,45 cm.

612 Objekti 11–15, kulturna plast SE 786, sek. 1, kv. 51A, št. risbe 741A
Odlomek okrašenega ostenja posode, izdelane iz zelo finozrnate lončarske gline (LM10), nepopolno oksidacijsko žgane. Površina je gladka, lisasta, svetlo sive in sive barve. Okras: na ramenu cik-cak iz posameznih žlebov. Vel. 3,6 × 3,7 cm, db. ost. 0,5 cm.

613 Objekti 11–15, kulturna plast SE 786, sek. 1, kv. 52A, št. risbe 729A = 730A = 755A
Lonec – rekonstruiran (oblika L5), izdelan iz finozrnate lončarske gline (LM35), nepopolno oksidacijsko žgan. Površina je gladka, lisasta, svetlo rjave in sive barve. Okras: snopi iz vtisnjenih jamic na ramenu, v spodnjem delu vratu vodoravni žleb; nekaj posamičnih jamic tudi nad žlebom (motiv F27, jamice a in j). Pr. u. okoli 14,5 cm, pr. d.: 10,2 cm, rek. v. 21,2 cm, db. ost. 0,6 cm.

614 Objekti 11–15, kulturna plast SE 786, sek. 1, kv. 51A, št. risbe 716A = 719A
Lonec – ohranjene okoli tretjina posode (oblika L4), izdelan iz finozrnate lončarske gline (LM27), nepopolno oksidacijsko žgan. Površina je gladka, lisasta, bledo rjave in sive barve. Okras: v spodnjem delu ramen snopi kanelur v cik-caku (motiv C05). Pr. u. okoli 16,5 cm, pr. d.: okoli 13 cm, v. okoli 23 cm, db. ost. 0,6 cm.

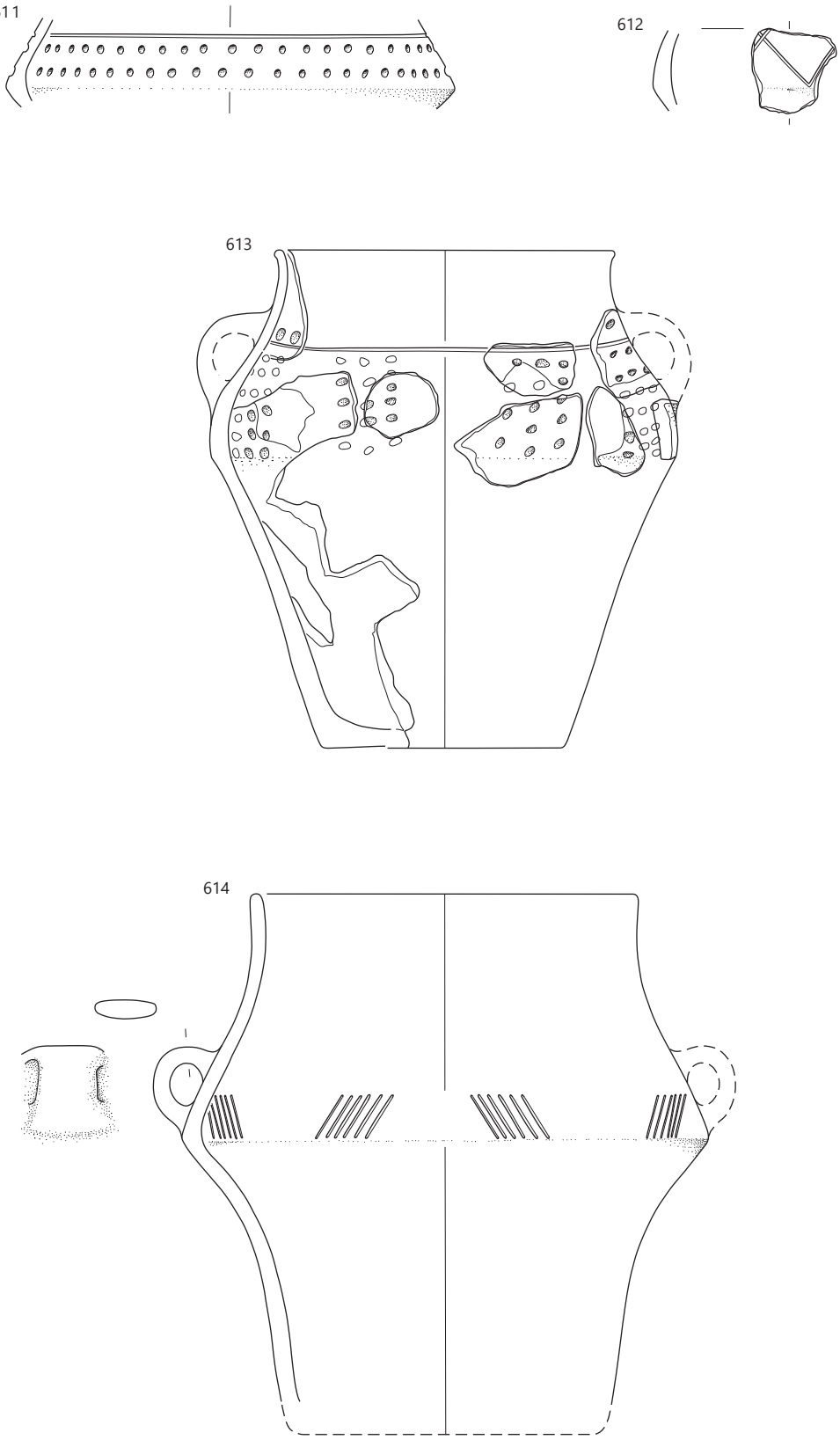

Objekti 11–15: SE 786, merilo 1 : 3.

615 Objekti 11–15, kulturna plast SE 786, sek. 1, kv. 52A, št. risbe 758A = 764A

Lonec – fragmentiran zgornji del posode (oblika L13/1), izdelan iz finozrnate lončarske gline (LM40), nepopolno oksidacijsko žgan. Površina je gladka in bledo rjave barve. Pr. u. okoli 13,5 cm, ohr. v. 8,4 cm, db. ost. 0,6 cm.

616 Objekti 11–15, kulturna plast SE 786, sek. 1, kv. 51A, št. risbe 727A = 733A

Lonec – odlomka ustja z okrašenim ostenjem in okrašenega ostenja (oblika L2), izdelan iz drobnozrnate lončarske gline (LM55), nepopolno oksidacijsko žgan. Površina je gladka in lisasta, bledo rjave, svetlo sive in sive barve. Okras: jamice v spodnjem delu vratu (oblike c). Pr. u. okoli 15 cm, ohr. v. 9,7 cm, db. ost. 0,6–0,85 cm.

617 Objekti 11–15, kulturna plast SE 786, sek. 1, kv. 52A, št. risbe 752A

Lonec – odlomka okrašenega ostenja, izdelan iz zelo finozrnate lončarske gline (LM02), nepopolno oksidacijsko žgan, redukcijsko v končni fazi. Površina je svetlikajoča se (spolirana) in zelo temno sive barve. Okras: snopi navpičnih žlebov na ramenu, med njimi v zgornjem delu vzporedne jamice, na prehodu v vrat vodoravni žleb (motiv F18, jamice h). Pr. najv. ob. okoli 19 cm, ohr. v. 8,7 cm, db. ost. 0,3–0,45 cm.

618 Objekti 11–15, kulturna plast SE 786, sek. 1, kv. 51A, št. risbe 750A

Lonec – odlomek ostenja, izdelan iz drobnozrnate lončarske gline (LM53), nepopolno oksidacijsko žgan. Površina je gladka in lisasta, zelo bledo rjave, svetlo rdeče in temno sive barve. Pr. najv. ob. okoli 32,5 cm, ohr. v. 10,5 cm, db. ost. 0,6–0,7 cm.

619 Objekti 11–15, kulturna plast SE 786, PN 487, sek. 1, kv. 58A, št. risbe 787A

Lonec – odlomki ustja z ostenjem, ostenja in ostenja z delom ročaja (oblika L15/3), izdelan iz finozrnate lončarske gline (LM34), nepopolno oksidacijsko žgan. Površina je gladka, lisasta, rdeče rumene in sive barve, poškodovana, delno verjetno tudi ožgana. Okras: vodoravna niza vtisnjenih jamic na ramenu, ki sta izmenično prekinjena (motiv B04, jamice a). Pr. u. okoli 20 cm, ohr. v. 12,2 cm, db. ost. 0,6–0,7 cm.

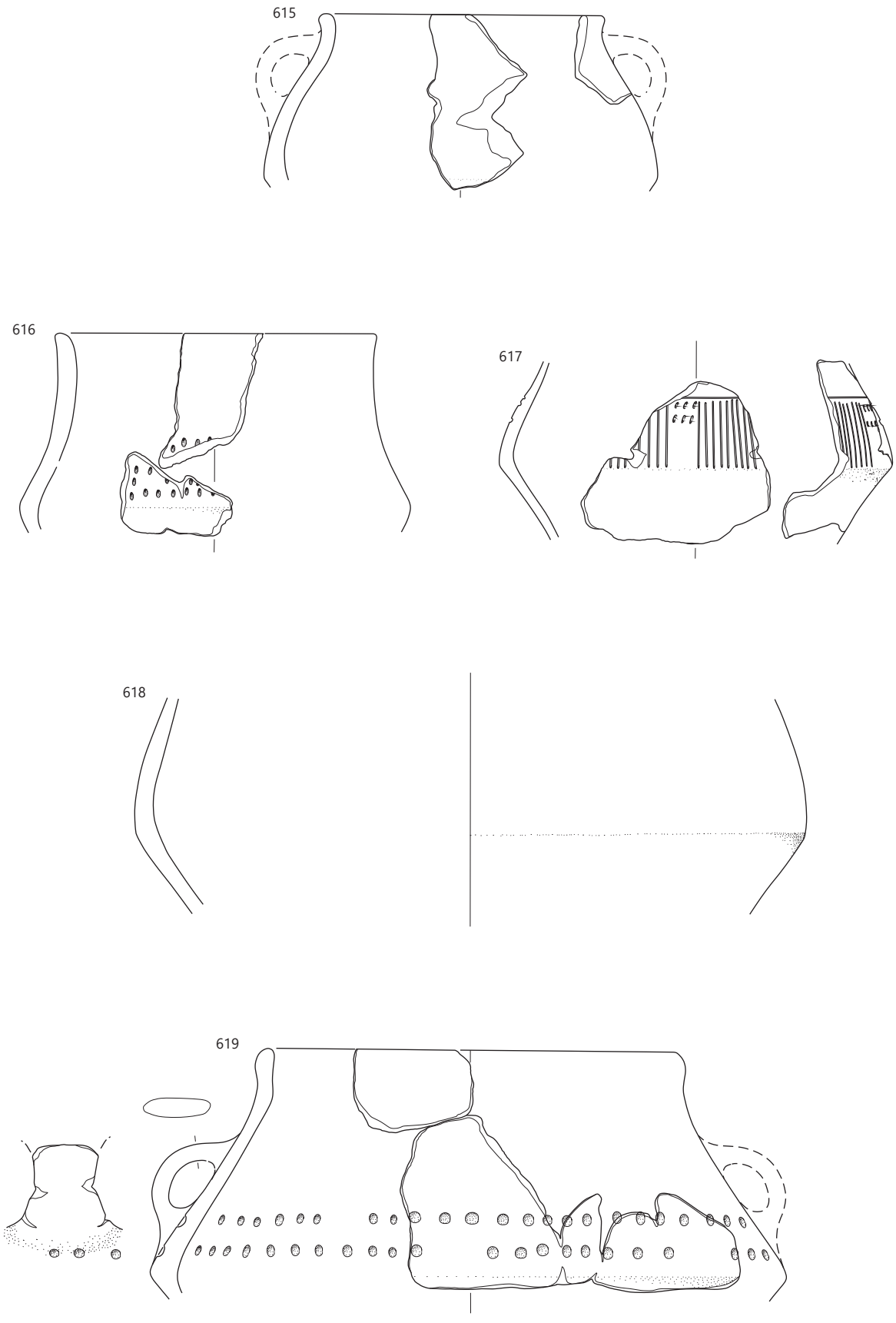

Objekti 11–15: SE 786, merilo 1 : 3.

620 Objekti 11–15, kulturna plast SE 786, sek. 1, kv. 51A, št. risbe 740A

Lonec – odlomek ustja z okrašenim ostenjem (oblika L12/5), izdelan iz finozrnate lončarske gline (LM27), nepopolno oksidacijsko žgan. Površina je gladka, lisasta, rdeče rumene in rožnate barve, delno poškodovana. Okras: vodoravni žlebovi na ramenih (motiv C16). Pr. u. okoli 21 cm, ohr. v. 5,7 cm, db. ost. 0,8 cm.

621 Objekti 11–15, kulturna plast SE 786, sek. 1, kv. 52A, št. risbe 762A

Lonec – odlomek ustja z ostenjem, izdelan iz finozrnate lončarske gline (LM40), nepopolno oksidacijsko žgan. Površina je gladka, lisasta, zelo bledo rjave in sive barve. Pr. u. okoli 20 cm, ohr. v. 3,0 cm, db. ost. 0,3 cm.

622 Objekti 11–15, kulturna plast SE 786, sek. 1, kv. 58A, št. risbe 708A

Odlomek ostenja posode, izdelane iz grobozrnate lončarske gline (LM60), nepopolno oksidacijsko žgane. Površina je gladka, večinoma zelo bledo rjave barve, na njej je lisa sive barve. Okras: podolgovata aplika, ob njej vtisnjene jamice (motiv D12). Vel. 4,5 × 3,1 cm, db. ost. 0,8 cm.

623 Objekti 11–15, kulturna plast SE 786, sek. 1, kv. 51A, št. risbe 748A

Lonec – odlomek ustja z ostenjem, izdelan iz finozrnate lončarske gline (LM22), nepopolno oksidacijsko žgan. Površina je gladka, zelo bledo rjave barve. Vel. 5,4 × 4,1 cm, pr. u. okoli 21 cm, db. ost. 0,45 cm.

624 Objekti 11–15, kulturna plast SE 786, sek. 1, kv. 52A, št. risbe 759A

Lonec – odlomek ustja z ostenjem, izdelan iz finozrnate lončarske gline (LM30), nepopolno oksidacijsko žgan. Površina je gladka, lisasta, svetlo rjave in sive barve. Vel. 3,9 × 4,1 cm, pr. u. okoli 15,5 cm, db. ost. 0,45 cm.

625 Objekti 11–15, kulturna plast SE 786, sek. 1, kv. 44A, št. risbe 704A

Lonec – odlomek ustja z ostenjem, izdelan iz finozrnate lončarske gline (LM32), nepopolno oksidacijsko žgan. Površina je gladka, lisasta, zelo bledo rjave in svetlo sive barve. Vel. 5,7 × 3,3 cm, pr. u. okoli 21 cm, db. ost. 0,3 cm.

626 Objekti 11–15, kulturna plast SE 786, sek. 1, kv. ?, št. risbe 778A

Lonec – odlomek ostenja, izdelan iz grobozrnate lončarske gline (LM60), nepopolno oksidacijsko žgan. Površina je groba in lisasta, zelo bledo rjave, rožnate, svetlo sive in sive barve. Pr. najv. ob. okoli 30,5 cm, ohr. v. 8,8 cm, db. ost. 0,6 cm.

627 Objekti 11–15, kulturna plast SE 786, sek. 1, kv. 51A, št. risbe 735A

Odlomek dna z ostenjem posode, izdelane iz grobozrnate lončarske gline (LM60), nepopolno oksidacijsko žgane. Površina je gladka, lisasta, svetlo rjave in sive barve, delno poškodovana. Pr. d. okoli 10 cm, ohr. v. 4,3 cm, db. ost. 0,3 cm.

628 Objekti 11–15, kulturna plast SE 786, sek. 1, kv. 51A, št. risbe 715A

Odlomek dna z ostenjem posode, izdelane iz drobnozrnate lončarske gline (LM58), nepopolno oksidacijsko žgane. Površina je gladka in lisasta, bledo rjave, zelo bledo rjave in svetlo sive barve. Pr. d. okoli 21 cm, ohr. v. 5,1 cm, db. ost. 0,45 cm.

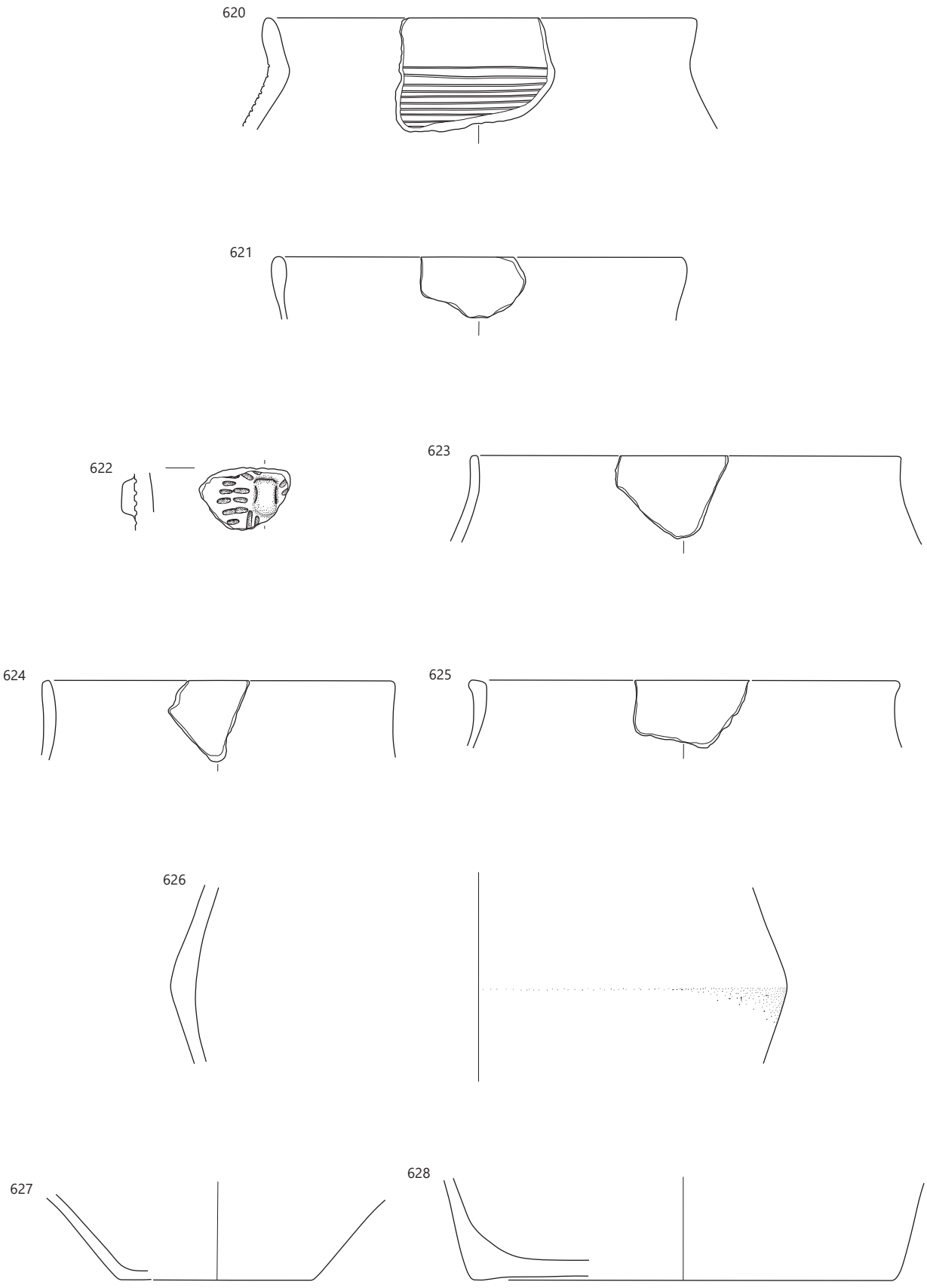

Objekti 11–15: SE 786, merilo 1 : 3.

629 Objekti 11–15, kulturna plast SE 786, sek. 1, kv. ?, št. risbe 794A
Odlomek dna z ostenjem posode, izdelane iz grobozrnate lončarske gline (LM60), nepopolno oksidacijsko žgane. Površina je groba in lisasta, zelo bledo rjave, rožnate, svetlo sive in sive barve. Pr. d. okoli 17 cm, ohr. v. 5,7 cm, db. ost. 0,8 cm.

630 Objekti 11–15, kulturna plast SE 786, sek. 1, kv. ?, št. risbe 797A
Odlomek dna z ostenjem posode, izdelane iz zelo finozrnate lončarske gline (LM10), nepopolno oksidacijsko žgane. Površina je gladka in zelo bledo rjave barve; delno poškodovana. Pr. d. okoli 21,5 cm, ohr. v. 10,5 cm, db. ost. 0,95 cm.

631 Objekt 14, SE 1202, sek. 1, kv. 57A, št. risbe 813A
Odlomek ustja z ostenjem sklede ali skodele, izdelane iz finozrnate lončarske gline (LM26), nepopolno oksidacijsko žgane. Površina je gladka, lisasta, zelo bledo rjave, svetlo rjavo sive in sive barve; delno poškodovana. Keramika je izrazito luknjičava. Pr. u. okoli 25,5 cm, ohr. v. 4,2 cm, db. ost. 0,65 cm.

632 Objekt 14, SE 1202, sek. 1, kv. 57A, št. risbe 821A
Odlomek zgornjega dela z dnom votle noge posode, izdelane iz zelo finozrnate lončarske gline (LM02), nepopolno oksidacijsko žgane. Površina je gladka, lisasta, zelo bledo rjave in sive barve. Pr. najv. ob. 10,2 cm, ohr. v. 4,5 cm, db. ost. 0,65 cm.

633 Objekt 14, SE 1202 in Objekt 9, SE 553, sek. 1, kv. 57A in sek. 1, kv. 25A, št. risbe 1288A = 603A = 818A
Lonec – delno rekonstruiran (oblika L4; ohranjena oba ročaja), izdelan iz drobnozrnate lončarske gline (LM48), nepopolno oksidacijsko žgan. Površina je gladka, lisasta, svetlo rjavo sive in temno sive barve. Okras: vodoravni niz vtisnjenih jamic na ramenih (motiv B03, jamice a). Pr. u. okoli 12 cm, ohr. v. 7,6 cm, db. ost. 0,45 cm.

634 Objekt 14, SE 1202, sek. 1, kv. 57A, št. risbe 814A
Vrč – odlomek okrašenega ostenja, izdelan iz zelo finozrnate lončarske gline (LM02), nepopolno oksidacijsko žgan, redukcijsko v končni fazi. Površina je gladka, na zunanji strani posode temno siva, na notranji rožnata, delno poškodovana. Okras: snopa žlebov na ramenu. Vel. 3,2 × 3,1 cm, pr. najv. ob. okoli 11,5 cm, db. ost. 0,25 cm.

635 Objekt 14, SE 1202, sek. 1, kv. 57A, št. risbe 822A
Lonec – odlomek ustja z ostenjem, izdelan iz finozrnate lončarske gline (LM27), nepopolno oksidacijsko žgan. Površina je gladka, lisasta, rdeče rumene in sive barve. Vel. 4,8 × 3,0 cm, pr. u. okoli 10 cm, db. ost. 0,6 cm.

636 Objekt 14, SE 1202, sek. 1, kv. 57A, št. risbe 1395A
Zajemalka – odlomek recipienta s predrtim nastavkom v obliki dulca za držaj (oblika Z3/1), izdelana iz zelo finozrnate lončarske gline (LM10), nepopolno oksidacijsko žgana. Površina je gladka, lisasta, zelo bledo rjave in sive barve. Vel. 6,4 × 6,3 cm.

637 Objekti 14, SE 1202, sek. 1, kv. 57A, št. risbe 819A
Zajemalka – odlomek recipienta s predrtim nastavkom v obliki dulca za držaj (oblika Z1), izdelana iz zelo finozrnate lončarske gline (LM10), nepopolno oksidacijsko žgana. Površina je gladka, lisasta, zelo bledo rjave in rdeče barve; delno poškodovana. Vel. 5,7 × 4,8 cm.

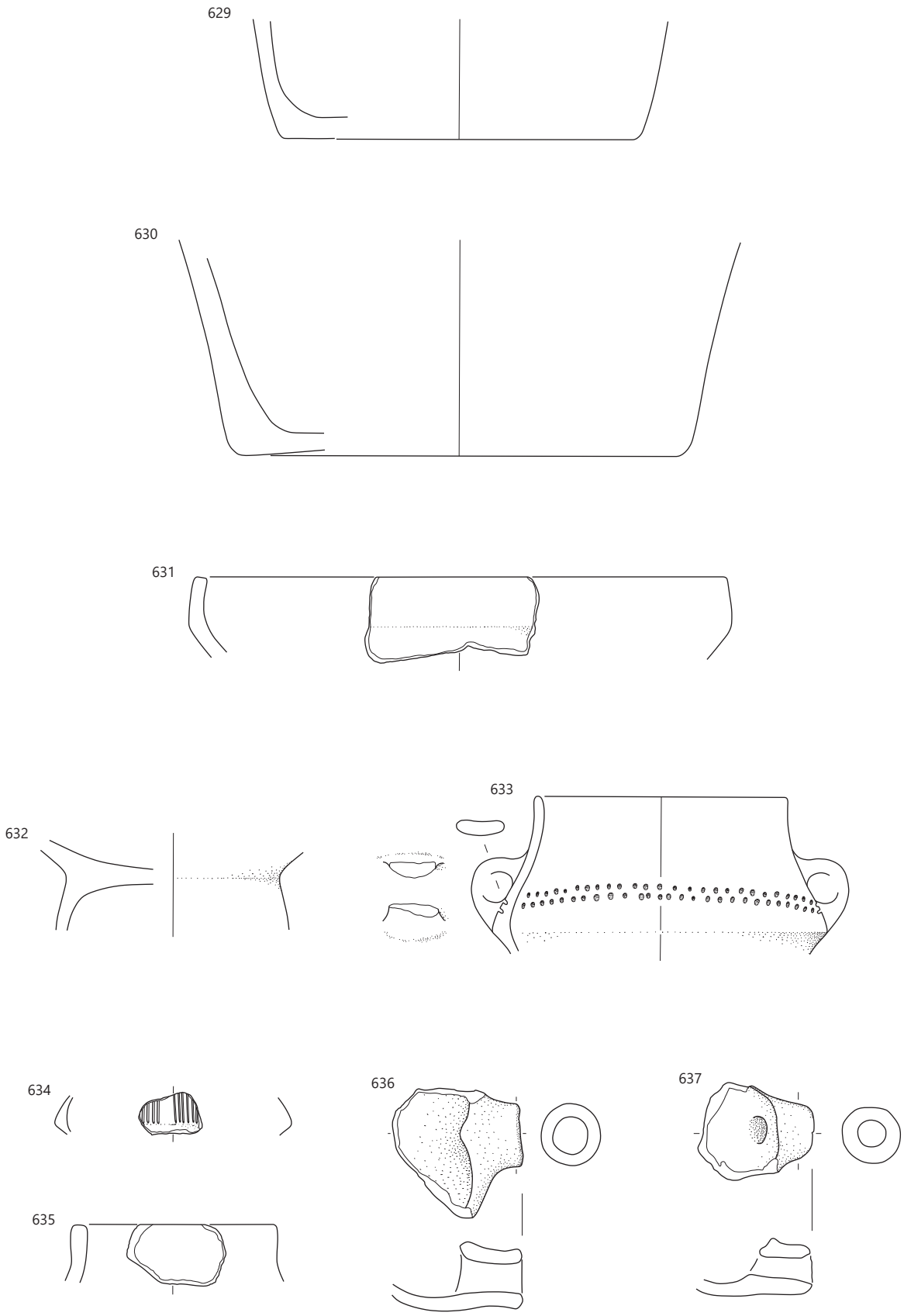

629, 630 objekti 11–15: SE 786, **631–637** objekt 14: SE 1202; merilo 1 : 3.

638 Objekti 11–15, SE 1324 (jama SE 1325) in Objekt 12, sek. 1, kv. 51A, SE 1288, št. risbe 788 = 795A

Lonec – odlomek ustja z ostenjem, izdelan iz finozrnate lončarske gline (LM27), nepopolno oksidacijsko žgan. Površina je gladka, pretežno zelo bledo rjave barve. Vel. 9,9 × 6,3 cm, pr. u. okoli 20 cm, db. ost. 0,6 cm.

639 Objekt 12, ruševina SE 1288, sek. 1, kv. 51A, št. risbe 789A

Odlomek roba noge posode (verjetno sklede), izdelane iz zelo finozrnate lončarske gline (LM02), nepopolno oksidacijsko žgane, v končni fazi redukcijsko. Površina je svetlikajoča se (spolirana), zelo temno sive barve. Pr. najv. ob. 16 cm, ohr. v. 0,9 cm, db. ost. 0,9 cm.

640 Objekt 12, ruševina SE 1288 in jama za stojko SE 1285, sek. 1, kv. 50A, št. risbe 790A = 791A

Skleda (na nogi?) – odlomka ustja z ostenjem (oblika En4/8), izdelana iz zelo finozrnate lončarske gline (LM02), nepopolno oksidacijsko žgana. Površina je gladka, lisasta, zelo bledo rjave, bledo rjave in temno sive barve. Pr. u. okoli 22 cm, ohr. v. 3,9 cm, db. ost. 0,6 cm.

641 Plast SE 1180, sek. 1, kv. 55A, št. risbe 608A

Skleda na nogi – odlomek dna z zgornjim delom noge, izdelana iz zelo finozrnate lončarske gline (LM02), nepopolno oksidacijsko žgana, v končni fazi redukcijsko. Površina je gladka in sive barve; delno poškodovana. Pr. najm. pr. noge 7,6 cm, ohr. v. 3,4 cm, db. ost. 0,35 cm.

642 Plast SE 1180, sek. 1, kv. 51A, št. risbe 638A

Skleda (na nogi?) – odlomek ustja z ostenjem, izdelana iz zelo finozrnate lončarske gline (LM02), nepopolno oksidacijsko žgana, v končni fazi redukcijsko. Površina je temno sive barve, deloma poškodovana in mat, deloma svetlikajoča se (spolirana). Okras: viseča jezičasta aplika na najširšem obodu (motiv A13). Pr. u. okoli 24,5 cm, ohr. v. 3,0 cm, db. ost. 0,65 cm.

643 Plast SE 1180, sek. 1, kv. 52A, št. risbe 683A

Skleda (na nogi?) – odlomek ustja z ostenjem, izdelana iz zelo finozrnate lončarske gline (LM03), nepopolno oksidacijsko žgana, v končni fazi redukcijsko. Površina je gladka, temno sive barve, delno poškodovana. Okras: viseča jezičasta aplika na najširšem obodu (motiv A13). Pr. u. okoli 24,5 cm, ohr. v. 3,3 cm, db. ost. 0,6 cm.

644 Plast SE 1180, sek. 1, kv. 50A, 662A

Skleda (na nogi?) – odlomek ustja z ostenjem (oblika En4/7), izdelana iz zelo finozrnate lončarske gline (LM02), nepopolno oksidacijsko žgana, v končni fazi redukcijsko. Površina je delno poškodovana, gladka in sive barve, na njej je lisa bledo rjave barve. Okras: viseča jezičasta aplika na najširšem obodu (motiv A13). Pr. u. okoli 24,5 cm, ohr. v. 4,2 cm, db. ost. 0,6 cm.

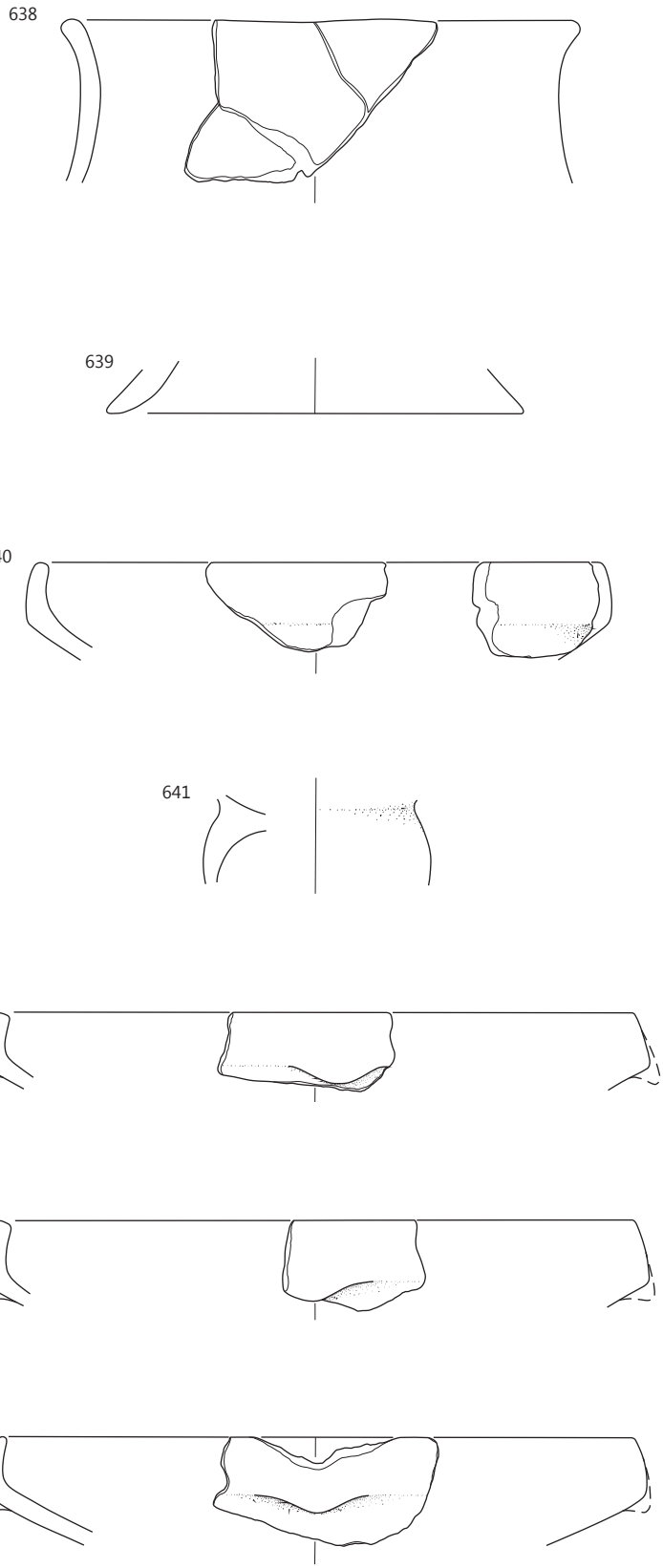

638 objekti 11–15: SE 1324, **639, 640** objekt 12: SE 1288; **641–644** SE 1180; merilo 1 : 3.

645 Plast SE 1180, sek. 1, kv. 51A, 665A
Skleda (na nogi?) – odlomek ustja z ostenjem, izdelana iz zelo finozrnate lončarske gline (LM02), nepopolno oksidacijsko žgana. Površina je gladka, lisasta – sivo-rjave in sive barve. Na njej je usedlina oz. prevleka rdeče-rjave barve (premaz?). Vel. 11,5 × 4,1 cm, pr. u. okoli 22,5 cm, db. ost. 0,45 cm.

646 Plast SE 1180, sek. 1, kv. 50A, št. risbe 600A
Skleda (na nogi?) – odlomek ustja z ostenjem, izdelana iz zelo finozrnate lončarske gline (LM02), nepopolno oksidacijsko žgana. Površina je gladka, lisasta, bledo rjave in sive barve. Vel. 9,0 × 6,1 cm, pr. u. okoli 23 cm, db. ost. 0,6 cm.

647 Plast SE 1180, sek. 1, kv. 51A, št. risbe 635A
Skleda (na nogi?) – odlomek ustja z ostenjem, izdelana iz finozrnate lončarske gline (LM26), nepopolno oksidacijsko žgana. Površina je groba in lisasta, bledo rjave in sive barve. Vel. 7,8 × 5,1 cm, pr. u. okoli 19 cm, db. ost. 0,7 cm.

648 Plast SE 1180, sek. 1, kv. 51A, št. risbe 617A
Odlomek ustja z ostenjem sklede ali skodele, izdelane iz zelo finozrnate lončarske gline (LM02), nepopolno oksidacijsko žgane, v končni fazi redukcijsko. Površina je delno poškodovana in mat, delno svetlikajoča se (spolirana). Vel. 3,0 × 3,9 cm, pr. u. okoli 17 cm, db. ost. 0,4 cm.

649 Plast SE 1180, sek. 1, kv. 51A, št. risbe 636A
Skleda (na nogi?) – odlomek ustja z ostenjem, izdelana iz zelo finozrnate lončarske gline (LM03), nepopolno oksidacijsko žgana. Površina je gladka, lisasta, rdeče rumene in sive barve. Vel. 6,4 × 3,9 cm, pr. u. okoli 19 cm, db. ost. 0,6 cm.

650 Plast SE 1180, sek. 1, kv. 52A, št. risbe 686A
Odlomek ustja z ostenjem sklede ali skodele, izdelane iz drobnozrnate lončarske gline (LM50), nepopolno oksidacijsko žgane. Površina je gladka, lisasta, sivo-rjave in sive barve. Vel. 6,0 × 3,1 cm, pr. u. okoli 16,5 cm, db. ost. 0,55 cm.

651 Plast SE 1180, sek. 1, kv. 51A, št. risbe 668A
Odlomek ustja z ostenjem sklede ali skodele, izdelane iz drobnozrnate lončarske gline (LM49), nepopolno oksidacijsko žgane. Površina je gladka, svetlo rdeče-rjave barve. Vel. 4,2 × 3,7 cm, pr. u. okoli 19 cm, db. ost. 0,85 cm.

652 Plast SE 1180, sek. 1, kv. 58A, št. risbe 692A
Skleda – odlomek ustja z ostenjem (oblika E2/11), izdelana iz finozrnate lončarske gline (LM34), nepopolno oksidacijsko žgana. Površina je gladka, lisasta, temno sive, sive in svetlo rdeče barve; na notranji strani so na njej zogleneli organski ostanki. Vel. 9,3 × 4,8 cm, pr. u. okoli 28,5 cm, db. ost. 0,6 cm.

653 Plast SE 1180, sek. 1, kv. 50A, 649A
Skodela – odlomek ustja z ostenjem (oblika C1/11), izdelana iz drobnozrnate lončarske gline (LM44), nepopolno oksidacijsko žgana. Površina je gladka, lisasta, svetlo rjave, rožnate in sive barve. Vel. 5,8 × 5,2 cm, pr. u. okoli 28,5 cm, db. ost. 0,6 cm.

654 Plast SE 1180, sek. 1, kv. 52A, št. risbe 680A
Odlomek prežganega ročaja posode. Vel. 2,4 × 2,1 cm, db. ost. 0,3 cm.

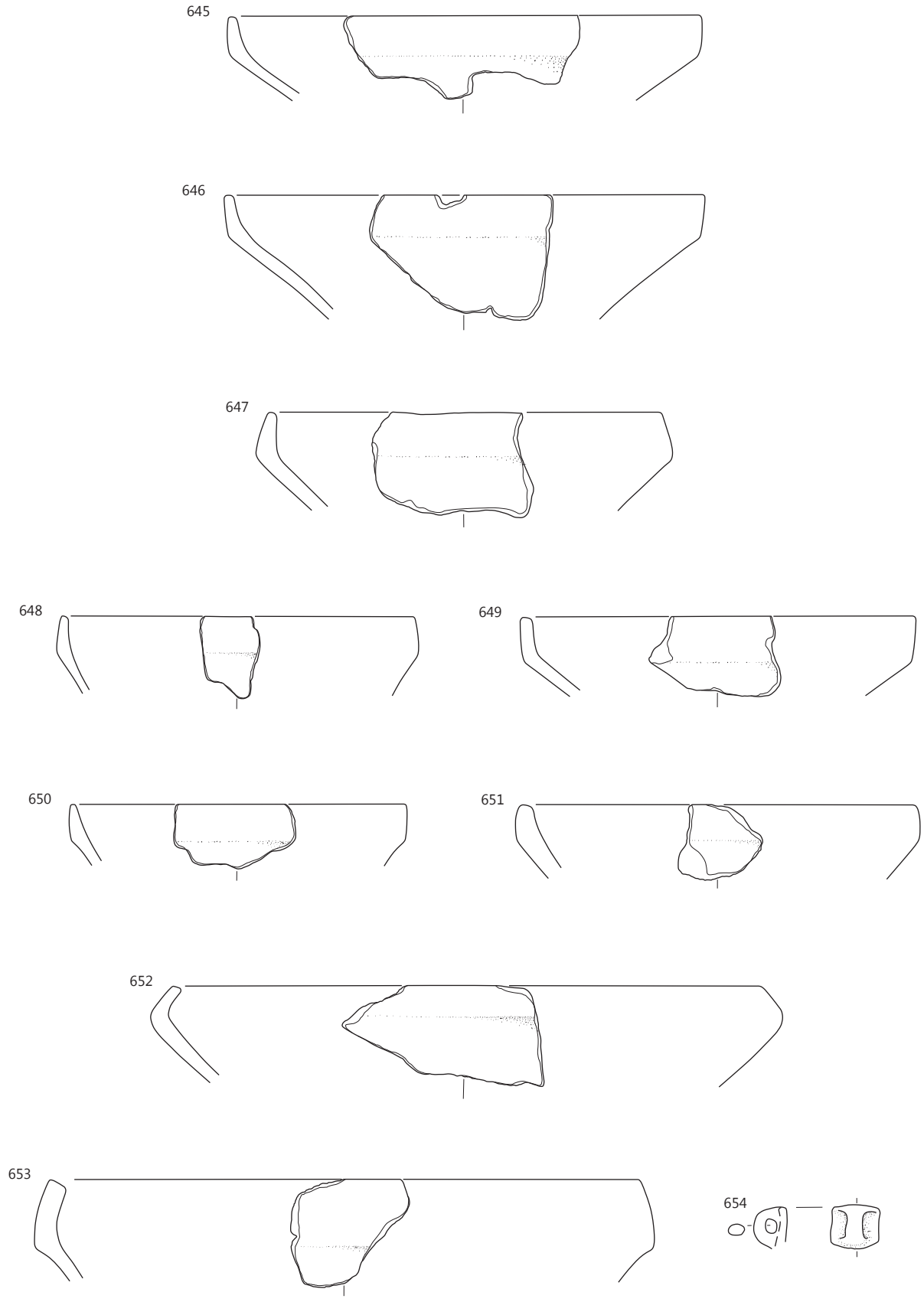

SE 1180, merilo 1 : 3.

655 Plast SE 1180, sek. 1, kv. 51A, št. risbe 618A
Odlomek ostenja z delom izliva posode, izdelane iz finozrnate lončarske gline (LM30), nepopolno oksidacijsko žgane. Površina je gladka in bledo rjave barve. Vel. 5,7 × 4,8 cm, db. ost. 0,6 cm.

656 Plast SE 1180, sek. 1, kv. 50A, št. risbe 651A
Skodela – odlomek ustja z ostenjem (oblika C2/7), izdelana iz zelo finozrnate lončarske gline (LM12), nepopolno oksidacijsko žgana, v končni fazi redukcijsko. Površina je zelo temno sive barve, večinoma poškodovana in mat, deloma svetlikajoča se (spolirana). Pr. u. okoli 23,5 cm, db. ost. 0,45 cm.

657 Plast SE 1180, sek. 1, kv. 45A, št. risbe 643A
Vrč – odlomek okrašenega ostenja, izdelan iz zelo finozrnate lončarske gline (LM02), nepopolno oksidacijsko žgan, redukcijsko v končni fazi. Površina je gladka in sive barve, delno poškodovana. Okras: snopa navpičnih žlebov na ramenu, med njima v zgornjem delu niz vtisnjenih jamic (oblike d). Vel. 5,2 × 3,6 cm, pr. najv. ob. 14,4 cm, db. ost. 0,32 cm.

658 Plast SE 1180, sek. 1, kv. 50A, št. risbe 664A
Vrč – odlomek okrašenega ostenja, izdelan iz zelo finozrnate lončarske gline (LM02), nepopolno oksidacijsko žgan. Površina je gladka, lisasta, zelo bledo rjave in sive barve, delno poškodovana. Okras: snop navpičnih žlebov na ramenu, nad njim vodoravni žleb (motiv C07). Vel. 5,7 × 3,4 cm, pr. najv. ob. 9,6 cm, db. ost. 0,21 cm.

659 Plast SE 1180, sek. 1, kv. 51A, št. risbe 623A
Odlomek okrašenega ostenja posode, izdelane iz drobnozrnate lončarske gline (LM53), nepopolno oksidacijsko žgane. Površina je gladka in bledo rjave barve, delno poškodovana. Okras: globoko vtisnjene jamice (oblike j). Vel. 2,7 × 5,1 cm, db. ost. 0,7 cm.

660 Plast SE 1180, sek. 1, kv. 51A, št. risbe 630A
Lonec – odlomka ustja z ostenjem in ostenja (oblika L4), izdelan iz zelo finozrnate lončarske gline (LM12), nepopolno oksidacijsko žgan. Površina je gladka, lisasta, zelo bledo rjave in sive barve; delno poškodovana. Na njej je premaz svetlo rdeče barve. Pr. u. okoli 15 cm, ohr. v. 13,2 cm, db. ost. 0,55–0,6 cm.

661 Plast SE 1180, sek. 1, kv. 52A, št. risbe 681A
Lonec – odlomek ustja z ostenjem, izdelan iz finozrnate lončarske gline (LM31), nepopolno oksidacijsko žgan. Površina je gladka in lisasta, zelo bledo rjave in sive barve. Vel. 5,4 × 3,9 cm, pr. u. okoli 15 cm, db. ost. 0,6 cm.

662 Plast SE 1180, sek. 1, kv. 51A, št. risbe 671A
Lonec – odlomek ustja z ostenjem, izdelan iz finozrnate lončarske gline (LM02), nepopolno oksidacijsko žgan. Površina je gladka in lisasta, svetlo rjave in temno sive barve. Na notranji strani odlomka so na površini zogleneli organski ostanki. Okras: na ramenu snopa poševnih žlebov v cik-caku pod vodoravnim žlebom (motiv C09). Keramika je luknjičava. Vel. 3,3 × 3,9 cm, pr. u. okoli 11,5 cm, db. ost. 0,45 cm.

663 Plast SE 1180, sek. 1, kv. 50A, št. risbe 602A
Lonec – odlomek okrašenega ostenja, izdelan iz finozrnate lončarske gline (LM02), nepopolno oksidacijsko žgan, redukcijsko v končni fazi. Površina je gladka, lisasta, svetlo sive in sive barve, delno poškodovana. Okras: na ramenu snop poševnih žlebov. Vel. 5,5 × 5,1 cm, pr. najv. ob. okoli 22,5 cm, db. ost. 0,4 cm.

664 Plast SE 1180, sek. 1, kv. 50A, št. risbe 658A
Odlomek dna z ostenjem posode, izdelane iz finozrnate lončarske gline (LM35), nepopolno oksidacijsko žgane. Površina je gladka, lisasta, svetlo rjave in sive barve. Pr. d. okoli 15 cm, db. ost. 0,75 cm.

665 Plast SE 1180, sek. 1, kv. 51A, št. risbe 703A
Zajemalka – odlomek recipienta z nastavkom za lesen držaj v obliki dulca z dvema izboklinama (oblika Z3/3), izdelana iz zelo finozrnate lončarske gline (LM07), nepopolno oksidacijsko žgana. Površina je gladka, lisasta, bledo rjave in temno sive barve. Na nastavku za držaj dve bunčici. Vel. 6,9 × 7,2 cm.

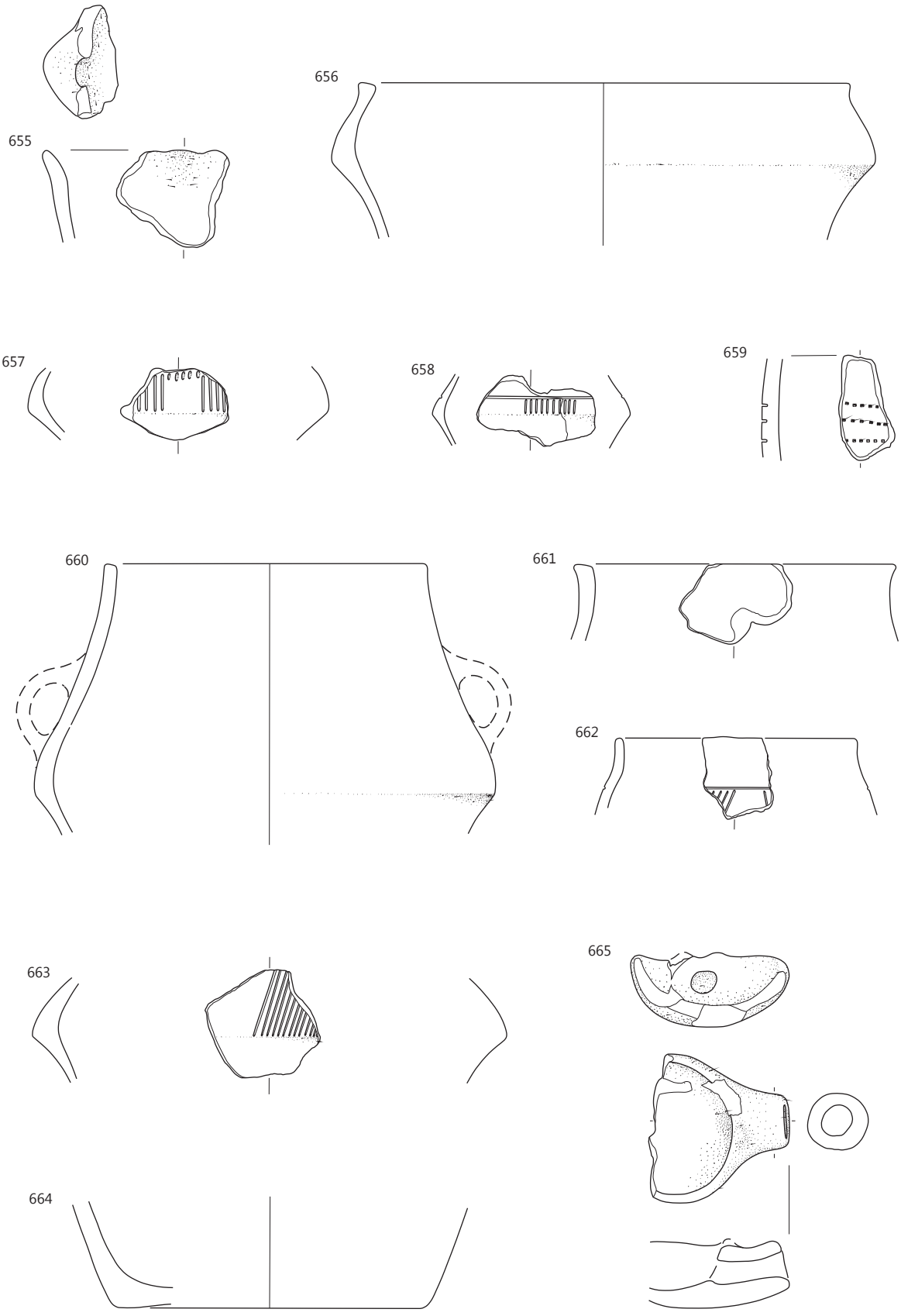

SE 1180, merilo 1 : 3.

666 SE 2 nad plastjo SE 1180, sek. 1, kv. 51A, št. risbe 570A
Zajemalka – odlomek recipienta s predrtim nastavkom v obliki dulca za držaj (oblika Z1/2), izdelana iz finozrnate lončarske gline (LM31), nepopolno oksidacijsko žgana. Površina je gladka, lisasta, zelo bledo rjave in sive barve; delno poškodovana. Vel. 4,8 × 4,9 cm.

667 SE 2 nad plastjo SE 1180, sek. 1, kv. 51A, št. risbe 573A
Odlomek keramičnega predmeta (držaja?), izdelanega iz drobnozrnate lončarske gline (LM46), nepopolno oksidacijsko žganega, v končni fazi redukcijsko. Površina je gladka in sive barve. Vel. 3,9 × 4,8 cm.

668 SE 943 (jama SE 944) in plast SE 1404, 1375A
Rekonstruirana noga z dnom posode, verjetno sklede na nogi (oblika noge N4a), izdelana iz zelo finozrnate lončarske gline (LM02), nepopolno oksidacijsko žgana. Površina je gladka, lisasta, rjave, sive in temno sive barve; delno poškodovana. Pr. d. okoli 15 cm, ohr. v. 17 cm, db. ost. 0,27 cm.

669 SE 943 (jama SE 944), sek. 6, kv. 19, št. risbe 1376A
Odlomek ostenja z največjim obodom posode, izdelane iz finozrnate lončarske gline (LM26), nepopolno oksidacijsko žgane. Površina je gladka, lisasta, rožnato sive, sive in svetlo sive barve. Na notranji strani odlomka posode so zogleneli organski ostanki. Vel. 11,7 × 7,5 cm, pr. najv. ob. okoli 31,5 cm, db. ost. 0,6 cm.

670 SE 943 (jama SE 944), sek. 6, kv. 19, št. risbe 1378A
Lonec – večja odlomka ustja z okrašenim ostenjem in ročajem ter ostenja z največjim obodom (oblika L12/6), izdelan iz finozrnate lončarske gline (LM38), redukcijsko žgan, oksidacijsko v končni fazi. Površina je gladka, zelo bledo rjave barve, na njej je lisa temno sive barve. Na zunanji površini posode je v sledovih ohranjen premaz svetlo rdeče barve. Okras: jamice po celotni površini ramen, narejene z glavniku podobnim orodjem, t. i. žigosanje (motiv B22, jamice a). Pr. u. okoli 12,5 cm, ohr. v. 7,0 cm, db. ost. 0,25–0,6 cm.

671 SE 943 (jama SE 944), sek. 6, kv. 19, št. risbe 1377A
Odlomek ustja z ostenjem in delom izvlečenega izliva sklede ali skodele, izdelane iz finozrnate lončarske gline (LM26), nepopolno oksidacijsko žgane. Površina je gladka, lisasta, zelo bledo rjave in sive barve. Na notranji strani odlomka posode so sledovi zoglenelih organskih ostankov. Vel. 4,8 × 3,3 cm, db. ost. 0,6 cm.

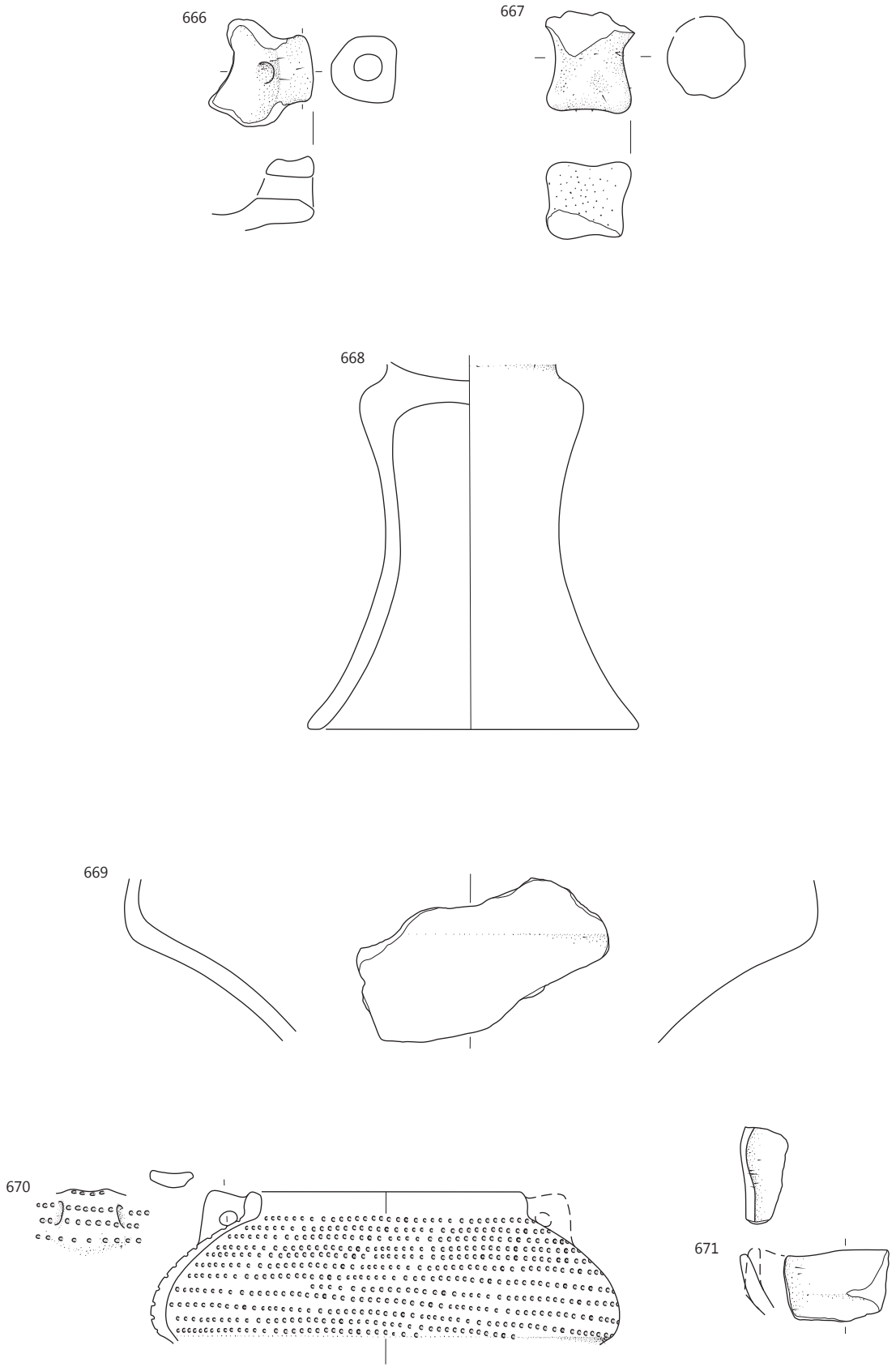

666, 667 SE 2, **668–671** SE 943; merilo 1 : 3.

672 SE 919 (jama SE 920), sek. 6, kv. 36, št. risbe 926A
Odlomek ustja z ostenjem sklede ali skodele, izdelane iz finozrnate lončarske gline (LM41), nepopolno oksidacijsko žgane. Površina je gladka, lisasta, svetlo sive in sive barve. Na notranji strani odlomka posode so zogleneli organski ostanki. Vel. 4,5 × 2,1 cm, pr. u. okoli 21 cm, db. ost. 0,6 cm.

673 SE 919 (jama SE 920), sek. 6, kv. 36, št. risbe 925A
Odlomek ustja z ostenjem sklede ali skodele, izdelane iz zelo finozrnate lončarske gline (LM02), nepopolno oksidacijsko žgane, v končni fazi redukcijsko. Površina je gladka in sive barve. Vel. 4,2 × 2,8 cm, pr. u. okoli 21 cm, db. ost. 0,5 cm.

674 SE 919 (jama SE 920), sek. 6, kv. 36, št. risbe 927A
Odlomek ustja z ostenjem sklede ali skodele, izdelane iz zelo finozrnate lončarske gline (LM02), nepopolno oksidacijsko žgane. Površina je gladka, lisasta, rožnate in sive barve; delno poškodovana. Vel. 4,2 × 2,5 cm, pr. u. okoli 14 cm, db. ost. 0,45 cm.

675 SE 919 (jama SE 920), sek. 6, kv. 35, PN 313, št. risbe 931A
Lonec – odlomek ustja z ostenjem (oblika L12), izdelan iz zelo finozrnate lončarske gline (LM10), nepopolno oksidacijsko žgan. Površina je gladka, lisasta, rožnate in sive barve; prežgana. Pr. u. okoli 14 cm, db. ost. 0,45 cm.

676 SE 919 (jama SE 920), sek. 6, kv. 36, PN 312, št. risbe 930A
Lonec – odlomek ostenja z največjim obodom in prehodom v dno, izdelan iz finozrnate lončarske gline (LM31), nepopolno oksidacijsko žgan. Površina je gladka, lisasta, svetlo rdeče, zelo bledo rjave in sive barve. Pr. najv. ob. okoli 21 cm, db. ost. 0,55 cm.

677 SE 919 (jama SE 920), sek. 6, kv. 36, PN 309, št. risbe 914A
Lonec – odlomek ustja z ostenjem in ročajem, izdelan iz finozrnate lončarske gline (LM41), nepopolno oksidacijsko žgan. Površina je gladka in lisasta, zelo bledo rjave, rožnate in temno sive barve; delno poškodovana. Pr. u. okoli 15 cm, ohr. v. 9,3 cm, db. ost. 0,6 cm.

678 SE 919 (jama SE 920), sek. 6, kv. 36, PN 310, št. risbe 929A
Zajemalka – odlomek recipienta, nepopolno oksidacijsko žgana z gladko površino svetlo rjave barve. Vel. 7,8 × 9,1 cm.

679 SE 919 (jama SE 920), sek. 6, kv. 36, št. risbe 924A
Odlomek dna z ostenjem posode, izdelane iz grobozrnate lončarske gline (LM60), nepopolno oksidacijsko žgane. Površina je gladka, lisasta, zelo bledo rjave, svetlo rdeče in sive barve. Pr. d. okoli 16,5 cm, ohr. v. 3,4 cm, db. ost. 0,8 cm.

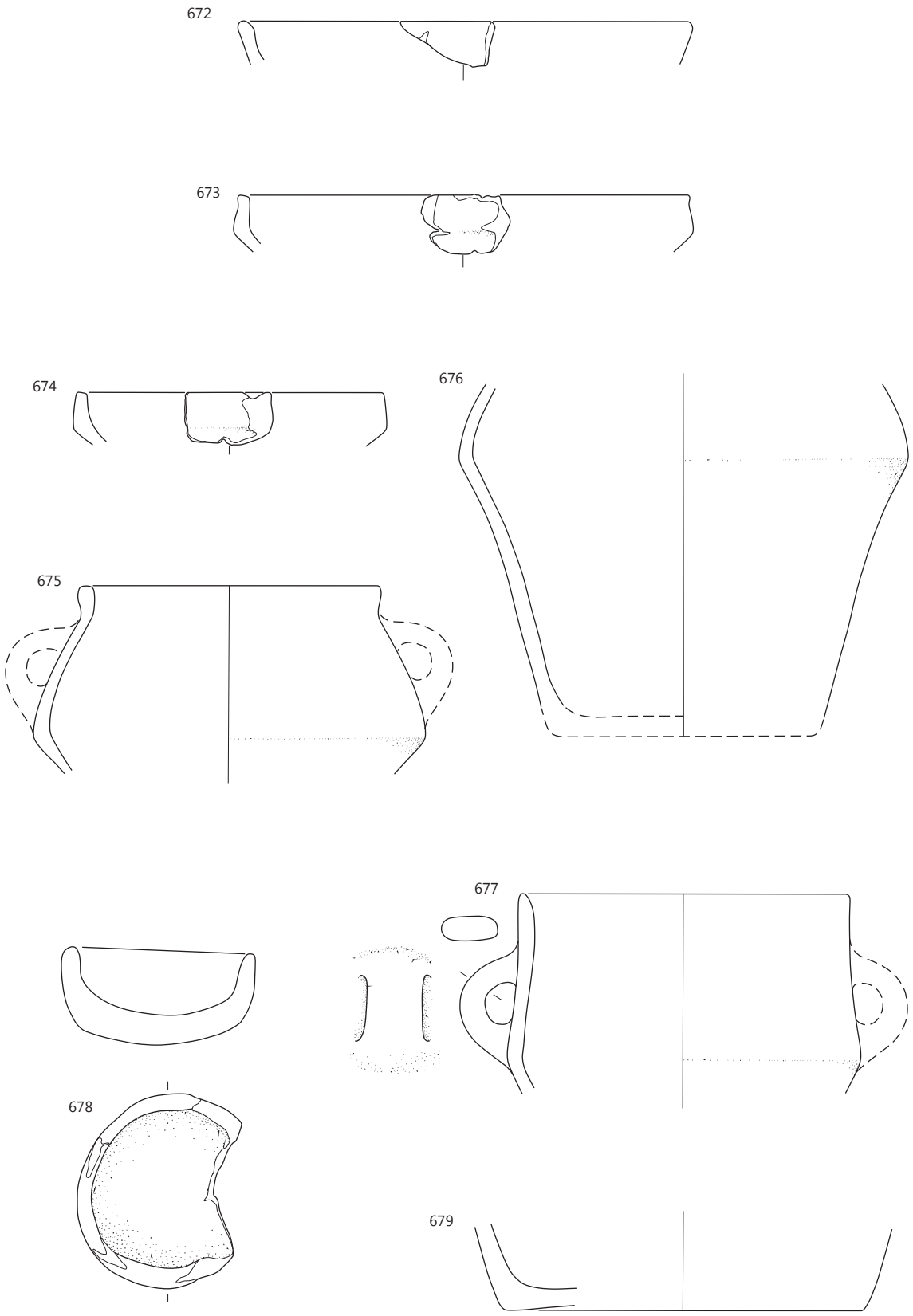

SE 919, merilo 1 : 3.

680 SE 909 (jama SE 910), sek. 6, kv. 62, št. risbe 934A
Posoda z debelimi stenami – odlomek ustja z ostenjem in dnom (oblika MO2/3), izdelan iz zelo finozrnate lončarske gline (LM02), nepopolno oksidacijsko žgan. Groba površina je lisasta – bledo rjave in temno sive barve. Pr. u. okoli 23,5 cm, pr. d. okoli 17,5 cm, v. 7,8 cm, db. ost. 2,1 cm.

681 SE 909 (jama SE 910), sek. 6, kv. 68, PN 304, št. risbe 1360A
Odlomek dna z zgornjim delom votle noge posode (oblika noge N4b), izdelane iz zelo finozrnate lončarske gline (LM05), nepopolno oksidacijsko žgane. Površina je gladka, lisasta, rožnate in svetlo sive barve; delno poškodovana. Pr. najožjega dela noge 7,3 cm, ohr. v. 6,6 cm, db. ost. 0,6 cm.

682 SE 909 (jama SE 910), sek. 6, kv. 68, PN 299, št. risbe 939A
Odlomek votle noge posode z robom in delom izbočenega zgornjega dela (oblika noge N4b), izdelane iz zelo finozrnate lončarske gline (LM02), nepopolno oksidacijsko žgane. Površina je gladka in lisasta, zelo bledo rjave, rdeče rumene in sive barve; delno poškodovana. Pr. roba noge okoli 14,5 cm, ohr. v. 13,2 cm, db. ost. 0,6 cm.

683 SE 909 (jama SE 910), sek. 6, kv. 68, št. risbe 941A
Zajemalka – odlomek recipienta s predrtim nastavkom v obliki dulca za držaj (oblika Z3/1), izdelana iz zelo finozrnate lončarske gline (LM02), nepopolno oksidacijsko žgana. Površina je gladka, lisasta, zelo bledo rjave, rožnate in sive barve. Vel. 6,0 × 6,7 cm.

684 SE 909 (jama SE 910), sek. 6, kv. 68, št. risbe 937A
Vrč – odlomek ostenja z ročajem, izdelan iz zelo finozrnate lončarske gline (LM02), nepopolno oksidacijsko žgan, redukcijsko v končni fazi. Površina je gladka in sive barve, na zunanji strani odlomka prežgana. Vel. 4,4 × 5,7 cm, db. ost. 0,3 cm.

685 SE 909 (jama SE 910), sek. 6, kv. 68, PN 306, št. risbe 945A
Lonec – rekonstruiran (oblika L13/2), izdelan iz finozrnate lončarske gline (LM34), nepopolno oksidacijsko žgan. Površina je gladka in zelo bledo rjave barve, na njej je lisa sive barve. Pr. u. okoli 20,5 cm, pr. d. okoli 15 cm, rek. v. 29,5 cm, db. ost. 0,3–0,5 cm.

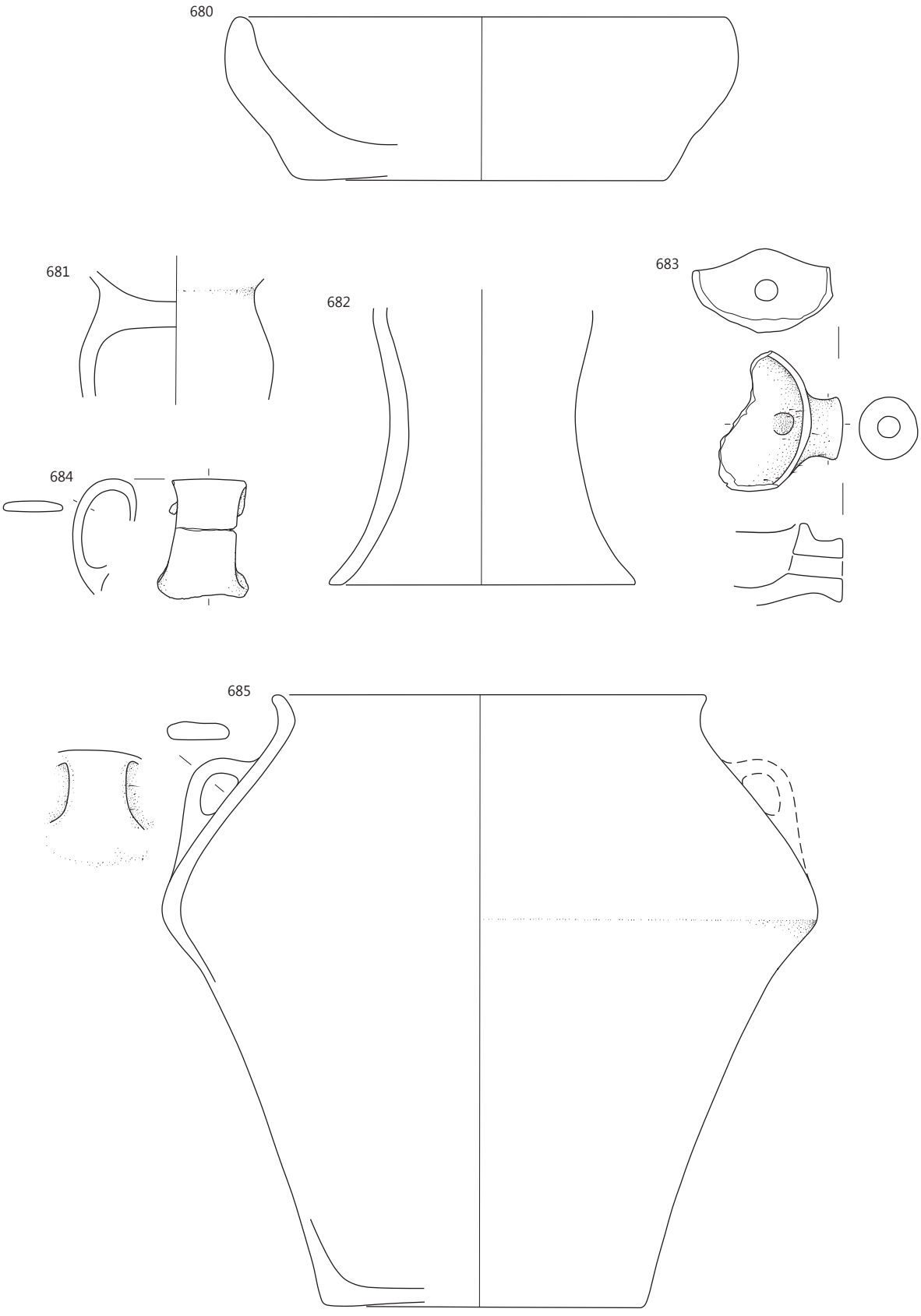

SE 909, merilo 1 : 3.

686 SE 909 (jama SE 910), sek. 6, kv. 69, št. risbe 936A
Lonec – odlomek ustja z ostenjem, izdelan iz finozrnate lončarske gline (LM38), nepopolno oksidacijsko žgan. Površina je gladka in lisasta, zelo bledo rjave, temno sive in sive barve. Na notranji površini so zogleneli organski ostanki. Vel. 6,0 × 4,2 cm, pr. u. okoli 25 cm, db. ost. 0,45 cm.

687 SE 909 (jama SE 910), sek. 6, kv. 68, PN 307, št. risbe 940A
Utež – odlomek, izdelana iz zelo finozrnate lončarske gline (LM02), nepopolno oksidacijsko žgana. Površina je v veliki meri poškodovana, gladka in lisasta, svetlo rdeče in sive barve. Keramika je mehka. Vel. 7,8 × 5,5 cm.

688 SE 909 (jama SE 910), sek. 6, kv. 68, PN 302, št. risbe 947A
Utež – skoraj v celoti ohranjena (oblika uteži U1/2), izdelana iz zelo finozrnate lončarske gline (LM02), nepopolno oksidacijsko žgana. Površina je poškodovana, gladka in lisasta, svetlo rdeče in sive barve. Keramika je mehka. Vel. 6,6 × 9,6 cm.

689 SE 909 (jama SE 910), sek. 6, kv. 68, PN 300, št. risbe 946A
Utež – skoraj v celoti ohranjena (oblika uteži U1/2), izdelana iz zelo finozrnate lončarske gline (LM02), nepopolno oksidacijsko žgana. Površina je gladka, lisasta, svetlo rdeče in sive barve; poškodovana. Keramika je mehka. Vel. 6,0 × 9,4 cm.

690 SE 909 (jama SE 910), sek. 6, kv. 68, št. risbe 943A
Utež – skoraj v celoti ohranjena (oblika uteži U1/2), izdelana iz zelo finozrnate lončarske gline (LM02), nepopolno oksidacijsko žgana. Površina je gladka, lisasta, svetlo rdeče in sive barve; poškodovana. Keramika je mehka. Vel. 5,8 × 7,8 cm.

691 SE 909 (jama SE 910), sek. 6, kv. 68, PN 301, št. risbe 944A
Utež – odlomek, izdelana iz zelo finozrnate lončarske gline (LM02), nepopolno oksidacijsko žgana. Površina je gladka, lisasta, svetlo rdeče in sive barve; poškodovana. Keramika je mehka. Vel. 6,0 × 8,1 cm.

692 SE 909 (jama SE 910), sek. 6, kv. 69, št. risbe 935A
Utež – odlomek, izdelana iz zelo finozrnate lončarske gline (LM02), nepopolno oksidacijsko žgana. Površina je gladka, svetlo rdeče barve; poškodovana. Keramika je mehka. Vel. 5,3 × 5,4 cm.

693 SE 909 (jama SE 910), sek. 6, kv. 69, PN 298, št. risbe 942A
Utež – odlomek, izdelana iz zelo finozrnate lončarske gline (LM02), nepopolno oksidacijsko žgana. Površina je gladka, lisasta, svetlo rdeče in sive barve; poškodovana. Keramika je mehka. Vel. 6,4 × 6,0 cm.

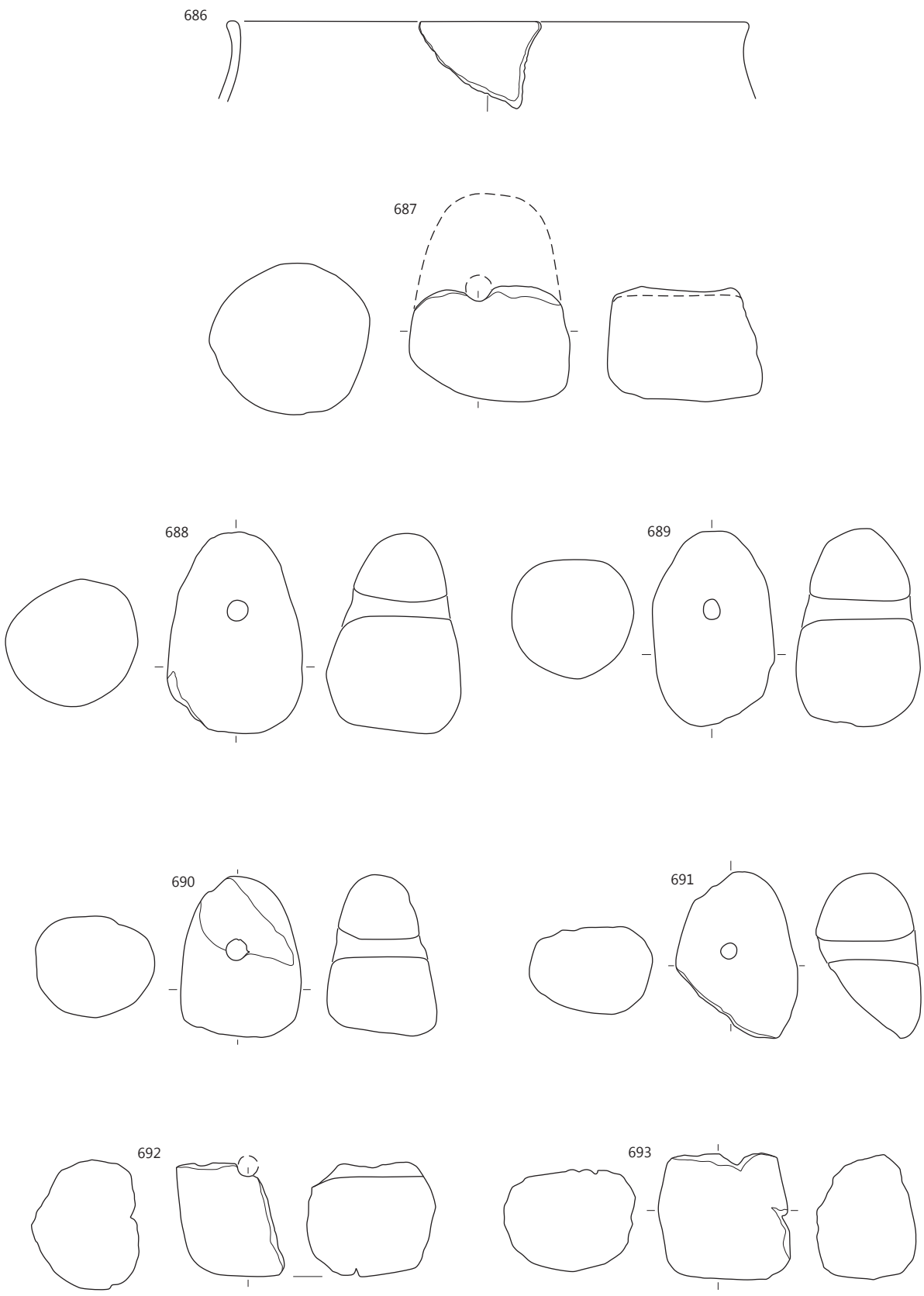

SE 909, merilo 1 : 3.

694 SE 911 (jama SE 912), sek. 6, kv. 54, št. risbe 933A

Odlomek ustja z ostenjem in dnom majhne posode z debelimi stenami (oblika MO2/4), izdelane iz zelo finozrnate lončarske gline (LM02), nepopolno oksidacijsko žgane. Površina je gladka, lisasta, zelo bledo rjave, rožnate, svetlo sive in sive barve. Pr. u. 5,1 cm, pr. d. 3,0 cm, v. 5,4 cm, db. ost. 1,4 cm.

695 SE 921 (jama SE 922), sek. 6, kv. 22, PN 323, št. risbe 1027A

Skleda na nogi – odlomek dna z zgornjim delom noge (oblika noge N4d), izdelana iz zelo finozrnate lončarske gline (LM02), nepopolno oksidacijsko žgana, v končni fazi redukcijsko. Površina je gladka, zelo temno sive barve. Pr. najv. ob. 9,6 cm, db. ost. 0,45 cm.

696 SE 921 (jama SE 922), sek. 6, kv. 7 in 22, št. risbe 1382A

Lonec – odlomek ustja z ostenjem, izdelan iz drobnozrnate lončarske gline (LM58), nepopolno oksidacijsko žgan. Površina je gladka, lisasta, svetlo rjavo sive, rožnate in sive barve. Vel. 6,3 × 4,2 cm, pr. u. okoli 17 cm, db. ost. 0,7 cm.

697 SE 921 (jama SE 922), sek. 6, kv. 7 in 22, št. risbe 1381A

Odlomek dna z ostenjem posode, izdelane iz finozrnate lončarske gline (LM19), nepopolno oksidacijsko žgane. Površina je gladka, zelo bledo rjave do sive barve. Na notranji strani dna so zogleneli organski ostanki. Pr. d. 12,5 cm, ohr. v. 3,1 cm, db. ost. 0,6 cm.

698 Objekt 16, plast SE 999, sek. 6, kv. 24 in 25, št. risbe 898A

Lonec – odlomek okrašenega ostenja, izdelan iz grobozrnate lončarske gline (LM60), nepopolno oksidacijsko žgan. Površina je gladka in svetlo rjave barve. Okras: vodoravna niza vtisnjenih jamic tik nad in tik pod najširšim obodom (motiv B03, jamice c). Vel. 8,1 × 5,4 cm, pr. najv. ob. okoli 20 cm, db. ost. 0,6 cm.

699 Objekt 16, SE 997 (jama SE 1032), sek. 6, kv. 25, št. risbe 906A

Lonec – odlomek okrašenega ostenja, izdelan iz finozrnate lončarske gline (LM26), nepopolno oksidacijsko žgan. Površina je gladka, lisasta, sivo-rjave in temno sive barve, delno poškodovana. Okras: snop poševnih žlebov pod vodoravnim žlebom. Vel. 4,5 × 5,7 cm, db. ost. 1,0 cm.

700 Objekt 16, SE 997 (jama SE 1032), sek. 6, kv. 25, št. risbe 907A

Odlomek ustja z ostenjem sklede ali skodele, izdelane iz zelo finozrnate lončarske gline (LM02), nepopolno oksidacijsko žgane, v končni fazi redukcijsko. Površina je gladka in sive barve; delno poškodovana. Vel. 4,2 × 3,2 cm, pr. u. okoli 21 cm, db. ost. 0,55 cm.

701 Objekt 16, plast SE 929 in objekt 17, plast SE 1414, sek. 6, kv. 10, št. risbe 1799A = 826A

Lonec – odlomek okrašenega ostenja s prehodom v ročaj, izdelan iz zelo finozrnate lončarske gline (LM10), nepopolno oksidacijsko žgan. Površina je gladka, lisasta, zelo bledo rjave in temno sive barve. Na notranji površini ostenja lonca so zogleneli organski ostanki. Okras: snopi navpičnih žlebov na ramenu (motiv C03). Pr. najv. ob. 16,8 cm, ohr. v. 7,0 cm, db. ost. 0,4 cm.

702 Objekt 16, plast SE 929 in objekt 17, plast SE 1414, sek. 6, kv. 9 in 10, št. risbe 1025A

Zajemalka (oblika Z3/1), izdelana iz zelo finozrnate lončarske gline (LM11), nepopolno oksidacijsko žgana. Površina je gladka in lisasta, zelo bledo rjave in sive barve. Vel. 8,4 × 7,2 cm.

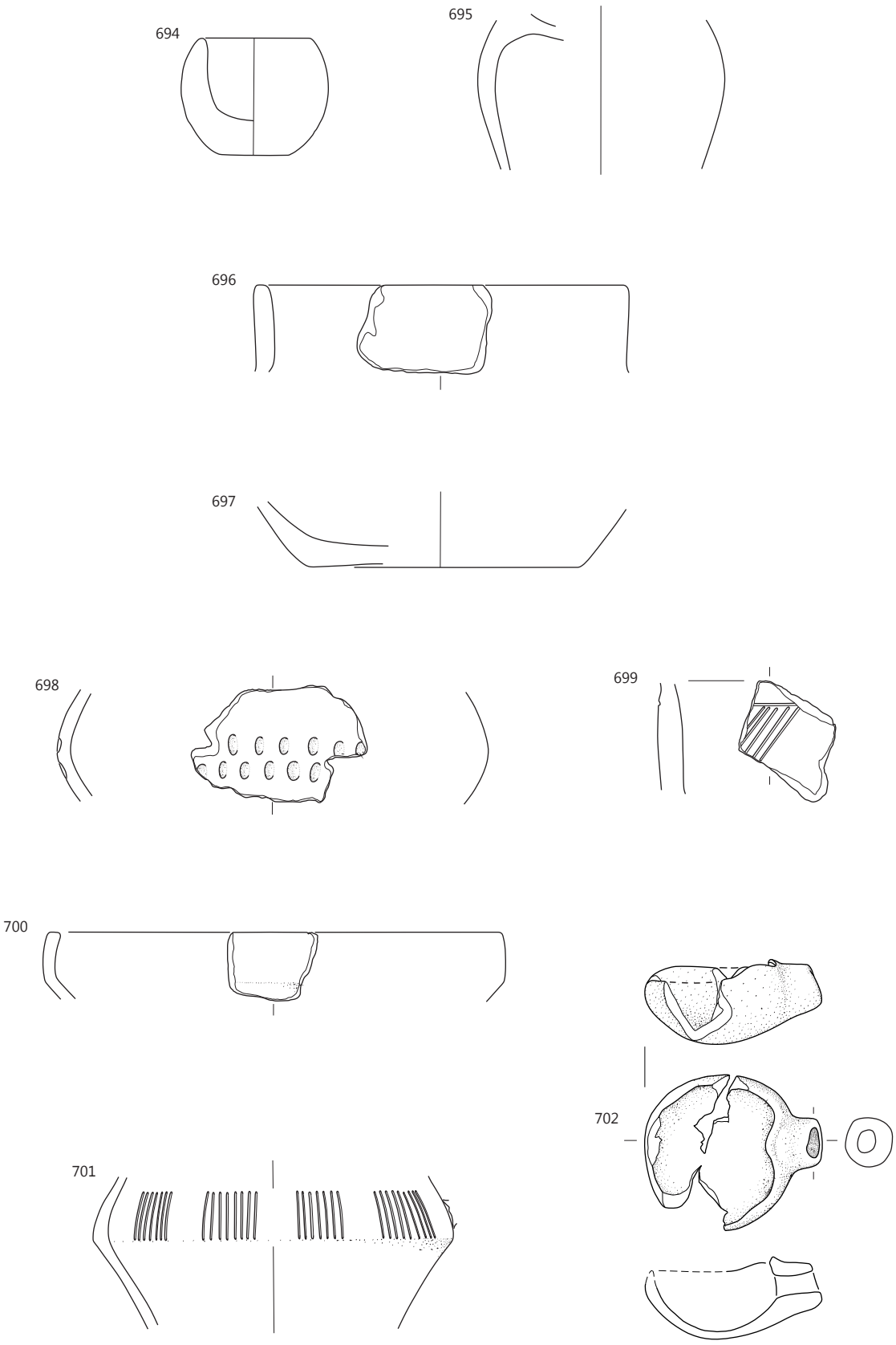

694 SE 911, **695–697** SE 921; objekt 16: **698** SE 999, **699, 700** SE 997; **701, 702** objekt 16: SE 929 in objekt 17: SE 1414; merilo 1 : 3.

703 Objekt 16, plast SE 929, sek. 6, kv. 25, št. risbe 870A
Skleda – odlomek ustja z ostenjem (oblika E7/2), izdelana iz finozrnate lončarske gline (LM31), nepopolno oksidacijsko žgana. Površina je gladka, lisasta, temno sive in sivo-rjave barve; delno poškodovana. Vel. 10,8 × 5,1 cm, pr. u. okoli 25,5 cm, db. ost. 0,45 cm.

704 Objekt 16, plast SE 929, sek. 6, kv. 9, št. risbe 918A
Skleda (na nogi?) – odlomek ustja z ostenjem, izdelana iz zelo finozrnate lončarske gline (LM02), nepopolno oksidacijsko žgana. Površina je gladka, lisasta, zelo bledo rjave, svetlo sive in sive barve. Vel. 6,9 × 3,9 cm, pr. u. okoli 25 cm, db. ost. 0,45 cm.

705 Objekt 16, plast SE 929, sek. 6, kv. 40, št. risbe 885A
Odlomek votle noge posode, izdelane iz zelo finozrnate lončarske gline (LM02), nepopolno oksidacijsko žgane. Površina je gladka, lisasta, zelo bledo rjave in sive barve. Na njej je premaz rdeče barve. Vel. 4,8 × 5,9 cm, pr. roba noge okoli 13,5 cm, db. ost. 0,6 cm.

706 Objekt 16, plast SE 929, sek. 6, kv. 9, št. risbe 919A
Skleda (na nogi?) – odlomek ustja z ostenjem (oblika En4/5), izdelana iz zelo finozrnate lončarske gline (LM02), nepopolno oksidacijsko žgana, v končni fazi redukcijsko. Površina je gladka, zelo temno sive barve. Pr. u. okoli 23 cm, ohr. v. 5,5 cm, db. ost. 0,6 cm.

707 Objekt 16, plast SE 929, sek. 6, kv. 25, št. risbe 859A
Odlomek dna z zgornjim delom votle noge posode, izdelane iz zelo finozrnate lončarske gline (LM02), nepopolno oksidacijsko žgane, v končni fazi redukcijsko. Površina je gladka in sive barve. Pr. najožjega dela noge okoli 11,5 cm, ohr. v. 0,6 cm, db. ost. 0,6 cm.

708 Objekt 16, plast SE 929, sek. 6, kv. 25, št. risbe 859A
Odlomek ustja z ostenjem sklede ali skodele, izdelane iz drobnozrnate lončarske gline (LM50), nepopolno oksidacijsko žgane. Površina je gladka in lisasta, rjave in zelo temno sive barve. Na notranji strani odlomka posode so zogleneli organski ostanki. Vel. 4,8 × 4,9 cm, pr. u. okoli 17,5 cm, db. ost. 0,45 cm.

709 Objekt 16, plast SE 929, sek. 6, kv. 25, št. risbe 847A
Odlomek dna z zgornjim delom votle noge posode, izdelane iz zelo finozrnate lončarske gline (LM05), nepopolno oksidacijsko žgane. Površina je gladka, na zunanji strani posode svetlo sive, na notranji temno sive barve.

Pr. najožjega dela noge okoli 10,5 cm, ohr. v. 4,0 cm, db. ost. 0,45 cm.

710 Objekt 16, plast SE 929, sek. 6, kv. 40, št. risbe 880A
Odlomek ustja z ostenjem sklede ali skodele, izdelane iz zelo finozrnate lončarske gline (LM07), nepopolno oksidacijsko žgane. Površina je gladka, rdeče rumene barve; delno poškodovana. Pr. u. okoli 9,5 cm, ohr. v. 3,2 cm, db. ost. 0,4 cm.

711 Objekt 16, plast SE 929, sek. 6, kv. 9, št. risbe 1028A
Skleda na nogi – odlomek dna z ostenjem sklede in z zgornjim delom noge, izdelane iz zelo finozrnate lončarske gline (LM02), nepopolno oksidacijsko žgane. Površina je gladka in lisasta, zelo bledo rjave, svetlo sive in temno sive barve; delno poškodovana. Pr. najožjega dela noge okoli 16 cm, ohr. v. 4,8 cm, db. ost. 0,6–0,7 cm.

712 Objekt 16, plast SE 929, sek. 6, kv. 40, št. risbe 877A
Skodela – odlomek ustja z ostenjem in izlivom s pregrajo (oblika C1/5), izdelana iz finozrnate lončarske gline (LM30), nepopolno oksidacijsko žgana. Površina je gladka, zelo bledo rjave barve; močno poškodovana. Pr. u. okoli 21 cm, ohr. v. 5,7 cm, db. ost. 0,3–0,4 cm.

713 Objekt 16, plast SE 929, sek. 6, kv. 25, št. risbe 849A
Odlomek roba votle noge posode, izdelane iz zelo finozrnate lončarske gline (LM02), nepopolno oksidacijsko žgane, v končni fazi redukcijsko. Površina je gladka, temno sive barve. Pr. roba noge okoli 13,5 cm, ohr. v. 2,7 cm, db. ost. 0,7 cm.

714 Objekt 16, plast SE 929, sek. 6, kv. 25, št. risbe 866A
Odlomek ustja z ostenjem sklede ali skodele, izdelane iz drobnozrnate lončarske gline (LM50), nepopolno oksidacijsko žgane. Površina je gladka in lisasta – rjave in zelo temno sive barve. Na notranji površini zogleneli organski ostanki. Vel. 4,5 × 3,0 cm, pr. u. okoli 15 cm, db. ost. 0,6 cm.

715 Objekt 16, plast SE 929, sek. 6, kv. 40, št. risbe 890A
Odlomek ustja z ostenjem sklede ali skodele, izdelane iz zelo finozrnate lončarske gline (LM02), nepopolno oksidacijsko žgane, v končni fazi redukcijsko. Površina je gladka, na zunanji strani posode sive, na notranji svetlo sive barve. Vel. 4,8 × 2,6 cm, pr. u. okoli 13,5 cm, db. ost. 0,55 cm.

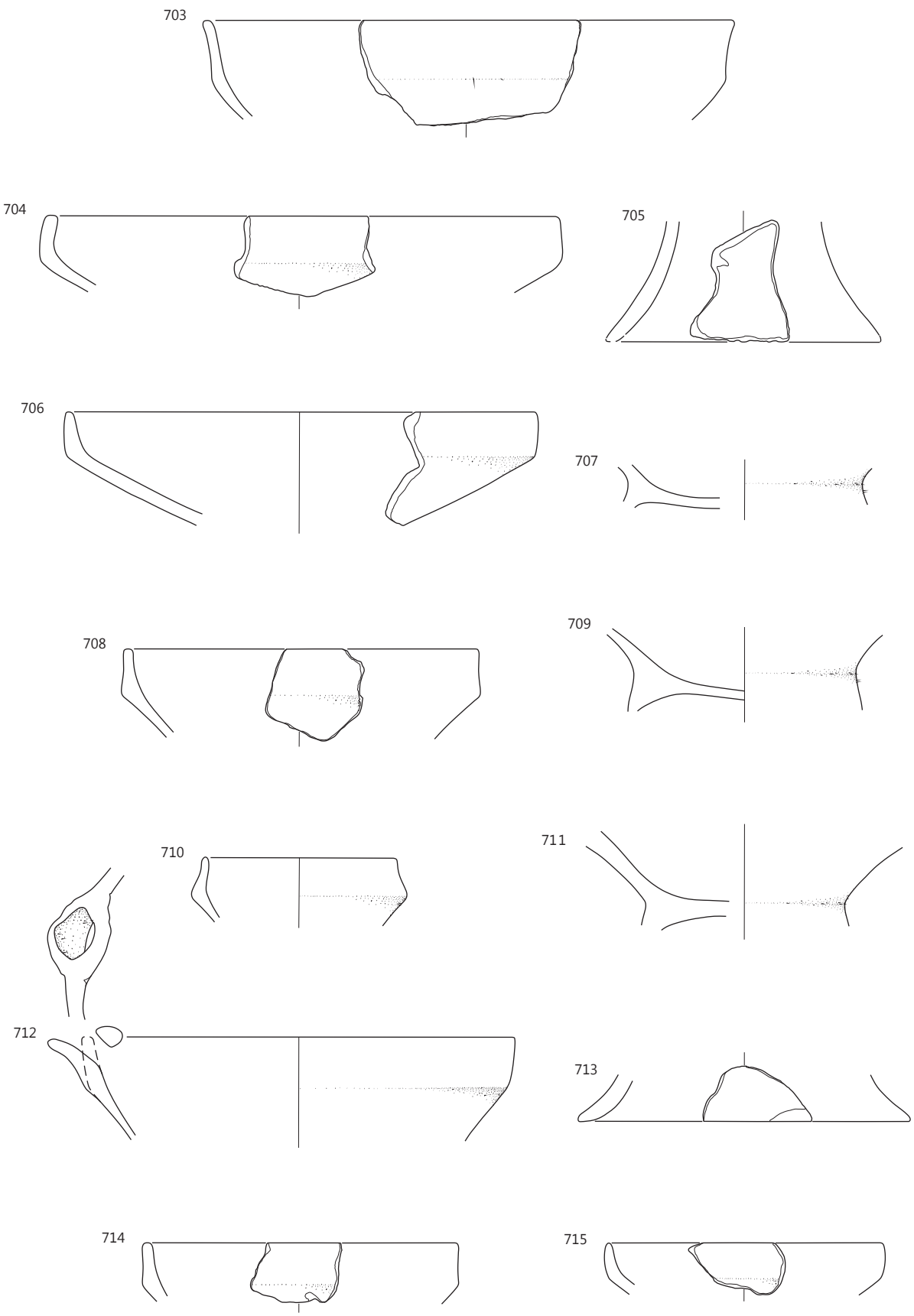

Objekt 16: SE 929, merilo 1 : 3.

716 Objekt 16, plast SE 929, sek. 6, kv. 25, št. risbe 857A
Skleda – odlomek ustja z ostenjem (oblika E1/10), izdelana iz finozrnate lončarske gline (LM31), nepopolno oksidacijsko žgana. Površina je gladka, zelo bledo rjave barve. Pr. u. okoli 13,5 cm, ohr. v. 5,1 cm, db. ost. 0,6 cm.

717 Objekt 16, plast SE 929, sek. 6, kv. 9, št. risbe 917A
Odlomek ustja z ostenjem in dnom majhne posode z debelimi stenami (oblika MO2/1), izdelane iz zelo finozrnate lončarske gline (LM02), nepopolno oksidacijsko žgane, v končni fazi redukcijsko. Površina je gladka, temno sive barve. Pr. u. 7,5 cm, pr. d. 4,5 cm, v. 3,4 cm, db. ost. 0,9–1,0 cm.

718 Objekt 16, plast SE 929, sek. 6, kv. 10, št. risbe 1026A
Pekač – v celoti ohranjen, z držajem (oblika A2/1), nepopolno oksidacijsko žgan z gladko površino sivo-rjave barve. Na notranji površini je površina ožgana. Pr. u. okoli 16,5 cm, pr. d. okoli 13,5 cm, v. 2,4 cm, db. ost. 0,8 cm.

719 Objekt 16, plast SE 929, sek. 6, kv. 40, št. risbe 892A
Odlomek ustja z ostenjem sklede ali skodele, izdelane iz zelo finozrnate lončarske gline (LM02), nepopolno oksidacijsko žgane. Površina je gladka in svetlo rjave barve; delno poškodovana. Vel. 4,2 × 3,9 cm, db. ost. 0,5 cm.

720 Objekt 16, plast SE 929, sek. 6, kv. 25, št. risbe 852A
Odlomek ustja z ostenjem sklede ali skodele, izdelane iz finozrnate lončarske gline (LM31), nepopolno oksidacijsko žgane. Površina je gladka, lisasta, bledo rjave in temno sive barve. Vel. 5,2 × 4,5 cm, pr. u. okoli 17 cm, db. ost. 0,65 cm.

721 Objekt 16, plast SE 929, sek. 6, kv. 39, št. risbe 872A
Vrč – odlomek ostenja, izdelan iz zelo finozrnate lončarske gline (LM02), nepopolno oksidacijsko žgan, redukcijsko v končni fazi. Površina je gladka, temno sive barve. Vel. 4,6 × 2,1 cm, pr. najv. ob. okoli 11,5 cm, db. ost. 0,3 cm.

722 Objekt 16, plast SE 929, sek. 6, kv. 25, št. risbe 869A
Vrč – odlomek okrašenega ostenja, izdelan iz zelo finozrnate lončarske gline (LM02), nepopolno oksidacijsko žgan, redukcijsko v končni fazi. Površina je gladka, temno sive barve in delno poškodovana. Okras: snopi navpičnih žlebov na ramenu, na prehodu v vrat vodoravni žleb (motiv C07). Pr. najv. ob. okoli 13,5 cm, ohr. v. 3,4 cm, db. ost. 0,26 cm.

723 Objekt 16, plast SE 929, sek. 6, kv. 9, št. risbe 1030A
Vrč – odlomek okrašenega ostenja s prehodom v ročaj, izdelan iz zelo finozrnate lončarske gline (LM02), nepopolno oksidacijsko žgan, redukcijsko v končni fazi. Površina je gladka in sive barve. Okras: snop navpičnih žlebov na ramenu, na prehodu v vrat vodoravni žleb (motiv C07). Vel. 3,6 × 3,1 cm, pr. najv. ob. okoli 14,5 cm, db. ost. 0,2 cm.

724 Objekt 16, plast SE 929, sek. 6, kv. 25, št. risbe 860A
Vrč – fragmentiran zgornji del posode (oblika V10/2), izdelan iz zelo finozrnate lončarske gline (LM02), nepopolno oksidacijsko žgan. Površina je gladka, zelo bledo rjave barve. Na njej je premaz rdeče rumene barve. Pr. u. okoli 7,5 cm, pr. najv. ob. okoli 10,2 cm, ohr. v. 6,3 cm, db. ost. 0,2-0,3 cm.

725 Objekt 16, plast SE 929, sek. 6, kv. 40, št. risbe 879A
Vrč – odlomek ustja z ostenjem in ročajem (oblika V1/1), izdelan iz zelo finozrnate lončarske gline (LM10), nepopolno oksidacijsko žgan. Površina je gladka, lisasta, zelo bledo rjave in svetlo sive barve. Na njej je premaz svetlo rdeče barve. Pr. u. 7,2 cm, pr. najv. ob. 9,8 cm, ohr. v. 8,4 cm, db. ost. 0,25 cm.

726 Objekt 16, plast SE 929, sek. 6, kv. 25, št. risbe 855A(b).
Lonec – odlomek ustja z ostenjem, izdelan iz finozrnate lončarske gline (LM31), nepopolno oksidacijsko žgan. Površina je gladka in lisasta, zelo bledo rjave in temno sive barve; delno poškodovana. Vel. 2,7 × 4,5 cm, pr. u. okoli 17,5 cm, db. ost. 0,6 cm.

727 Objekt 16, plast SE 929, sek. 6, kv. 25, št. risbe 851A
Lonec – odlomek ustja z ostenjem, izdelan iz zelo finozrnate lončarske gline (LM05), nepopolno oksidacijsko žgan. Površina je gladka, lisasta, rdeče rumene in sive barve. Vel. 4,7 × 4,3 cm, pr. u. okoli 14,5 cm, db. ost. 0,4 cm.

728 Objekt 16, plast SE 929, sek. 6, kv. 10, št. risbe 1392A
Lonec – odlomek ustja z ostenjem, izdelan iz zelo finozrnate lončarske gline (LM10), nepopolno oksidacijsko žgan. Površina je gladka, lisasta, svetlo rdeče, zelo bledo rjave in temno sive barve. Vel. 4,2 × 4,6 cm, pr. u. okoli 16,5 cm, db. ost. 0,45 cm.

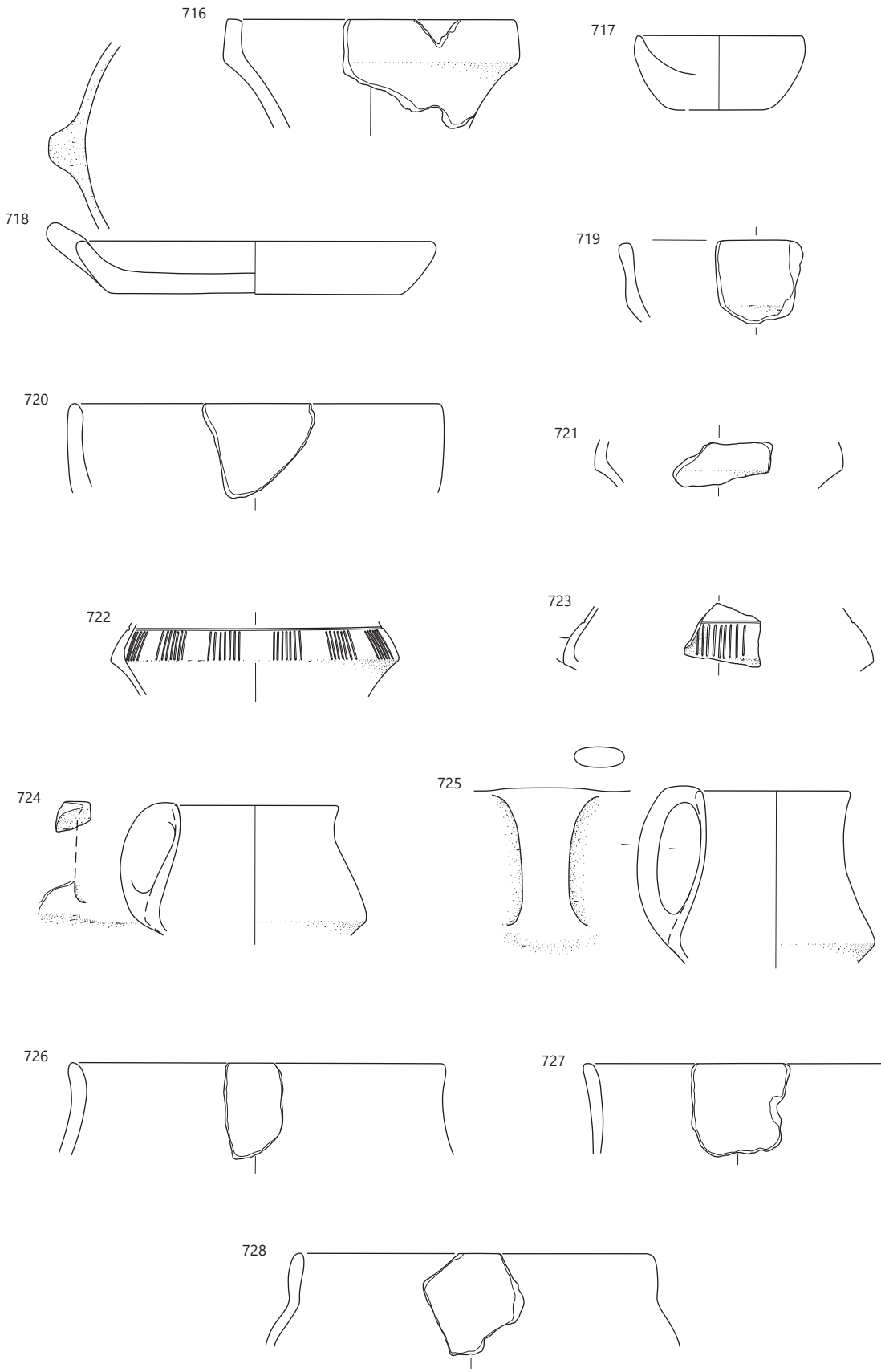

Objekt 16: SE 929, merilo 1 : 3.

729 Objekt 16, plast SE 929, sek. 6, kv. 25, št. risbe 855A
Lonec – odlomek ustja z ostenjem, izdelan iz finozrnate lončarske gline (LM31), nepopolno oksidacijsko žgan. Površina je gladka, lisasta, zelo bledo rjave in temno sive barve; delno poškodovana. Vel. 5,8 × 4,1 cm, pr. u. okoli 15,5 cm, db. ost. 0,6 cm.

730 Objekt 16, plast SE 929, sek. 6, kv. 9, št. risbe 920A
Lonec – odlomek ustja z ostenjem, izdelan iz zelo finozrnate lončarske gline (LM10), nepopolno oksidacijsko žgan. Površina je gladka, lisasta, zelo bledo rjave in rožnate barve. Vel. 4,2 × 3,0 cm, pr. u. okoli 19 cm, db. ost. 0,6 cm.

731 Objekt 16, plast SE 929, sek. 6, kv. 25, št. risbe 858A
Lonec – odlomek ustja z ostenjem, izdelan iz finozrnate lončarske gline (LM31), nepopolno oksidacijsko žgan. Površina je gladka, na zunanji strani odlomka zelo bledo rjave, na notranji svetlo sive. Površina je delno poškodovana. Vel. 4,4 × 2,7 cm, pr. u. okoli 17,5 cm, db. ost. 0,55 cm.

732 Objekt 16, plast SE 929, sek. 6, kv. 25, št. risbe 869A
Lonec – odlomek ostenja, izdelan iz finozrnate lončarske gline (LM31), nepopolno oksidacijsko žgan. Površina je gladka, delno poškodovana, lisasta, rdeče rumene in sive barve. Pr. najv. ob. okoli 24 cm, ohr. v. 4,7 cm, db. ost. 0,7 cm.

733 Objekt 16, plast SE 929, sek. 6, kv. 25, št. risbe 848A
Lonec – rekonstruiran zgornji del posode (oblika L2), izdelan iz zelo finozrnate lončarske gline (LM10), nepopolno oksidacijsko žgan. Površina je gladka, lisasta, zelo bledo rjave, svetlo rjavo sive in sive barve. Pr. u. okoli 21 cm, ohr. v. 17,1 cm, db. ost. 0,8-0,9 cm.

734 Objekt 16, plast SE 929, sek. 6, kv. 25, št. risbe 844A
Lonec – odlomek ustja z ostenjem, odlomek ostenja z ročajem in odlomek dna z ostenjem (rekonstrukcija: oblika L2), izdelan iz drobnozrnate lončarske gline (LM50), nepopolno oksidacijsko žgan. Površina je gladka, lisasta, svetlo rjavo sive in svetlo sive barve. Pr. u. okoli 17,5 cm, pr. d. 10,5 cm, rek. v. 22,9 cm, db. ost. 0,7 cm.

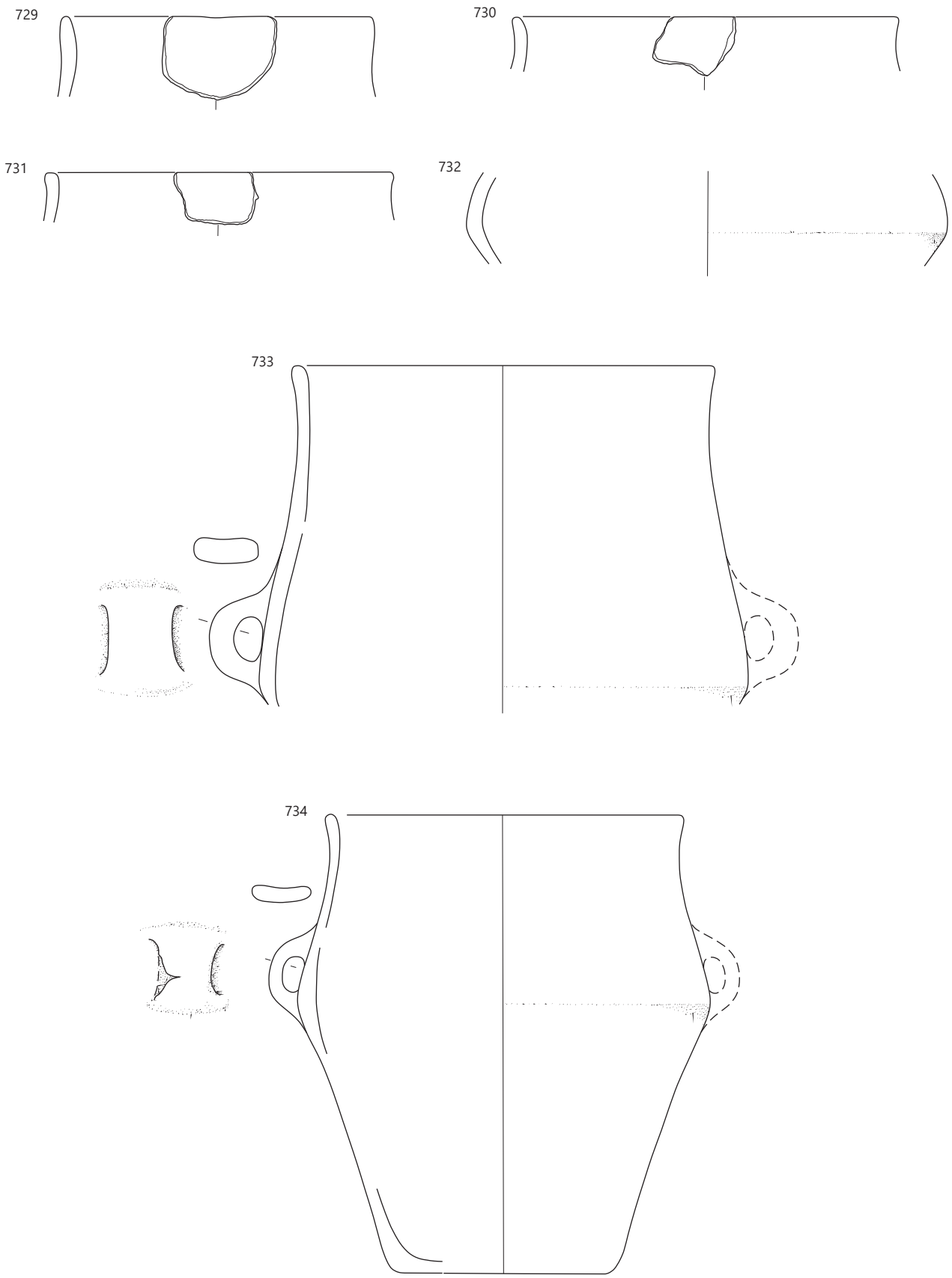

Objekt 16: SE 929, merilo 1 : 3.

735 Objekt 16, plast SE 929, sek. 6, kv. 24 in 25, št. risbe 839A
Lonec – odlomek ustja z ostenjem, izdelan iz finozrnate lončarske gline (LM31), nepopolno oksidacijsko žgan. Površina je gladka, lisasta, zelo bledo rjave in temno sive barve. Na notranji strani odlomka so zogleneli organski ostanki. Vel. 6,4 × 2,8 cm, pr. u. okoli 15 cm, db. ost. 0,6 cm.

736 Objekt 16, plast SE 929, sek. 6, kv. 9, št. risbe 916A
Miniaturna steklenička (?) – odlomek ostenja, izdelana iz finozrnate lončarske gline (LM31), nepopolno oksidacijsko žgana. Površina je gladka, lisasta, svetlo rdeče in sive barve; okrašena z žlebovi. Vel. 2,9 × 3,8 cm.

737 Objekt 16, plast SE 929, sek. 6, kv. 40, št. risbe 891A
Lonček – odlomka ostenja z najširšim obodom in dna z ostenjem, izdelan iz finozrnate lončarske gline (LM31), nepopolno oksidacijsko žgan. Površina je gladka, rdeče-rjave barve; delno poškodovana. Pr. d. okoli 6 cm, ohr. v. 10,5 cm, db. ost. 0,3–0,4 cm.

738 Objekt 16, plast SE 929, sek. 6, kv. 25, št. risbe 865A
Miniaturni lonec – odlomek ustja z ostenjem in delom ročaja (oblika M5/2), izdelan iz finozrnate lončarske gline (LM31), nepopolno oksidacijsko žgan. Površina je gladka, lisasta, zelo bledo rjave in temno sive barve; delno poškodovana. Pr. u. okoli 7,5 cm, ohr. v. 4,2 cm, db. ost. 0,45 cm.

739 Objekt 16, plast SE 929, sek. 6, kv. 25, št. risbe 871A
Miniaturni lonec – odlomek ustja z ostenjem in ročajem, izdelan iz finozrnate lončarske gline (LM31), nepopolno oksidacijsko žgan. Površina je gladka, lisasta – zelo bledo rjave, sivo-rjave in temno sive barve; delno poškodovana. Vel. 4,0 × 3,6 cm, db. ost. 0,4 cm.

740 Objekt 16, plast SE 929, sek. 6, kv. 25, št. risbe 904A = 862A
Miniaturni lonec – rekonstruiran (oblika M5/3), izdelan iz finozrnate lončarske gline (LM31), nepopolno oksidacijsko žgan. Površina je gladka, delno poškodovana in lisasta – sivo-rjave in temno sive barve. Pr. u. okoli 6,5 cm, ohr. v. okoli 8 cm, db. ost. 0,3–0,4 cm.

741 Objekt 16, plast SE 929, sek. 6, kv. 25, št. risbe 843A
Ovalni ploščat keramični predmet (pokrov, podstavek?), izdelan iz zelo finozrnate lončarske gline (LM05), nepopolno oksidacijsko žgan. Površina je svetlo sive barve, na eni strani gladka in konkavno vbočena, na drugi narebrena. Vel. 16,6 × 7,5 cm, db. ost. 1,5 cm.

742 Objekt 16, plast SE 929, sek. 6, kv. 24, št. risbe 829A
Zajemalka – odlomek recipienta s predrtim nastavkom v obliki dulca za držaj (oblika Z1), izdelana iz drobnozrnate lončarske gline (LM52), nepopolno oksidacijsko žgana. Površina je gladka in svetlo rjave barve; delno ožgana. Vel. 4,2 × 4,3 cm.

743 Objekt 16, plast SE 929, sek. 6, kv. 40, št. risbe 875A
Zajemalka – odlomek recipienta s predrtim nastavkom v obliki dulca za držaj (oblika Z1), izdelana iz finozrnate lončarske gline (LM31), nepopolno oksidacijsko žgana. Površina je gladka, lisasta, zelo bledo rjave in temno sive barve; delno poškodovana. Vel. 5,3 × 4,8 cm.

744 Objekt 16, plast SE 929, sek. 6, kv. 25, PN 367, št. risbe 1173A
Cilindrični pečatnik – v celoti ohranjen (oblika D2/1), nepopolno oksidacijsko žgan. Površina pečatnika je sive barve in razčlenjena s prečnimi vrezi. Dl. 2,45 cm, š. 1,7–1,8 cm.

745 Objekt 16, plast SE 929, sek. 6, kv. 40, PN 330, št. risbe 895A
Zajemalka s predrtim nastavkom v obliki dulca za držaj (oblika Z1), izdelana iz finozrnate lončarske gline (LM26), nepopolno oksidacijsko žgana. Površina je gladka, lisasta, zelo bledo rjave in svetlo sive barve. Vel. 6,4 × 5,5 cm.

746 Objekt 16, plast SE 929, sek. 6, kv. 25, PN 369, št. risbe 1359A
Vijček – odlomek (oblika U2/2), izdelan iz zelo finozrnate lončarske gline (LM02), nepopolno oksidacijsko žgan. Površina je gladka, svetlo rdeče barve; delno poškodovana. Pr. 5,7 cm.

747 Objekt 16, plast SE 929, sek. 6, kv. 25, št. risbe 868A
Odlomek pokrova (oblika P1/1), izdelan iz zelo finozrnate lončarske gline (LM10), nepopolno oksidacijsko žgan. Površina je gladka, delno poškodovana in lisasta, zelo bledo rjave, bele in rožnate barve. Vel. 12,0 × 7,1 cm.

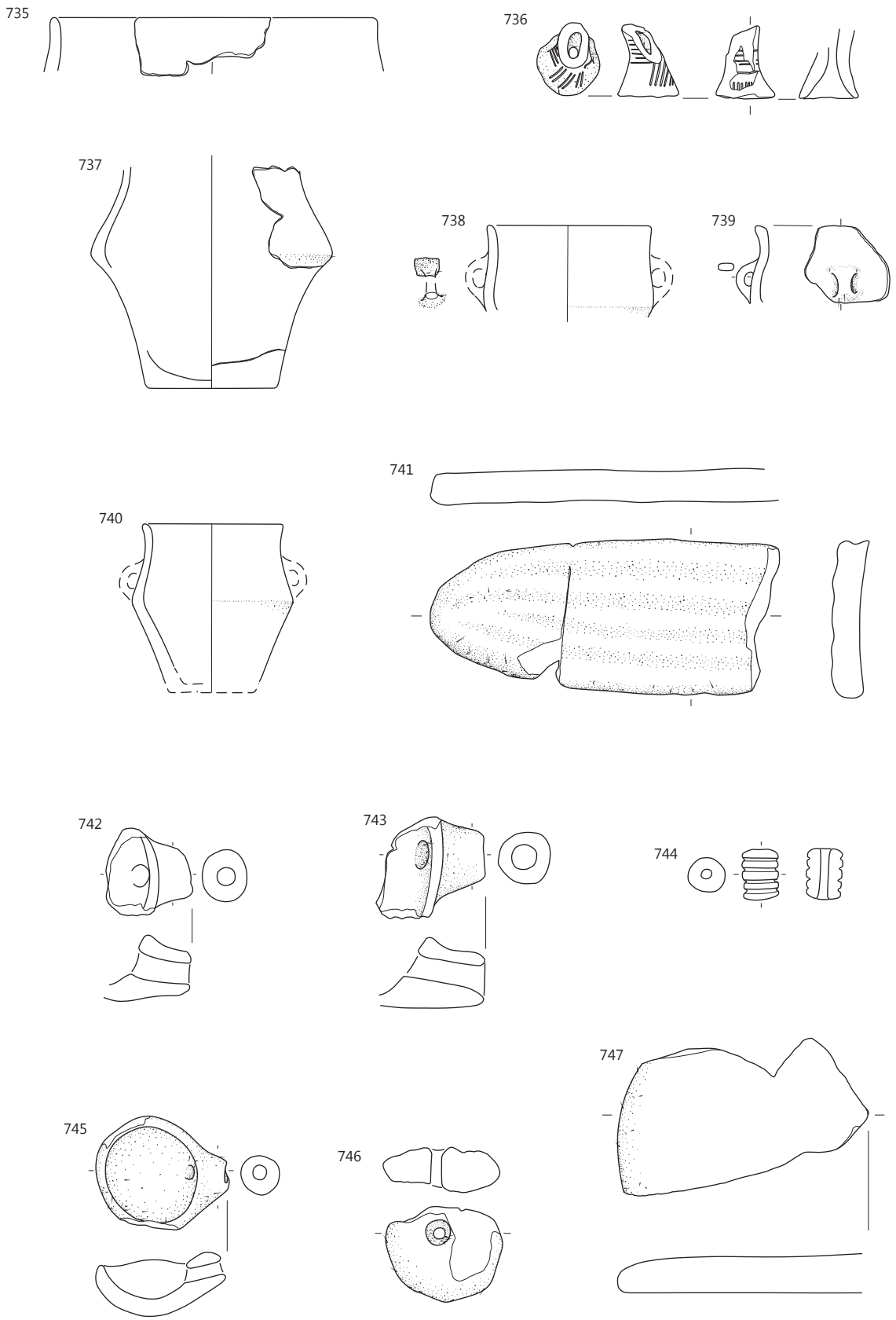

Objekt 16: SE 929, merilo 1 : 3.

748 Objekt 16, plast SE 929, sek. 6, kv. 40, št. risbe 874A
Odlomek prežganega dna z ostenjem posode, izdelane iz zelo finozrnate lončarske gline (LM10). Pr. d. okoli 8 cm, ohr. v. okoli 4,4 cm, db. ost. 0,4 cm.

749 Objekt 16, plast SE 929, sek. 6, kv. 40, št. risbe 888A
Odlomek prežganega dna z ostenjem posode, izdelane iz drobnozrnate lončarske gline (LM52). Pr. d. okoli 6 cm, ohr. v. 6,2 cm, db. ost. 0,45 cm.

750 Objekt 16, plast SE 929, sek. 6, kv. 39, št. risbe 872A(b).
Odlomek dna z ostenjem posode, izdelane iz zelo finozrnate lončarske gline (LM02), nepopolno oksidacijsko žgane, v končni fazi redukcijsko. Površina je gladka, temno sive barve. Pr. d. okoli 6 cm, ohr. v. 3,0 cm, db. ost. 0,55 cm.

751 Objekt 16, plast SE 929, sek. 6, kv. 25, 867A
Odlomek dna z ostenjem posode, izdelane iz drobnozrnate lončarske gline (LM44), nepopolno oksidacijsko žgane. Površina je gladka, lisasta – zelo bledo rjave in svetlo sive barve. Pr. d. okoli 11 cm, ohr. v. 3,4 cm, db. ost. 0,8 cm.

752 Objekt 16, plast SE 929, sek. 6, kv. 40, št. risbe 881A
Odlomek dna z ostenjem posode, izdelane iz zelo finozrnate lončarske gline (LM07), nepopolno oksidacijsko žgane. Površina je gladka, lisasta, rdeče rumene in zelo temno sive barve; delno poškodovana. Pr. d. okoli 3 cm, ohr. v. 1,9 cm, db. ost. 0,4 cm.

753 SE 991 (jama SE 986), sek. 6, kv. 24, št. risbe 909A
Skleda – odlomek ustja z ostenjem (oblika E1/25), izdelana iz zelo finozrnate lončarske gline (LM12), nepopolno oksidacijsko žgana. Površina je gladka in lisasta, zelo bledo rjave, temno sive, sive in svetlo sive barve. Vel. 6,3 × 5,7 cm, pr. u. okoli 17 cm, db. ost. 0,6 cm.

754 SE 991 (jama SE 986), sek. 6, kv. 24, št. risbe 910A
Odlomek dna z ostenjem posode, izdelane iz drobno zrnate lončarske gline (LM52), nepopolno oksidacijsko žgane. Površina je gladka, temno sive barve; delno poškodovana. Pr. d. okoli 10,5 cm, ohr. v. 3,0 cm, db. ost. 0,45 cm.

755 SE 991 (jama SE 986), sek. 6, kv. 24, PN 364, št. risbe 911A
Vrč – večja odlomka ustja z okrašenim ostenjem in ročajem ter dna z ostenjem (oblika V3/3), izdelan iz zelo finozrnate lončarske gline (LM02), nepopolno oksidacijsko žgan, redukcijsko v končni fazi. Površina je gladka in sive barve. Okras: na ramenu izmenična polja navpičnih žlebov, na prehodu v vrat konična aplika (motiv E05). Pr. u. okoli 9 cm, pr. d. okoli 6 cm, rek. v. 19 cm, db. ost. 0,26 cm.

756 SE 991 (jama SE 986), sek. 6, kv. 24, PN 371, št. risbe 912A
Utež (oblika uteži U1/2), izdelana iz zelo finozrnate lončarske gline (LM02), nepopolno oksidacijsko žgana. Površina je gladka, svetlo rdeče barve; delno poškodovana. Keramika je mehka. Vel. 5,1 × 8,5 cm.

757 SE 985 (jama SE 986), sek. 6, kv. 24, št. risbe 900A
Skleda (na nogi?) – odlomek ustja z ostenjem, izdelana iz finozrnate lončarske gline (LM30), nepopolno oksidacijsko žgana. Površina je gladka, rožnate barve. Okras: viseča jezičasta aplika na najširšem obodu (motiv A13). Vel. 4,7 × 3,7 cm, db. ost: 0,7 cm.

758 SE 985 (jama SE 986), sek. 6, kv. 24, št. risbe 902A
Miniaturna skodela – odlomek ustja z ostenjem in dnom (oblika M2/4), izdelana iz zelo finozrnate lončarske gline (LM02), nepopolno oksidacijsko žgana, v končni fazi redukcijsko. Površina je gladka, temno sive barve. Pr. u. okoli 6 cm, pr. d. 5,5 cm, v. 4,8 cm, db. ost. 0,3 cm.

759 SE 985 (jama SE 986), sek. 6, kv. 24, št. risbe 901A
Vrč – odlomek okrašenega ostenja z delom ročaja, izdelan iz finozrnate lončarske gline (LM27), nepopolno oksidacijsko žgan, redukcijsko v končni fazi. Površina je gladka, temno sive barve. Okras: na ramenu snop poševnih vrezov (pravi vrez). Pr. najv. ob. 14,2 cm, ohr. v. 4,2 cm, db. ost. 0,28-0,3 cm.

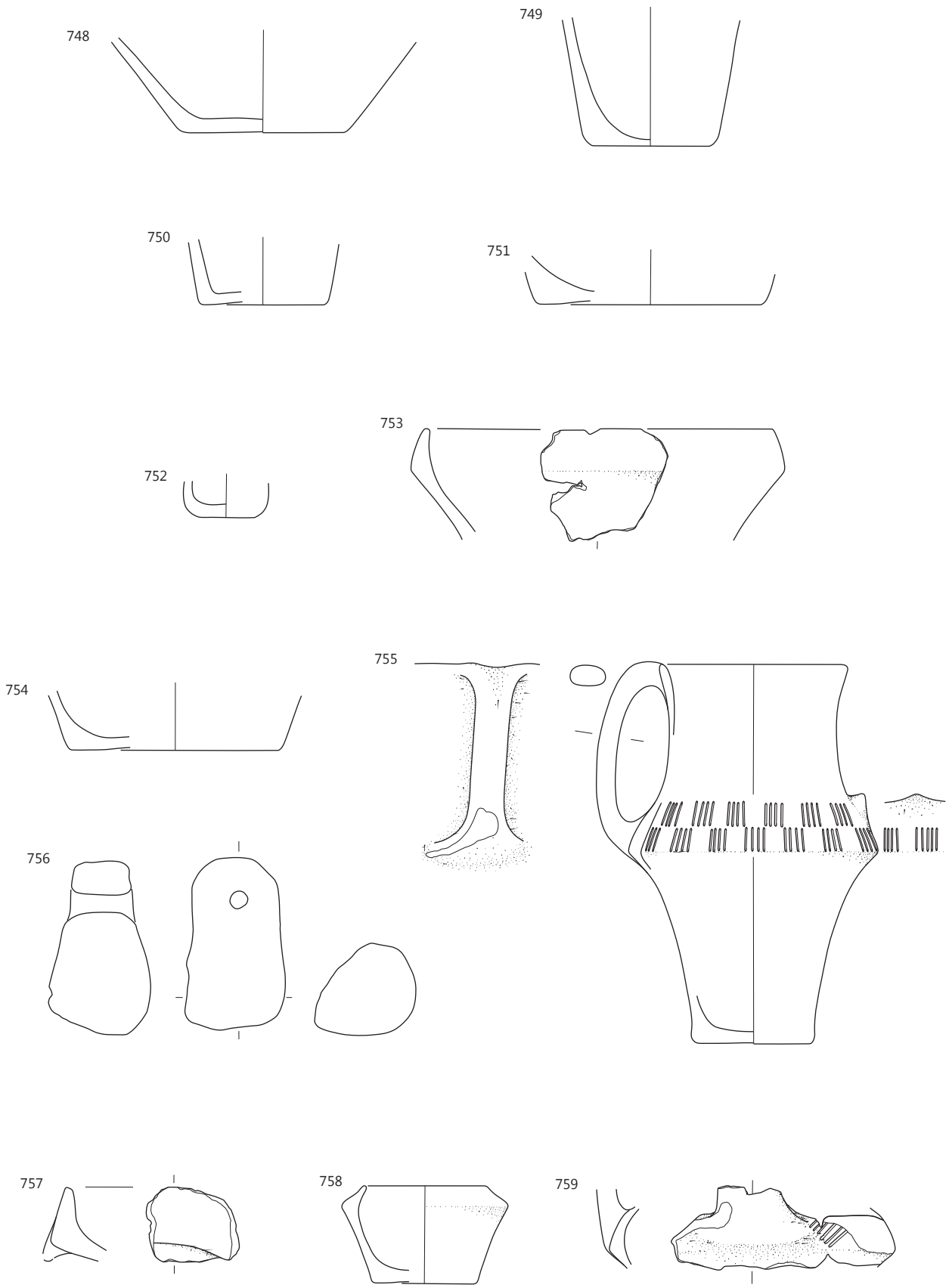

748–752 objekt 16: SE 929; **753–756** SE 991, **757–759** SE 985; merilo 1 : 3.

760 SE 985 (jama SE 986), sek. 6, kv. 24, št. risbe 899A
Skleda – odlomek ustja z ostenjem (oblika E1/25), izdelana iz finozrnate lončarske gline (LM34), nepopolno oksidacijsko žgana. Površina je gladka, rožnate barve; delno ožgana. Pr. u. okoli 25,5 cm, ohr. v. 7,2 cm, db. ost. 0,5 cm.

762 Objekt 17, SE 1437 (jama SE 1438), sek. 6, kv. 9, št. risbe 1841A
Lonec – odlomek ustja z okrašenim ostenjem, izdelan iz drobnozrnate lončarske gline (LM44), nepopolno oksidacijsko žgan. Površina je gladka, zelo bledo rjave barve, delno poškodovana. Okras: vodoravni žlebovi na vratu (motiv C16, C17 ali C19). Vel. 3,9 × 2,2 cm, pr. u. okoli 15 cm, db. ost. 0,4 cm.

763 Objekt 17, SE 1437 (jama SE 1438), sek. 6, kv. 9, št. risbe 1842A
Posoda – odlomek ustja z ostenjem, izdelana iz zelo finozrnate lončarske gline (LM02), nepopolno oksidacijsko žgana, v končni fazi redukcijsko. Površina je gladka, temno sive barve. Pr. u. okoli 10,5 cm, ohr. v. 3,0 cm, db. ost. 0,25 cm.

764 Objekt 17, SE 1032 (ognjišče) in plast SE 1414, sek. 6, kv. 10, št. risbe 1843A = 1767A
Skodela – odlomek ustja z ostenjem (oblika C1/11), izdelana iz zelo finozrnate lončarske gline (LM02), nepopolno oksidacijsko žgana, v končni fazi redukcijsko. Površina je zelo temno sive barve, delno poškodovana in mat, delno svetlikajoča se (spolirana). Okras: okrogli apliki z vglobljeno sredino na robu ustja (motiv A10). Pr. u. okoli 18 cm, ohr. v. 5,7 cm, db. ost. 0,45 cm.

761 SE 985 (jama SE 986), sek. 6, kv. 24, PN 349, št. risbe 903A
Lonec – rekonstruiran (oblika L4), izdelan iz zelo finozrnate lončarske gline (LM11), nepopolno oksidacijsko žgan. Površina je gladka, lisasta, zelo bledo rjave, rožnate, sive in temno sive barve. Okras: vodoravna niza vtisnjenih jamic na ramenu (motiv B03, jamice c). Pr. u. okoli 18 cm, pr. d. okoli 15 cm, v. 28,8 cm, db. ost. 0,5–0,6 cm.

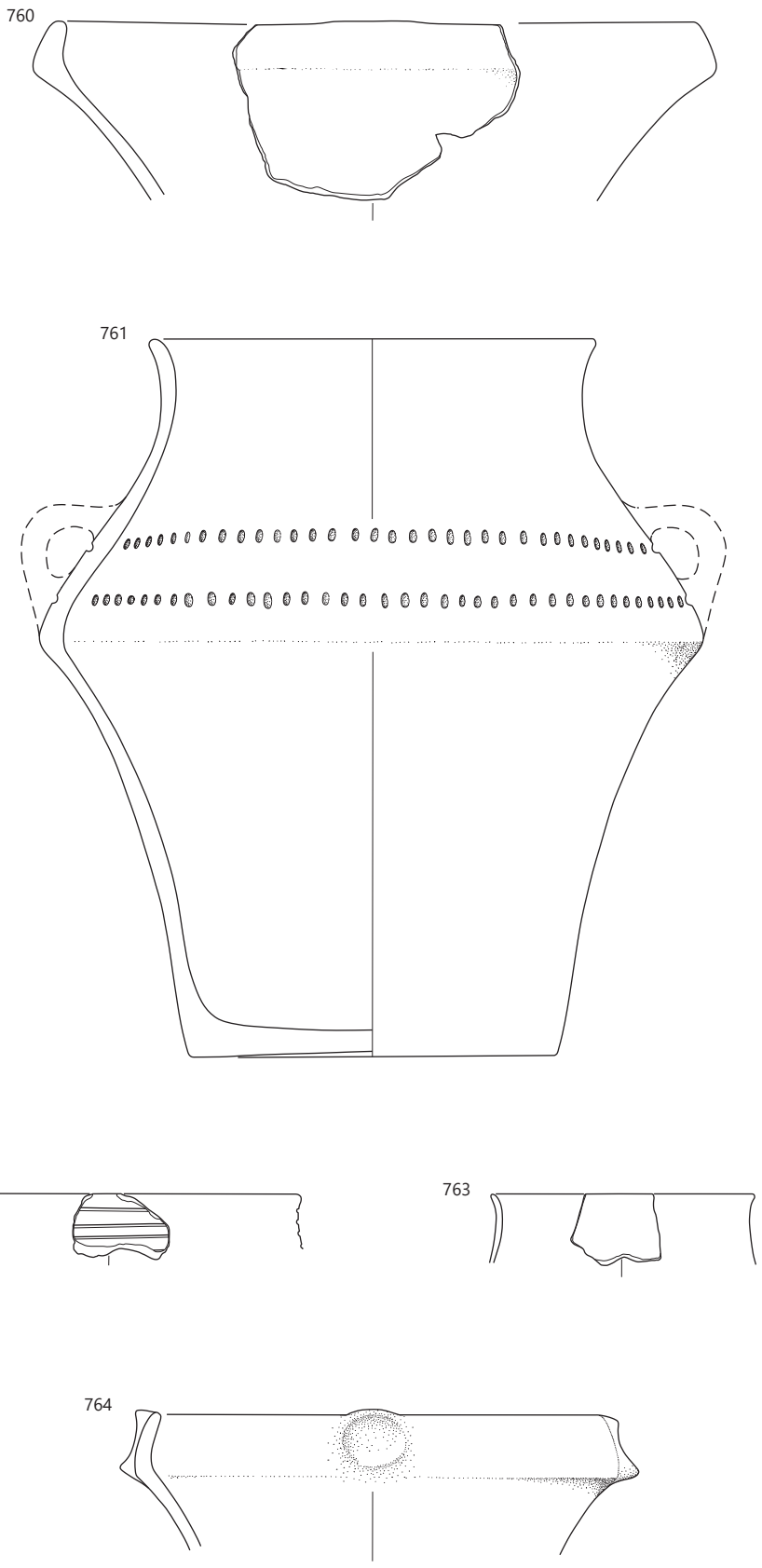

760, 761 SE 985; objekt 17: **762, 763** SE 1437, **764** SE 1032 in 1414; merilo 1 : 3.

765 Objekt 17, plast SE 1435 (jama SE 1436), sek. 6, kv. 9 in 10, št. risbe 1831A

Skleda (na nogi?) – odlomek ustja z okrašenim ostenjem (oblika En4/8), izdelana iz zelo finozrnate lončarske gline (LM02), nepopolno oksidacijsko žgana, v končni fazi redukcijsko. Površina je gladka, lisasta – temno sive in sive barve, delno poškodovana. Okras: viseča jezičasta aplika na najširšem obodu (motiv A13). Pr. u. okoli 23 cm, ohr. v. 5,4 cm, db. ost. 0,5 cm.

766 Objekt 17, plast SE 1435 (jama SE 1436), PN 539, sek. 6, kv. 9, št. risbe 1854A

Skodela – skoraj v celoti ohranjena, z dvema ročajema (oblika C1/16), izdelana iz zelo finozrnate lončarske gline (LM02), nepopolno oksidacijsko žgana, v končni fazi redukcijsko. Površina je gladka in sive barve. Pr. u. 11,7 cm, pr. d. 6,9 cm, v. 9,8 cm, db. ost. 0,45 cm.

767 Objekt 17, plast SE 1435 (jama SE 1436), sek. 6, kv. 9, št. risbe 1840A

Skodela – večji odlomek ustja z ostenjem (oblika C3/4), izdelana iz finozrnate lončarske gline (LM39), nepopolno oksidacijsko žgana. Površina je gladka, lisasta, svetlo rdeče, bledo rjave, rjave in sive barve. Na notranji površini odlomka skodele so zogleneli organski ostanki. Pr. u. okoli 24,5 cm, ohr. v. 12,0 cm, db. ost. 0,95 cm.

768 Objekt 17, plast SE 1435 (jama SE 1436), sek. 6, kv. 9 in 10, št. risbe 1825A

Miniaturni pekač – odlomek ustja z ostenjem, dnom in izvlečenim izlivom (oblika M1/1), izdelan iz zelo finozrnate lončarske gline (LM10), nepopolno oksidacijsko žgan. Površina je gladka, bele barve. Pr. u. okoli 8,5 cm, pr. d. okoli 7,5 cm, v. 2,2 cm, db. ost. 0,9 cm.

769 Objekt 17, plast SE 1435 (jama SE 1436), sek. 6, kv. 9 in 10, št. risbe 1827A

Odlomek dna z ostenjem posode, izdelane iz zelo finozrnate lončarske gline (LM02), nepopolno oksidacijsko žgana, v končni fazi redukcijsko. Površina je gladka, temno sive barve. Pr. d. 4,2 cm, ohr. v. 1,9 cm, db. ost. 0,28 cm.

770 Objekt 17, plast SE 1435 (jama SE 1436), sek. 6, kv. 9 in 28A, PN 558, št. risbe 1848A

Steklenici podobna posoda – ohranjene več kot polovica posode (oblika S3/1), izdelana iz zelo finozrnate lončarske gline (LM02), nepopolno oksidacijsko žgana, v končni fazi redukcijsko. Površina je gladka in sive barve; delno ožgana. Okras: štiri ploske okrogle aplike na prehodu v vrat (motiv A08). Pr. u. 14,5 cm, pr. najv. ob. 27,3 cm, ohr. v. 22,3 cm, db. ost. 0,5 cm.

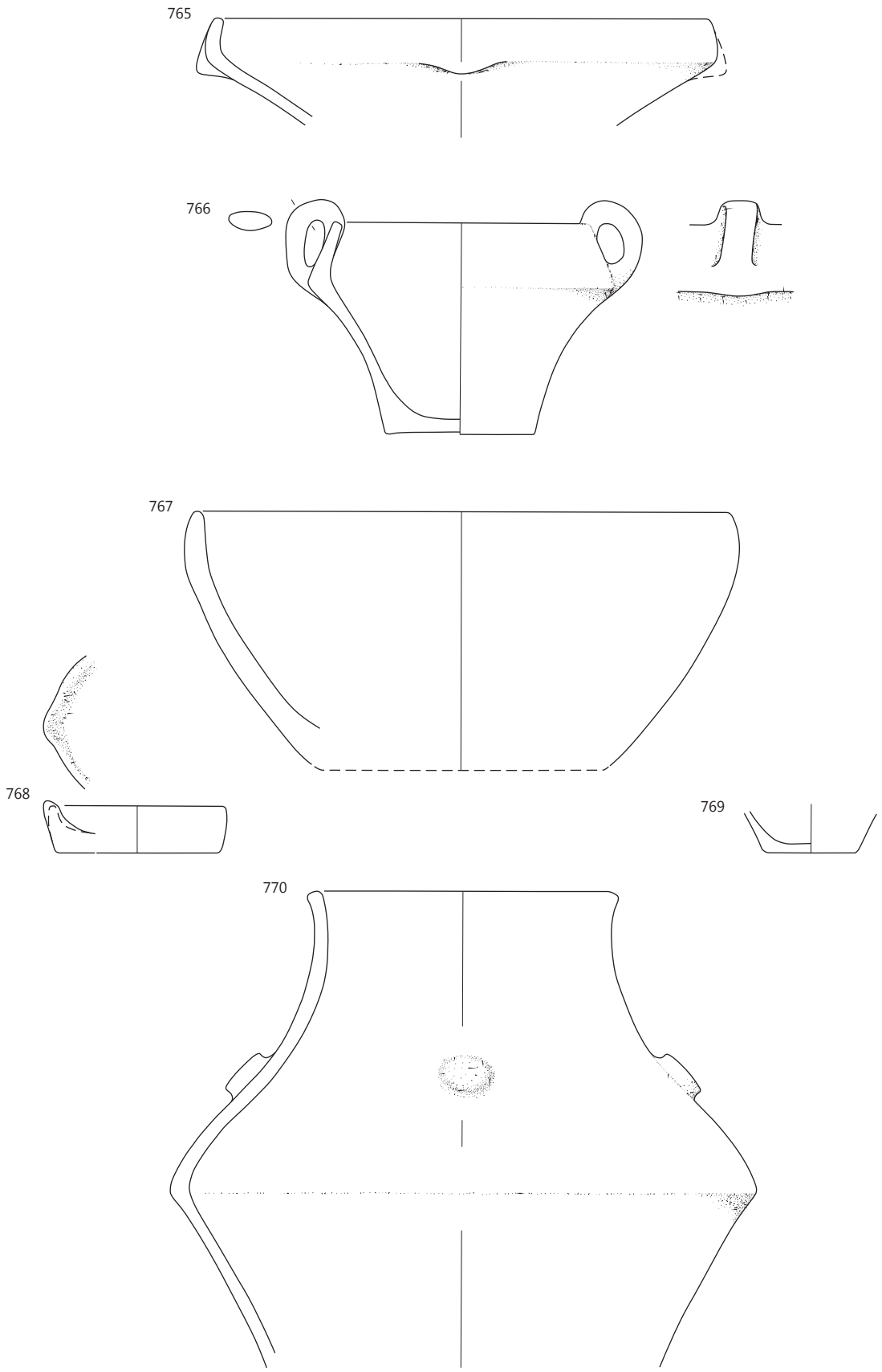

Objekt 17: **771, 772** SE 1435, **773–776** SE 1435, SE 1414; merilo 1 : 3.

771 Objekt 17, plast SE 1435 (jama SE 1436), sek. 6, kv. 9, št. risbe 1829A
Odlomek roba votle noge posode, izdelane iz zelo finozrnate lončarske gline (LM02), nepopolno oksidacijsko žgane, v končni fazi redukcijsko. Površina – na notranji strani noge gladka, na zunanji svetlikajoča (spolirana) – je temno sive barve, delno poškodovana. Pr. roba noge 19 cm, ohr. v. 4,8 cm, db. ost. 0,35 cm.

772 Objekt 17, plast SE 1435 (jama SE 1436), sek. 6, kv. 9 in 10, št. risbe 1833A
Lonec – odlomek ustja z ostenjem, izdelan iz finozrnate lončarske gline (LM41), nepopolno oksidacijsko žgan. Površina je gladka, lisasta, svetlo sivo-rjave, sive in temno sive barve. Vel. 6,3 × 4,6 cm, pr. u. okoli 15,5 cm, db. ost. 0,45 cm.

773 Objekt 17, plast SE 1435 in plast SE 1414, sek. 6, kv. 9, št. risbe 1758A
Skleda na nogi – odlomek ustja z ostenjem in odlomek dna z ostenjem ter zgornjim delom noge (oblika En4/2), izdelana iz zelo finozrnate lončarske gline (LM06), nepopolno oksidacijsko žgana. Površina je gladka, lisasta, bledo rjave in sive barve; delno poškodovana. Okras: viseče jezičaste aplike na najširšem obodu (motiv A13). Pr. u. 25,5 cm, ohr. v. 8,4 cm, db. ost. 0,45–0,55 cm.

774 Objekt 17, plast SE 1435 in plast SE 1414, sek. 6, kv. 9, št. risbe 1785A
Skleda na nogi – odlomek dna z zgornjim delom noge, izdelana iz zelo finozrnate lončarske gline (LM02), nepopolno oksidacijsko žgana. Površina je gladka, lisasta, zelo bledo rjave in svetlo sive barve. Pr. najožjega dela noge 9 cm, ohr. v. 3,0 cm, db. ost. 0,45 cm.

775 Objekt 17, plast SE 1435 in plast SE 1414, sek. 6, kv. 1, št. risbe 1750A = 1835A
Odlomek dna z ostenjem posode, izdelane iz zelo finozrnate lončarske gline (LM10), nepopolno oksidacijsko žgane. Površina je gladka, lisasta, rožnate, zelo bledo rjave, svetlo sivo-rjave, sive in temno sive barve. Pr. d. okoli 13 cm, ohr. v. 7,8 cm, db. ost. 0,65 cm.

776 Objekt 17, plast SE 1435 in plast SE 1414, sek. 6, kv. 10, št. risbe 1784A = 1818A
Lonec – rekonstruiran (oblika L13/1), izdelan iz drobnozrnate lončarske gline (LM50), nepopolno oksidacijsko žgan. Površina je gladka, lisasta, svetlo rjave, zelo bledo rjave, svetlo rdeče-rjave, sive in temno sive barve. Pr. u. okoli 16,5 cm, ohr. v. 22,6 cm, db. ost. 0,45–0,6 cm.

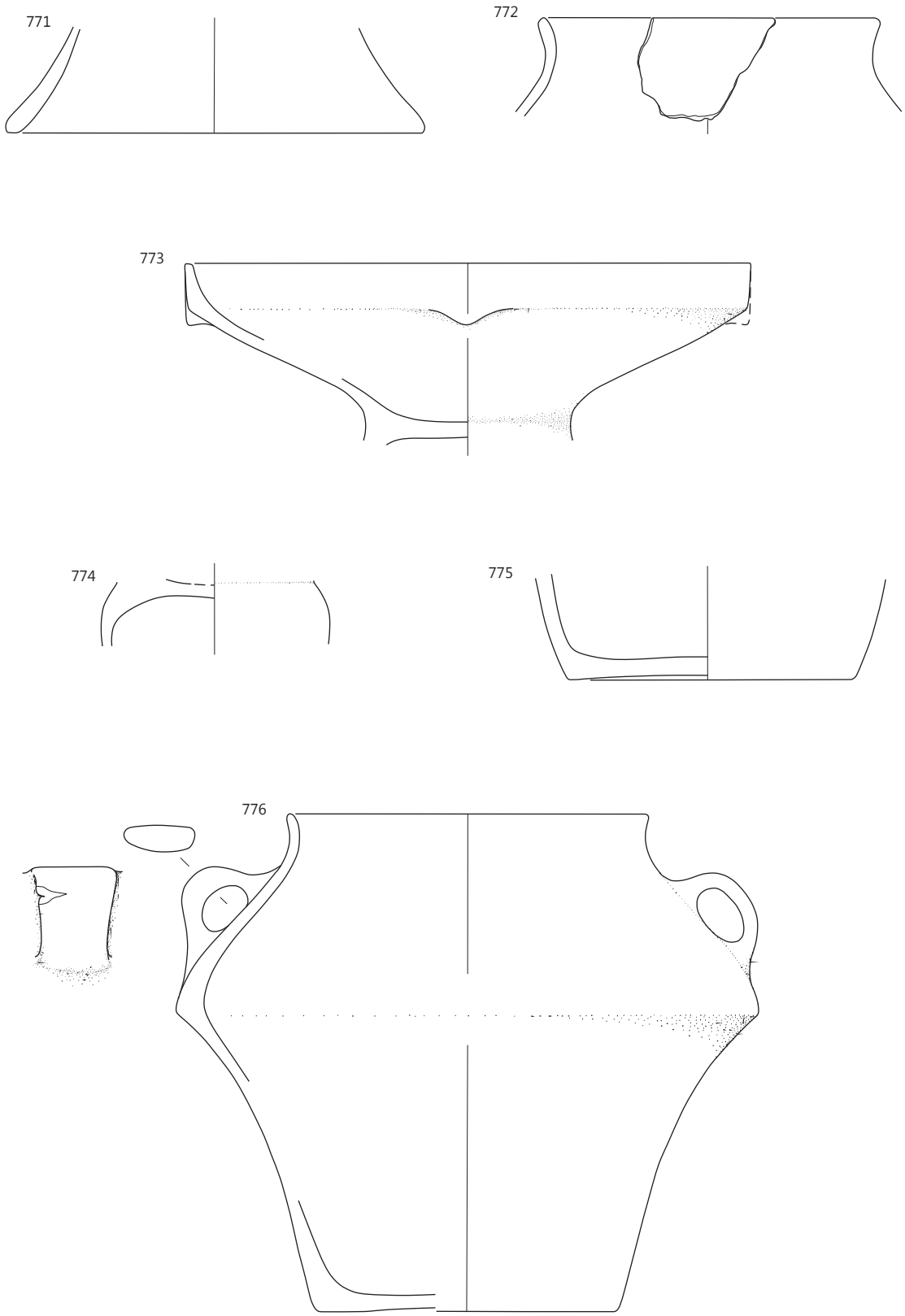

Objekt 17: SE 1435, merilo 1 : 3.

777 Objekt 17, plast SE 1435 in objekt 18, jama SE 1468, sek. 6, kv. 9–11, št. risbe 1713A
Skleda – večji odlomek ustja z ostenjem in izvlečenim predrtim držajem (oblika E2/6), izdelana iz drobnozrnate lončarske gline (LM53), nepopolno oksidacijsko žgana. Površina je večinoma ožgana, gladka in zelo bledo rjave barve. Na notranji strani sklede so na površini zogleneli organski ostanki. Pr. u. okoli 26 cm, ohr. v. 8,8 cm, db. ost. 0,75 cm.

778 Objekt 17, plast SE 1414, sek. 6, kv. 10, št. risbe 1804A
Skleda (na nogi?) – odlomek ustja z okrašenim ostenjem (oblika En4/2), izdelana iz zelo finozrnate lončarske gline (LM02), nepopolno oksidacijsko žgana. Površina je gladka, lisasta, zelo bledo rjave in svetlo sive barve. Okras: viseča jezičasta aplika (motiv A13). Pr. u. okoli 23,5 cm, ohr. v. 6,7 cm, db. ost. 0,6 cm.

779 Objekt 17, plast SE 1414, sek. 6, kv. 9, št. risbe 1745A
Odlomek dna z zgornjim delom votle noge in dnom posode, verjetno sklede, izdelane iz zelo finozrnate lončarske gline (LM02), nepopolno oksidacijsko žgane. Površina je delno poškodovana in ožgana, gladka in lisasta, zelo bledo rjave in sive barve. Na njej je premaz svetlo rdeče barve. Pr. najožjega dela noge 8,7 cm, ohr. v. 6,6 cm, db. ost. 0,3–0,55 cm.

780 Objekt 17, plast SE 1414, sek. 6, kv. 9 in 10, št. risbe 1815A
Skleda na nogi – odlomek ustja z ostenjem in prehodom v dno (oblika En4/7), izdelana iz zelo finozrnate lončarske gline (LM02), nepopolno oksidacijsko žgana. Površina je gladka, lisasta – zelo bledo rjave in temno sive barve; delno poškodovana. Pr. u. okoli 22,5 cm, ohr. v. 7,8 cm, db. ost. 0,7 cm.

781 Objekt 17, plast SE 1414, sek. 6, kv. 10, št. risbe 1800A
Odlomek roba votle noge posode, izdelane iz zelo finozrnate lončarske gline (LM02), nepopolno oksidacijsko žgane, v končni fazi redukcijsko. Površina je gladka in sive barve; delno poškodovana. Pr. roba noge okoli 9,5 cm, ohr. v. 4,6 cm, db. ost. 0,45 cm.

782 Objekt 17, plast SE 1414, sek. 6, kv. 10, št. risbe 1792A
Skleda na nogi – odlomek ustja z okrašenim ostenjem, izdelana iz zelo finozrnate lončarske gline (LM02), nepopolno oksidacijsko žgana. Površina je gladka, lisasta, zelo bledo rjave in svetlo sive barve. Na njej je premaz svetlo rdeče barve. Okras: jezičasta aplika (motiv A13). Vel. 7,0 × 3,0 cm, pr. u. okoli 21 cm, db. ost. 0,45 cm.

783 Objekt 17, plast SE 1414, sek. 6, kv. 10 in 25, št. risbe 1739A
Odlomek roba votle noge posode, izdelane iz zelo finozrnate lončarske gline (LM06), nepopolno oksidacijsko žgane. Površina je gladka, lisasta, zelo bledo rjave, svetlo sive in sive barve. Pr. roba noge okoli 14,5 cm, ohr. v. 2,2 cm, db. ost. 0,21 cm.

784 Objekt 17, plast SE 1414, sek. 6, kv. 10, št. risbe 1811A
Skleda (na nogi?) – odlomek ustja z okrašenim ostenjem (oblika En4/2), izdelana iz zelo finozrnate lončarske gline (LM02), nepopolno oksidacijsko žgana. Površina je gladka, lisasta, zelo bledo rjave in svetlo sive barve. Na njej je mestoma ohranjen premaz svetlo rdeče barve. Okras: viseče jezičaste aplike (motiv A13). Pr. u. okoli 27,5 cm, ohr. v. 5,9 cm, db. ost. 0,55 cm.

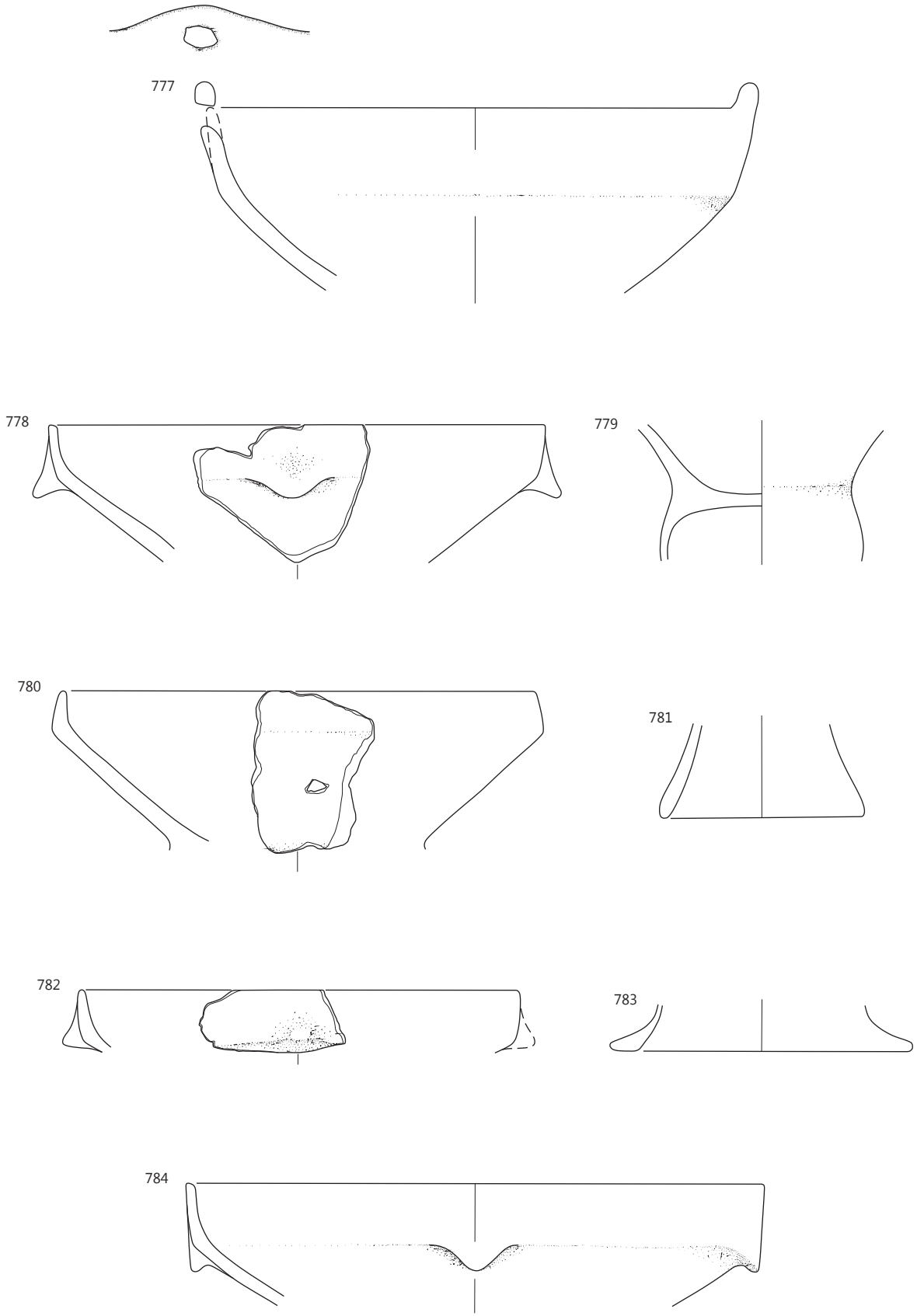

777 objekt 17: SE 1435 in objekt 18: SE 1468, **778–784** objekt 17: SE 1414; merilo 1 : 3.

785 Objekt 17, plast SE 1414, sek. 6, kv. 10, št. risbe 1775A
Skleda (na nogi?) – odlomek ustja z ostenjem, izdelana iz zelo finozrnate lončarske gline (LM02), nepopolno oksidacijsko žgana, v končni fazi redukcijsko. Površina je gladka, temno sive barve, na njej je lisa rdeče-rjave barve. Okras: viseča jezičasta aplika (motiv A13). Pr. u. okoli 28,5 cm, ohr. v. 4,5 cm, db. ost. 0,25 cm.

786 Objekt 17, plast SE 1414, sek. 6, kv. 10 in 25, št. risbe 1742A
Skleda (na nogi?) – odlomek ustja z ostenjem (oblika En6/2), izdelana iz zelo finozrnate lončarske gline (LM02). Površina je v celoti uničena v ognju (sekundarno gorenje). Pr. u. okoli 23 cm, ohr. v. 8,1 cm, db. ost. 0,85 cm.

787 Objekt 17, plast SE 1414, sek. 6, kv. 10 in 11, št. risbe 1731A
Skleda – odlomek ustja z ostenjem (oblika E2/16), izdelana iz zelo finozrnate lončarske gline (LM02), nepopolno oksidacijsko žgana, v končni fazi redukcijsko. Površina je gladka in sive barve. Vel. 8,4 × 4,2 cm, pr. u. okoli 15,5 cm, db. ost. 0,65 cm.

788 Objekt 17, plast SE 1414, sek. 6, kv. 9 in 10, št. risbe 1821A
Skleda (na nogi?) – odlomek ustja z ostenjem, izdelana iz zelo finozrnate lončarske gline (LM02), nepopolno oksidacijsko žgana, v končni fazi redukcijsko. Površina je gladka, temno sive barve. Vel. 5,7 × 3,6 cm, pr. u. okoli 24,5 cm, db. ost. 0,65 cm.

789 Objekt 17, plast SE 1414, sek. 6, kv. 9 in 10, št. risbe 1819A
Odlomek ustja z ostenjem sklede ali skodele, izdelane iz finozrnate lončarske gline (LM19), nepopolno oksidacijsko žgane. Površina je gladka, lisasta, zelo bledo rjave in svetlo rdeče barve. Vel. 7,2 × 3,5 cm, pr. u. okoli 28,5 cm, db. ost. 0,6 cm.

790 Objekt 17, plast SE 1414, sek. 6, kv. 10, št. risbe 1787A
Skleda – odlomek ustja z ostenjem in prehodom v dno (oblika E2/16), izdelana iz finozrnate lončarske gline (LM32), nepopolno oksidacijsko žgana. Površina je gladka, lisasta, bledo rjave in sive barve. Pr. u. okoli 21 cm, rek. v. 7,2 cm, db. ost. 0,7 cm.

791 Objekt 17, plast SE 1414, sek. 6, kv. 10, št. risbe 1752A = 1778A
Skodela – odlomka ustja z ostenjem in dna z ostenjem (oblika C3/1), izdelana iz drobnozrnate lončarske gline (LM50), nepopolno oksidacijsko žgana. Površina je gladka, lisasta, rjave in sive barve. Pr. u. okoli 16,5 cm, pr. d. 7,5 cm, rek. v. 7,9 cm, db. ost. 0,65 cm.

792 Objekt 17, plast SE 1414, sek. 6, kv. 10, št. risbe 1736A
Odlomek ustja z ostenjem sklede ali skodele, izdelane iz drobnozrnate lončarske gline (LM48), nepopolno oksidacijsko žgane. Površina je gladka, zelo bledo rjave barve. Vel. 5,5 × 3,9 cm, pr. u. okoli 24,5 cm, db. ost. 0,65 cm.

793 Objekt 17, plast SE 1414, sek. 6, kv. 10, št. risbe 1796A
Skleda – odlomek ustja z ostenjem (oblika E1/13), izdelana iz finozrnate lončarske gline (LM26), nepopolno oksidacijsko žgana. Površina je gladka, lisasta, bledo rjave in sive barve. Vel. 4,5 × 3,4 cm, pr. u. okoli 26,5 cm, db. ost. 0,6 cm.

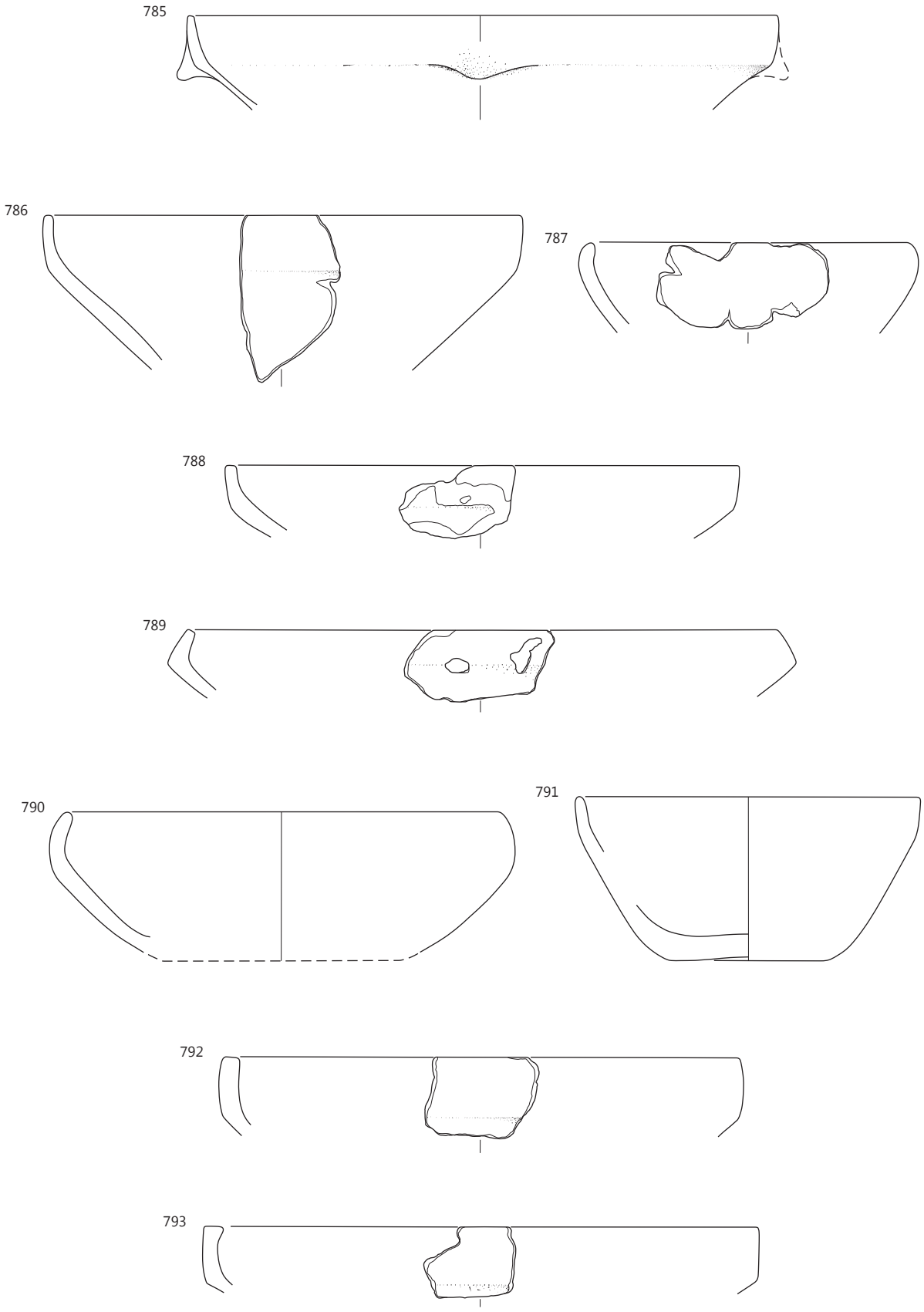

Objekt 17: SE 1414, merilo 1 : 3.

794 Objekt 17, plast SE 1414, sek. 6, kv. 10, št. risbe 1795A
Skleda – odlomek ustja z ostenjem (oblika E1/14), izdelana iz zelo finozrnate lončarske gline (LM10), nepopolno oksidacijsko žgana. Površina je gladka, svetlo rjavo sive barve, delno poškodovana. Na notranji strani posode so zogleneli organski ostanki. Vel. 6,6 × 3,4 cm, pr. u. okoli 24,5 cm, db. ost. 0,45 cm.

795 Objekt 17, plast SE 1414, sek. 6, kv. 9, št. risbe 1768A
Skleda – odlomek ustja z ostenjem, izdelana iz finozrnate lončarske gline (LM26), nepopolno oksidacijsko žgana. Površina je gladka in temno sive barve, na notranji strani odlomka je prvotna površina še ohranjena, na zunanji v celoti poškodovana. Vel. 5,5 × 3,4 cm, pr. u. okoli 12,5 cm, db. ost. 0,65 cm.

796 Objekt 17, plast SE 1414, sek. 6, kv. 9, št. risbe 1747A
Skleda – odlomek ustja z ostenjem (oblika E1/25), izdelana iz zelo finozrnate lončarske gline (LM12), nepopolno oksidacijsko žgana. Površina je gladka, svetlo sivo-rjave barve; delno poškodovana. Vel. 5,4 × 3,9 cm, pr. u. okoli 17 cm, db. ost. 0,3 cm.

797 Objekt 17, plast SE 1414, sek. 6, kv. 10, št. risbe 1813A
Odlomek ustja z ostenjem in dnom majhne posode z debelimi stenami (oblika Mo1/2), izdelane iz zelo finozrnate lončarske gline (LM10), nepopolno oksidacijsko žgane. Površina je gladka, bele barve. Pr. u. okoli 8 cm, pr. d. 6,7 cm, rek. v. 2,8 cm, db. ost. 0,75 cm.

798 Objekt 17, plast SE 1414, sek. 6, kv. 9, št. risbe 1756A
Odlomek ustja z ostenjem in delom dna majhne posode z debelimi stenami (oblika Mo2/1), izdelane iz zelo finozrnate lončarske gline (LM029). Površina je poškodovana. Pr. u. okoli 3 cm, ohr. v. 2,1 cm, db. ost. 0,6 cm.

799 Objekt 17, plast SE 1414, sek. 6, kv. 10, št. risbe 1780A
Skodela – odlomek ustja z ostenjem (oblika C2/7), izdelana iz zelo finozrnate lončarske gline (LM05), nepopolno oksidacijsko žgana. Površina je gladka, lisasta, temno sive in zelo bledo rjave barve. Vel. 2,4 × 3,0 cm, db. ost. 0,4 cm.

800 Objekt 17, plast SE 1414, sek. 6, kv. 10, št. risbe 1794A(b).
Vrč – odlomek ostenja z delom ročaja (oblika V7/2), izdelan iz finozrnate lončarske gline (LM28), nepopolno oksidacijsko žgan, redukcijsko v končni fazi. Površina je gladka, lisasta, temno sive in sive barve. Okras: snopi navpičnih žlebov na ramenu, na prehodu v vrat vodoravni žleb (motiv C07). Pr. najv. ob. okoli 14,5 cm, ohr. v. 7,4 cm, db. ost. 0,18 cm.

801 Objekt 17, plast SE 1414, sek. 6, kv. 10, št. risbe 1794A
Vrč – odlomek ustja z okrašenim ostenjem in ročajem (oblika V7/1), izdelan iz finozrnate lončarske gline (LM27), nepopolno oksidacijsko žgan, redukcijsko v končni fazi. Površina je gladka, lisasta, temno sive in sive barve. Okras: na ramenu snopi navpičnih žlebov, med njimi v zgornjem delu nizi vtisnjenih jamic, na prehodu v vrat vodoravni žleb (motiv F17, jamice e). Pr. u. okoli 10,5 cm, ohr. v. 6,2 cm, db. ost. 0,21 cm.

802 Objekt 17, plast SE 1414, sek. 6, kv. 10, št. risbe 1779A
Vrč – odlomek ustja z okrašenim ostenjem in ročajem (oblika V1/2), izdelan iz zelo finozrnate lončarske gline (LM02), nepopolno oksidacijsko žgan, redukcijsko v končni fazi. Površina je gladka in sive barve. Okras: vodoravni žleb. Pr. u. okoli 6,5 cm, ohr. v. 5,4 cm, db. ost. 0,22 cm.

803 Objekt 17, plast SE 1414, sek. 6, kv. 10, št. risbe 1794A(c).
Vrč – odlomek okrašenega ostenja, izdelan iz finozrnate lončarske gline (LM27), nepopolno oksidacijsko žgan, redukcijsko v končni fazi. Površina je gladka in sive barve. Okras: na ramenu snopi vodoravnih žlebov v cik-caku, na prehodu v vrat vodoravni žleb (motiv C08). Vel. 5,4 × 2,7 cm, pr. najv. ob. okoli 12,5 cm, db. ost. 0,2 cm.

804 Objekt 17, plast SE 1414, sek. 6, kv. 10, št. risbe 1801A
Vrč – odlomek ostenja z uničeno površino. Vel. 5,5 × 4,3 cm, pr. najv. ob. okoli 11,5 cm, db. ost. 0,2 cm.

805 Objekt 17, plast SE 1414, sek. 6, kv. 10, št. risbe 1798A
Vrč – odlomek okrašenega ostenja, izdelan iz zelo finozrnate lončarske gline (LM02), nepopolno oksidacijsko žgan. Površina je gladka, lisasta, zelo bledo rjave, sive in temno sive barve. Na njej je premaz temno sive barve. Okras: na ramenu kratki navpični žlebovi pod vodoravnim žlebom (motiv C07). Pr. najv. ob. okoli 12,5 cm, ohr. v. 6,0 cm, db. ost. 0,3 cm.

806 Objekt 17, plast SE 1414, sek. 6, kv. 10, št. risbe 1788A
Odlomek ostenja posode, izdelane iz finozrnate lončarske gline (LM41), nepopolno oksidacijsko žgane. Površina je gladka, lisasta, bledo rjave in sive barve. Okras: na ramenu vodoravna niza vtisnjenih jamic, nad njima poševni žlebovi (motiv F15, jamice a). Vel. 3,6 × 3,1 cm, pr. najv. ob. okoli 14 cm, db. ost. 0,3 cm.

807 Objekt 17, plast SE 1414, sek. 6, kv. 10, št. risbe 1807A
Odlomek ostenja miniaturne posode, izdelane iz zelo finozrnate lončarske gline (LM02), nepopolno oksidacijsko žgane. Površina je gladka, lisasta, rožnate in sive barve. Pr. najv. ob. 6,9 cm, ohr. v. 3,0 cm, db. ost. 0,45 cm.

808 Objekt 17, plast SE 1414, sek. 6, kv. 10, št. risbe 1773A
Vrč – odlomek okrašenega ostenja, izdelan iz zelo finozrnate lončarske gline (LM02), nepopolno oksidacijsko žgan. Površina je gladka, lisasta, zelo bledo rjave in sive barve. Na njej je premaz rdeče-rjave barve. Okras: na ramenu snop navpičnih žlebov. Vel. 4,0 × 2,1 cm, pr. najv. ob. okoli 11,5 cm, db. ost. 0,25 cm.

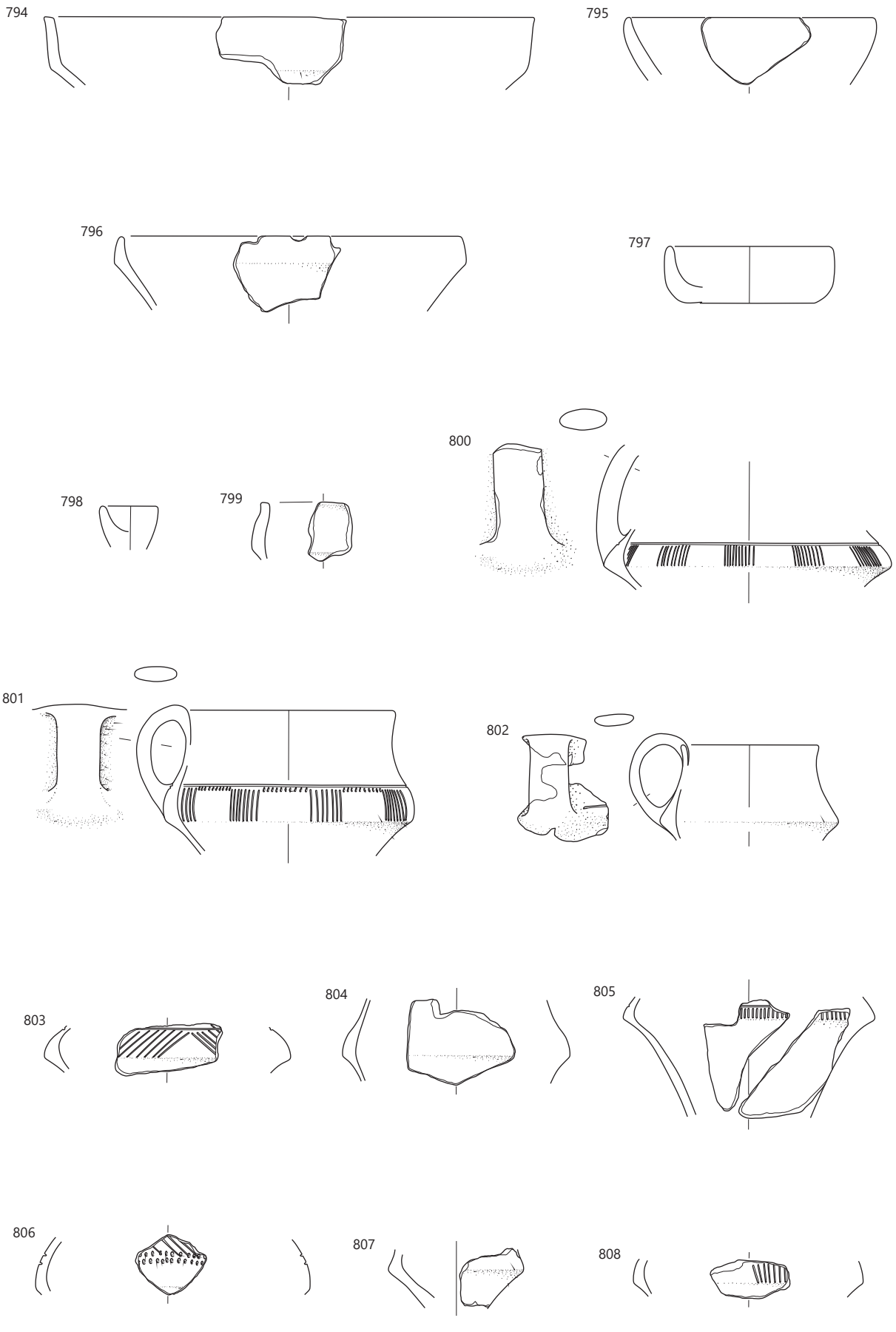

Objekt 17: SE 1414, merilo 1 : 3.

809 Objekt 17, plast SE 1414, sek. 6, kv. 9, št. risbe 1753A
Lonec – odlomka okrašenega ostenja in ostenja z ročajem, izdelan iz finozrnate lončarske gline (LM39), nepopolno oksidacijsko žgan. Površina je gladka, lisasta, svetlo rjave in sive barve. Okras: polje jamic ob ročaju (oblike a). Pr. najv. ob. okoli 28,5 cm, ohr. v. 16,0 cm, db. ost. 0,5–0,6 cm.

810 Objekt 17, plast SE 1414, sek. 6, kv. 10, št. risbe 1814A
Lonec – odlomek ustja z okrašenim ostenjem in ročajem in odlomek dna z ostenjem (oblika L2/2), izdelan iz finozrnate lončarske gline (LM41), nepopolno oksidacijsko žgan. Prvotna površina je gladka, lisasta, zelo bledo rjave in svetlo sive barve; poškodovana. Okras: snopi žlebov na ramenu, zelo slabo ohranjen. Pr. u. okoli 15,5 cm, pr. d. okoli 13,5 cm, rek. v. 21 cm, db. ost. 0,45 cm.

811 Objekt 17, plast SE 1414, sek. 6, kv. 10, št. risbe 1783A
Lonec – fragmentiran zgornji del posode (oblika L13/1), izdelan iz drobnozrnate lončarske gline (LM45), nepopolno oksidacijsko žgan. Površina je gladka, lisasta, zelo bledo rjave, svetlo rjavo sive, sive in temno sive barve. Okras: jamice po celotni površini ramen, narejene z vtiskovanjem orodja z več konicami, t.i. žigosanje (motiv B23, jamice a). Pr. u. okoli 17,5 cm, pr. najv. ob. okoli 30,5 cm, rek. v. 14,1 cm, db. ost. 0,35–0,6 cm.

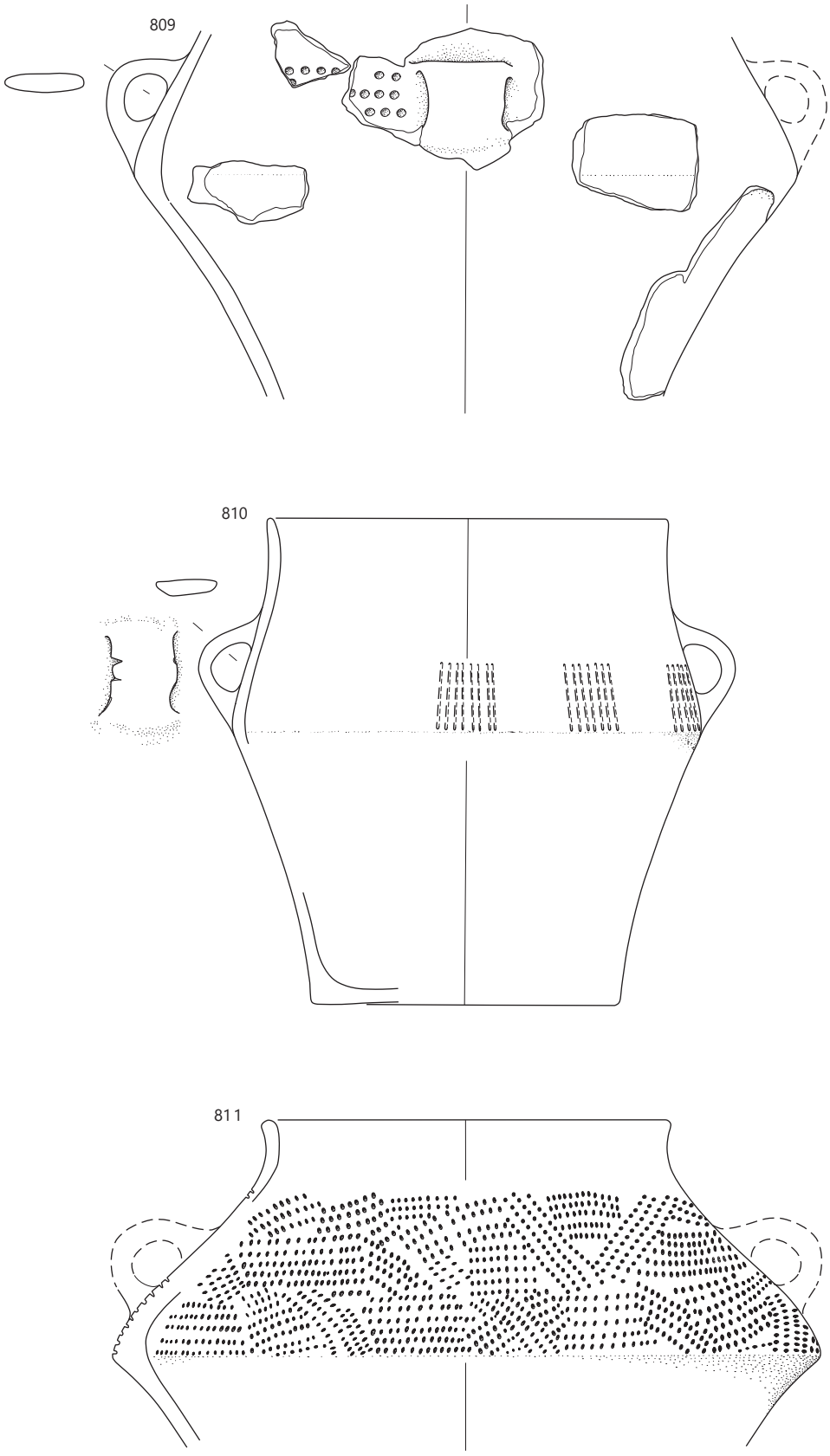

Objekt 17: SE 1414, merilo 1 : 3.

812 Objekt 17, plast SE 1414, sek. 6, kv. 10, št. risbe 1776A
Lonec – odlomek ustja z ostenjem in ročajem, izdelan iz finozrnate lončarske gline (LM31), nepopolno oksidacijsko žgan. Površina je gladka in lisasta, svetlo rjavo sive, svetlo rjave in sive barve; delno poškodovana. Pr. u. okoli 15,5 cm, ohr. v. 6,0 cm, db. ost. 0,4–0,45 cm.

813 Objekt 17, plast SE 1414, sek. 6, kv. 9, št. risbe 1759A
Lonec – odlomek ustja z ostenjem, izdelan iz finozrnate lončarske gline (LM39), nepopolno oksidacijsko žgan. Površina je gladka, lisasta, zelo bledo rjave, sive in temno sive barve. Pr. u. okoli 17,5 cm, ohr. v. 6,5 cm, db. ost. 0,8-0,9 cm.

814 Objekt 17, plast SE 1414, sek. 6, kv. 10 in 11, št. risbe 1735A
Lonec – odlomek ustja z ostenjem in delom ročaja, izdelan iz zelo finozrnate lončarske gline (LM06), nepopolno oksidacijsko žgan. Površina je gladka, lisasta, zelo bledo rjave in bledo rjave barve; delno poškodovana. Pr. u. okoli 16,5 cm, ohr. v. 6,0 cm, db. ost. 0,6 cm.

815 Objekt 17, plast SE 1414, sek. 6, kv. 10 in 25, št. risbe 1741A
Lonec – odlomek ustja z ostenjem, izdelan iz drobnozrnate lončarske gline (LM48). Površina je prežgana. Vel. 4,8 × 2,7 cm, pr. u. okoli 20 cm, db. ost. 0,35 cm.

816 Objekt 17, plast SE 1414, sek. 6, kv. 10, št. risbe 1808A
Lonec – odlomek okrašenega ostenja, izdelan iz zelo finozrnate lončarske gline (LM02), nepopolno oksidacijsko žgan, redukcijsko v končni fazi. Površina je sive barve, delno poškodovana in mat, delno svetlikajoča se (spolirana). Okras: snopi navpičnih žlebov na ramenu (motiv C03). Pr. najv. ob. 19,2 cm, ohr. v. 5,4 cm, db. ost. 0,35–0,4 cm.

817 Objekt 17, plast SE 1414, sek. 6, kv. 10, št. risbe 1809A
Lonec – odlomki okrašenega ostenja in ostenja z ročajema, izdelan iz finozrnate lončarske gline (LM31), nepopolno oksidacijsko žgan. Površina je gladka, lisasta, svetlo rdeče, zelo bledo rjave in temno sive barve. Okras: na ramenu snop navpičnih žlebov, ročaja narebrena. Pr. najv. ob. okoli 21 cm, ohr. v. 6,7 cm, db. ost. 0,4–0,45 cm.

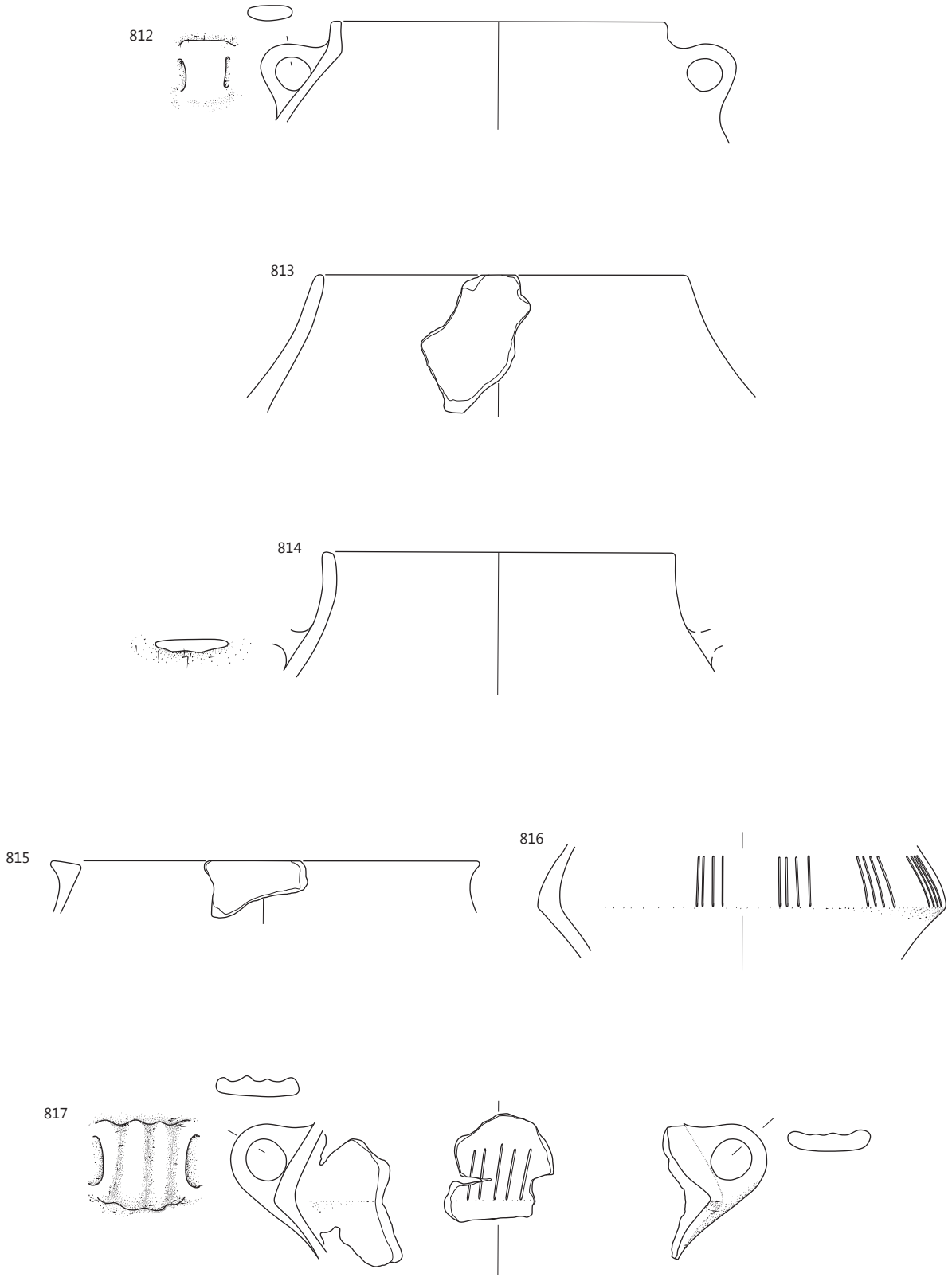

Objekt 17: SE 1414, merilo 1 : 3.

818 Objekt 17, plast SE 1414, sek. 6, kv. 9, št. risbe 1746A
Lonec – odlomek ustja z ostenjem in ročajem, izdelan iz drobnozrnate lončarske gline (LM50), nepopolno oksidacijsko žgan. Površina je gladka, lisasta, zelo bledo rjave in sive barve; delno poškodovana. Pr. u. okoli 8 cm, ohr. v. 5,4 cm, db. ost. 0,6 cm.

819 Objekt 17, plast SE 1414, sek. 6, kv. 18, št. risbe 1730A
Pokrov – ohranjenega več kot polovica s prehodom v ročaj (oblika pokrova P1/1), izdelan iz finozrnate lončarske gline (LM31), nepopolno oksidacijsko žgan. Površina je gladka, lisasta, zelo bledo rjave, svetlo rjave, svetlo rdeče in sive barve. Vel. 18,3 × 11,7 cm.

820 Objekt 17, plast SE 1414, sek. 6, kv. 10, št. risbe 1789A
Odlomek dna z ostenjem posode, izdelane iz drobnozrnate lončarske gline (LM45), nepopolno oksidacijsko žgane. Površina je gladka, lisasta, svetlo rdeče in svetlo sive barve. Pr. d. okoli 11 cm, ohr. v. 6,2 cm, db. ost. 0,6 cm.

821 Objekt 17, plast SE 1414, sek. 6, kv. 10, št. risbe 1790A
Odlomek dna z ostenjem posode, izdelane iz zelo finozrnate lončarske gline (LM02), nepopolno oksidacijsko žgane, v končni fazi redukcijsko. Površina je gladka in sive barve; delno poškodovana. Pr. d. okoli 4,2 cm, ohr. v. 1,9 cm, db. ost. 0,3 cm.

822 Objekt 17, plast SE 1414, sek. 6, kv. 10, št. risbe 1774A
Odlomek dna z ostenjem posode, izdelane iz zelo finozrnate lončarske gline (LM02), nepopolno oksidacijsko žgane, v končni fazi redukcijsko. Površina je gladka, temno sive barve; delno poškodovana. Pr. d. okoli 3,9 cm, ohr. v. 2,2 cm, db. ost. 0,22 cm.

823 Objekt 17, plast SE 1414, sek. 6, kv. 9 in 10, št. risbe 1820A
Zajemalka – odlomek recipienta s predrtim nastavkom v obliki dulca za držaj, izdelana iz zelo finozrnate lončarske gline (LM10), nepopolno oksidacijsko žgana. Površina je gladka, lisasta, zelo bledo rjave in sive barve. Vel. 4,3 × 3,9 cm.

824 Objekt 17, plast SE 1414, sek. 6, kv. 9, št. risbe 1757A
Zajemalka – odlomek recipienta s predrtim nastavkom v obliki dulca za držaj, izdelana iz finozrnate lončarske gline (LM39), nepopolno oksidacijsko žgana, v končni fazi redukcijsko. Površina je gladka in temno sive barve. Vel. 6,0 × 6,5 cm.

825 Objekt 17, plast SE 1414, sek. 6, kv. 9, št. risbe 1770A
Zajemalka – odlomek recipienta s predrtim nastavkom v obliki dulca za držaj z dvema izboklinama na dulcu (oblika Z3/2), izdelana iz zelo finozrnate lončarske gline (LM02), nepopolno oksidacijsko žgana. Površina je gladka, rdeče rumene barve; poškodovana. Vel. 5,1 × 5,2 cm.

826 Objekt 17, plast SE 1414, sek. 6, kv. 10, št. risbe 1793A
Odlomek dna z ostenjem posode, izdelane iz zelo finozrnate lončarske gline (LM06), nepopolno oksidacijsko žgane. Površina je gladka in lisasta, zelo bledo rjave in svetlo sive barve. Pr. d. okoli 12,5 cm, ohr. v. 3,5 cm, db. ost. 0,6 cm.

827 Objekt 17, plast SE 1414, sek. 6, kv. 9, št. risbe 1751A
Odlomek dna z ostenjem posode, izdelane iz zelo finozrnate lončarske gline (LM02), nepopolno oksidacijsko žgane, v končni fazi redukcijsko. Površina je gladka in lisasta, sive in temno sive barve; delno poškodovana. Pr. d. 4,8 cm, ohr. v. 2,3 cm, db. ost. 0,4 cm.

828 Objekt 17, plast SE 1414, sek. 6, kv. 9, št. risbe 1748A
Odlomek dna z ostenjem posode, izdelane iz zelo finozrnate lončarske gline (LM02), nepopolno oksidacijsko žgane, v končni fazi redukcijsko. Površina je zelo temno sive barve in svetlikajoča se (spolirana). Pr. d. 6,0 cm, ohr. v. 3,4 cm, db. ost. 0,6 cm.

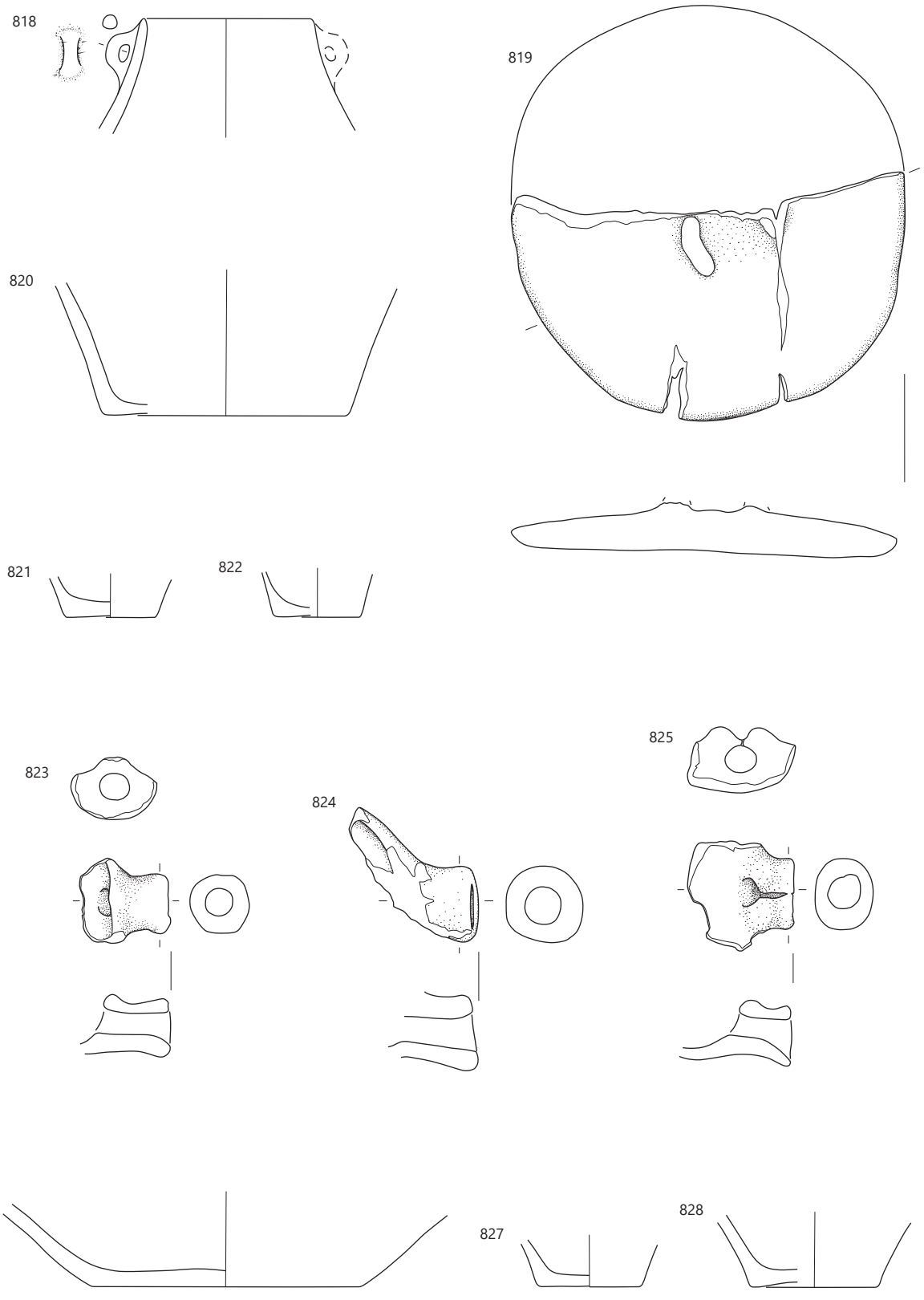

Objekt 17: SE 1414, merilo 1 : 3.

829 Objekt 18, jama SE 1469 in plast SE 1404, sek. 6, kv. 11, št. risbe 1476A = 1716A
Lonec – odlomek ostenja s prehodom v ročaj, izdelan iz drobnozrnate lončarske gline (LM50), nepopolno oksidacijsko žgan. Površina je gladka, lisasta, svetlo rjave, svetlo rjavo sive, svetlo sive in sive barve. Pr. najv. ob. 23 cm, ohr. v. 5,2 cm, db. ost. 0,4–0,6 cm.

830 SE 1236 (jama SE 1237), sek. 4, kv. 39A, št. risbe 1724A
Odlomek okrašenega ostenja posode, izdelane iz finozrnate lončarske gline (LM30), nepopolno oksidacijsko žgane. Površina je gladka, lisasta, rdeče rumene, sive in svetlo sive barve. Okras: na ramenu snopi navpičnih žlebov. Vel. 4,8 × 3,3 cm, db. ost. 0,35 cm.

831 SE 1236 (jama SE 1237), sek. 4, kv. 39A, št. risbe 1726A
Vrč – odlomek okrašenega ostenja, izdelan iz zelo finozrnate lončarske gline (LM03), nepopolno oksidacijsko žgan, redukcijsko v končni fazi. Površina je gladka, temno sive barve. Okras: na ramenu snop navpičnih žlebov, na prehodu v vrat vodoravni žleb. Vel. 3,9 × 3,9 cm, pr. najv. ob. okoli 14,5 cm, db. ost. 0,4 cm.

832 SE 1236 (jama SE 1237), sek. 4, kv. 39A, št. risbe 1723A
Lonec – odlomki ostenja in ustja z ostenjem, izdelan iz finozrnate lončarske gline (LM31), nepopolno oksidacijsko žgan. Površina je gladka, lisasta, svetlo rjave, sivo-rjave, sive in temno sive barve; delno poškodovana. Pr. u. okoli 12 cm, ohr. v. 4,5 cm, db. ost. 0,5 cm.

833 SE 1236 (jama SE 1237), sek. 4, kv. 39A, PN 513, št. risbe 1728A
Zajemalka – odlomek ostenja z nastavkom za držaj v obliki dulca (oblika Z1), izdelana iz zelo finozrnate lončarske gline (LM07), nepopolno oksidacijsko žgana. Površina je gladka, rdeče rumene barve; delno poškodovana. Vel. 6,0 × 4,5 cm

834 SE 1238 (jama SE 1239), sek. 4, kv. 33A, št. risbe 1059A
Skleda (na nogi?) – odlomek ustja z ostenjem (oblika En6/1), izdelana iz finozrnate lončarske gline (LM26), nepopolno oksidacijsko žgana, v končni fazi redukcijsko. Površina je gladka, lisasta, sive in temno sive barve. Okras: viseča jezičasta aplika na najširšem obodu (motiv A13). Pr. u. okoli 25,5 cm, ohr. v. 7,1 cm, db. ost. 0,6 cm.

835 SE 1238 (jama SE 1239), sek. 4, kv. 33A, št. risbe 1060A
Skleda na nogi – odlomek roba noge, izdelana iz zelo finozrnate lončarske gline (LM06), nepopolno oksidacijsko žgana, v končni fazi redukcijsko. Površina je gladka, lisasta, sive in temno sive barve. Pr. roba noge okoli 17 cm, ohr. v. 4,5 cm, db. ost. 0,3 cm.

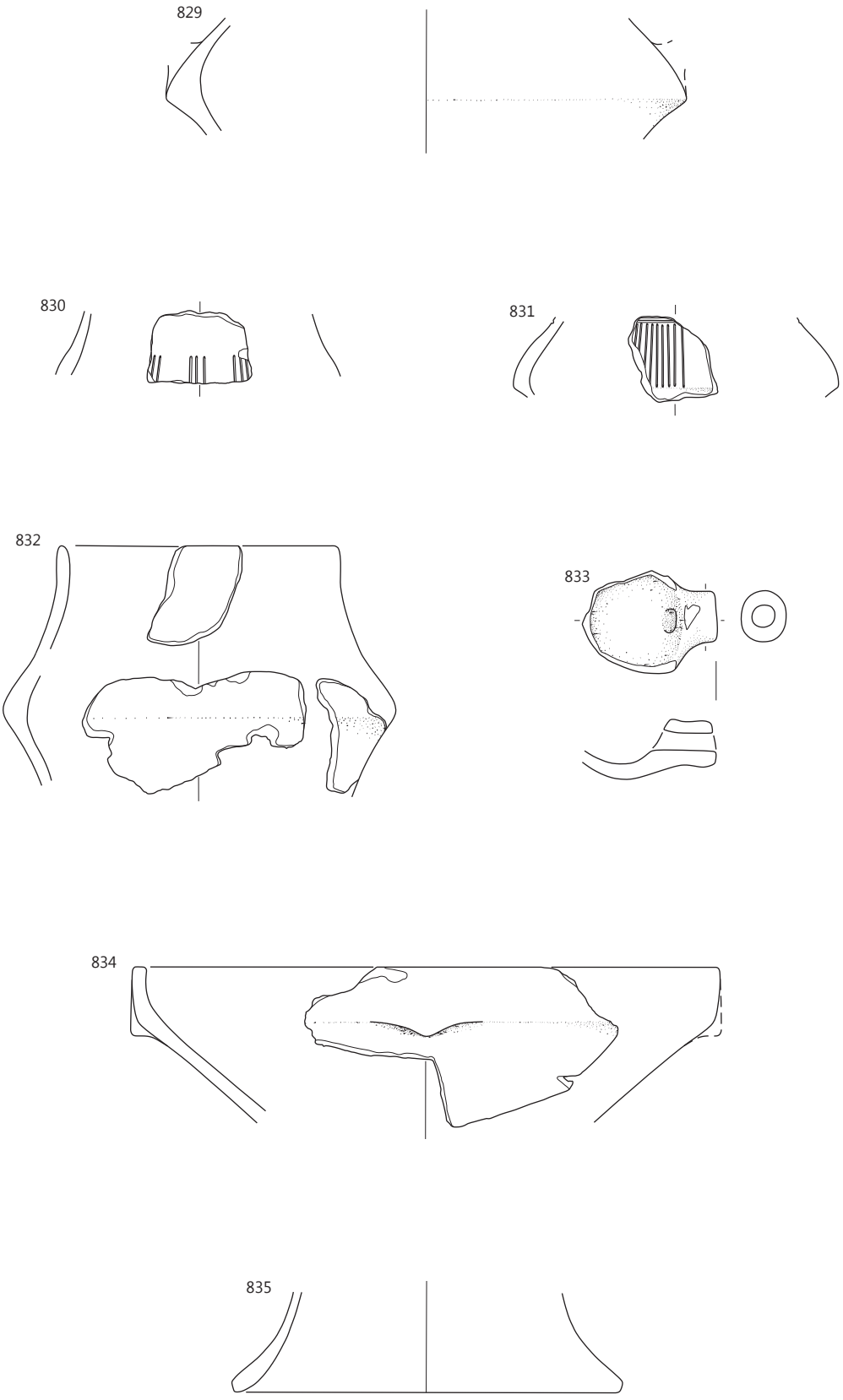

829 objekt 18: SE 1469 in SE 1404; **830–833** SE 1236, **834, 835** SE 1238; merilo 1 : 3.

836 Objekt 19, plast SE 851 in plast SE 2, sek. 4, kv. 27A, št. risbe 1037A
Vrč – odlomek okrašenega ostenja z delom ročaja, izdelan iz finozrnate lončarske gline (LM19), nepopolno oksidacijsko žgan, redukcijsko v končni fazi. Površina je zelo temno sive barve, pri odlomku iz SE 2 mat, odlomki posode iz SE 851 pa imajo površino svetlikajočo se (spolirano). Okras: snopi navpičnih vrezov na ramenu, na prehodu v vrat vodoravni vrez (motiv C07). Pr. najv. ob. 13,3 cm, ohr. v. 5,7 cm, db. ost. 0,4 cm.

837 Objekt 19, plast SE 851, sek. 4, kv. 27A, št. risbe 1031A
Skleda (na nogi?) – odlomek ustja z okrašenim ostenjem (oblika En5/3), izdelana iz zelo finozrnate lončarske gline (LM02), nepopolno oksidacijsko žgana, v končni fazi redukcijsko. Površina je gladka in sive barve. Okras: viseča jezičasta aplika na najširšem obodu (motiv A13). Vel. 9,2 × 4,7 cm, pr. u. okoli 26,5 cm, db. ost. 0,45 cm.

838 Objekt 19, plast SE 851, sek. 4, kv. 27A, št. risbe 1034A
Odlomek ustja z ostenjem sklede ali skodele, izdelane iz zelo finozrnate lončarske gline (LM10), nepopolno oksidacijsko žgane. Površina je gladka, lisasta, temno sive, sive in zelo bledo rjave barve; delno poškodovana. Okras: odlomljena aplika. Vel. 8,4 × 5,2 cm, pr. u. okoli 28,5 cm, db. ost. 0,6 cm.

839 Objekt 19, plast SE 851, sek. 4, kv. 32A, št. risbe 1041A
Skleda (na nogi?) – odlomek ustja z okrašenim ostenjem (oblika En5/3), izdelana iz finozrnate lončarske gline (LM30), nepopolno oksidacijsko žgana. Površina je gladka, lisasta, svetlo rjave in rožnate barve. Okras: viseča jezičasta aplika na najširšem obodu (motiv A13). Vel. 8,4 × 3,0 cm, pr. u. okoli 22,5 cm, db. ost. 0,5–0,6 cm.

840 Objekt 19, plast SE 851, sek. 4, kv. 32A, št. risbe 1040A
Skleda – odlomek ustja z ostenjem in izlivom v obliki dulca (oblika E2/15), izdelana iz finozrnate lončarske gline (LM40), nepopolno oksidacijsko žgana. Površina je gladka, lisasta, sive in svetlo sive barve. Pr. u. okoli 28,5 cm, ohr. v. 8,4 cm, db. ost. 0,9 cm.

841 Objekt 19, plast SE 851, sek. 4, kv. 27A, št. risbe 1032A
Odlomek ostenja posode z delom ročaja, izdelane iz zelo finozrnate lončarske gline (LM02), nepopolno oksidacijsko žgane, v končni fazi redukcijsko. Površina je gladka, temno sive barve. Okras: na ramenu snopa navpičnih žlebov (na obeh straneh ročaja ohranjen le pričetek snopov), na najširšem obodu majhne jamice (oblike a). Pr. najv. ob. okoli 10 cm, ohr. v. 4,9 cm, db. ost. 0,3 cm.

842 Objekt 19, plast SE 851, sek. 4, kv. 27A, št. risbe 1034A(b).
Lonec – odlomek ustja z ostenjem (oblika L22/4), izdelan iz zelo finozrnate lončarske gline (LM03), nepopolno oksidacijsko žgan. Površina je gladka, zelo bledo rjave barve. Pr. u. okoli 7,5 cm, ohr. v. 4,5 cm, db. ost. 0,6 cm.

843 Objekt 19, plast SE 851, sek. 4, kv. 27A, št. risbe 1038A
Odlomek okrašenega ostenja posode, močno poškodovane v ognju (sekundarno gorenje). Okras: na ramenu stožčasta aplika (motiv A02). Vel. 4,5 × 4,3 cm, db. ost. 0,35 cm.

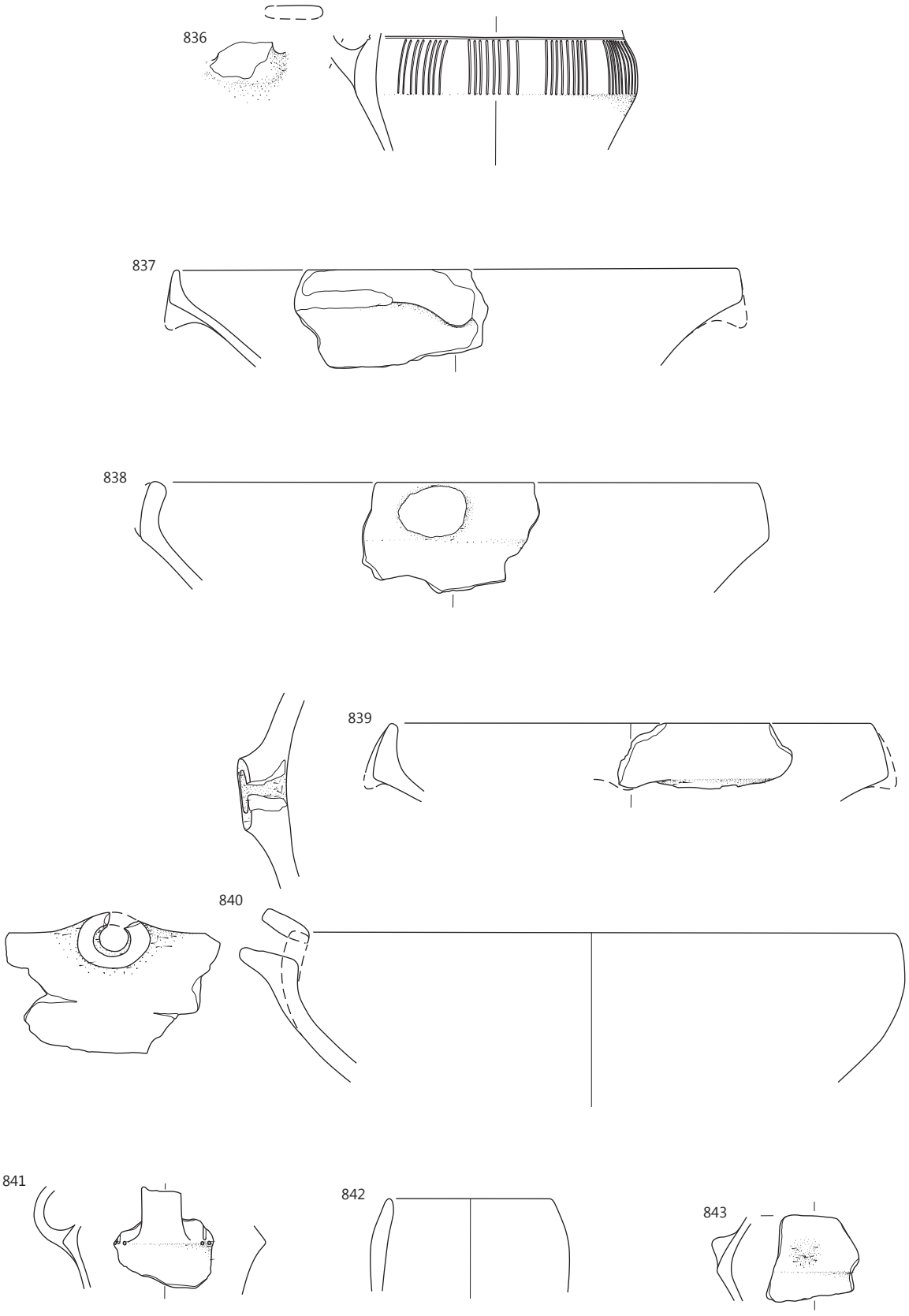

836 objekt 19: SE 851 in SE 2, **837–843** objekt 19: SE 851; merilo 1 : 3.

844 Objekt 19, plast SE 851, sek. 4, kv. 27A, št. risbe 1036A (b).
Lonec – odlomek ostenja, izdelan iz drobnozrnate lončarske gline (LM48), nepopolno oksidacijsko žgan. Površina je gladka, lisasta, rdeče, rjave, rdeče rumene in temno sive barve. Na notranji strani odlomka lonca so na površini zogleneli organski ostanki. Vel. 12,9 × 7,5 cm, pr. najv. ob. 24 cm, db. ost. 0,4–0,45 cm.

845 Objekt 19, plast SE 851, sek. 4, kv. 32A, št. risbe 1042A
Zajemalka – odlomek recipienta s predrtim nastavkom v obliki dulca za držaj (oblika Z3/1), izdelana iz drobnozrnate lončarske gline (LM50), nepopolno oksidacijsko žgana. Površina je gladka in sive barve. Vel. 4,6 × 5,5 cm.

846 Objekt 19, plast SE 851, sek. 4, kv. 27A, št. risbe 1036A
Lonec – odlomek ustja z ostenjem in ročajem (oblika L1), izdelan iz finozrnate lončarske gline (LM26), nepopolno oksidacijsko žgan. Površina je gladka in lisasta, rdeče, rdeče rumene, rjave in temno sive barve. Pr. u. okoli 13,5 cm, ohr. v. 9,0 cm, db. ost. 0,4–0,45 cm.

847 Objekt 19, plast SE 851, sek. 4, kv. 27A, št. risbe 1033A
Zajemalka – odlomek recipienta s predrtim nastavkom v obliki dulca za držaj (oblika Z3/1), izdelana iz finozrnate lončarske gline (LM10), nepopolno oksidacijsko žgana. Površina je gladka, lisasta, zelo bledo rjave in sive barve. Vel. 5,4 × 6,0 cm.

848 Objekt 19, plast SE 873, sek. 4, kv. 32A in 33A, št. risbe 1050A
Skleda (na nogi?) – odlomek ustja z okrašenim ostenjem (oblika En4/7), izdelana iz zelo finozrnate lončarske gline (LM02), nepopolno oksidacijsko žgana. Površina je gladka, zelo bledo rjave barve. Na njej je premaz rjave barve, delno poškodovana. Okras: viseča jezičasta aplika na najširšem obodu (motiv A13). Vel. 7,6 × 3,9 cm, pr. u. okoli 24,5 cm, db. ost. 0,45 cm.

849 Objekt 19, plast SE 873, sek. 4, kv. 32A in 33A, št. risbe 1051A
Skleda – odlomek ustja z ostenjem (oblika E4/1), izdelana iz zelo finozrnate lončarske gline (LM02), nepopolno oksidacijsko žgana, v končni fazi redukcijsko. Površina je zelo temno sive barve, delno poškodovana in mat, delno pa svetlikajoča se (spolirana). Vel. 8,4 × 5,7 cm, pr. u. okoli 22,5 cm, db. ost. 0,45 cm.

850 Objekt 19, plast SE 873, sek. 4, kv. 33A, št. risbe 1047A(b).
Utež – odlomek, izdelana iz zelo finozrnate lončarske gline (LM02), nepopolno oksidacijsko žgana. Površina je groba in lisasta, svetlo rdeče in sive barve; delno poškodovana. Keramika je mehka. Vel. 6,1 × 6,3 cm.

851 Objekt 19, plast SE 873, sek. 4, kv. 33A, PN 284, št. risbe 1056A
Utež – odlomek (oblika uteži U1/1), izdelana iz zelo finozrnate lončarske gline (LM02), nepopolno oksidacijsko žgana. Površina je groba, svetlo rdeče barve. Večji del prvotne površine je izpran. Keramika je mehka. Vel. 6,0 × 9,0 cm.

852 Objekt 19, plast SE 873, sek. 4, kv. 33A, PN 477, št. risbe 1046A
Utež – odlomek (oblika uteži U1/1), izdelana iz zelo finozrnate lončarske gline (LM02), nepopolno oksidacijsko žgana. Površina je groba, svetlo rdeče in sive barve. Večji del prvotne površine je izpran. Keramika je mehka. Vel. 4,0 × 9,4 cm.

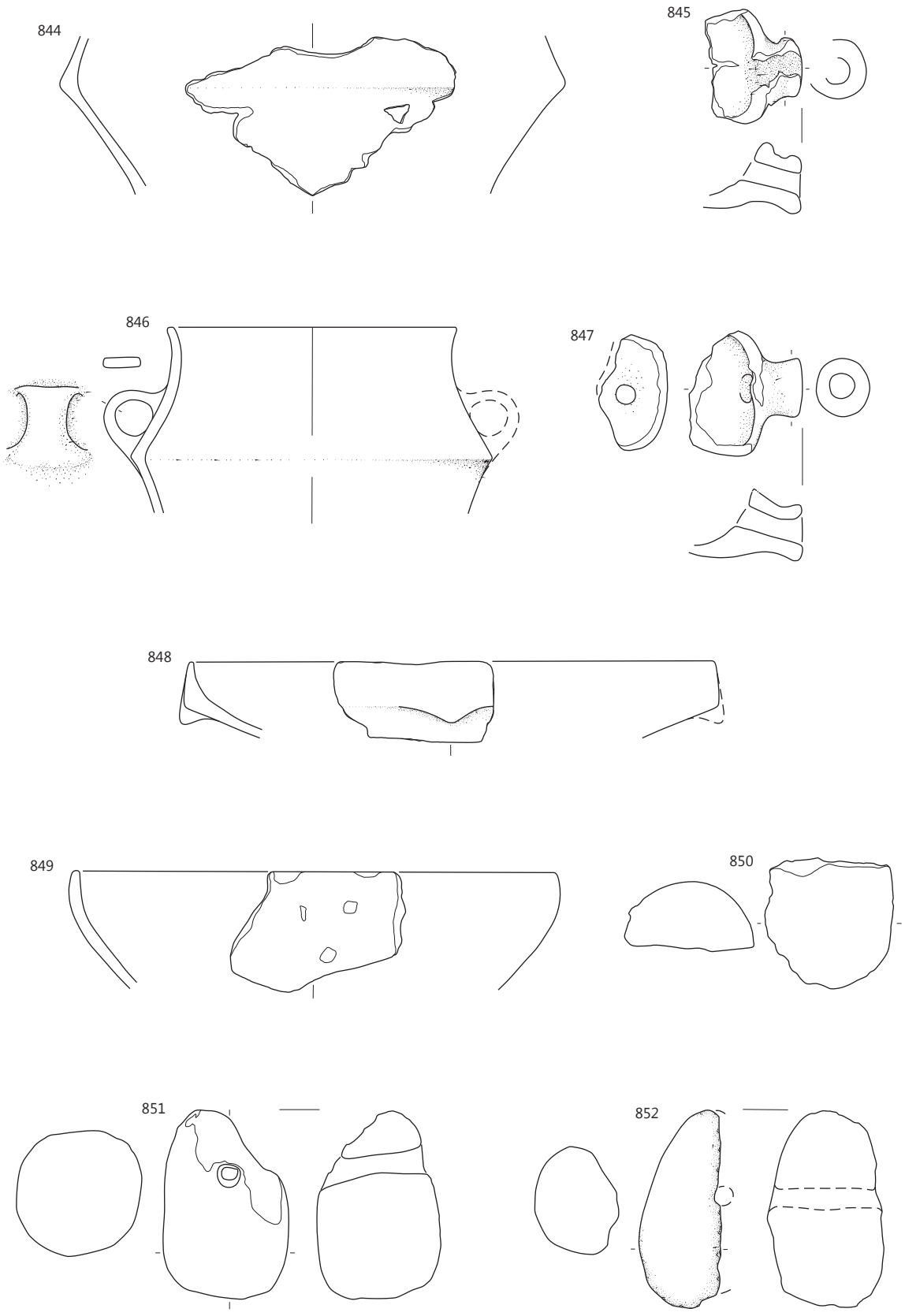

Objekt 19: **844–847** SE 851, **848–852** SE 873; merilo 1 : 3.

853 Objekt 19, plast SE 873, sek. 4, kv. 33A, PN 284, št. risbe 1053A

Utež – večji odlomek (oblika uteži U1/1), izdelana iz zelo finozrnate lončarske gline (LM02), nepopolno oksidacijsko žgana. Površina je groba – svetlo rdeče in sive barve. Večji del prvotne površine je izpran. Keramika je mehka. Vel. 5,8 × 9,3 cm.

854 Objekt 19, plast SE 873, sek. 4, kv. 33A, št. risbe 1049A

Utež – odlomek, izdelana iz zelo finozrnate lončarske gline (LM02), nepopolno oksidacijsko žgana. Večji del prvotne površine je izpran. Groba površina je lisasta, svetlo rdeče in sive barve. Keramika je mehka. Vel. 6,6 × 7,1 cm.

855 Objekt 19, plast SE 873, sek. 4, kv. 33A, PN 284, št. risbe 1054A

Utež – odlomek, izdelana iz zelo finozrnate lončarske gline (LM02), nepopolno oksidacijsko žgana. Večji del prvotne površine je izpran. Groba površina je svetlo rdeče, keramika je mehka. Vel. 5,2 × 6,3 cm.

856 Objekt 19, plast SE 873, sek. 4, kv. 28A in 33A, št. risbe 1052A

Utež – odlomek, izdelana iz zelo finozrnate lončarske gline (LM02), nepopolno oksidacijsko žgana. Večji del prvotne površine je izpran. Groba površina je svetlo rdeče, keramika je mehka. Vel. 6,7 × 5,4 cm.

857 Objekt 19, plast SE 873, sek. 4, kv. 33A, PN 481b.

Utež – odlomek, izdelana iz zelo finozrnate lončarske gline (LM02), nepopolno oksidacijsko žgana. Površino je svetlo rdeče in sive barve; poškodovana. Keramika je mehka. Vel. 3,7 × 4,2 cm.

858 Objekt 19, plast SE 873, sek. 4, kv. 33A, PN 284, št. risbe 1055A

Utež – odlomek, izdelana iz zelo finozrnate lončarske gline (LM02), nepopolno oksidacijsko žgana. Površina je groba in svetlo rdeče barve; verjetno poškodovana. Keramika je mehka. Vel. 6,3 × 4,5 cm.

859 Objekt 19, plast SE 873, sek. 4, kv. 33A, št. risbe 1047A

Utež – odlomek, izdelana iz zelo finozrnate lončarske gline (LM02), nepopolno oksidacijsko žgana. Ima grobo in lisasto površino, svetlo rdeče in sive barve. Prvotna površina je verjetno poškodovana. Keramika je mehka. Vel. 3,2 × 4,2 cm.

860 Objekt 19, plast SE 873, sek. 4, kv. 33A, PN 481a

Utež – odlomek, izdelana iz zelo finozrnate lončarske gline (LM02), nepopolno oksidacijsko žgana. Površina je groba, svetlo rdeče barve. Keramika je mehka. Vel. 5,1 × 3,6 cm.

861 Objekt 19, plast SE 873, sek. 4, kv. 33A, št. risbe 1047A(c).

Utež – odlomek, izdelana iz zelo finozrnate lončarske gline (LM02), nepopolno oksidacijsko žgana. Površina je groba, svetlo rdeče barve. Keramika je mehka. Vel. 5,8 × 4,5 cm.

862 Plast SE 1248 nad Objektom 19, sek. 4, kv. 27A, št. risbe 1057

Skleda – odlomek ustja z okrašenim ostenjem, izdelana iz drobnozrnate lončarske gline (LM48), nepopolno oksidacijsko žgana. Površina je gladka in lisasta – rjave, svetlo rjave, rdeče in temno sive barve. Okras: na najširšem obodu viseča jezičasta aplika (motiv A13). Na notranji strani odlomka sklede so zogleneli organski ostanki. Vel. 8,2 × 4,2 cm, pr. u. okoli 24,5 cm, db. ost. 0,6 cm.

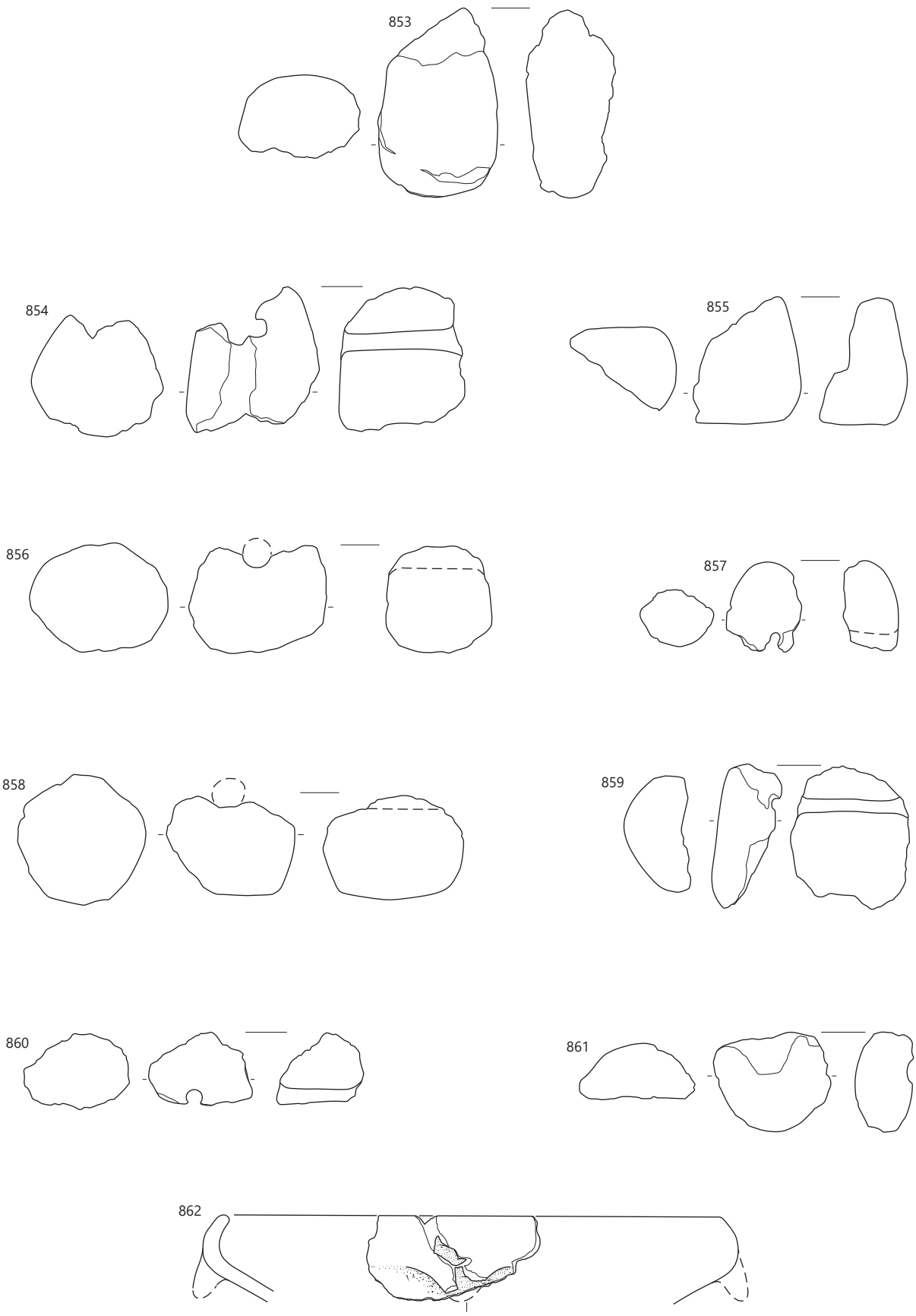

853–861 objekt 19: SE 873; **862** SE 1248; merilo 1 : 3.

863 Objekt 20, plast SE 1428, sek. 5 in 6, kv. 4A, 8A, 13, 14, št. risbe 1544A
Skleda (na nogi?) – odlomek ustja z ostenjem, izdelana iz zelo finozrnate lončarske gline (LM02), nepopolno oksidacijsko žgana. Površina je gladka, rdeče rumene barve; delno ožgana. Pr. u. okoli 23,0 cm, ohr. v. 5,7 cm, db. ost. 0,45 cm.

864 Objekt 20, plast SE 1428, sek. 4 in 5, kv. 4A, 8A, št. risbe 1553A
Skleda (na nogi?) – odlomek okrašenega ostenja, izdelana iz zelo finozrnate lončarske gline (LM02), nepopolno oksidacijsko žgana, v končni fazi redukcijsko. Površina je gladka, sive barve. Okras: viseča jezičasta aplika na najširšem obodu (motiv A13). Vel. 8,1 × 3,0 cm, pr. najv. ob. okoli 24 cm, db. ost. 0,45 cm.

865 Objekt 20, plast SE 1428, sek. 4 in 6, kv. 13, 40A, št. risbe 1570A
Odlomek roba in odlomek dna z zgornjim delom votle noge posode, verjetno sklede na nogi (oblika noge N4b), izdelane iz zelo finozrnate lončarske gline (LM02), nepopolno oksidacijsko žgane, v končni fazi redukcijsko. Površina je gladka in sive barve. Na površini so sledovi zoglenelih organskih ostankov. Pr. roba noge okoli 14,5 cm, pr. najožjega dela noge okoli 10 cm, rek. v. 17,1 cm, db. ost. 0,45 cm.

866 Objekt 20, plast SE 1428, sek. 5 in 6, kv. 4A, 13, št. risbe 1530A
Skleda (na nogi?) – odlomek ustja z ostenjem (oblika En4/8), izdelana iz zelo finozrnate lončarske gline (LM02), nepopolno oksidacijsko žgana, v končni fazi redukcijsko. Površina je gladka in sive barve, delno poškodovana. Pr. u. okoli 25,5 cm, ohr. v. 5,4 cm, db. ost. 0,6 cm.

867 Objekt 20, plast SE 1428, sek. 5 in 6, kv. 4A, 8A, 13, 14, št. risbe 1541A
Skleda (na nogi?) – odlomka ustja z ostenjem, izdelana iz zelo finozrnate lončarske gline (LM02), nepopolno oksidacijsko žgana. Površina je gladka in rjave barve; delno poškodovana. Pr. u. okoli 23 cm, ohr. v. 7,8 cm, db. ost. 0,75 cm.

868 Objekt 20, plast SE 1428, sek. 4, kv. 40A, št. risbe 1560A
Votla noga miniaturne posode na nogi (oblika noge M4/5), izdelane iz drobnozrnate lončarske gline (LM44), nepopolno oksidacijsko žgane. Površina je gladka, zelo bledo rjave barve; delno poškodovana. Pr. najožjega dela noge okoli 2,9 cm, ohr. v. 4,8 cm, db. ost. 0,4 cm.

869 Objekt 20, plast SE 1428, sek. 5 in 6, kv. 4A, 8A, 13, 14, št. risbe 1537A
Skleda (na nogi?) – odlomka ustja z ostenjem in ostenja, izdelana iz zelo finozrnate lončarske gline (LM03), nepopolno oksidacijsko žgana. Površina je gladka in lisasta, svetlo rjave in sive barve. Pr. u. okoli 26,5 cm, ohr. v. 6,0 cm, db. ost. 0,55 cm.

870 Objekt 20, plast SE 1428, sek. 4, kv. 40A, št. risbe 1558A
Odlomek dna z zgornjim delom votle noge posode, verjetno sklede, izdelane iz zelo finozrnate lončarske gline (LM02), nepopolno oksidacijsko žgane. Površina je gladka, na notranji strani noge sive barve, na zunanji zelo bledo rjave barve. Pr. najožjega dela noge 9,3 cm, ohr. v. 4,5 cm, db. ost. 0,6 cm.

871 Objekt 20, plast SE 1428, sek. 4 in 5, kv. 4A, 8A, št. risbe 1552A
Odlomek roba votle noge posode, verjetno sklede, izdelane iz zelo finozrnate lončarske gline (LM02), nepopolno oksidacijsko žgane, v končni fazi redukcijsko. Površina je gladka in temno sive barve; delno poškodovana. Pr. roba noge 15 cm, ohr. v. 5,1 cm, db. ost. 0,5 cm.

872 Objekt 20, plast SE 1428, sek. 4 in 5, kv. 4A, 8A, št. risbe 1548A
Odlomek dna z zgornjim delom noge posode, verjetno sklede, izdelane iz zelo finozrnate lončarske gline (LM02), nepopolno oksidacijsko žgane, v končni fazi redukcijsko. Površina je gladka in temno sive barve; delno poškodovana. Pr. najožjega dela noge 11,4 cm, ohr. v. 4,2 cm, db. ost. 0,3–0,45 cm.

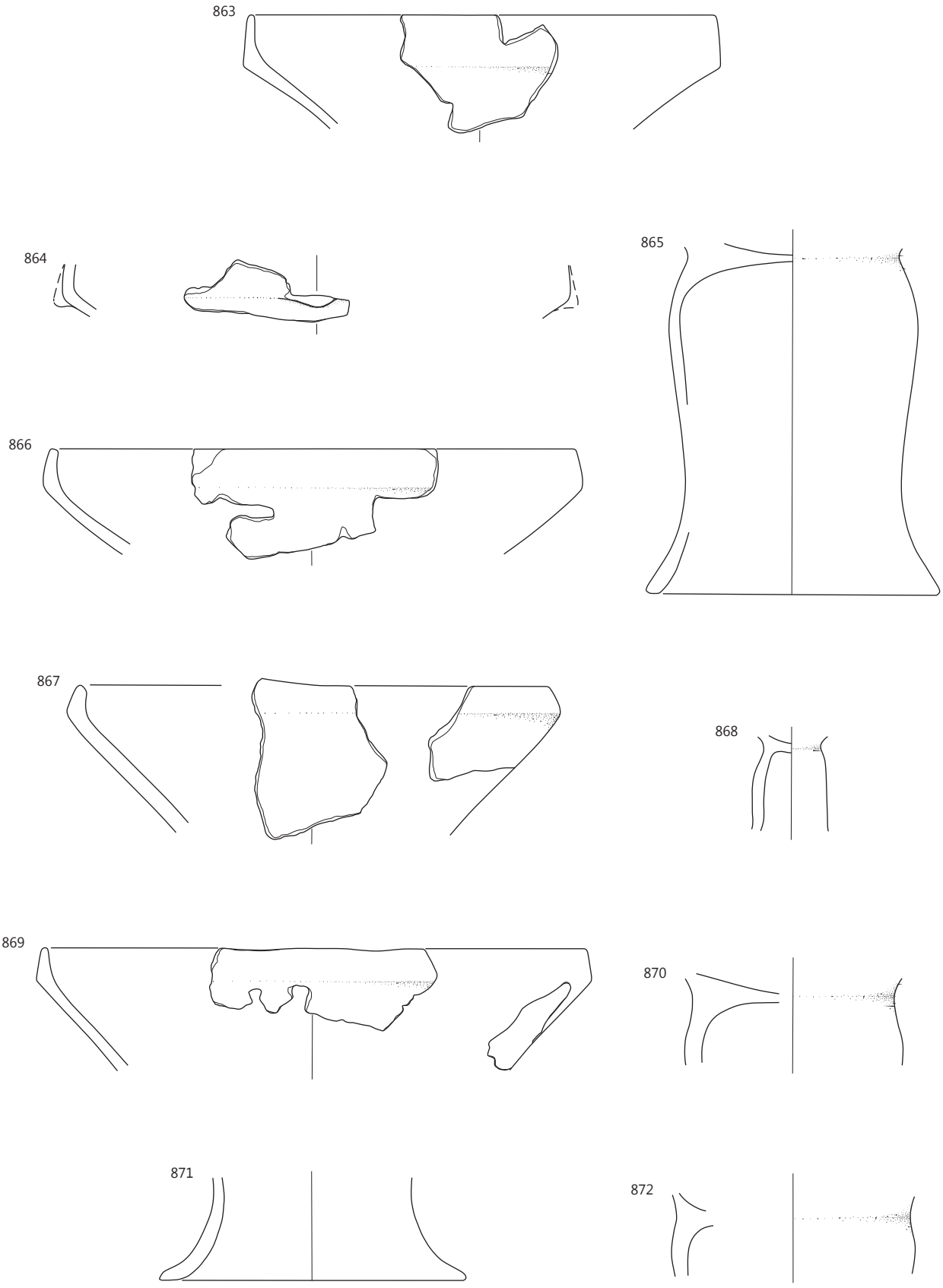

Objekt 20: SE 1428, merilo 1 : 3.

873 Objekt 20, plast SE 1428, sek. 5 in 6, kv. 4A, 13, 1523A
Skleda – odlomek ustja z ostenjem (oblika E1/24), izdelana iz zelo finozrnate lončarske gline (LM10), nepopolno oksidacijsko žgana. Površina je gladka, lisasta, zelo bledo rjave in svetlo sive barve; delno poškodovana. Vel. 12,9 × 7,0 cm, pr. u. okoli 32 cm, db. ost. 0,9 cm.

874 Objekt 20, plast SE 1428, sek. 5 in 6, kv. 4A, 13, 1529A
Odlomek ustja z ostenjem sklede ali skodele, izdelane iz zelo finozrnate lončarske gline (LM05), nepopolno oksidacijsko žgane. Površina je gladka, lisasta, svetlo rjave in zelo temno sive barve; delno ožgana. Vel. 5,1 × 3,7 cm, pr. u. okoli 25,5 cm, db. ost. 0,95 cm.

875 Objekt 20, plast SE 1428, sek. 4 in 5, kv. 4A, 40A, št. risbe 1554A
Odlomek ustja z ostenjem in izvlečenim izlivom sklede ali skodele, izdelane iz zelo finozrnate lončarske gline (LM07), nepopolno oksidacijsko žgane. Površina je gladka, lisasta, zelo bledo rjave in sive barve. Na notranji strani odlomka posode so na površini zogleneli organski ostanki. Vel. 6,5 × 3,6 cm, pr. u. okoli 24,5 cm, db. ost. 0,6 cm.

876 Objekt 20, plast SE 1428, sek. 5 in 6, kv. 4A, 8A, 13, 14, št. risbe 1542A
Skleda – odlomek ustja z ostenjem (oblika E2/16), izdelana iz drobnozrnate lončarske gline (LM58), nepopolno oksidacijsko žgana. Površina je gladka in lisasta, rdeče sive in temno sive barve. Pr. u. okoli 22,5 cm, ohr. v. 7,1 cm, db. ost. 0,8 cm.

877 Objekt 20, plast SE 1428, sek. 5 in 6, kv. 4A, 8A, 13, 14, št. risbe 1544A
Skleda – odlomek ustja z ostenjem in izlivom s pregrajo (oblika E2/14), izdelana iz zelo finozrnate lončarske gline (LM02), nepopolno oksidacijsko žgana. Površina je gladka, rdeče rumene barve; delno ožgana. Pr. u. okoli 21 cm, ohr. v. 6,0 cm, db. ost. 0,45 cm.

878 Objekt 20, plast SE 1428, sek. 6, kv. 12, št. risbe 1562A
Skleda – odlomek ustja z ostenjem in prehodom v izliv (oblika E1/24), izdelana iz finozrnate lončarske gline (LM26), nepopolno oksidacijsko žgana. Površina je gladka, lisasta, zelo bledo rjave in sive barve. Na njej so notranji strani posode sledovi zoglenelih organskih ostankov. Vel. 7,2 × 5,2 cm, pr. u. okoli 26 cm, db. ost. 0,35 cm.

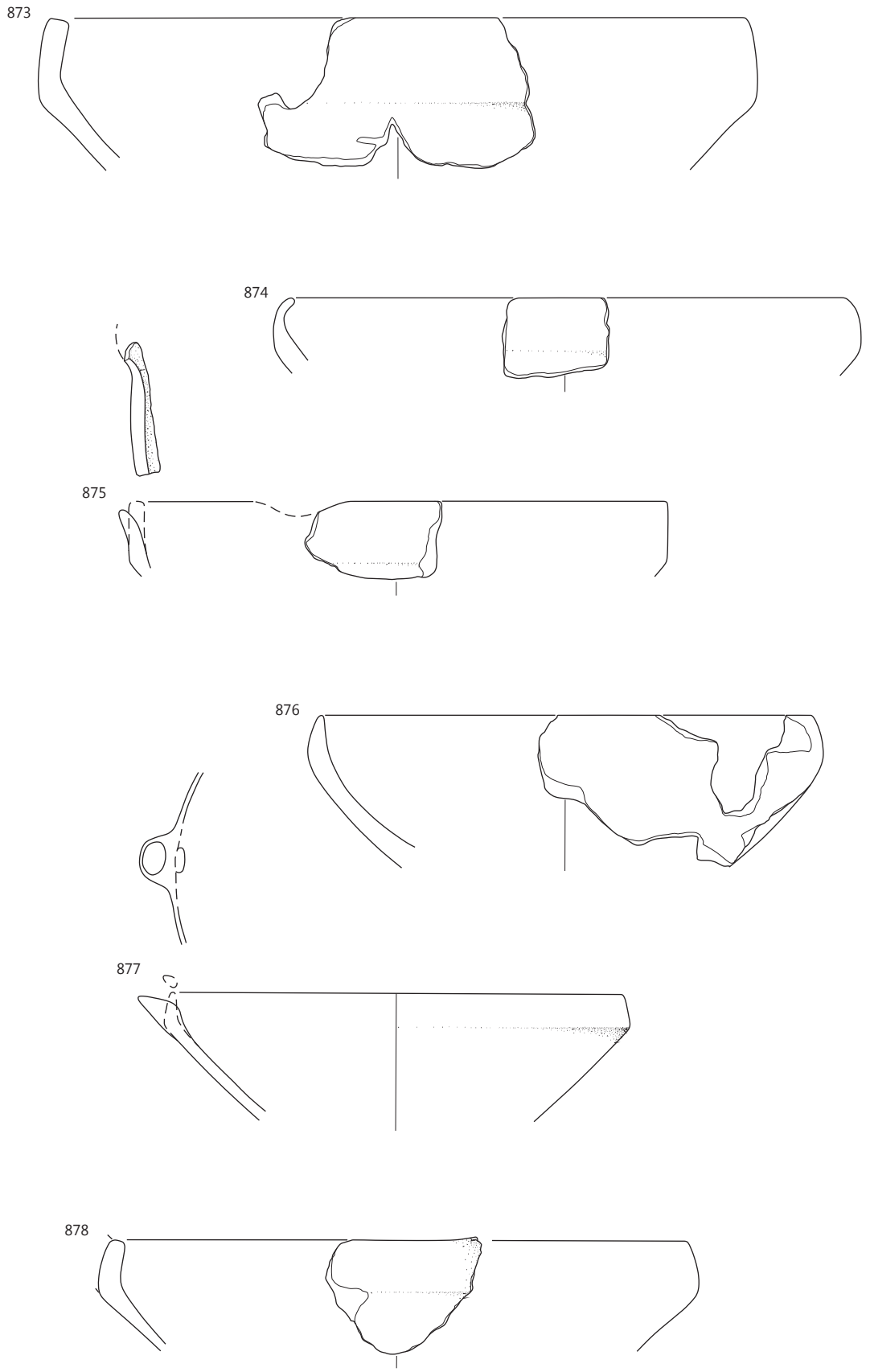

Objekt 20: SE 1428, merilo 1 : 3.

879 Objekt 20, plast SE 1428, sek. 5, kv. 4A, št. risbe 1521A
Vrč – odlomek ostenja, izdelan iz zelo finozrnate lončarske gline (LM02), nepopolno oksidacijsko žgan, redukcijsko v končni fazi. Površina je gladka, temno sive barve. Okras: snopi navpičnih žlebov na ramenu, med njimi v zgornjem delu nizi vtisnjenih jamic (motiv F12, jamice c). Pr. najv. ob. okoli 14,5 cm, ohr. v. 4,5 cm, db. ost. 0,28 cm.

880 Objekt 20, plast SE 1428, sek. 5 in 6, kv. 4A, 8A, 13, 14, št. risbe 1538A
Odlomek okrašenega ostenja nekoliko večje posode od zgoraj opisanega vrča, izdelane iz zelo finozrnate lončarske gline (LM02), nepopolno oksidacijsko žgane, redukcijsko v končni fazi (večji vrč?). Površina je gladka in temno sive barve. Okras: snopi navpičnih žlebov na ramenu, nad njimi na prehodu v vrat tri vodoravni nizi vtisnjenih jamic (motiv F04, jamice a). Pr. najv. ob. okoli 19 cm, ohr. v. 4,8 cm, db. ost. 0,28-0,3 cm.

881 Objekt 20, plast SE 1428, sek. 6, kv. 12, št. risbe 1563A
Vrč – odlomek okrašenega ostenja s prehodom v ročaj, izdelan iz zelo finozrnate lončarske gline (LM02), nepopolno oksidacijsko žgan, redukcijsko v končni fazi. Površina je gladka, temno sive barve. Okras: snop navpičnih žlebov na ramenu, nad njim na prehodu v vrat vodoravni žleb (motiv C07). Vel. 4,2 × 3,7 cm, pr. najv. ob. okoli 14 cm, db. ost. 0,27–0,3 cm.

882 Objekt 20, plast SE 1428, sek. 5 in 6, kv. 4A, 8A, 13, 14, št. risbe 1547A
Lonec – odlomek ostenja, izdelan iz drobnozrnate lončarske gline (LM50), nepopolno oksidacijsko žgan. Površina je gladka, lisasta, zelo bledo rjave in svetlo sive barve. Vel. 7,7 × 3,9 cm, pr. najv. ob. okoli 21 cm, db. ost. 0,5–0,6 cm.

883 Objekt 20, plast SE 1428, sek. 5 in 6, kv. 4A, 8A, 13, 14, št. risbe 1532A
Lonec – odlomka ustja z ostenjem in ostenja (oblika L12/2), izdelan iz finozrnate lončarske gline (LM34), nepopolno oksidacijsko žgan. Površina na notranji strani posode je groba, na zunanji gladka, lisasta svetlo rjavo siva, siva in zelo temno siva. Pr. u. okoli 12,5 cm, ohr. v. 8,8 cm, db. ost. 0,55–0,6 cm.

884 Objekt 20, plast SE 1428, sek. 5, kv. 4A, št. risbe 1521A(b).
Lonec – odlomek ostenja, izdelan iz zelo finozrnate lončarske gline (LM12), nepopolno oksidacijsko žgan. Površina je gladka in lisasta, svetlo rjave in svetlo sive barve. Pr. najv. ob. okoli 15,5 cm, ohr. v. 7,5 cm, db. ost. 0,5–0,6 cm.

885 Objekt 20, plast SE 1428, sek. 6, kv. 12, št. risbe 1561A(b).
Lonec – odlomek ustja z ostenjem, izdelan iz finozrnate lončarske gline (LM19), nepopolno oksidacijsko žgan. Površina gladka in lisasta, svetlo rjave in sive barve. Pr. u. okoli 19 cm, ohr. v. 3,6 cm, db. ost. 0,4 cm.

886 Objekt 20, plast SE 1428, sek. 6, kv. 12, št. risbe 1561A
Lonec – odlomek ustja z ostenjem, izdelan iz finozrnate lončarske gline (LM19), nepopolno oksidacijsko žgan. Površina je gladka, lisasta, bledo rjave in sive barve. Pr. u. okoli 17 cm, ohr. v. 4,6 cm, db. ost. 0,4 cm.

887 Objekt 20, plast SE 1428, sek. 5 in 6, kv. 4A in 13, št. risbe 1527A
Odlomek dna z ostenjem posode, izdelane iz finozrnate lončarske gline (LM37), nepopolno oksidacijsko žgane. Površina je gladka, na zunanji strani posode svetlo rjave, na notranji zelo temno sive barve. Pr. d. okoli 17,5 cm, ohr. v. 4,3 cm, db. ost. 1,1 cm.

888 Objekt 20, plast SE 1428, sek. 6, kv. 12, št. risbe 1561A(c).
Lonec – odlomek ustja z ostenjem, izdelan iz zelo finozrnate lončarske gline (LM11), nepopolno oksidacijsko žgan. Površina je gladka in sive barve; delno poškodovana. Pr. u. okoli 12 cm, ohr. v. 3,1 cm, db. ost. 0,6 cm.

889 Objekt 20, plast SE 1428, sek. 4, kv. 40A, PN 557, št. risbe 1559A
Utež – v celoti ohranjena (oblika uteži U1/2), izdelana iz zelo finozrnate lončarske gline (LM02), nepopolno oksidacijsko žgana. Površina je groba, lisasta, svetlo rdeče in svetlo sive barve. Keramika je mehka. Vel. 5,4 × 8,1 cm.

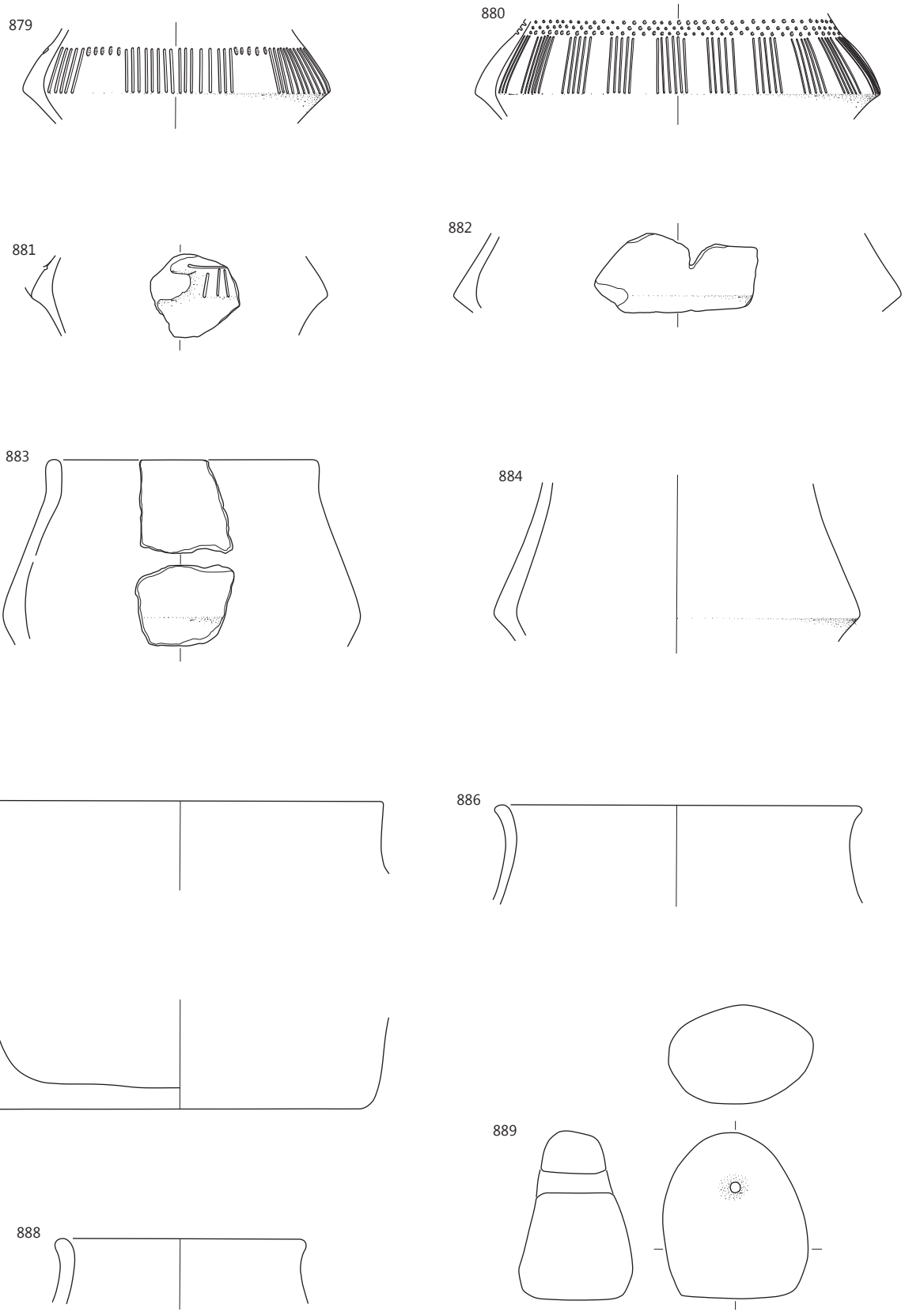

Objekt 20: SE 1428, merilo 1 : 3.

890 Objekt 20, plast SE 1428, sek. 5, kv. 4A, št. risbe 1520A
Lonec – rekonstruiran (oblika L4), izdelan iz zelo finozrnate lončarske gline (LM10), nepopolno oksidacijsko žgan. Površina je gladka, lisasta, zelo bledo rjave, svetlo sive in sive barve. Okras: na ramenu in v spodnjem delu vratu snopi navpičnih žlebov, med njimi polja v celoti zapolnjena z vtisnjenimi jamicami (motiv F19, jamice c). Pr. u. okoli 16 cm, pr. d. okoli 11 cm, rek. v. 21,5 cm, db. ost. 0,6–0,7 cm.

891 Objekt 20, plast SE 1428, sek. 5 in 6, kv. 4A, 13, 14, št. risbe 1531A
Lonec – rekonstruiran (oblika L12/3), izdelan iz finozrnate lončarske gline (LM26), nepopolno oksidacijsko žgan. Površina je gladka in lisasta, zelo bledo rjave, svetlo sive in zelo temno sive barve. Okras: po celotni površini ramen vtisnjene jamice (motiv B22, jamice h). Pr. u. okoli 14 cm, pr. d. okoli 12 cm, rek. v. 20,1 cm, db. ost. 0,35–0,45 cm.

892 Objekt 20, plast SE 1428, sek. 5 in 6, kv. 4A, 8A, 13, 14, št. risbe 1536A
Odlomek prežganega keramičnega predmeta v obliki stožca. Vel. 2,7 × 2,3 cm.

893 Objekt 20, plast SE 1428, sek. 5 in 6, kv. 4A, 8A, 13, 14, št. risbe 1543A
Lonec – odlomki ustja z ostenjem in okrašenega ostenja (oblika L5), izdelan iz drobnozrnate lončarske gline (LM58), nepopolno oksidacijsko žgan. Površina je gladka, lisasta, zelo temno sive in sive barve. Okras: na ramenih motiv smrekove vejice, narejen z žlebovi (motiv C20). Pr. u. okoli 12 cm, ohr. v. 6,6 cm, db. ost. 0,45–0,55 cm.

894 Objekt 20, plast SE 1428, sek. 4 in 5, kv. 4A, 40A, št. risbe 1555A
Odlomek okrašenega ostenja posode, izdelane iz drobnozrnate lončarske gline (LM50), nepopolno oksidacijsko žgane, v končni fazi redukcijsko. Površina je gladka in sive barve. Okras: rebro v obliki več jezičastih aplik (motiv A15) je izdelan na način apliciranja. Vel. 11,2 × 6,1 cm.

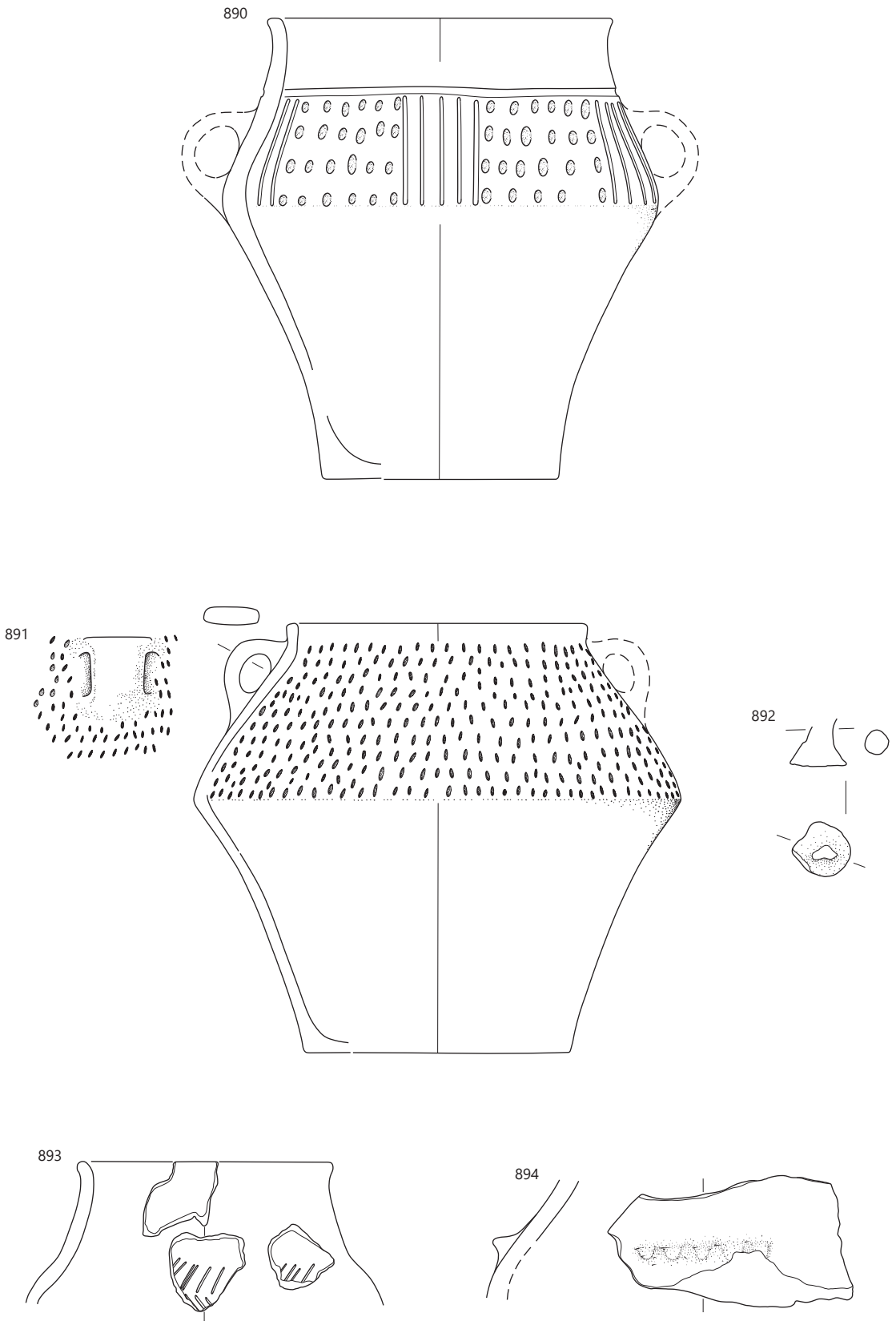

Objekt 20: SE 1428, merilo 1 : 3.

895 Objekt 20, plast SE 1428, sek. 4 in 5, kv. 4A in 8A, št. risbe 1549A

Zajemalka – odlomek recipienta s predrtim nastavkom v obliki dulca za držaj, izdelana iz drobnozrnate lončarske gline (LM52), nepopolno oksidacijsko žgana. Površina je gladka, lisasta, bele in sive barve. Vel. 5,1 × 4,6 cm.

896 Objekt 20, plast SE 1428, SE 1420 in SE 1418, št. risbe 1627A = 1613 = 1618A

Vrč – rekonstruiran zgornji del posode (oblika V3/2), izdelan iz zelo finozrnate lončarske gline (LM02), nepopolno oksidacijsko žgan. Površina je gladka, lisasta, zelo bledo rjave, rožnate in sive barve. Na njej je premaz rdeče-rjave barve, delno izpran. Okras: snopi navpičnih žlebov na ramenu (motiv C03), ročaj narebren. Pr. u. okoli 9 cm, pr. najv. ob. okoli 13,5 cm, ohr. v. 9,8 cm, db. ost. 0,25–0,3 cm.

897 Objekt 20, plast SE 1428, SE 1420 in SE 1418, sek. 5, kv. 8A, št. risbe 1619A

Lonec – rekonstruiran (oblika L13/2; ohranjen le prehod v ročaj), izdelan iz finozrnate lončarske gline (LM41), nepopolno oksidacijsko žgan. Površina je gladka, lisasta, zelo bledo rjave, rožnate in sive barve. Okras: vodoravna niza vtisnjenih jamic v zgornjem delu ramen, pod njima okrogla sploščena aplika (motiv D09, jamice a). Pr. u. okoli 21 cm, pr. d. okoli 13,5 cm, rek. v. 27,8 cm, db. ost. 0,3–0,45 cm.

898 Objekt 20, plast SE 1420, sek. 5, kv. 8A, št. risbe 1531A(b).

Lonec – odlomek okrašenega ostenja, izdelan iz drobnozrnate lončarske gline (LM48), nepopolno oksidacijsko žgan. Površina je gladka, lisasta, zelo bledo rjave in temno sive barve. Okras: jamice na ramenu (oblike l). Vel. 6,5 × 5,7 cm, pr. najv. ob. okoli 28,5 cm, db. ost. 0,55 cm.

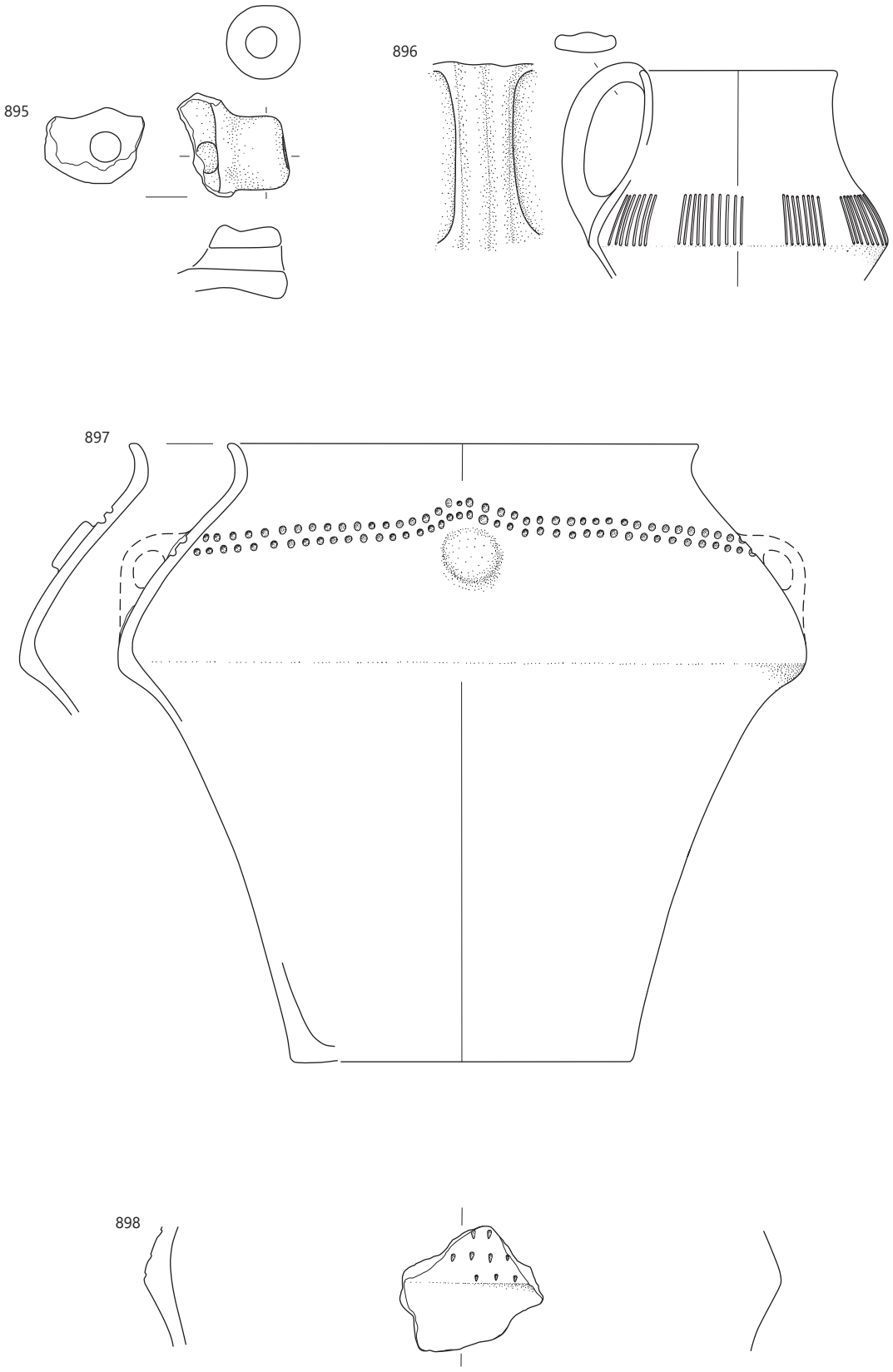

Objekt 20: **895** SE 1428, **896–897** SE 1428, SE 1420 in SE 1418, **898** SE 1420; merilo 1 : 3.

899 Objekt 20, plast SE 1420, sek. 5, kv. 8A, št. risbe 1617A
Vrč – v celoti ohranjen profil v zgornjem delu posode (oblika V3/1), izdelan iz zelo finozrnate lončarske gline (LM02), nepopolno oksidacijsko žgan, redukcijsko v končni fazi. Površina je gladka, temno sive barve. Okras: snopi navpičnih žlebov na ramenu, na prehodu v vrat vodoravni žleb (motiv C07). Pr. u. okoli 9,5 cm, pr. najv. ob. okoli 14,5 cm, ohr. v. 9,0 cm, db. ost. 0,27 cm.

900 Objekt 20, plast SE 1420, sek. 5, kv. 8A, št. risbe 1616A
Lonec – odlomek okrašenega ostenja, izdelan iz finozrnate lončarske gline (LM41), nepopolno oksidacijsko žgan. Površina je gladka in lisasta, svetlo rdeče, rdeče sive in sive barve. Okras: vodoravni žlebovi (motiv C16, C17 ali C19). Vel. 4,6 × 3,4 cm, pr. vratu: okoli 15 cm, db. ost. 0,35 cm.

901 Objekt 20, plast SE 1420, sek. 5, kv. 8A, št. risbe 1611A
Skleda na nogi – odlomek roba noge, izdelana iz zelo finozrnate lončarske gline (LM03), nepopolno oksidacijsko žgana, v končni fazi redukcijsko. Površina, na notranji strani posode gladka, na zunanji svetlikajoča se (spolirana), je temno sive barve. Vel. 4,4 × 3,6 cm, pr. roba noge okoli 15 cm, db. ost. 0,6 cm.

902 Objekt 20, plast SE 1420, sek. 6, kv. 14, št. risbe 1622A
Pokrov z delom ročaja z dvema ohranjenima luknjicama, prvotno tremi (oblika pokrova P2/1), izdelan iz drobnozrnate lončarske gline (LM50), nepopolno oksidacijsko žgan. Površina je gladka, lisasta, rjave, svetlo rdeče-rjave in sive barve. En odlomek je prežgan. Pr. okoli 13 cm, ohr. v. 4,2 cm, db. ost. 1,5 cm.

903 Objekt 20, plast SE 1420, sek. 5, kv. 8A, št. risbe 1619A(b).
Odlomek dna z ostenjem posode, izdelane iz drobnozrnate lončarske gline (LM49), nepopolno oksidacijsko žgane. Površina je gladka in svetlo rjave barve. Na njej so sledovi premaza svetlo rdeče barve. Pr. d. okoli 15 cm, ohr. v. 8,3 cm, db. ost. 0,8 cm.

904 Objekt 20, plast SE 1420, sek. 5 in 6, kv. 8A, 13, 14, št. risbe 1621A
Lonec – rekonstruiran (oblika L4; brez ohranjenih ročajev), izdelan iz drobnozrnate lončarske gline (LM44), nepopolno oksidacijsko žgan. Na notranji strani posode je površina groba, na zunanji gladka; lisasta svetlo rdeče rjava, rjava in siva. Pr. u. okoli 14 cm, pr. d. okoli 10,5 cm, v. 16,1 cm, db. ost. 0,6 cm.

905 Objekt 20, plast SE 1420, sek. 5 in 6, kv. 8A in 14, št. risbe 1620A
Odlomek dna z ostenjem posode, izdelane iz drobnozrnate lončarske gline (LM44), nepopolno oksidacijsko žgane. Površina je lisasta, svetlo rdeče rjava, bledo rjave in sive barve; na notranji strani posode groba, na zunanji gladka. Pr. d. okoli 14 cm, ohr. v. 14,4 cm, db. ost. 0,6 cm.

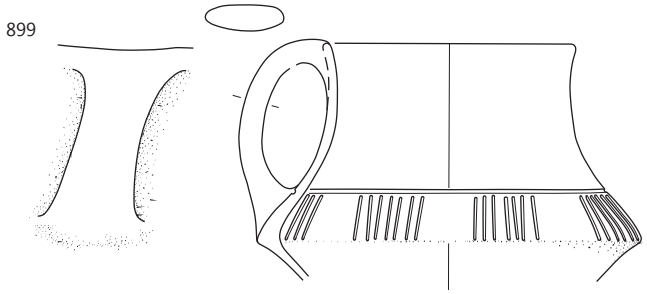

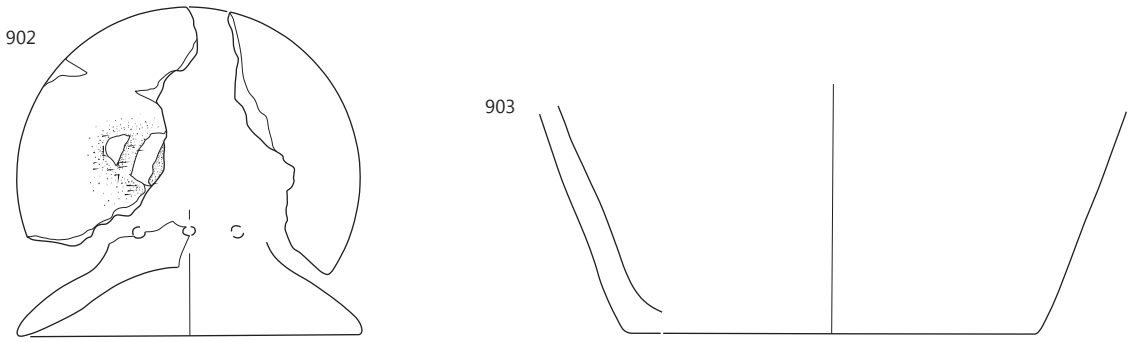

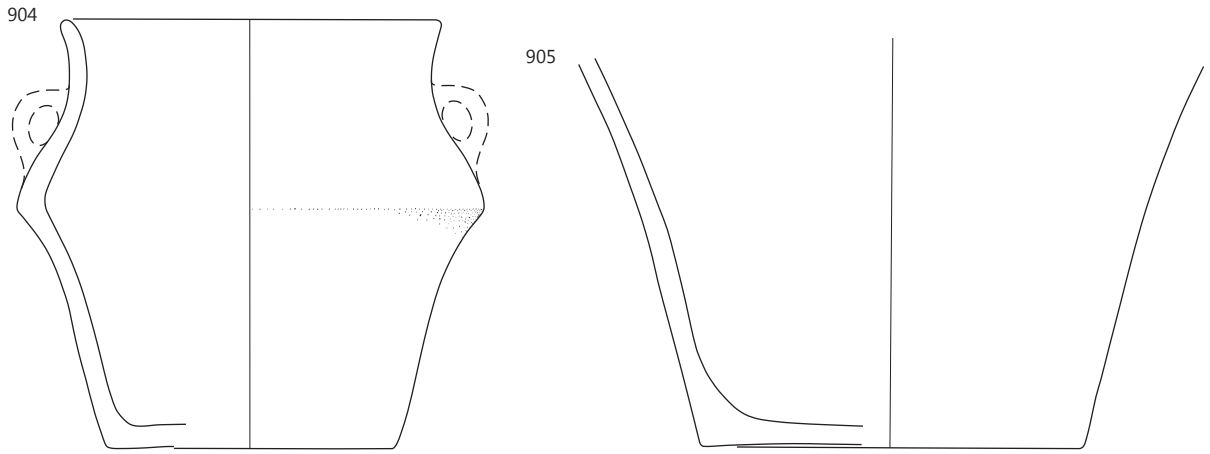

Objekt 20: SE 1420, merilo 1 : 3.

906 Objekt 20, plast SE 1458, sek. 6, kv. 12, št. risbe 1671A

Skleda na nogi – odlomek ustja z ostenjem, izdelana iz zelo finozrnate lončarske gline (LM07). Površina je v celoti poškodovana in/ali uničena v ognju. Okras: viseča jezičasta aplika na najširšem obodu (motiv A13). Vel. 6,9 × 4,8 cm, pr. u. okoli 28,5 cm, db. ost. 0,55 cm.

907 Objekt 20, plast SE 1458 in SE 1404, sek. 4, kv. 4A, št. risbe 1453A

Odlomka roba noge in večji odlomek dna z zgornjim delom noge posode (oblika noge N2), verjetno sklede, izdelane iz zelo finozrnate lončarske gline (LM02), nepopolno oksidacijsko žgane, v končni fazi redukcijsko. Površina – na notranji strani posode deloma gladka, deloma groba, na zunanji gladka – je temno sive barve. Okras: pravokotna polja iz vtisnjenih jamic v zgornjem delu noge in v spodnjem delu noge (motiv B19, jamice a). Pr. roba noge okoli 15 cm, pr. vrha noge 10,8 cm, rek. v. 15,6 cm, db. ost. 0,6 cm.

908 Objekt 20, plast SE 1458, sek. 6, 5, kv. 13, 4A, št. risbe 1682A

Odlomek ustja z ostenjem sklede ali skodele, izdelane iz drobnozrnate lončarske gline (LM50), nepopolno oksidacijsko žgane. Površina je gladka, lisasta, zelo bledo rjave, sive in temno sive barve. Na notranji strani posode so zogleneli organski ostanki. Vel. 5,4 × 3,6 cm, pr. u. okoli 20 cm, db. ost. 0,6 cm.

909 Objekt 20, plast SE 1458, sek. 5, kv. 4A, št. risbe 1454A

Skodela – odlomek ustja z ostenjem in dnom ter odlomka dveh ročajev (oblika C2/2), izdelana iz zelo finozrnate lončarske gline (LM02), nepopolno oksidacijsko žgana. Površina je groba, zelo bledo rjave barve, na njej so lise sive barve. Pr. u. okoli 14 cm, pr. d. 8,7 cm, v. 7,0 cm, db. ost. 0,45 cm.

910 Objekt 20, plast SE 1458, sek. 5, kv. 40A, št. risbe 1431A

Miniaturna skodela s predrtim držajem na ustju – odlomek prežganega ustja z ostenjem in predrtim držajem (oblika M2/6). Pr. u. okoli 8 cm, ohr. v. 4,5 cm, db. ost. 0,6 cm.

911 Objekt 20, plast SE 1458, sek. 6, 5, kv. 13, 4A, št. risbe 1686A

Odlomek ustja z ostenjem in delom izvlečenega izliva sklede ali skodele, izdelane iz finozrnate lončarske gline (LM31), nepopolno oksidacijsko žgane. Površina je gladka, lisasta, svetlo rdeče, rdeče rumene in sive barve. Vel. 5,1 × 4,8 cm, pr. u. okoli 19 cm, db. ost. 0,7 cm.

912 Objekt 20, plast SE 1458, sek. 6, 5, kv. 13, 4A, št. risbe 1683A

Vrč – odlomek ostenja, izdelan iz zelo finozrnate lončarske gline (LM02), nepopolno oksidacijsko žgan, redukcijsko v končni fazi. Površina je gladka, temno sive barve. Okras: snopa žlebov na ramenu, ki jih obrobljajo vtisnjene jamice, vmes poševni niz vtisnjenih jamic, na prehodu v vrat vodoravni niz jamic (motiv F23, jamice c). Vel. 3,9 × 2,1 cm, pr. najv. ob. okoli 12,5 cm, db. ost. 0,26 cm.

913 Objekt 20, plast SE 1458, sek. 6, kv. 12, št. risbe 1672A

Skleda z izvlečenim izlivom – rekonstruirana (oblika E1/34), izdelana iz drobnozrnate lončarske gline (LM49), nepopolno oksidacijsko žgana. Površina je gladka, lisasta, svetlo rjavo sive in sive barve. Na notranji strani odlomka so na površini zogleneli organski ostanki. Pr. u. okoli 19 cm, v. 6,6 cm, db. ost. 0,6 cm.

914 Objekt 20, plast SE 1458, sek. 6, 5, kv. 13, 4A, št. risbe 1681A

Lonec – odlomek ostenja, izdelan iz zelo finozrnate lončarske gline (LM10), nepopolno oksidacijsko žgan. Površina je gladka, lisasta, zelo bledo rjave, rdeče rumene in temno sive barve. Okras: snop navpičnih vrezov na ramenu in polje iz štirih vtisnjenih jamic. Pr. najv. ob. okoli 19 cm, ohr. v. 4,8 cm, db. ost. 0,5–0,6 cm.

915 Objekt 20, plast SE 1458, sek. 6, 5, kv. 13, 4A, št. risbe 1689A

Lonec – odlomek dna z ostenjem z največjim obodom, izdelan iz zelo finozrnate lončarske gline (LM12), nepopolno oksidacijsko žgan. Površina je gladka, lisasta, zelo bledo rjave, rožnate in sive barve. Pr. d. okoli 12 cm, pr. najv. ob. 22 cm, ohr. v. 15,0 cm, db. ost. 0,8 cm.

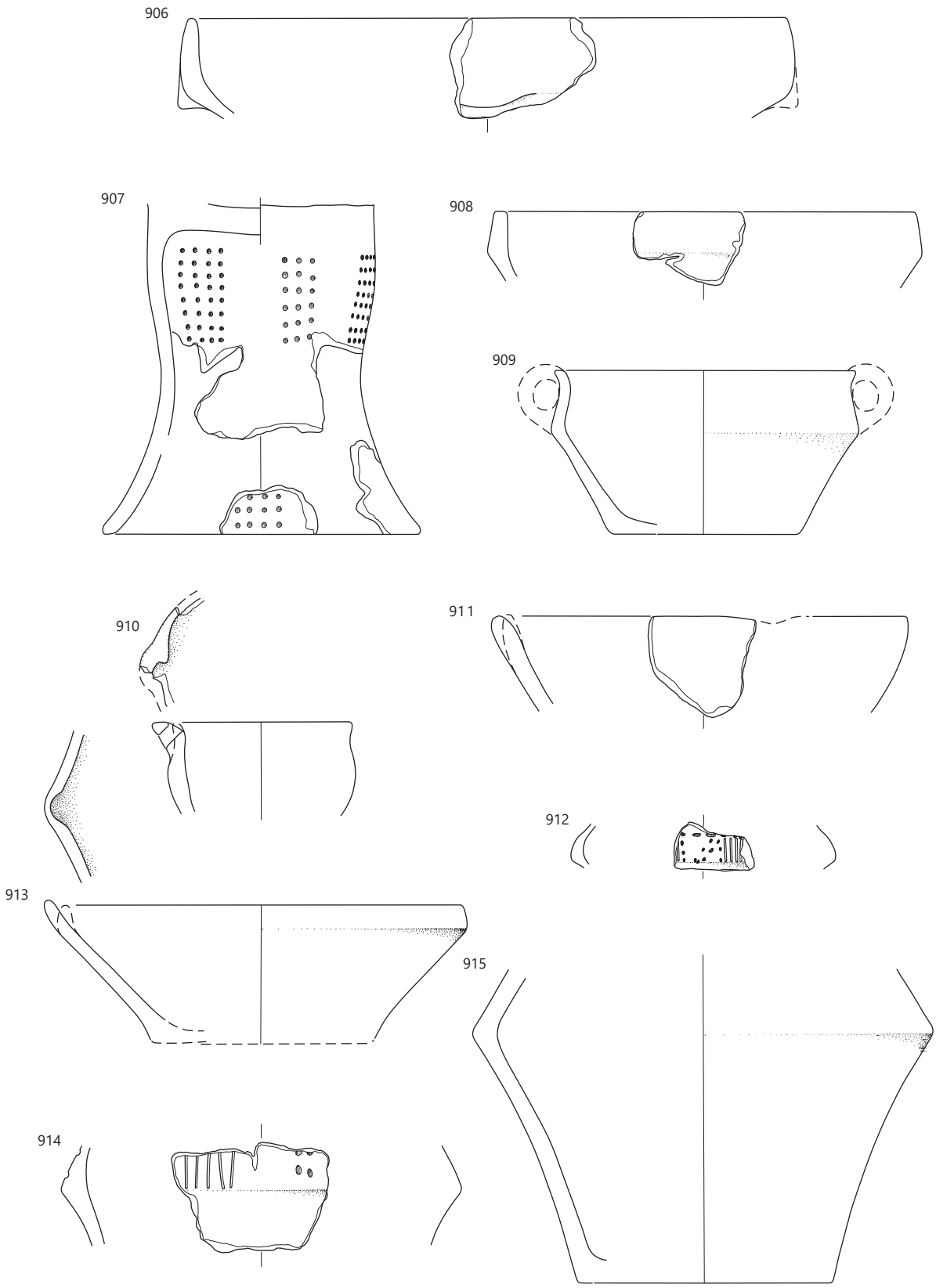

Objekt 20: SE 1458, merilo 1 : 3.

916 Objekt 20, plast SE 1458, sek. 5, kv. 40A, št. risbe DŠ 41b

Buta – rekonstruirana (oblika B1/1), izdelana iz finozrnate lončarske gline, nepopolno oksidacijsko žgana. Površina je gladka, svetlo rjave barve. Med ročajema v spodnjem delu posode so ohranjeni v pravilnem navpičnem pasu sledovi gorenja. Pr. u. okoli 17 cm, pr. d. okoli 15 cm, rek. v. 44,0 cm, db. ost. 0,6–0,7 cm.

917 Objekt 20, plast SE 1458, sek. 4, 5, kv. 4A, 40A, št. risbe 1448A

Utež – odlomek, izdelana iz zelo finozrnate lončarske gline (LM02), nepopolno oksidacijsko žgana. Površina je neravna in lisasta, svetlo rdeče in sive barve; delno poškodovana. Keramika je mehka. Vel. 5,4 × 8,1 cm.

918 Objekt 20, plast SE 1458, sek. 5, kv. 4A, PN 551, št. risbe 1461A

Utež – odlomek (oblika uteži U1/3), izdelana iz zelo finozrnate lončarske gline (LM02), nepopolno oksidacijsko žgana. Površina je neravna in lisasta, svetlo rdeče in svetlo sive barve; delno poškodovana in mehka. Vel. 6,3 × 6,2 cm.

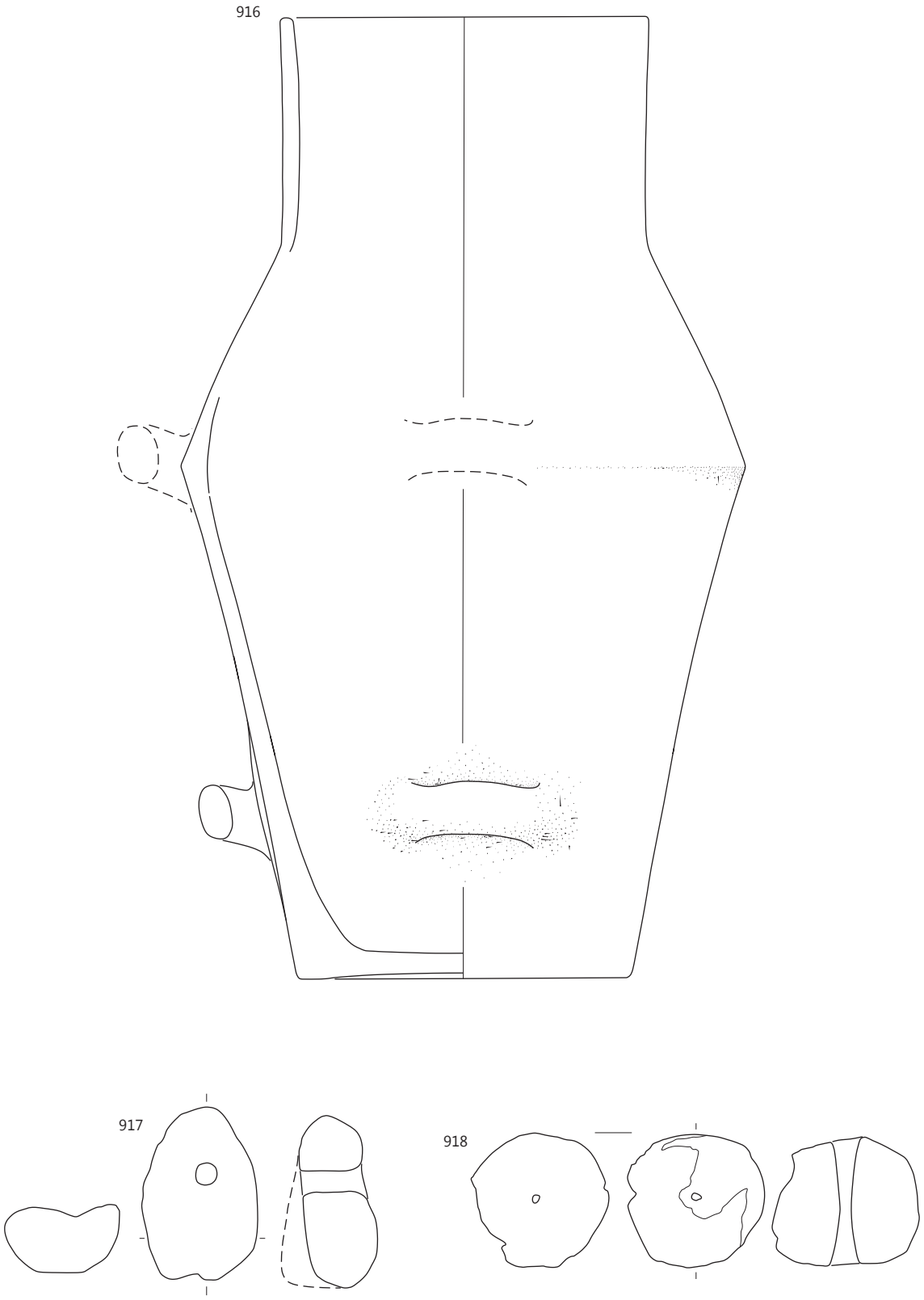

Objekt 20: SE 1458, merilo 1 : 3.

919 Objekt 20, plast SE 1458, sek. 4, kv. 40A, št. risbe 1447A

Utež – odlomek (oblika uteži U1/2), izdelana iz zelo finozrnate lončarske gline (LM02), nepopolno oksidacijsko žgana. Površina je groba in svetlo rdeče barve. Keramika je mehka. Vel. 8,1 × 7,2 cm.

920 Objekt 20, plast SE 1405? (verjetno SE 1458), sek. 5, kv. 4A, PN 534, št. risbe 1463A

Lonec – rekonstruiran (oblika L12/3), izdelan iz drobnozrnate lončarske gline (LM53), nepopolno oksidacijsko žgan. Na zunanji strani posode je površina gladka, na notranji groba, lisasta, zelo bledo rjave, temno sive in sive barve. Pr. u. okoli 18,5 cm, pr. d. okoli 16 cm, rek. v. 30,0 cm, db. ost. 0,45 cm.

921 Objekt 20, plast SE 1458, sek. 6, kv. 12, št. risbe 1670A

Odlomek dna z ostenjem posode, izdelane iz zelo finozrnate lončarske gline (LM02), nepopolno oksidacijsko žgane, redukcijsko v končni fazi. Površina je gladka in sive barve, na njej so lise rdeče rumene barve; delno poškodovana. Pr. d. 4,4 cm, ohr. v. 3,6 cm, db. ost. 0,4 cm.

922 Objekt 20, SE 1511 = 1522, sek. 6, 4, kv. 12, 40A, 41A, št. risbe 1490A

Odlomek ustja z okrašenim ostenjem in ročajem posode, morda sklede (oblika E1/27), izdelane iz zelo finozrnate lončarske gline (LM02), nepopolno oksidacijsko žgane, v končni fazi redukcijsko. Površina je gladka, temno sive barve. Okras: snop navpičnih žlebov na robu ustja. Pr. u. okoli 14,5 cm, ohr. v. 4,8 cm, db. ost. 0,3 cm.

923 Objekt 20, SE 1511 = 1522, sek. 6, 4, kv. 12, 40A, 41A, št. risbe 1696A

Skleda na nogi – večji odlomek zgornjega dela noge (oblika noge N4d), izdelana iz zelo finozrnate lončarske gline (LM02), nepopolno oksidacijsko žgana, v končni fazi redukcijsko. Površina je delno poškodovana, gladka in temno sive barve. Pr. vrha noge 10,3 cm, ohr. v. 10,0 cm, db. ost. 0,4–0,45 cm.

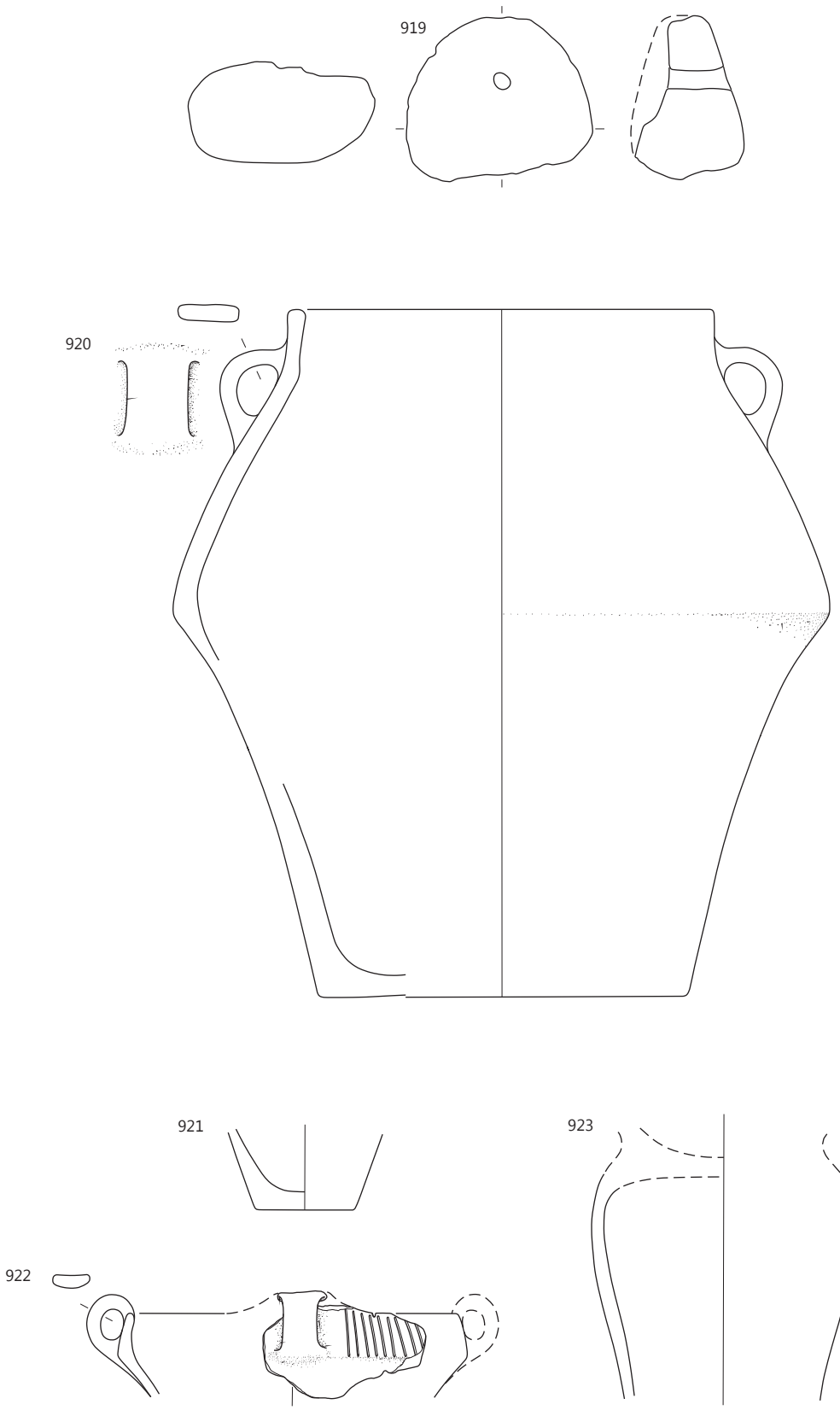

Objekt 20: **919, 921** SE 1458, **920** SE 1405? (verjetno SE 1458), **922–923** SE 1511; merilo 1 : 3.

924 Objekt 20, SE 1511 = 1522, sek. 6, 4, kv. 12, 40A, 41A, št. risbe 1692A
Lonec – odlomka ustja z ostenjem (oblika L2), izdelan iz zelo finozrnate lončarske gline (LM07), nepopolno oksidacijsko žgan. Površina je gladka, lisasta, zelo temno sive in svetlo rjave barve. Del površine je prežgan. Pr. u. okoli 15 cm, ohr. v. 8,4 cm, db. ost. 0,45 cm.

925 Objekt 20, 1511 = 1522, sek. 6, kv. 11, št. risbe 1511A
Lonec – odlomek ustja z ostenjem in delom ročaja (oblika L13/2), izdelan iz finozrnate lončarske gline (LM31), nepopolno oksidacijsko žgan. Površina je gladka, lisasta, zelo bledo rjave in zelo temno sive barve; delno prežgana. Pr. u. okoli 17,5 cm, ohr. v. 9,4 cm, db. ost. 0,45–0,6 cm.

926 Objekt 20, 1511 = 1522, sek. 6, kv. 11, št. risbe 1718A
Odlomek dna z ostenjem posode, izdelane iz drobnozrnate lončarske gline (LM50), nepopolno oksidacijsko žgane. Površina je gladka, lisasta, sivo-rjave, svetlo rjave, sive in temno sive barve. Pr. d. okoli 7,5 cm, ohr. v. 3,0 cm, db. ost. 0,5 cm.

927 Objekt 20, 1511 = 1522, sek. 6, kv. 11, št. risbe 1720A
Odlomek dna z ostenjem posode, izdelane iz finozrnate lončarske gline (LM41), nepopolno oksidacijsko žgane. Površina je gladka, lisasta, rdeče-rjave, sive in svetlo sive barve. Pr. d. okoli 9,5 cm, ohr. v. 7,2 cm, db. ost. 0,7–0,75 cm.

928 Objekt 20, SE 1498 (jama SE 1499), sek. 6, kv. 12, št. risbe 1702A
Skleda (na nogi?) – odlomek ustja z ostenjem, izdelana iz finozrnate lončarske gline (LM10), nepopolno oksidacijsko žgana, v končni fazi redukcijsko. Površina je gladka, temno sive barve. Okras: viseča jezičasta aplika na najširšem obodu (motiv A13). Vel. 9,5 × 3,3 cm, pr. u. okoli 24,5 cm, db. ost. 0,5 cm.

929 Objekt 20, SE 1498 (jama SE 1499), sek. 6, kv. 12, št. risbe 1697A
Keramični predmet – morda odlomek držaja, izdelan iz zelo finozrnate lončarske gline (LM02), nepopolno oksidacijsko žgan. Površina je groba in lisasta, zelo bledo rjave in sive barve; delno poškodovana. Vel. 7,2 × 3,7 cm.

930 Objekt 20, SE 1428, sek. 6, kv. 13, PN 566, št. risbe 1711A
Odlomek dna z ostenjem posode, izdelane iz zelo finozrnate lončarske gline (LM12), nepopolno oksidacijsko žgane. Površina je gladka in zelo bledo rjave barve. Na njej je premaz svetlo rdeče-rjave barve. Pr. d. okoli 22,5 cm, ohr. v. 8,4 cm, db. ost. 0,9 cm.

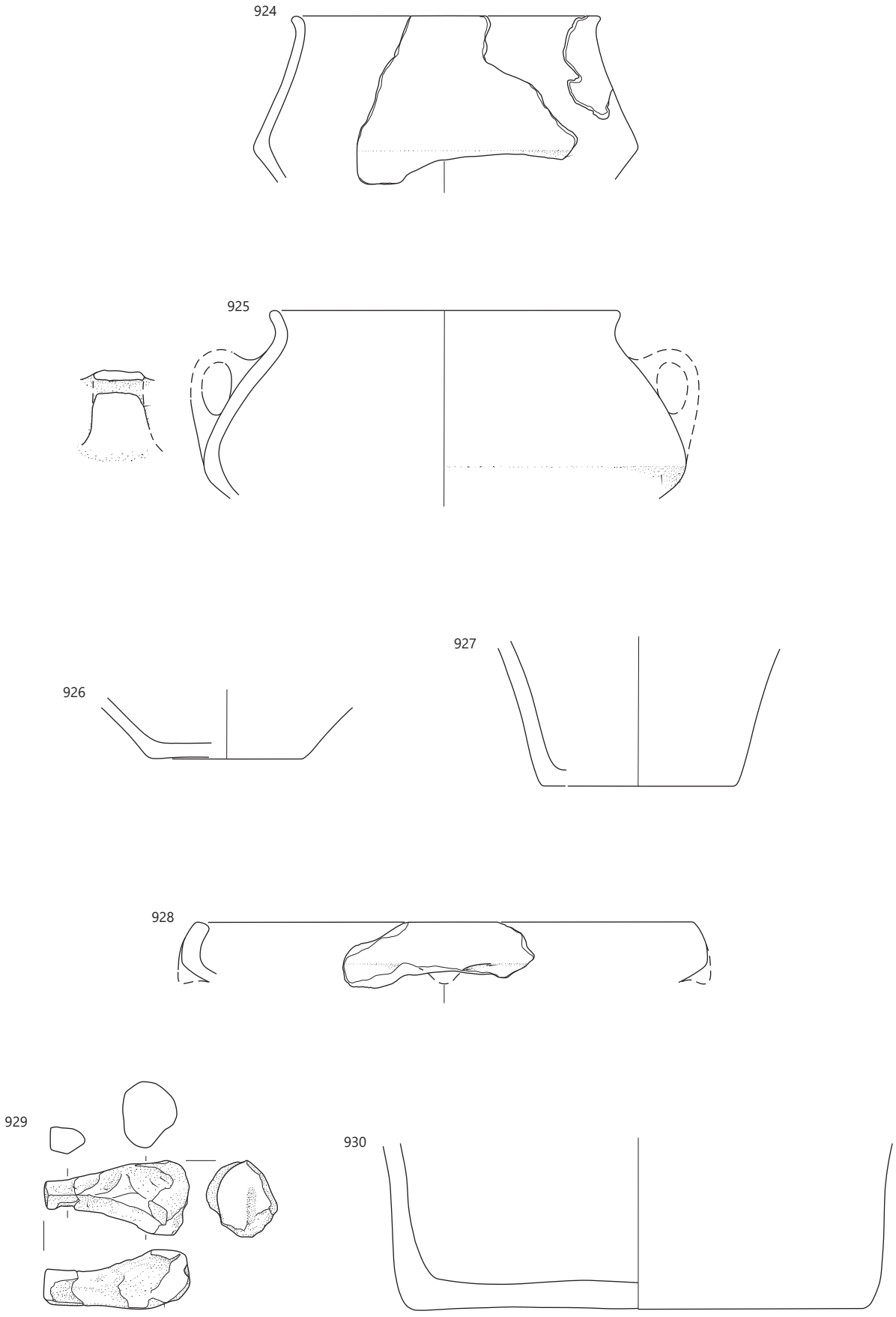

Objekt 20: **924–927** SE 1511, **928, 929** SE 1498, **930** SE 1428; merilo 1 : 3.

931 SE 1441 (jama SE 1442), sek. 5, kv. 4A, PN 542, št. risbe 1667A
Zajemalka – odlomek recipienta z nastavkom za držaj (oblika Z1), izdelana iz zelo finozrnate lončarske gline (LM12), nepopolno oksidacijsko žgana. Površina je gladka, lisasta, svetlo rjave in sive barve. Vel. 7,8 × 7,8 cm.

932 SE 1441 (jama SE 1442), sek. 5, kv. 4, št. risbe 1663A
Odlomek ustja z ostenjem in dnom posode z debelimi stenami (oblika Mo2/2), izdelane iz zelo finozrnate lončarske gline (LM02), nepopolno oksidacijsko žgane. Površina je groba in lisasta, rdeče rumene in svetlo sive barve. Pr. u. okoli 11,5 cm, pr. d. okoli 9,5 cm, v. 5,3 cm, db. ost. 1,7 cm.

933 SE 1268 (jama SE 1269) in SE 1394 (jama SE 1395), sek. 6, 13–14, 28–29, št. risbe 1581A = 1518A = 1729A
Skodela – odlomek ustja z ostenjem in masivnim držajem (oblika C2/6), izdelana iz zelo finozrnate lončarske gline (LM05), nepopolno oksidacijsko žgana. Površina je gladka, lisasta, svetlo rjave, zelo bledo rjave, rdeče rumene in sive barve. Pr. u. okoli 28,5 cm, ohr. v. 5,5 cm, db. ost. 0,45 cm.

934 SE 1268 (jama SE 1269) in SE 865 (jama SE 866), sek. 6 in 4, kv. 13–14, 18A, št. risbe 1600A = 1306A
Odlomek ustja z ostenjem in ročajem posode, morda skodele (oblika C2/4), izdelane iz zelo finozrnate lončarske gline (LM03), nepopolno oksidacijsko žgane, v končni fazi redukcijsko. Površina je gladka in sive barve. Pr. u. okoli 21 cm, ohr. v. 4,6 cm, db. ost. 0,30 cm.

935 SE 1268 (jama SE 1269), sek. 6, kv. 13–14, 28–29, št. risbe 1576A
Odlomek ustja z ostenjem posode, morda skodele (oblika C2/4 ali C2/6?), izdelane iz finozrnate lončarske gline (LM31), nepopolno oksidacijsko žgane. Površina je gladka, lisasta, zelo bledo rjave in sive barve. Okras: vtisnjene jamice na robu ustja (oblike a). Vel. 4,3 × 2,5 cm, pr. u. okoli 26,5 cm, db. ost. 0,45 cm.

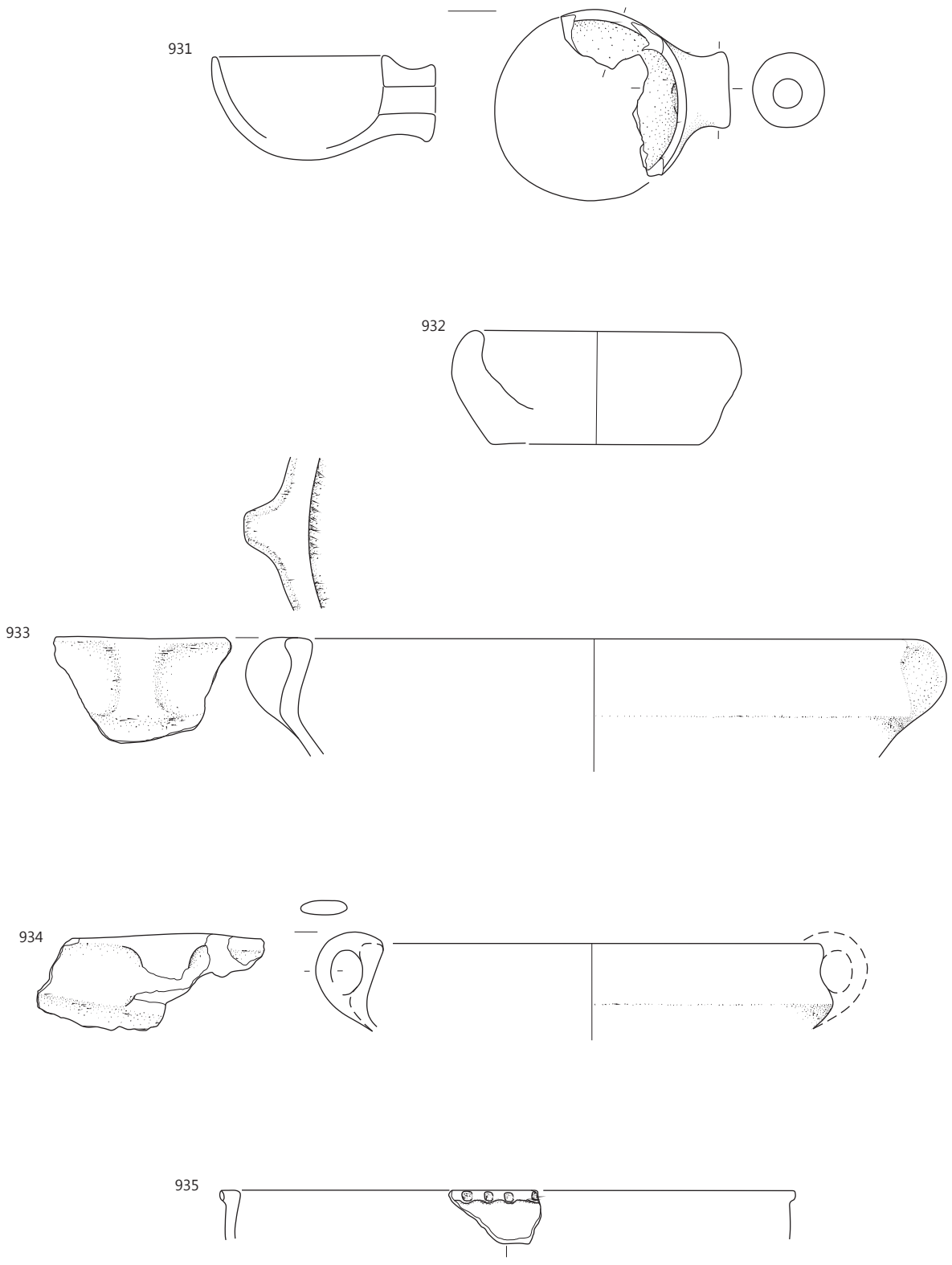

931, 932 SE 1441, **933–935** SE 1268; merilo 1 : 3.

936 SE 1268 (jama SE 1269), sek. 6, kv. 14, št. risbe 1603A
Odlomek roba votle noge posode, izdelane iz zelo finozrnate lončarske gline (LM02), nepopolno oksidacijsko žgane. Površina je gladka, temno sive barve; delno poškodovana. Vel. 5,3 × 3,3 cm, pr. roba noge okoli 15 cm, db. ost. 0,75 cm.

937 SE 1268 (jama SE 1269), sek. 6, kv. 14, št. risbe 1606A
Odlomek roba votle noge posode, izdelane iz zelo finozrnate lončarske gline (LM02), nepopolno oksidacijsko žgane. Površina je gladka, temno sive barve. Okras: poševni niz vtisnjenih jamic tik nad robom (oblike a). Vel. 3,0 × 2,4 cm, pr. roba noge okoli 15 cm, db. ost. 0,9 cm.

938 SE 1268 (jama SE 1269) in SE 1404, sek. 5, kv. 4A, št. risbe 1456A
Odlomek ustja z ostenjem in izlivom s pregrajo sklede ali skodele, izdelane iz finozrnate lončarske gline (LM41), nepopolno oksidacijsko žgane. Površina je gladka, lisasta, svetlo sive in sive barve. Na notranji strani posode so na površini sledovi zoglenelih organskih ostankov. Pr. u. okoli 24,5 cm, ohr. v. 5,1 cm, db. ost. 0,65 cm.

939 SE 1268 (jama SE 1269), sek. 6, kv. 13–14, 28–29, št. risbe 1588A
Odlomek ustja z ostenjem in izvlečenim izlivom sklede ali skodele, izdelane iz drobnozrnate lončarske gline (LM49), nepopolno oksidacijsko žgane. Površina je gladka in sive barve. Na njej so na notranji strani posode zogleneli organski ostanki. Vel. 3,6 × 3,1 cm, db. ost. 0,65 cm.

940 SE 1268 (jama SE 1269), sek. 6, kv. 13–14, št. risbe 1510A
Vrč – rekonstruiran (oblika V1/3), izdelan iz zelo finozrnate lončarske gline (LM02), nepopolno oksidacijsko žgan, redukcijsko v končni fazi. Površina je gladka in sive barve; delno ožgana. Pr. u. okoli 10,5 cm, pr. d. okoli 6 cm, pr. najv. ob. 12,2 cm, rek. v. 17,1 cm, db. ost. 0,28-0,3 cm.

941 SE 1268 (jama SE 1269), sek. 6, kv. 13, št. risbe 1572A
Vrč – odlomek ostenja z ročajem, izdelan iz zelo finozrnate lončarske gline (LM02), nepopolno oksidacijsko žgan, redukcijsko v končni fazi. Površina je gladka in sive barve; večinoma ožgana. Pr. najv. ob. 11,1 cm, ohr. v. 9,9 cm, db. ost. 0,28–0,3 cm.

942 SE 1268 (jama SE 1269), sek. 6, kv. 13–14, 28–29, št. risbe 1597A(b).
Odlomek ostenja s prehodom v ročaj posode, verjetno vrča, izdelanega iz finozrnate lončarske gline (LM19), nepopolno oksidacijsko žganega. Površina je gladka, lisasta, rdeče rumene, temno sive in sive barve. Okras: snopa vrezov v cik-cak pod ročajem. Vel. 3,0 × 2,4 cm, db. ost. 0,45 cm.

943 SE 1268 (jama SE 1269), sek. 6, kv. 14, št. risbe 1602A
Vrč – odlomek ostenja, izdelan iz zelo finozrnate lončarske gline (LM02), nepopolno oksidacijsko žgan, redukcijsko v končni fazi. Površina je gladka, temno sive barve, delno poškodovana. Okras: snopa navpičnih vrezov na ramenu. Vel. 4,2 × 2,7 cm, pr. najv. ob. okoli 14,5 cm, db. ost. 0,3–0,5 cm.

944 SE 1268 (jama SE 1269), sek. 6, kv. 13–14, 28–29, št. risbe 1595A
Vrč – odlomek ostenja, izdelan iz zelo finozrnate lončarske gline (LM02), nepopolno oksidacijsko žgan, redukcijsko v končni fazi. Površina je gladka, temno sive barve. Okras: snopi navpičnih žlebov na ramenu, med njimi vtisnjene jamice, na prehodu v vrat vodoravni žleb (motiv F16, jamice a). Vel. 6,3 × 2,8 cm, pr. najv. ob. okoli 12,5 cm, db. ost. 0,25 cm.

945 SE 1268 (jama SE 1269), sek. 6, kv. 14, št. risbe 1607A
Odlomek ostenja posode, izdelane iz finozrnate lončarske gline (LM41), nepopolno oksidacijsko žgane. Površina je gladka in rdeče sive barve. Okras: motiv smrekove vejice, narejen z žlebovi (motiv C20). Vel. 3,9 × 3,9 cm, db. ost. 0,5–0,65 cm.

946 SE 1268 (jama SE 1269), sek. 6, kv. 13–14, 28–29, št. risbe 1597A
Vrč – odlomek ostenja, izdelan iz zelo finozrnate lončarske gline (LM02), nepopolno oksidacijsko žgan, redukcijsko v končni fazi. Površina je gladka in sive barve. Okras: snop navpičnih žlebov na ramenu. Vel. 3,6 × 2,4 cm, pr. najv. ob. okoli 12,5 cm, db. ost. 0,26 cm.

947 SE 1268 (jama SE 1269), sek. 6, kv. 13–14, 28–29, št. risbe 1575A
Lonec – odlomek ustja z ostenjem in ročajem (oblika L11/4), izdelan iz zelo finozrnate lončarske gline (LM14), nepopolno oksidacijsko žgan. Površina je gladka in lisasta, zelo bledo rjave in temno sive barve; mestoma prežgana. Pr. u. okoli 12 cm, ohr. v. 10,2 cm, db. ost. 0,45 cm.

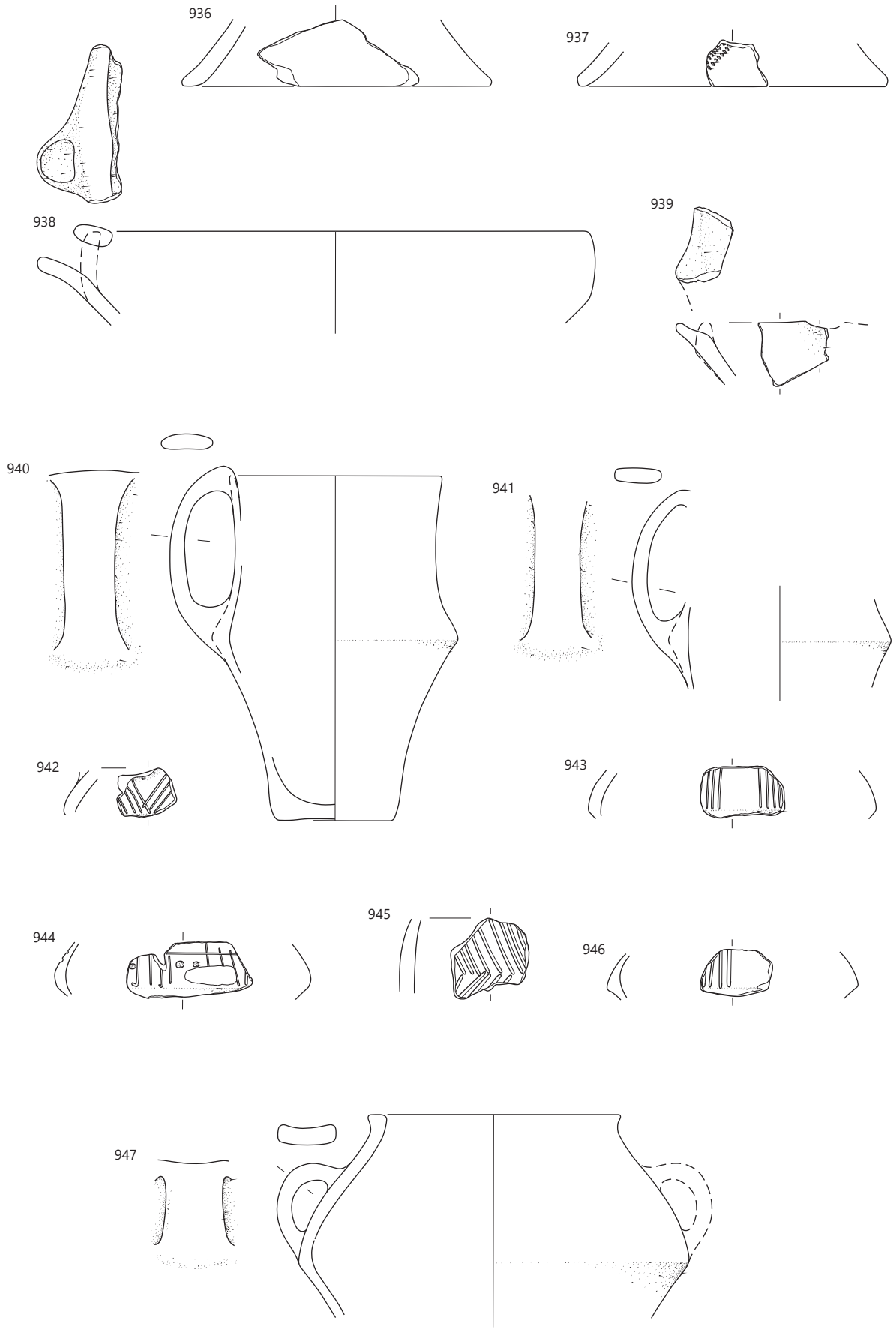

SE 1268, merilo 1 : 3.

948 SE 1268 (jama SE 1269), sek. 6, kv. 13–14, 28–29, št. risbe 1586A
Lonec – odlomek ustja z ostenjem, izdelan iz drobnozrnate lončarske gline (LM52), nepopolno oksidacijsko žgan. Površina je gladka, lisasta, zelo bledo rjave in sive barve. Vel. 5,1 × 4,2 cm, pr. u. okoli 12 cm, db. ost. 0,9 cm.

949 SE 1268 (jama SE 1269), sek. 6, kv. 13–14, 28–29, št. risbe 1584A
Lonec – odlomka dna z ostenjem in ostenja z najširšim obodom, izdelan iz zelo finozrnate lončarske gline (LM14), nepopolno oksidacijsko žgan. Površina je gladka, temno sive barve; delno poškodovana. Pr. d. 6,7 cm, pr. najv. ob. 12,3 cm, ohr. v. 9,7 cm, db. ost. 0,2 cm.

950 SE 1268 (jama SE 1269), sek. 6, kv. 13–14, 28–29, št. risbe 1589A
Lonec – odlomek ustja z ostenjem, izdelan iz finozrnate lončarske gline (LM41), nepopolno oksidacijsko žgan. Površina je gladka in svetlo rjavo sive barve; delno poškodovana. Vel. 5,4 × 5,3 cm, pr. u. okoli 20 cm, db. ost. 0,65 cm.

951 SE 1268 (jama SE 1269), sek. 6, kv. 13, št. risbe 1574A
Odlomek dna z ostenjem posode, izdelane iz drobnozrnate lončarske gline (LM50), nepopolno oksidacijsko žgane. Površina je gladka, lisasta, zelo bledo rjave, temno sive in sive barve. Pr. d. okoli 15 cm, ohr. v. 2,8 cm, db. ost. 0,65 cm.

952 SE 1268 (jama SE 1269), sek. 6, kv. 13–14, 28–29, št. risbe 1580A
Odlomek dna z ostenjem posode, izdelane iz zelo finozrnate lončarske gline (LM05), nepopolno oksidacijsko žgane. Površina je gladka, svetlo rjavo sive in deloma temno sive barve. Pr. d. okoli 7,5 cm, ohr. v. 5,2 cm, db. ost. 0,3–0,4 cm.

953 SE 1268 (jama SE 1269), sek. 6, kv. 14, št. risbe 1604A
Odlomek dna z ostenjem posode, izdelane iz zelo finozrnate lončarske gline (LM10), nepopolno oksidacijsko žgane. Površina je gladka in lisasta, zelo bledo rjave in zelo temno sive barve. Na površini so zogleneli organski ostanki. Pr. d. okoli 20,0 cm, ohr. v. 9,2 cm, db. ost. 0,8 cm.

954 SE 1406 (jama SE 1407 = SE 1419), sek. 6, kv. 13–14, št. risbe 1645A
Odlomek roba votle noge posode, izdelane iz zelo finozrnate lončarske gline (LM02), nepopolno oksidacijsko žgane, v končni fazi redukcijsko. Površina je gladka, temno sive barve. Pr. roba noge okoli 13 cm, ohr. v. 7,3 cm, db. ost. 0,3 cm.

955 SE 1406 (jama SE 1407 = SE 1419), sek. 6, kv. 39A, št. risbe 1648A
Skleda na nogi – odlomek dna s spodnjim delom ostenja sklede in z zgornjim delom noge posode, izdelana iz zelo finozrnate lončarske gline (LM02), nepopolno oksidacijsko žgana, v končni fazi redukcijsko. Površina je gladka, temno sive barve; mestoma prežgana. Pr. najožjega dela noge okoli 10,5 cm, ohr. v. 4,2 cm, db. ost. 0,28 cm.

956 SE 1406 (jama SE 1407 = SE 1419), sek. 6, kv. 13–14, št. risbe 1637A
Skleda (na nogi?) – odlomek ustja z ostenjem (oblika En4/3), izdelana iz zelo finozrnate lončarske gline (LM03), nepopolno oksidacijsko žgana, v končni fazi redukcijsko. Površina je gladka, lisasta, sive in temno sive barve. Okras: viseča jezičasta aplika (motiv A13), na njej poševna žlebova. Pr. u. okoli 22,5 cm, ohr. v. 3,2 cm, db. ost. 0,6 cm.

957 SE 1406 (jama SE 1407 = SE 1419), sek. 6, kv. 13–14, št. risbe 1653A
Majhna ali miniaturna skleda (na nogi?) – odlomek ustja z ostenjem, izdelana iz zelo finozrnate lončarske gline (LM02), nepopolno oksidacijsko žgana, v končni fazi redukcijsko. Površina je gladka in sive barve; delno poškodovana. Okras: viseča jezičasta aplika na najširšem obodu (motiv A13). Pr. u. okoli 14,5 cm, ohr. v. 3,0 cm, db. ost. 0,5 cm.

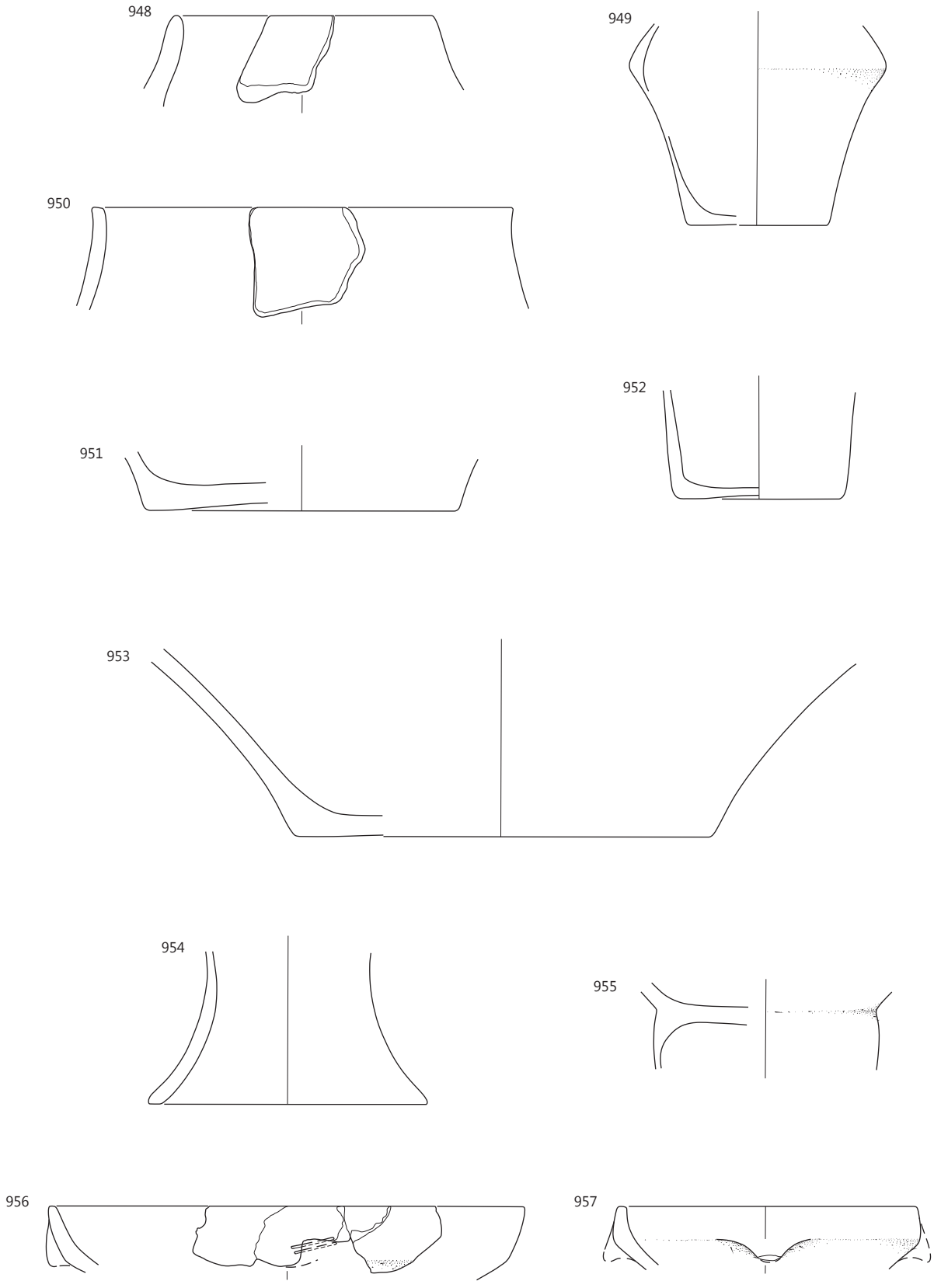

948–953 SE 1268, **954–957** SE 1406; merilo 1 : 3.

958 SE 1406 (jama SE 1407 = SE 1419), sek. 6, kv. 13–14, št. risbe 1656A
Skleda – odlomek ustja z ostenjem (oblika E1/1), izdelana iz zelo finozrnate lončarske gline (LM12), nepopolno oksidacijsko žgana. Površina je gladka, lisasta, zelo bledo rjave in sive barve. Na notranji strani sklede so zogleneli organski ostanki. Vel. 11 × 6,1 cm, pr. u. okoli 25 cm, db. ost. 0,5 cm.

959 SE 1406 (jama SE 1407 = SE 1419), sek. 6, kv. 8A, št. risbe 1630A
Skleda – odlomek ustja z ostenjem (oblika E1/10), izdelana iz zelo finozrnate lončarske gline (LM12), nepopolno oksidacijsko žgana. Površina je gladka, lisasta, bledo rjave in sive barve; delno poškodovana. Vel. 9,4 × 5,3 cm, pr. u. okoli 25 cm, db. ost. 0,55 cm.

960 SE 1406 (jama SE 1407 = SE 1419), sek. 5, kv. 8A, št. risbe 1623A
Odlomek prežganega ostenja posode. Okras: majhna stožčasta aplika v zgornjem delu ramen (motiv A02). Pr. najv. ob. okoli 13,5 cm, ohr. v. 4,8 cm, db. ost. 0,2 cm.

961 SE 1406 (jama SE 1407 = SE 1419), sek. 6, kv. 13–14, št. risbe 1651A
Odlomek ostenja posode, izdelana iz zelo finozrnate lončarske gline (LM02), nepopolno oksidacijsko žgane, v končni fazi redukcijsko. Površina je gladka in sive barve. Okras: tik nad najširšim obodom vodoravni niz vtisnjenih jamic (oblike h). Vel. 2,4 × 1,3 cm, db. ost. 0,3 cm.

962 SE 1406 (jama SE 1407 = SE 1419), sek. 6, kv. 13–14, št. risbe 1642A
Miniaturni vrč – odlomek ustja z ostenjem in ročajem (oblika M6/1), izdelan iz zelo finozrnate lončarske gline (LM02), nepopolno oksidacijsko žgan, redukcijsko v končni fazi. Površina je gladka in sive barve. Pr. u. okoli 6 cm, ohr. v. 6,1 cm, db. ost. 0,3 cm.

963 SE 1406 (jama SE 1407 = SE 1419), sek. 5, kv. 8A, št. risbe 1629A
Lonec – odlomek ustja z ostenjem (oblika L13/1), izdelan iz zelo finozrnate lončarske gline (LM10), nepopolno oksidacijsko žgan. Površina – na notranji strani posode groba, na zunanji gladka – je lisasta, svetlo rjave, sive in temno sive barve. Pr. u. okoli 9 cm, ohr. v. 6,6 cm, db. ost. 0,3–0,4 cm.

964 SE 1406 (jama SE 1407 = SE 1419), sek. 6, kv. 13–14, št. risbe 1635A
Lonec – odlomek ustja z ostenjem (oblika L13/1), izdelan iz finozrnate lončarske gline (LM38), nepopolno oksidacijsko žgan. Površina je gladka, lisasta, zelo bledo rjave, sive in temno sive barve. Pr. u. okoli 13 cm, ohr. v. 7,2 cm, db. ost. 0,3–0,45 cm.

965 SE 1406 (jama SE 1407 = SE 1419), sek. 5, kv. 8A, št. risbe 1629A
Odlomek ostenja posode, morda vrča z nekoliko debelejšimi rameni, izdelanega iz zelo finozrnate lončarske gline (LM02), nepopolno oksidacijsko žganega, redukcijsko v končni fazi. Površina je gladka in temno sive barve. Okras: snopi navpičnih žlebov na ramenu. Vel. 3,9 × 2,6 cm, pr. najv. ob. okoli 15 cm, db. ost. 0,55 cm.

966 SE 1406 (jama SE 1407 = SE 1419), sek. 6, kv. 13–14, št. risbe 1651A(b).
Lonec – odlomek ostenja, izdelan iz finozrnate lončarske gline (LM31), nepopolno oksidacijsko žgan, s povsem izprano površino. Okras: vtisnjene jamice na najširšem obodu (motiv B01, jamice c).

967 SE 1406 (jama SE 1407 = SE 1419), sek. 6, kv. 13–14, št. risbe 1636A
Lonec – odlomek ustja z ostenjem, izdelan iz finozrnate lončarske gline (LM26), nepopolno oksidacijsko žgan. Površina je gladka in lisasta, zelo bledo rjave, sive in temno sive barve. Pr. u. okoli 13,5 cm, ohr. v. 2,1 cm, db. ost. 0,5 cm.

968 SE 1406 (jama SE 1407 = SE 1419), sek. 5, kv. 8A, št. risbe 1630A(b).
Odlomek ustja z ostenjem posode, izdelane iz zelo finozrnate lončarske gline (LM05), nepopolno oksidacijsko žgane. Površina je gladka, lisasta, svetlo rdeče, svetlo rjavo sive in sive barve. Okras: vodoravni niz vtisnjenih jamic tik pod ustjem (motiv B01, jamice a). Pr. u. okoli 9,5 cm, ohr. v. 2,2 cm, db. ost. 0,2 cm.

969 SE 1406 (jama SE 1407 = SE 1419), sek. 6, kv. 13–14, št. risbe 1636A(b).
Lonec – odlomek ustja z ostenjem, izdelan iz zelo finozrnate lončarske gline (LM12), nepopolno oksidacijsko žgan. Površina je gladka, zelo bledo rjave barve. Vel. 3,5 × 2,4 cm, pr. u. okoli 12,5 cm, db. ost. 0,45 cm.

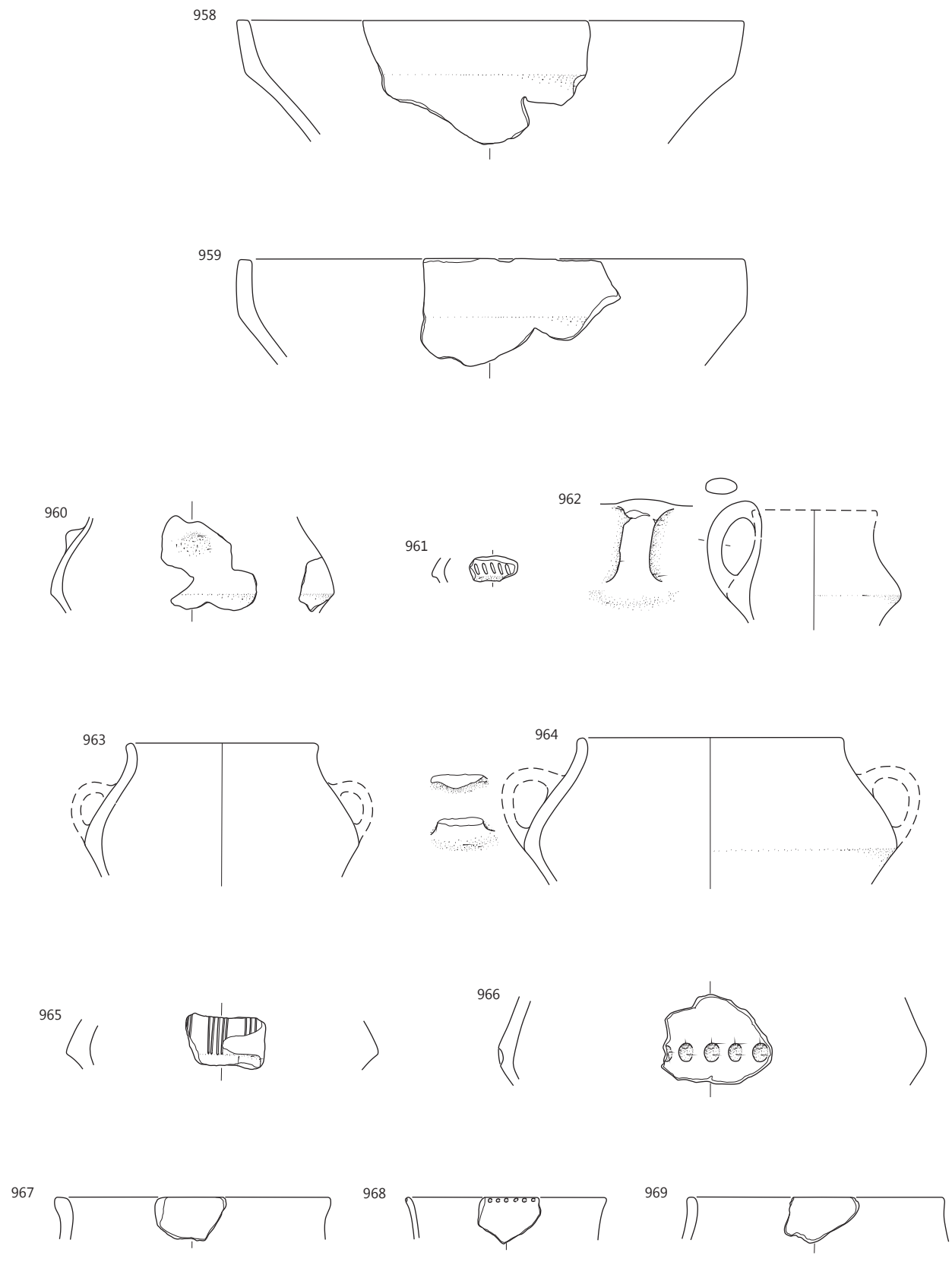

SE 1406, merilo 1 : 3.

970 SE 1406 (jama SE 1407 = SE 1419), sek. 6, kv. 13–14, št. risbe 1640A
Zajemalka – odlomek recipienta s predrtim nastavkom v obliki dulca za držaj (oblika Z4/1), izdelana iz finozrnate lončarske gline (LM26), nepopolno oksidacijsko žgana. Površina je gladka, lisasta, sivo-rjave in temno sive barve. Vel. 6,6 × 5,4 cm.

971 SE 1406 (jama SE 1407 = SE 1419, sek. 6, kv. 13–14, št. risbe 1657A
Zajemalka – odlomek recipienta s predrtim nastavkom v obliki dulca za držaj (oblika Z3/1), izdelana iz zelo finozrnate lončarske gline (LM12), nepopolno oksidacijsko žgana. Površina je gladka, lisasta, zelo bledo rjave, svetlo sivo-rjave, sivo-rjave in sive barve. Vel. 4,7 × 5,8 cm.

972 SE 1406 (jama SE 1407 = SE 1419), sek. 5, kv. 8A, št. risbe 1633A
Zajemalka – odlomek recipienta s predrtim nastavkom v obliki dulca za držaj (oblika Z3/1), izdelana iz finozrnate lončarske gline (LM38), nepopolno oksidacijsko žgana. Površina je gladka, rožnate barve. Vel. 5,2 × 4,0 cm.

973 SE 1406 (jama SE 1407 = SE 1419), sek. 5, kv. 8A, PN 517, št. risbe 1853A
Zajemalka – odlomek recipienta s predrtim nastavkom v obliki dulca za držaj (oblika Z3/1), izdelana iz finozrnate lončarske gline (ni prelomljena), nepopolno oksidacijsko žgana. Površina je gladka, lisasta, svetlo rjave, svetlo sive in sive barve. Vel. 6,0 × 5,1 cm.

974 SE 1406 (jama SE 1407 = SE 1419), sek. 5, kv. 8A, PN 540, št. risbe 1632A(b).
Keramični predmet z utorom (polovička dvodelnega kalupa?). Izdelan je iz zelo finozrnate lončarske gline (LM02), nepopolno oksidacijsko žgan. Površina keramičnega predmeta je sive barve, na zunanji strani zelo groba oz. izrazito neravna, na notranji strani povsem gladka. Vel. 15,1 × 5,5 cm.

975 SE 1406 (jama SE 1407 = SE 1419) in SE 1404, sek. 6, kv. 13–14, št. risbe 1643A = 1462A = 1685A
Lonec – delno rekonstruiran (oblika L4), izdelan iz drobnozrnate lončarske gline (LM50), nepopolno oksidacijsko žgan. Površina je gladka, lisasta, svetlo rumeno-rjave, zelo bledo rjave in sive barve. Pr. u. okoli 24,5 cm, ohr. v. 29,4 cm, db. ost. 0,6–0,9 cm.

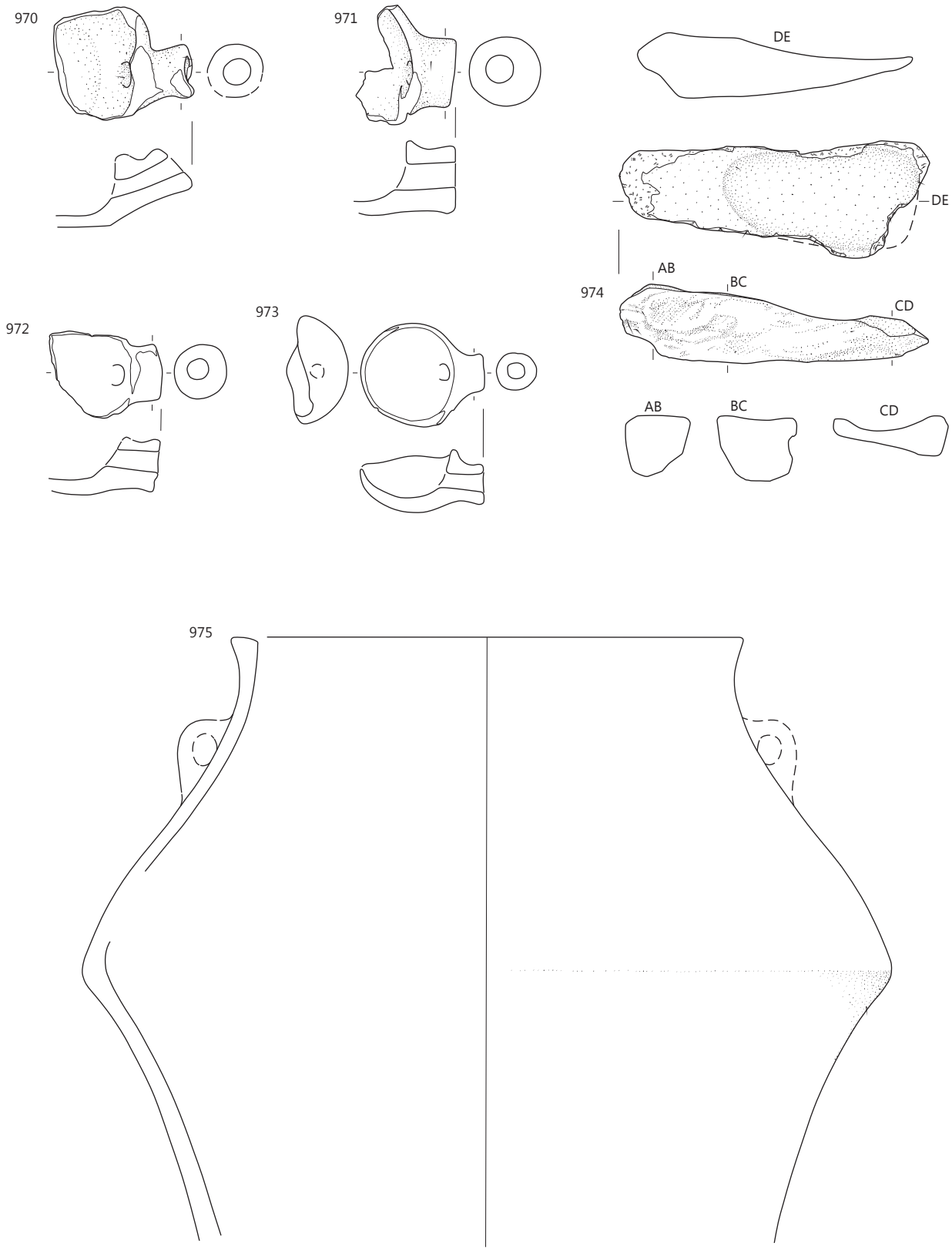

970–974 SE 1406, **975** SE 1406, SE 1404; merilo 1 : 3.

976 SE 1406 (jama SE 1407 = SE 1419) in SE 1405, sek. 6, kv. 13, št. risbe 1644A
Skleda (na nogi?) – odlomek ustja z ostenjem (oblika En6/4), izdelana iz zelo finozrnate lončarske gline (LM02), nepopolno oksidacijsko žgana, v končni fazi redukcijsko. Površina je gladka, lisasta, sive in temno sive barve. Okras: viseče jezičaste izbokline na najširšem obodu, narejene z gubanjem površine (motiv A13). Pr. u. okoli 24,5 cm, ohr. v. 7,8 cm, db. ost. 0,45–0,6 cm.

977 Plast SE 1404, sek. 4, kv. 39A, št. risbe 1471A
Skleda (na nogi?) – odlomek ustja z ostenjem (oblika En5/1), izdelana iz zelo finozrnate lončarske gline (LM02), nepopolno oksidacijsko žgana, v končni fazi redukcijsko. Površina je gladka in lisasta, sive in temno sive barve. Okras: viseča jezičasta aplika na najširšem obodu (motiv A13). Pr. u. okoli 24,5 cm, ohr. v. 4,9 cm, db. ost. 0,45 cm.

978 Plast SE 1404, sek. 4, kv. 40A, št. risbe 1445A(b).
Skleda (na nogi?) – odlomek ustja z ostenjem (oblika En5/2), izdelana iz zelo finozrnate lončarske gline (LM02). Površina je v celoti poškodovana, okras – aplika (motiv A09). Pr. u. okoli 26,5 cm, ohr. v. 7,0 cm, db. ost. 0,6 cm.

979 Plast SE 1404, sek. 4, kv. 39A, št. risbe 1477A
Odlomek roba votle noge posode, izdelane iz zelo finozrnate lončarske gline (LM05), nepolno oksidacijsko žgane, redukcijsko v končni fazi. Površina je gladka, temno sive barve; delno poškodovana. Pr. roba noge okoli 19 cm, ohr. v. 6,0 cm, db. ost. 0,6 cm.

980 Plast SE 1404, sek. 6, kv. 11, št. risbe 1489A
Odlomek roba votle noge posode, izdelane iz zelo finozrnate lončarske gline (LM10), nepolno oksidacijsko žgane. Površina je gladka, lisasta, svetlo rjave, rožnate in temno sive barve. Pr. roba noge okoli 17 cm, ohr. v. 4,8 cm, db. ost. 0,3–0,45 cm.

981 Plast SE 1404, sek. 4, kv. 39A, št. risbe 1474A
Odlomek dna z ostenjem posode na nogi in z zgornjim delom noge (oblika noge N2), izdelane iz zelo finozrnate lončarske gline (LM02), nepolno oksidacijsko žgane, redukcijsko v končni fazi. Površina je gladka in sive barve; delno poškodovana. Pr. najožjega dela noge okoli 11 cm, ohr. v. 3,3 cm, db. ost. 0,6 cm.

982 Plast SE 1404, sek. 5, kv. 4A, št. risbe 1455A
Skleda (na nogi?) – odlomek ustja z ostenjem, izdelana iz zelo finozrnate lončarske gline (LM02), nepopolno oksidacijsko žgana, v končni fazi redukcijsko. Površina je gladka, temno sive barve. Okras: viseča jezičasta aplika na najširšem obodu (motiv A13). Vel. 6,0 × 3,9 cm, db. ost. 0,4 cm.

983 Plast SE 1404, sek. 6, kv. 12, št. risbe 1494A
Skleda – odlomek ustja z ostenjem, izdelana iz finozrnate lončarske gline (LM31), nepopolno oksidacijsko žgana. Površina je gladka, lisasta, zelo bledo rjave in sive barve; delno ožgana. Vel. 6,9 × 6,0 cm, pr. u. okoli 26,5 cm, db. ost. 1,0 cm.

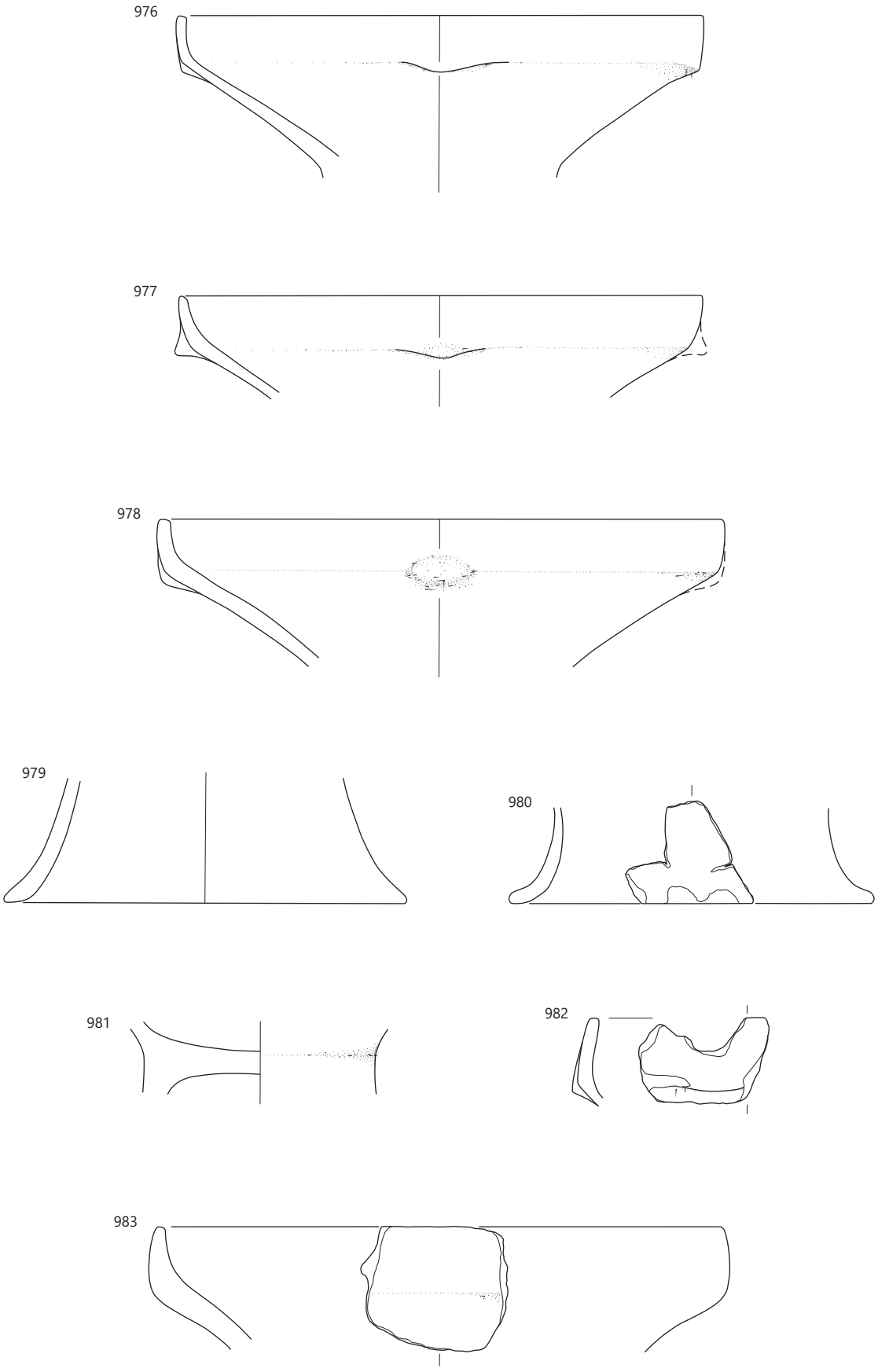

976 SE 1406, **977–983** SE 1404; merilo 1 : 3.

984 Plast SE 1404, 1 sek. 4, 12, št. risbe 485A
Skodela – odlomek ustja z ostenjem in ročajem (oblika C2/4), izdelana iz zelo finozrnate lončarske gline (LM03), nepopolno oksidacijsko žgana. Površina je gladka, lisasta, rožnate, temno sive in sive barve. Pr. u. okoli 15 cm, ohr. v. 5,2 cm, db. ost. 0,3–0,4 cm.

985 Plast SE 1404, sek. 6, kv. 11, št. risbe 1488A
Vrč – odlomek ostenja, izdelan iz zelo finozrnate lončarske gline (LM05), nepopolno oksidacijsko žgan, redukcijsko v končni fazi. Površina je gladka, temno sive barve. Okras: snopa navpičnih žlebov na ramenu. Vel. 5,7 × 3,3 cm, pr. najv. ob. okoli 13,5 cm, db. ost. 0,25 cm.

986 Plast SE 1404, sek. 4, kv. 39A, št. risbe 1469A
Odlomek ostenja z ročajem posode, izdelane iz zelo finozrnate lončarske gline (LM02), nepopolno oksidacijsko žgane. Površina je gladka, zelo bledo rjave barve; delno poškodovana. Vel. 3,0 × 3,6 cm, db. ost. 0,25 cm.

987 Plast SE 1404, sek. 4, 5, kv. 4A, 40A, št. risbe 1424A
Lonec – odlomek ostenja, izdelan iz drobnozrnate lončarske gline (LM46), nepopolno oksidacijsko žgan. Površina – na notranji strani posode groba, na zunanji gladka – je lisasta, zelo bledo rjava, bledo rjava in zelo temno siva. Okras: na ramenu polje iz vtisnjenih jamic, nad njim snopa poševnih vrezov (jamice a). Vel. 4,3 × 4,8 cm, db. ost. 0,9 cm.

988 Plast SE 1404, sek. 4, kv. 39A, št. risbe 1468A
Lonec – odlomek ustja z ostenjem in prehodom v ročaj (oblika L12/1), izdelan iz finozrnate lončarske gline (LM31), nepopolno oksidacijsko žgan. Površina je gladka, lisasta, svetlo rjavo sive in temno sive barve; delno poškodovana. Pr. u. okoli 14,5 cm, ohr. v. 7,5 cm, db. ost. 0,5 cm.

989 Plast SE 1404, sek. 4, kv. 40A, št. risbe 1443A
Lonec – odlomek ustja z ostenjem, izdelan iz drobnozrnate lončarske gline (LM50), nepopolno oksidacijsko žgan. Površina je gladka, zelo bledo rjave barve; delno poškodovana. Pr. u. okoli 13,5 cm, ohr. v. 6,2 cm, db. ost. 0,45 cm.

990 Plast SE 1404, sek. 5, kv. 4A, št. risbe 1460A
Lonec – odlomek ustja z ostenjem, izdelan iz drobnozrnate lončarske gline (LM53), nepopolno oksidacijsko žgan. Površina je gladka, lisasta, zelo bledo rjave, sive in temno sive barve. Vel. 2,9 × 3,6 cm, ohr. v. 7,5 cm, db. ost. 0,45 cm.

991 Plast SE 1404, sek. 4, kv. 40A, št. risbe 1446A
Lonec – odlomek ustja z ostenjem, izdelan iz zelo finozrnate lončarske gline (LM10), nepopolno oksidacijsko žgan. Površina je gladka, lisasta, temno sivo-rjave in zelo temno sive barve. Vel. 3,5 × 3,3 cm, pr. u. 13,5 cm, db. ost. 0,5 cm.

992 Plast SE 1404, sek. 4, kv. 40A, št. risbe 1430A
Odlomek ostenja posode s štirimi luknjami, morda cedila, izdelanega iz drobnozrnate lončarske gline (LM53). Površina je v celoti poškodovana. Vel. 3,6 × 2,4 cm.

993 Plast SE 1404, sek. 4, kv. 40A, št. risbe 1444A
Lonec – odlomek ustja z ostenjem in ročajem, izdelan iz drobnozrnate lončarske gline (LM48), nepopolno oksidacijsko žgan. Površina je delno poškodovana, groba in lisasta, zelo bledo rjave in sive barve. Pr. u. okoli 17,5 cm, ohr. v. 6,0 cm, db. ost. 0,6 cm.

994 Plast SE 1404, sek. 5, kv. 4A, št. risbe 1507A
Lonec – odlomek ustja z ostenjem, izdelan iz zelo finozrnate lončarske gline (LM11), nepopolno oksidacijsko žgan. Površina je gladka, lisasta, zelo bledo rjave in temno sive barve. Vel. 5,1 × 2,7 cm, pr. u. okoli 17 cm, db. ost. 0,35 cm.

995 Plast SE 1404, sek. 4, kv. 40A, št. risbe 1429A
Odlomek dna z ostenjem posode, izdelane iz finozrnate lončarske gline (LM19), nepopolno oksidacijsko žgane. Površina je gladka, lisasta, svetlo sive in sive barve. Pr. d. okoli 9 cm, ohr. v. 4,3 cm, db. ost. 0,45 cm.

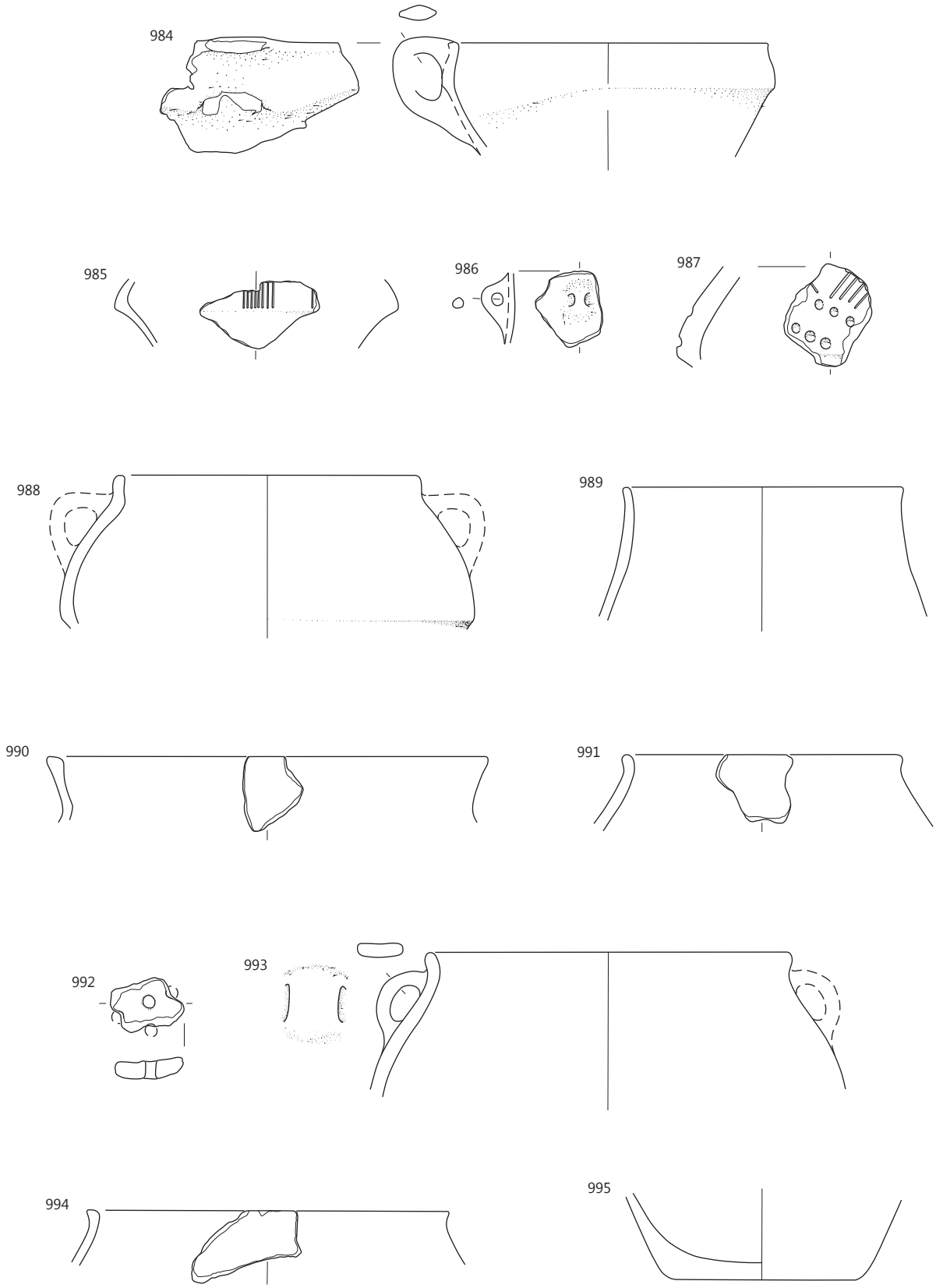

SE 1404, merilo 1 : 3.

996 Plast SE 1404, sek. 4, kv. 40A, št. risbe 1437A
Odlomek dna z ostenjem posode, izdelane iz zelo finozrnate lončarske gline (LM02), nepopolno oksidacijsko žgane. Površina je gladka, lisasta, rožnate, zelo bledo rjave, temno sive in sive barve. Pr. d. okoli 10,5 cm, ohr. v. 3,0 cm, db. ost. 0,6 cm.

997 Plast SE 1404, sek. 4, kv. 40A, št. risbe 1493A
Lonec – odlomek ostenja z ročajem, izdelan iz finozrnate lončarske gline (LM19), nepopolno oksidacijsko žgan. Površina je gladka, lisasta, rožnate, zelo bledo rjave, temno sive in sive barve. Vel. 2,9 × 6,3 cm, db. ost. 0,4 cm.

998 Plast SE 1404, sek. 6, kv. 12, št. risbe 1492A
Zajemalka – odlomek recipienta s predrtim nastavkom v obliki dulca za držaj (oblika Z3/1), izdelana iz finozrnate lončarske gline (LM31), nepopolno oksidacijsko žgana. Površina je gladka in lisasta, rdeče rumene in temno sive barve; delno ožgana. Vel. 3,9 × 7,5 cm.

999 Objekt 26, SE 885 (jama SE 886), sek. 5, kv. 3A, PN 282, št. risbe 1408A
Fragmentiran spodnji del votle noge posode, izdelane iz zelo finozrnate lončarske gline (LM02), nepopolno oksidacijsko žgane, v končni fazi redukcijsko. Površina je gladka, temno sive barve. Okras: poševni pas iz vtisnjenih jamic (motiv B08, jamice c). Pr. roba noge okoli 17,5 cm, ohr. v. 9,0 cm, db. ost. 0,6 cm.

1000 Objekt 26, SE 885 (jama SE 886), sek. 4, kv. 35A, št. risbe 1416A
Odlomek ustja z ostenjem sklede ali skodele, izdelane iz finozrnate lončarske gline (LM26), nepopolno oksidacijsko žgane. Površina je gladka, zelo temno sive barve. Vel. 5,1 × 4,8 cm, pr. u. okoli 28 cm, db. ost. 1,0 cm.

1001 Objekt 26, SE 885 (jama SE 886), sek. 4, kv. 35A, št. risbe 1412A
Lonec – odlomek ustja z ostenjem, izdelan iz finozrnate lončarske gline (LM26), nepopolno oksidacijsko žgan. Površina je gladka, zelo temno sive barve. Vel. 4,6 × 3,5 cm, pr. u. okoli 15,5 cm, db. ost. 0,7 cm.

1002 Objekt 26, SE 885 (jama SE 886), sek. 5, kv. 3A, št. risbe 1403A
Odlomek dna z ostenjem posode, izdelane iz zelo finozrnate lončarske gline (LM02), nepopolno oksidacijsko žgane, v končni fazi redukcijsko. Površina je gladka, lisasta, sive in temno sive barve. Pr. d. okoli 6,5 cm, ohr. v. 2,7 cm, db. ost. 0,3 cm.

1003 Objekt 26, SE 885 (jama SE 886), sek. 5, kv. 5A, št. risbe 1400A
Lonec – odlomek ostenja z ročajem, izdelan iz finozrnate lončarske gline (LM31), nepopolno oksidacijsko žgan. Površina je gladka, lisasta, svetlo sive in temno sive barve; delno poškodovana. Pr. najv. ob. okoli 31,5 cm, ohr. v. 14,4 cm, db. ost. 0,4–0,8 cm.

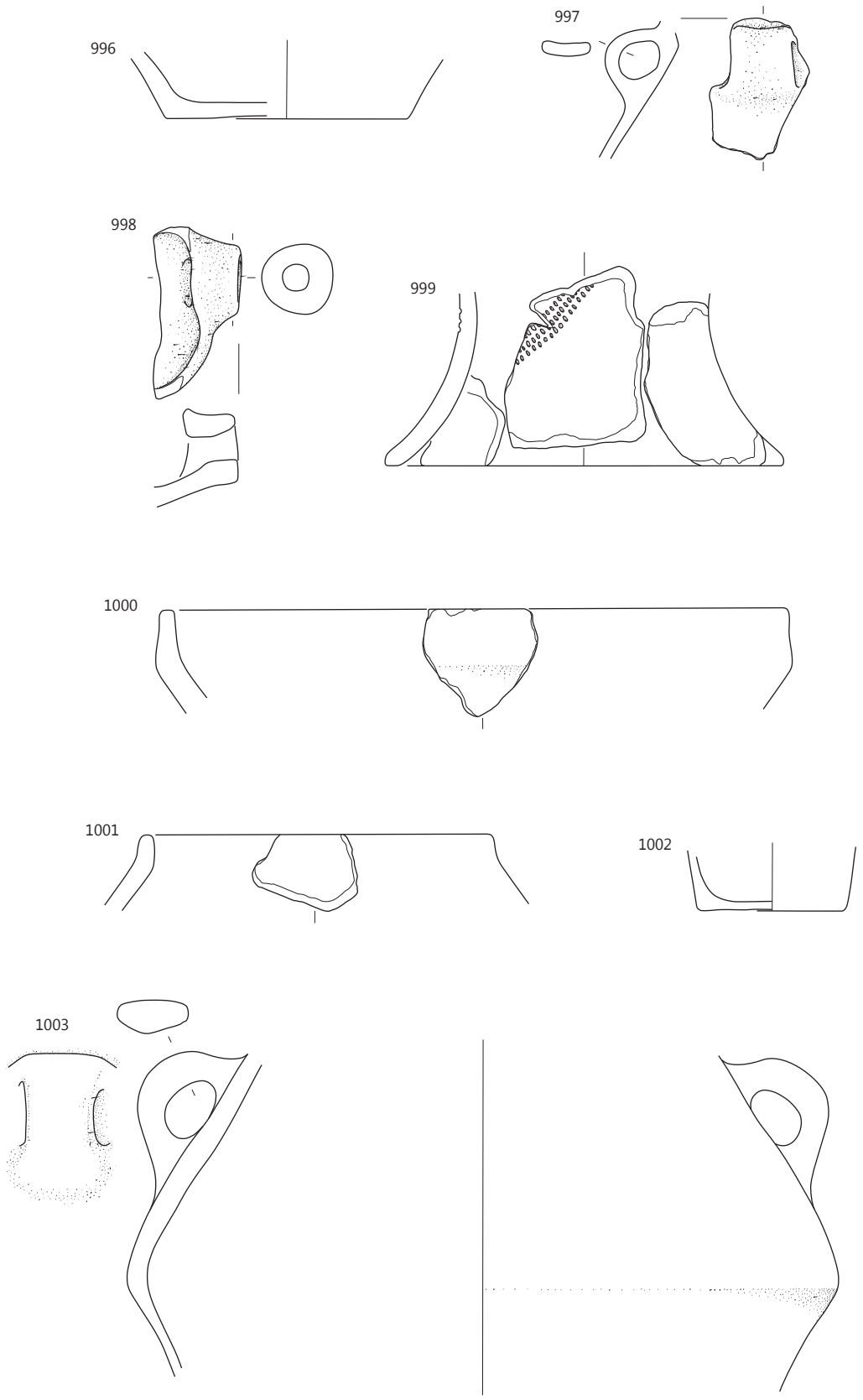

996–998 SE 1404, **999–1003** objekt 26: SE 885; merilo 1 : 3.

1004 Objekt 26, SE 885 (jama SE 886), sek. 5, 4, kv. 3A, 40A, št. risbe 1406A
Lonec – odlomek ustja z ostenjem in ročajem (oblika L11/3), izdelan iz drobnozrnate lončarske gline (LM50), nepopolno oksidacijsko žgan. Površina je gladka, lisasta, zelo bledo rjave in bledo rjave barve; delno poškodovana. Pr. u. okoli 19 cm, ohr. v. 11,9 cm, db. ost. 0,45–0,6 cm.

1005 SE 804 (jama SE 805), PN 250, št. risbe 1396A

Keramični obroček, izdelan iz zelo finozrnate lončarske gline (LM02). Površina je v celoti poškodovana. Vel. 2,9 × 2,9 cm.

1006 SE 897 (jama SE 898), sek. 5, št. risbe 1399A
Odlomek dna z ostenjem posode, izdelane iz drobnozrnate lončarske gline (LM52), nepopolno oksidacijsko žgane. Površina je gladka, rdeče rumene barve; delno ožgana. Pr. d. okoli 24 cm, ohr. v. 9,6 cm, db. ost. 0,6 cm.

Prvi krog naselja

1007 Objekt 21, SE 775 (jama SE 776), sek. 5, kv. 4-5, 14-15, št. risbe 1204A
Skleda na nogi – odlomek ustja z ostenjem (oblika En4), izdelana iz zelo finozrnate lončarske gline (LM02), nepopolno oksidacijsko žgana, v končni fazi redukcijsko. Površina je gladka, temno sive barve. Vel. 8,4 × 4,1 cm, pr. u. okoli 24 cm, db. ost. 0,28 cm.

1008 Objekt 21, SE 775 (jama SE 776), sek. 5, kv. 4-5, 14-15, št. risbe 1205A
Odlomek dna z ostenjem posode, izdelane iz drobnozrnate lončarske gline (LM50), nepopolno oksidacijsko žgane. Površina je gladka, lisasta, zelo bledo rjave in sive barve. Pr. d. okoli 15 cm, ohr. v. 4,1 cm, db. ost. 0,6 cm.

1009 Objekt 21, SE 775 (jama SE 776), sek. 5, kv. 4-5, 14-15, št. risbe 1206A
Odlomek ovalne posode, verjetno svetilke (oblika O1/2), izdelane iz finozrnate lončarske gline (LM41), nepopolno oksidacijsko žgane. Površina je gladka, lisasta, zelo bledo rjave in temno sive barve; delno ožgana. Vel. 9,1 × 8,4 cm, ohr. v. 5,4 cm, db. ost. 0,85 cm.

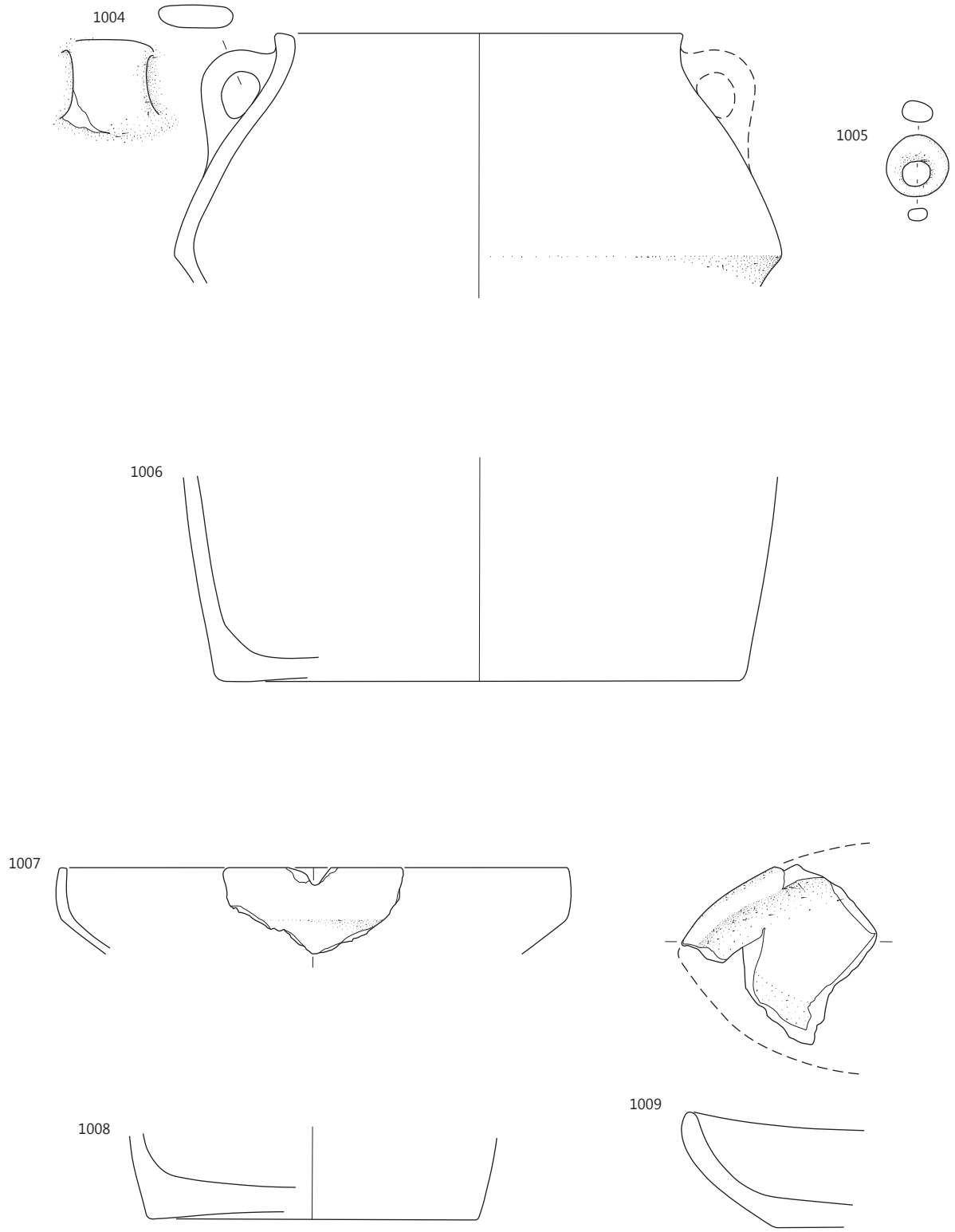

1004 objekt 26: SE 885, **1005** SE 804, **1006** SE 897, **1007–1009** objekt 21: SE 775; merilo 1 : 3.

1010 Objekt 21, SE 775 (jama SE 776), sek. 5, kv. 4-5, 14-15, št. risbe 1202A
Odlomek dna z ostenjem posode, izdelane iz finozrnate lončarske gline (LM46), nepopolno oksidacijsko žgane. Površina je gladka, lisasta, zelo bledo rjave in temno sive barve. Pr. d. okoli 13,5 cm, ohr. v. 6,1 cm, db. ost. 0,3–0,35 cm.

1011 Objekt 22, plast SE 820 in Objekt 9, plast SE 553, št. risbe 1276A = 372A
Lonec – večji odlomek okrašenega ostenja (oblika L4), izdelan iz finozrnate lončarske gline (LM30), nepopolno oksidacijsko žgan. Površina je gladka, lisasta, svetlo rjave in sive barve. Okras: vodoravna niza vtisnjenih jamic na ramenu (motiv B03, jamice c). Pr. najv. ob. okoli 10 cm, ohr. v. 10,2 cm, db. ost. 0,6 cm.

1012 Objekt 22, plast SE 820 in jama SE 1442, št. risbe 1290A = 1666A
Steklenici podobna posoda – fragmentiran zgornji del posode (oblika S2/1), izdelana iz zelo finozrnate lončarske gline (LM06), nepopolno oksidacijsko žgana, redukcijsko v končni fazi. Gladka površina je sive barve. Okras: na nizkih ramenih okrogle izbokline z oglobljenim osrednjim delom (motiv A10), narejene z gubanjem površine (dve ohranjeni). Pr. u. okoli 15 cm, pr. najv. ob. 25,3 cm, ohr. v. 20,1 cm, db. ost. 0,3–0,6 cm.

1013 Objekt 22, plast SE 820, sek. 4, kv. 18A, št. risbe 1291A
Odlomek ustja z ostenjem in ročajem posode, verjetno vrča, izdelane iz zelo finozrnate lončarske gline (LM02), nepopolno oksidacijsko žgane, redukcijsko v končni fazi. Površina je gladka in sive barve. Pr. u. 8,7 cm, ohr. v. 6,6 cm, db. ost. 0,4 cm.

1014 Objekt 22, plast SE 820, sek. 4, kv. 18A, št. risbe 1257A
Lonec – odlomek ustja z ostenjem (oblika L13/1), izdelan iz finozrnate lončarske gline (LM27), nepopolno oksidacijsko žgan. Površina je gladka, lisasta, zelo bledo rjave, rdeče rumene in sive barve. Pr. u. okoli 12 cm, ohr. v. 7,2 cm, db. ost. 0,55 cm.

1015 Objekt 22, plast SE 820, sek. 4, kv. 18A, št. risbe 1263A
Odlomek dna z zgornjim delom votle noge posode, izdelane iz zelo finozrnate lončarske gline (LM02), nepopolno oksidacijsko žgane, v končni fazi redukcijsko. Površina je gladka, siva in delno poškodovana. Pr. najožjega dela noge 9,1 cm, ohr. v. 5,9 cm, db. ost. 0,7 cm.

1016 Objekt 22, plast SE 820, sek. 4, kv. 18A, št. risbe 1288A
Skleda (na nogi?) – odlomek ustja z okrašenim ostenjem (oblika En4/8), izdelana iz zelo finozrnate lončarske gline (LM10), nepopolno oksidacijsko žgana. Površina je gladka, lisasta, svetlo rjave, svetlo rdeče in temno sive barve. Okras: jezičasta izboklina na najširšem obodu, narejena z gubanjem površina (motiv A13). Pr. u. 20,7 cm, ohr. v. 5,1 cm, db. ost. 0,3 cm.

1017 Objekt 22, plast SE 820, sek. 4, kv. 18A, št. risbe 1263A
Skleda (na nogi?) – odlomek ustja z okrašenim ostenjem (oblika En4/8), izdelana iz zelo finozrnate lončarske gline (LM02), nepopolno oksidacijsko žgana. Površina je gladka, zelo bledo rjave barve. Okras (motiv A13) je izdelan na način apliciranja. Pr. u. 28 cm, ohr. v. 5,2 cm, db. ost. 0,55 cm.

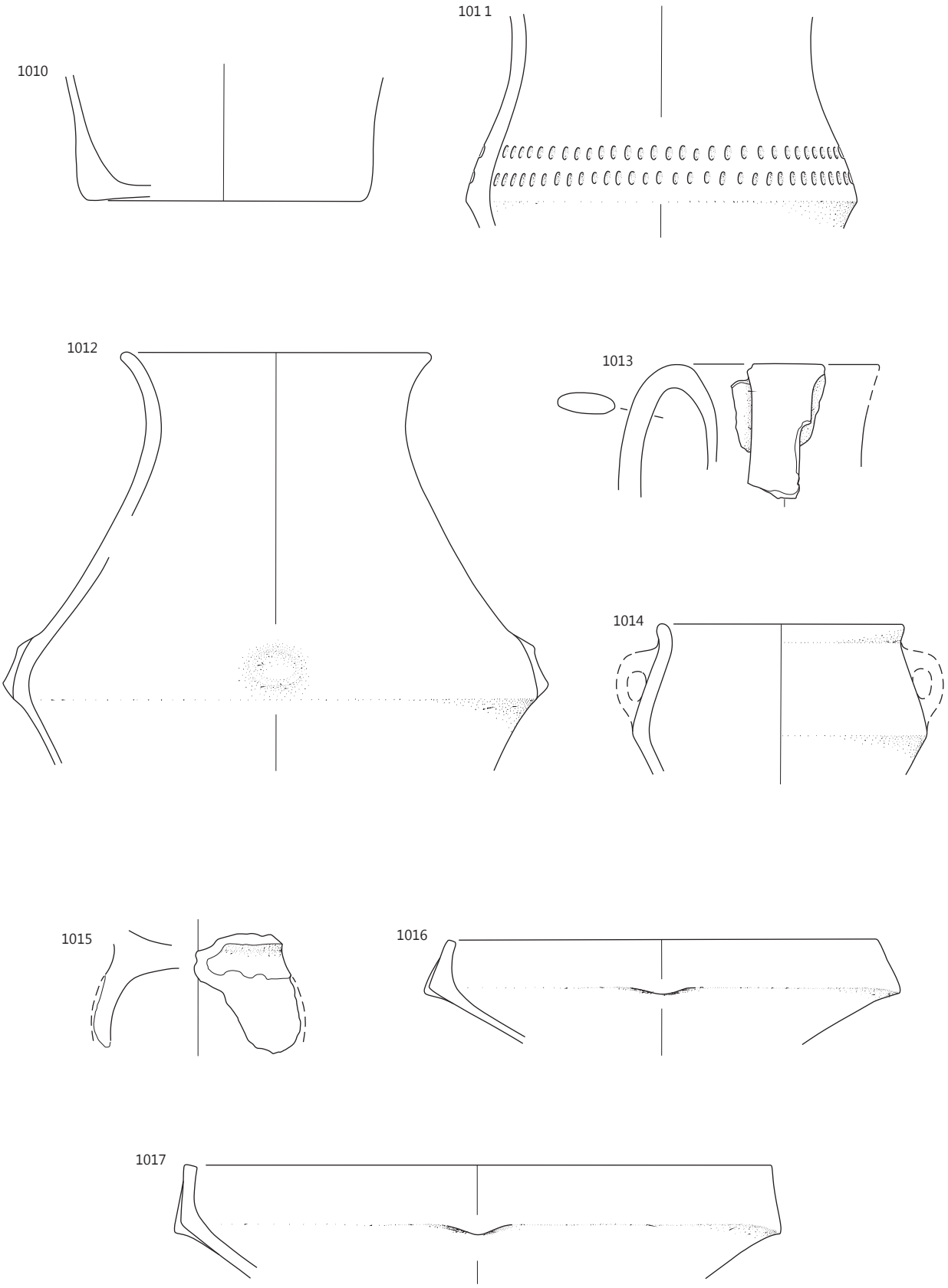

1010 objekt 21: SE 775; **1011** objekt 22: SE 820 in objekt 9: SE 553; **1012** SE 1442 in objekt 22: SE 820; objekt 22: **1013-1017** SE 820; merilo 1 : 3.

1018 Objekt 22, plast SE 820, sek. 4, kv. 18A, št. risbe 1279A
Skleda (na nogi?) – odlomek ustja z okrašenim ostenjem (oblika En4/8), izdelana iz zelo finozrnate lončarske gline (LM02), nepopolno oksidacijsko žgana, v končni fazi redukcijsko. Površina je gladka in sive barve; delno poškodovana. Okras (motiv A13) je izdelan na način apliciranja. Pr. u. 22,8 cm, ohr. v. 5,4 cm, db. ost. 0,55 cm.

1019 Objekt 22, plast SE 820, sek. 4, kv. 18A, št. risbe 1278A
Skleda – odlomek ustja z ostenjem in izlivom s pregrajo (oblika E1/20), izdelana iz finozrnate lončarske gline (LM41), nepopolno oksidacijsko žgana. Površina je gladka in lisasta, zelo bledo rjave in sive barve. Na notranji strani odlomka posode so na površini zogleneli organski ostanki. Pr. u. okoli 26,5 cm, ohr. v. 7,2 cm, db. ost. 0,6 cm.

1020 Objekt 22, plast SE 820, sek. 4, kv. 18A, št. risbe 1277A
Skleda – odlomek ustja z ostenjem, izdelana iz zelo finozrnate lončarske gline (LM06), nepopolno oksidacijsko žgana. Površina je gladka, lisasta, rožnate in sive barve. Pr. u. okoli 15 cm, ohr. v. 3,0 cm, db. ost. 0,6 cm.

1021 Objekt 22, plast SE 820, sek. 4, kv. 18A, št. risbe 1282A
Skleda – odlomek ustja z ostenjem in izvlečenim izlivom (oblika E1/19), izdelana iz finozrnate lončarske gline (LM31), nepopolno oksidacijsko žgana. Površina je gladka in lisasta, zelo bledo rjave in sive barve. Pr. u. okoli 25,5 cm, ohr. v. 7,9 cm, db. ost. 0,6 cm.

1022 Objekt 22, plast SE 820, sek. 4, kv. 18A, št. risbe 1283A
Skleda – odlomek ustja z ostenjem in izvlečenim izlivom (oblika E1/17), izdelana iz drobnozrnate lončarske gline (LM46), nepopolno oksidacijsko žgana. Površina je gladka, lisasta, zelo bledo rjave in temno sive barve. Na njej so ob izlivu na notranji strani posode zogleneli organski ostanki, na istem mestu pa je

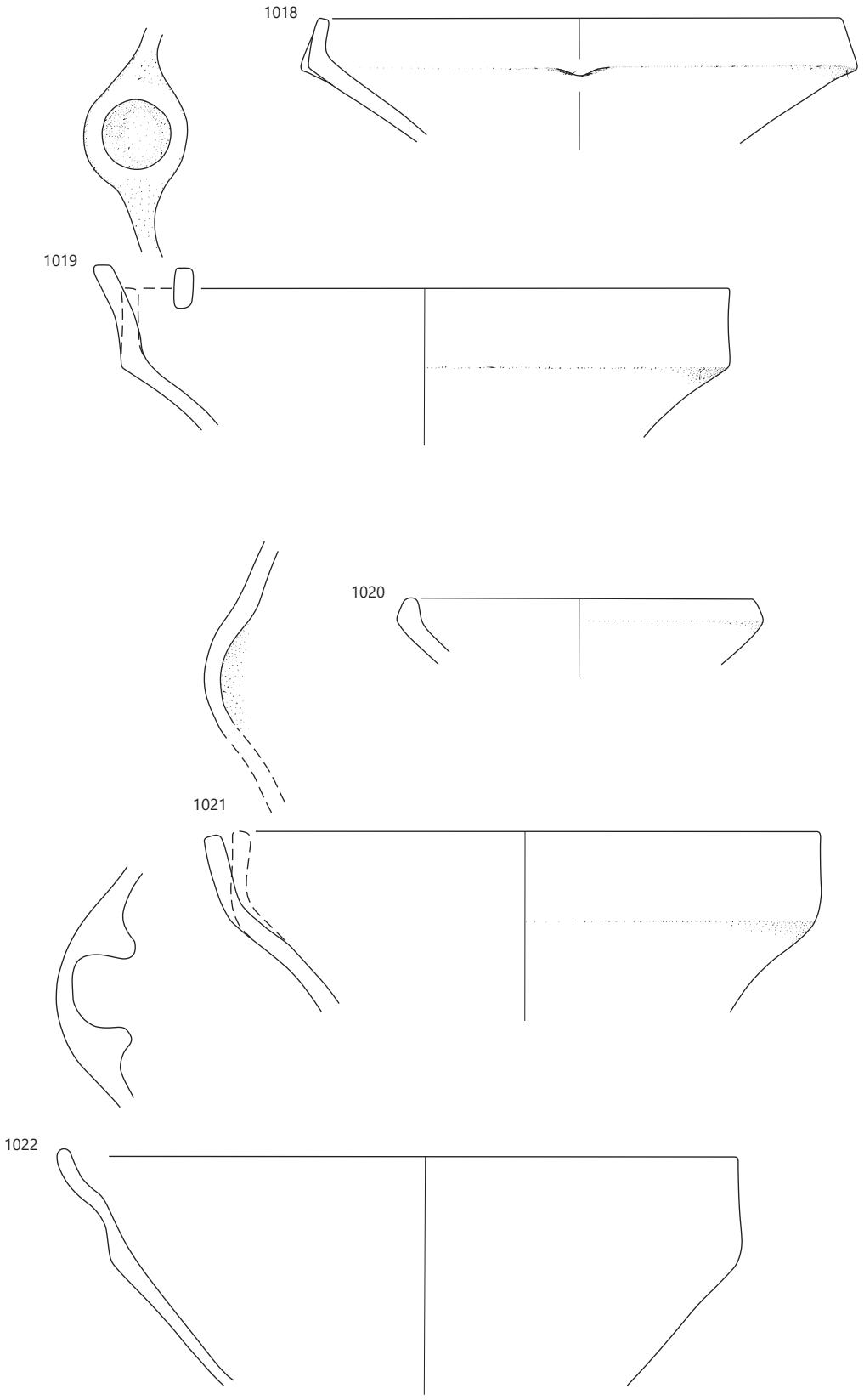

Objekt 22: SE 820, merilo 1 : 3.

posoda tudi ožgana. Pr. u. okoli 27 cm, ohr. v. 10,5 cm, db. ost. 0,4–0,5 cm.

1023 Objekt 22, plast SE 820, sek. 4, kv. 18A, št. risbe 1259A
Skleda (na nogi?) – odlomek ustja z ostenjem, izdelana iz zelo finozrnate lončarske gline (LM02), nepopolno oksidacijsko žgana, v končni fazi redukcijsko. Površina je gladka in sive barve. Vel. 6,4 × 3,4 cm, pr. u. 21 cm, db. ost. 0,45 cm.

1024 Objekt 22, plast SE 820, sek. 4, kv. 18A, št. risbe 1262A
Odlomek okrašenega ostenja posode (vrča?), izdelane iz finozrnate lončarske gline (LM30), nepopolno oksidacijsko žgane. Površina je gladka, svetlo rdeče-rjave barve. Okras: vrezi v pahljačastem motivu (motiv C15). Vel. 4,5 × 3,3 cm, pr. najv. ob. okoli 9,5 cm, db. ost. 0,25 cm.

1025 Objekt 22, plast SE 820, sek. 4, kv. 18A, št. risbe 1257A
Vrč – odlomki ustja, okrašenega ostenja in odlomek dna z ostenjem (oblika V8/1), izdelan iz zelo finozrnate lončarske gline (LM02), nepopolno oksidacijsko žgan, redukcijsko v končni fazi. Površina je gladka, temno sive barve, delno poškodovana. Okras: snopi navpičnih žlebov, ki se zaključujejo z vtisnjenimi jamicami, nizi vtisnjenih jamic tudi med snopi (motiv F22, jamice a). Pr. u. 8,4 cm, pr. najv. ob. okoli 10,3 cm, rek. v. 9,0 cm, db. ost. 0,15 cm.

1026 Objekt 22, plast SE 820, sek. 4, kv. 18A, št. risbe 1271A
Odlomek okrašenega ostenja posode (verjetno lonca), izdelane iz zelo finozrnate lončarske gline (LM13), nepopolno oksidacijsko žgane. Površina je gladka, lisasta, bledo rjave in sive barve. Okras: snop poševnih žlebov. Vel. 6,6 × 5,7 cm, db. ost. 0,9 cm.

1027 Objekt 22, plast SE 820, sek. 4, kv. 18A, št. risbe 1272A
Lonec – odlomek ustja z ostenjem, izdelan iz zelo finozrnate lončarske gline (LM10), nepopolno oksidacijsko žgan. Površina je gladka in lisasta, svetlo rdeče-rjave in sive barve. Pr. u. okoli 15 cm, ohr. v. 6,0 cm, db. ost. 0,3 cm.

1028 Objekt 22, plast SE 820, sek. 4, kv. 18A, št. risbe 1286A
Lonec – odlomka ostenja in ostenja z ročajem, izdelan iz drobnozrnate lončarske gline (LM52), nepopolno oksidacijsko žgan. Površina je gladka, lisasta, sivo-rjave, rožnate in sive barve. Pr. najv. ob. okoli 25,5 cm, ohr. v. 10,9 cm, db. ost. 0,5 cm.

1029 Objekt 22, plast SE 820, sek. 4, kv. 18A, št. risbe 1280A
Odlomek ostenja posode, izdelane iz zelo finozrnate lončarske gline (LM02), nepopolno oksidacijsko žgane, v končni fazi redukcijsko. Površina je gladka in sive barve; delno poškodovana. Okras: ploščata okrogla izboklina tik nad najširšim obodom (motiv A09). Vel. 6,7 × 3,9 cm, pr. najv. ob. okoli 18,5 cm, db. ost. 0,4 cm.

1030 Objekt 22, plast SE 820, sek. 4, kv. 18A, št. risbe 1289A
Odlomek dna z ostenjem posode, izdelane iz zelo finozrnate lončarske gline (LM10), nepopolno oksidacijsko žgane. Površina je gladka, lisasta, bledo rjave in sive barve. Pr. d. okoli 11,5 cm, ohr. v. 2,7 cm, db. ost. 0,6 cm.

1031 Objekt 22, plast SE 820, sek. 4, kv. 18A, št. risbe 1270A
Odlomek dna z ostenjem posode, izdelane iz zelo finozrnate lončarske gline (LM07), nepopolno oksidacijsko žgane. Površina je gladka, lisasta, bledo rjave in sive barve. Pr. d. okoli 14,5 cm, ohr. v. 4,2 cm, db. ost. 0,45 cm.

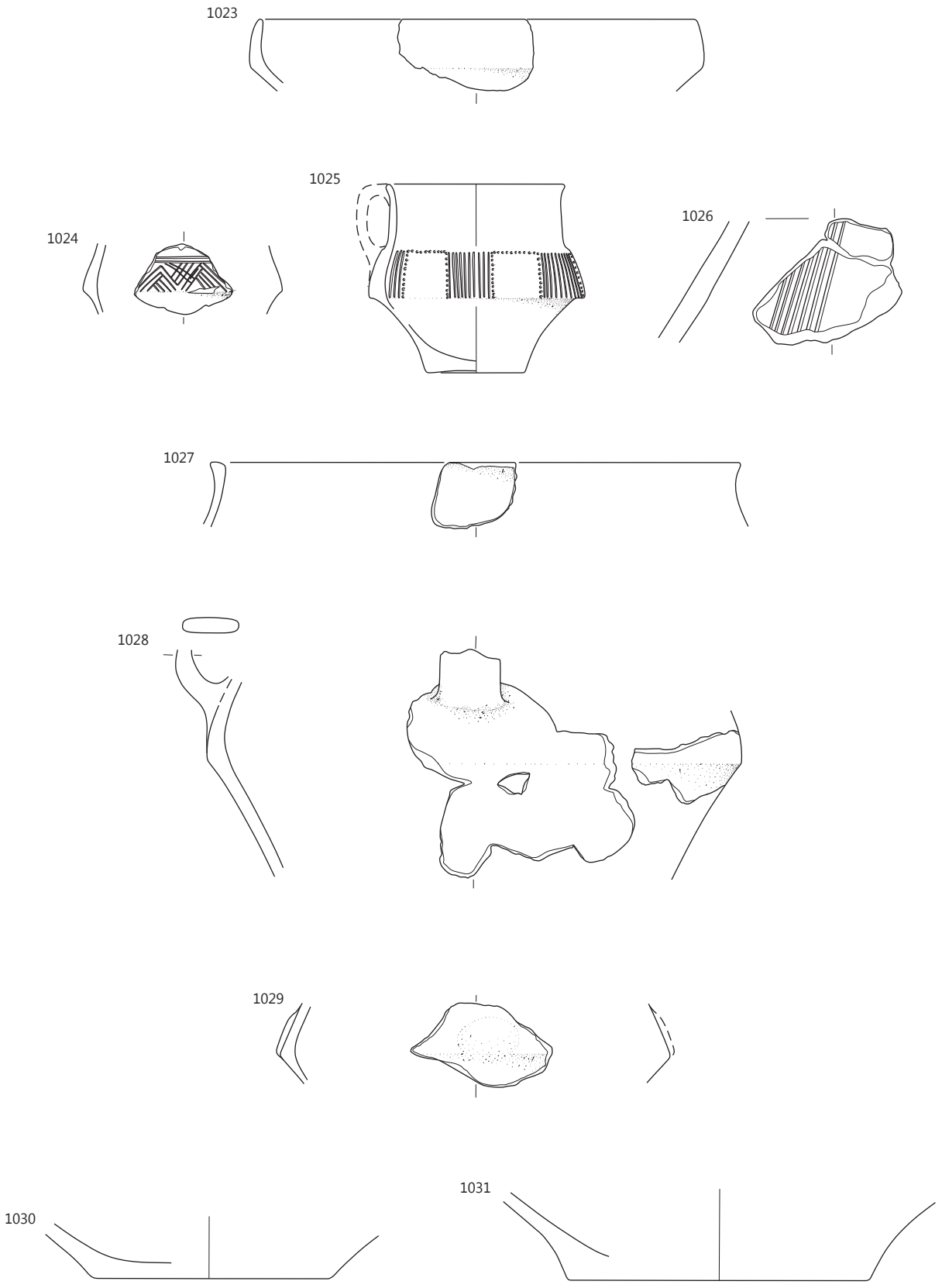

Objekt 22: SE 820, merilo 1 : 3.

1032 Objekt 22, plast SE 820, sek. 4, kv. 18A, št. risbe 1273A
Odlomek dna z ostenjem posode, izdelane iz finozrnate lončarske gline (LM30), nepopolno oksidacijsko žgane. Površina je gladka in lisasta, svetlo rjave in svetlo sive barve. Pr. d. okoli 8,0 cm, ohr. v. 5,1 cm, db. ost. 0,45 cm.

1033 Objekt 22, plast SE 820, sek. 4, kv. 18A, št. risbe 1281A
Odlomek dna z ostenjem posode, izdelane iz zelo finozrnate lončarske gline (LM02), nepopolno oksidacijsko žgane. Površina je gladka in rožnate barve; delno poškodovana. Pr. d. okoli 4,5 cm, ohr. v. 1,8 cm, db. ost. 0,3 cm.

1034 Objekt 22, plast SE 820, sek. 4, kv. 18A, št. risbe 1274A
Zajemalka – odlomek recipienta s predrtim nastavkom v obliki dulca za držaj (oblika Z1), izdelana iz finozrnate lončarske gline (LM46), nepopolno oksidacijsko žgana. Površino ima gladko, lisasto, zelo bledo rjave in rdeče rumene barve. Vel. 4,6 × 4,4 cm.

1035 Objekt 22, plast SE 820, sek. 4, kv. 18A, št. risbe 1260A
Zajemalka – odlomek recipienta s predrtim nastavkom v obliki dulca za držaj (oblika Z3/1), izdelana iz finozrnate lončarske gline (LM46). Povsem izprana. Vel. 4,4 × 4,9 cm.

1036 Objekt 22, plast SE 820, sek. 4, kv. 18A, št. risbe 1258A
Zajemalka – odlomek recipienta s predrtim nastavkom v obliki dulca za držaj (oblika Z1), izdelana iz finozrnate lončarske gline (LM27), nepopolno oksidacijsko žgana. Površina je gladka in svetlo rdeče barve. Vel. 5,7 × 3,6 cm.

1037 Objekt 22, plast SE 820, sek. 4, kv. 18A, št. risbe 1301A
Skodela – odlomek ustja z ostenjem (oblika C1/7), izdelana iz zelo finozrnate lončarske gline (LM10), nepopolno oksidacijsko žgana. Površina je gladka in lisasta, zelo bledo rjave in temno sive barve. Vel. 3,6 × 3,8 cm, pr. u. okoli 27 cm, db. ost. 0,45 cm.

1038 Objekt 22, plast SE 837, sek. 4, kv. 18A, št. risbe 1302A
Skleda – odlomka ustja z okrašenim ostenjem (oblika E1/26), izdelana iz finozrnate lončarske gline (LM34), nepopolno oksidacijsko žgana. Površina je gladka in lisasta, zelo bledo rjave in temno sive barve. Na njej je premaz rdeče rumene barve. Okras: navpično gladko rebro, narejeno z gubanjem površine (motiv A12). Pr. u. okoli 16,5 cm, ohr. v. 3,4 cm, db. ost. 0,45 cm.

1039 Objekt 22, SE 865 (jama SE 866), sek. 4, kv. 18A, št. risbe 1307A
Vrč – odlomka ustja z ostenjem in ročajem (oblika V1/2), izdelan iz finozrnate lončarske gline (LM31), nepopolno oksidacijsko žgan, redukcijsko v končni fazi. Površina je gladka in sive barve; delno poškodovana. Pr. u. okoli 7,5 cm, ohr. v. 7,3 cm, db. ost. 0,15–0,4 cm.

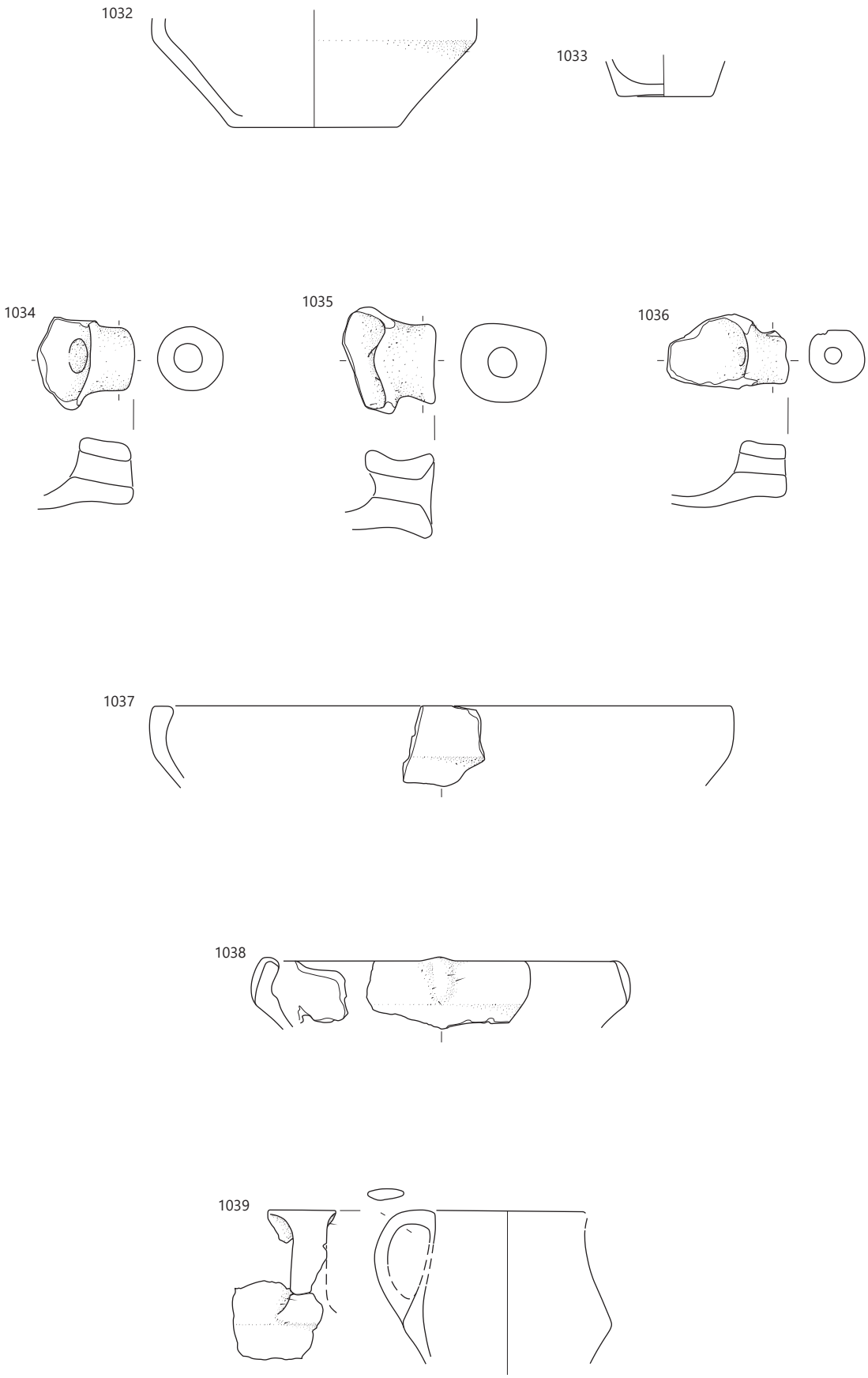

Objekt 22: **1032–1037** SE 820, **1038** SE 837, **1039** SE 865; merilo 1 : 3.

1040 Objekt 22, plast SE 853, sek. 4, kv. 18A, PN 157, št. risbe 1852A

Miniaturna steklenička – v celoti ohranjena, s štirimi vertikalno predrtimi držaji za vrv (oblika M7), nepopolno oksidacijsko žgana. Površina – na notranji strani posode groba, na zunanji gladka – je svetlo rjave barve. Okras: vtisnjene jamice na najširšem obodu (motiv B01, jamice h). Pr. u. 2,7 cm, pr. odprtine: 1,2–1,5 cm, pr. d. 3,1 cm, pr. najv. ob. 6,4 cm, v. 8,7 cm, db. ost. 0,55–0,6 cm.

1041 Objekt 22, plast SE 853, sek. 4, kv. 18A, št. risbe 1292A

Lonec – ohranjene približno polovica posode (oblika L1/1), izdelan iz finozrnate lončarske gline (LM31), nepopolno oksidacijsko žgan. Površina je gladka, lisasta, svetlo rdeče-rjave in sive barve. Okras: tik nad najširšim obodom vodoravni niz vtisnjenih jamic (motiv B01, jamice c). Na notranji strani posode so zogleneli organski ostanki. Pr. u. 14,7 cm, pr. d. 13 cm, v. 27,2 cm, db. ost. 0,5–0,6 cm.

1042 Objekt 22, plast SE 853, sek. 4, kv. 18A, PN 271, št. risbe 1308A

Ploščati pečatnik z držajem (oblika D1/1), nepopolno oksidacijsko žgan. Delovna površina pečatnika (mrežast okras iz vzporednih kvadratkov) je črne barve (sledovi barve nastale ob uporabi?) in narejena z vrezovanjem. Površina na hrbtni strani pečatnika pa je gladka, lisasta, rjave in sive barve (rdeča barva na držaju je nastala ob restavriranju pečatnika). Vel. 7,5 × 5,4 cm.

1043 Objekt 22, plast SE 853, sek. 4, kv. 18A, št. risbe 1298A

Vrč – odlomek dna z okrašenim ostenjem, izdelan iz zelo finozrnate lončarske gline (LM02), nepopolno oksidacijsko žgan, redukcijsko v končni fazi. Površina je gladka in sive barve. Okras: po celotni površini ramen navpični žlebovi (motiv C04). Pr. d. 6,0 cm, pr. najv. ob. 11,5 cm, ohr. v. 3,2 cm, db. ost. 0,3–0,45 cm.

1044 Objekt 22, plast SE 853, sek. 4, kv. 18A, št. risbe 1293A = 1297A

Vrč – odlomek ostenja in odlomek dna z ostenjem, izdelan iz zelo finozrnate lončarske gline (LM02), nepopolno oksidacijsko žgan, redukcijsko v končni fazi. Površina je gladka in sive barve. Pr. najv. ob. 13,2 cm, pr. d. 4,8 cm, ohr. v. 10,0 cm, db. ost. 0,3–0,4 cm.

1045 Objekt 22, plast SE 853, sek. 4, kv. 18A, št. risbe 1295A

Odlomek dna z ostenjem posode, izdelane iz zelo finozrnate lončarske gline (LM02), nepopolno oksidacijsko žgane, v končni fazi redukcijsko. Površina je gladka in sive barve. Pr. d. okoli 4,5 cm, ohr. v. 2,7 cm, db. ost. 0,4 cm.

1046 Objekt 22, plast SE 853, sek. 4, kv. 18A, št. risbe 1296A

Odlomek dna z ostenjem posode, izdelane iz zelo finozrnate lončarske gline (LM12), nepopolno oksidacijsko žgane. Površina je gladka in zelo bledo rjave barve. Na njej je premaz rjave barve. Pr. d. okoli 5,5 cm, ohr. v. 3,3 cm, db. ost. 0,4–0,45 cm.

1047 Objekt 22, SE 861 (jama SE 862), sek. 4, kv. 18A, št. risbe 1303A

Skleda – odlomek ustja z ostenjem, izdelana iz finozrnate lončarske gline (LM34), nepopolno oksidacijsko žgana. Površina je gladka, lisasta, bledo rjave in sive barve; deloma poškodovana. Na notranji strani odlomka sklede so zogleneli organski ostanki. Pr. u. okoli 22 cm, ohr. v. 3,9 cm, db. ost. 0,4 cm.

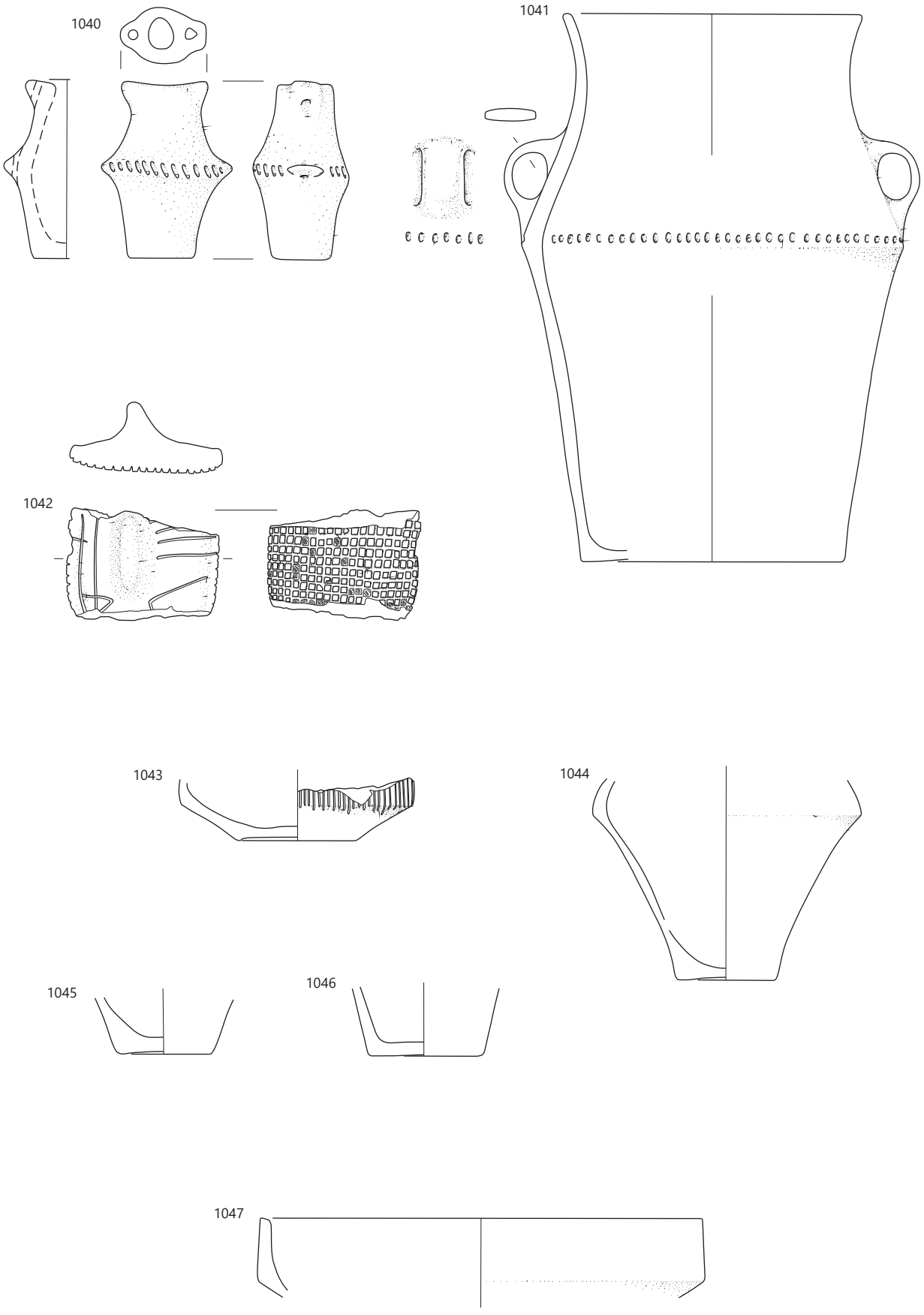

Objekt 22: **1040–1046** SE 853, **1047** SE 861; merilo 1 : 3.

1048 Objekt 22, SE 863 (jama SE 864), sek. 4, kv. 18A, št. risbe 1305A
Odlomek zgornjega dela votle noge posode, izdelane iz zelo finozrnate lončarske gline (LM02), nepopolno oksidacijsko žgane, v končni fazi redukcijsko. Površina je gladka, temno sive barve. Pr. najožjega dela noge 11,4 cm, ohr. v. 5,2 cm, db. ost. 0,5 cm.

1049 Objekt 22, SE 863 (jama SE 864), sek. 4, kv. 18A, št. risbe 1304A
Lonec – večji odlomek dna z ostenjem, izdelan iz zelo finozrnate lončarske gline (LM13), nepopolno oksidacijsko žgan. Površina je gladka in zelo bledo rjave barve; delno poškodovana. Pr. najv. ob. okoli 28 cm, pr. d. 15,3 cm, ohr. v. 25,4 cm, db. ost. 0,45 cm.

1050 Objekt 22, SE 713 (jama SE 714), sek. 4, kv. 14A, št. risbe 1313A
Vrč – odlomek ročaja, izdelan iz finozrnate lončarske gline (LM22), nepopolno oksidacijsko žgan, redukcijsko v končni fazi. Površina je gladka in sive barve. Vel. 3,6 × 8,2 cm.

1051 Objekt 35, SE 382, 1342a
Odlomek ročaja posode, nepopolno oksidacijsko žgane. Površina je poškodovana, neravna in pretežno zelo bledo rjave barve, na njej pa so tudi lise rožnate in sive barve. Okras – jamica, odtis prsta. Vel. 6,0 × 8,4 cm.

Paleostruga po koncu naselja iz bakrene dobe ter pred rimskim obdobjem

1052 Paleostruga SE 166, sek. 2, št. risbe 994A
Skleda (na nogi?) – odlomek ustja z okrašenim ostenjem (oblika En4/7), izdelana iz zelo finozrnate lončarske gline (LM02), nepopolno oksidacijsko žgana. Površina je gladka in svetlo rdeče barve. Okras: na najširšem obodu viseča jezičasta aplika (motiv A13). Vel. 6,6 × 3,9 cm, pr. u. okoli 22,5 cm, db. ost. 0,35 cm.

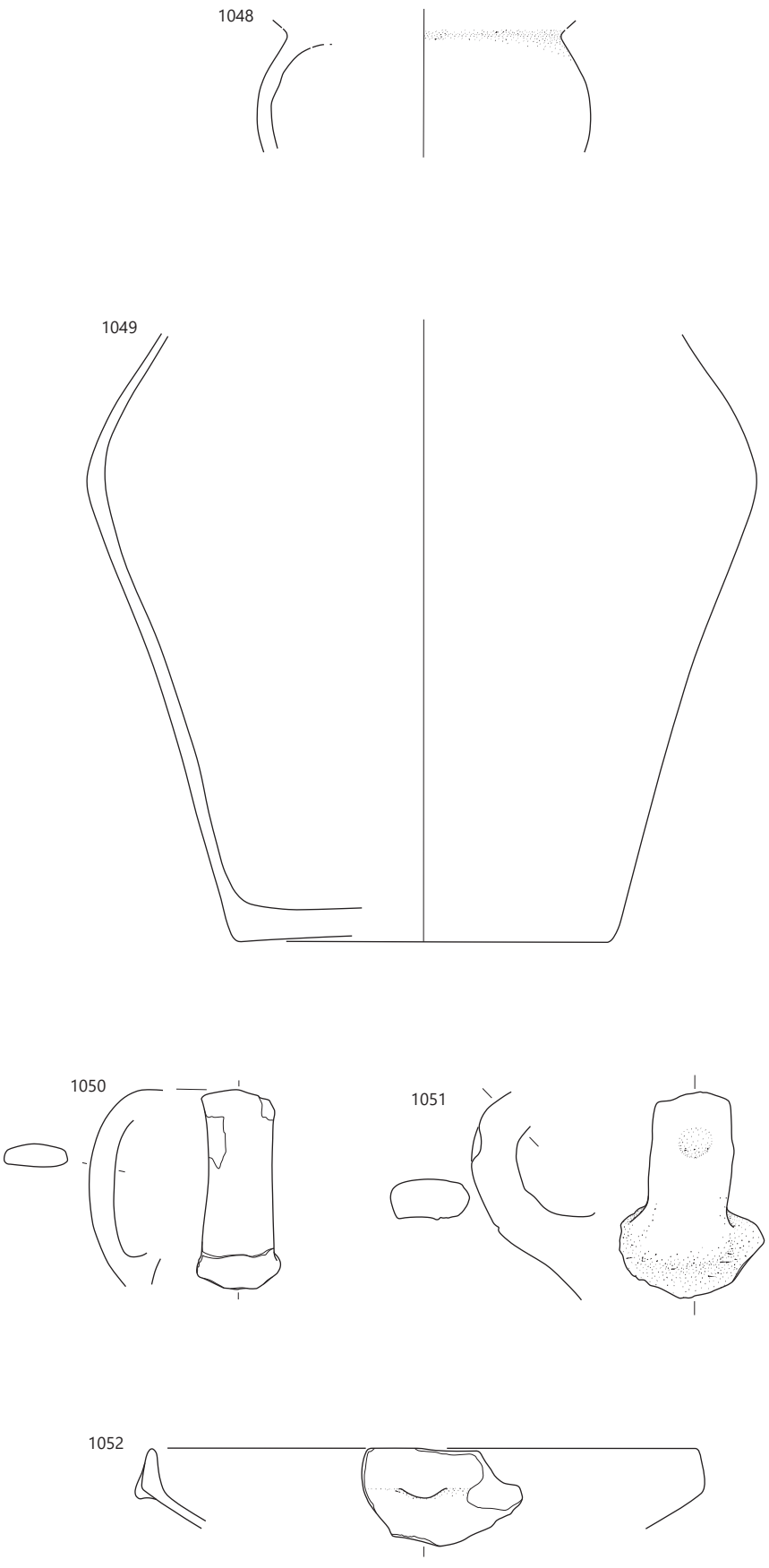

Objekt 22: **1048–1049** SE 863, **1050** SE 713; **1051** objekt 35: SE 382; **1052** SE 166; merilo 1 : 3.

1053 Paleostruga SE 166, 990A
Skleda (na nogi?) – odlomek ustja z okrašenim ostenjem (oblika En4/8), izdelana iz zelo finozrnate lončarske gline (LM02), nepopolno oksidacijsko žgana, v končni fazi redukcijsko. Površina je gladka in sive barve; delno poškodovana. Okras: na najširšem obodu viseča jezičasta aplika (motiv A13). Pr. u. okoli 24,5 cm, ohr. v. 5,3 cm, db. ost. 0,5–0,7 cm.

1054 Paleostruga SE 166, sek. 2, št. risbe 994A
Skleda (na nogi?) – odlomek ustja z ostenjem (oblika En5/2), izdelana iz zelo finozrnate lončarske gline (LM10), nepopolno oksidacijsko žgana, v končni fazi redukcijsko. Površina je gladka in sive barve; delno poškodovana. Pr. u. okoli 24,5 cm, ohr. v. 4,2 cm, db. ost. 0,5 cm.

1055 Paleostruga SE 166, sek. 2, št. risbe 997A
Odlomek dna z ostenjem posode, izdelane iz zelo finozrnate lončarske gline (LM02), nepopolno oksidacijsko žgane, v končni fazi redukcijsko. Površina je gladka in sive barve. Pr. d. 5,1 cm, ohr. v. 1,9 cm, db. ost. 0,55 cm.

1056 Paleostruga SE 166, sek. 2, št. risbe 993A
Lonec – odlomek ustja z ostenjem, izdelan iz drobnozrnate lončarske gline (LM50), nepopolno oksidacijsko žgan. Površina je gladka in lisasta, zelo bledo rjave in sive barve. Vel. 4,4 × 3,9 cm, pr. u. okoli 17,5 cm, db. ost. 0,45 cm.

1057 Paleostruga SE 166, sek. 2, št. risbe 992A
Vijček – odlomek (oblika U2/2), izdelan iz zelo finozrnate lončarske gline (LM10), nepopolno oksidacijsko žgan. Površina je gladka in bele barve. Vel. 4,2 × 1,9 cm.

Zgodnja bakrena doba, brez točne lokacije

1058 Kulturna plast iz izkopa novodobnega jarka (za vodovod(?); sl. 3–4, sl. 8), št. risbe 1369A
Vrč – odlomek ostenja (oblika V1/2), izdelan iz zelo finozrnate lončarske gline (LM02), nepopolno oksidacijsko žgan, redukcijsko v končni fazi. Površina je gladka, temno sive barve; delno poškodovana. Pr. u. 9,8 cm, pr. najv. ob. okoli 12 cm, ohr. v. 5,7 cm, db. ost. 0,3 cm.

1059 Neznan kontekst, št. risbe bbb1
Miniaturna steklenica – odlomek zgornjega dela posode s perforiranima držajema na ustju (oblika M7/3); nepopolno oksidacijsko žgana. Pr. najv. ob. 4,3 cm, ohr. v. 3,0 cm, db. ost. 0,3–0,4 cm.

1060 Neznan kontekst, št. risbe bbb2
Miniaturna steklenica – odlomek prežganega spodnjega dela posodice z dvema perforiranima držajema na najširšem obodu. Pr. najv. ob. 4,5 cm, pr. d. 2,7 cm, ohr. v. 3,9 cm, db. ost. 0,3 cm.

13.2 Poselitev iz mlajše železne dobe in prazgodovinski grob

1061 Objekt 25, SE 178 (jama SE 179), sek. 1, kv. 4A-5A, št. risbe 152a
Odlomek ostenja posode s polkrožnim gladkim rebrom, nepopolno oksidacijsko žgane. Površina je gladka, rebro svetlo rjave barve, drugod temno sive. Vel. 4,9 × 3,9 cm, db. ost. 0,4 cm.

1062 Objekt 25, SE 158 (jama SE 159), sek. 1, kv. 4A-5A, št. risbe 151a
Odlomek ustja posode, izdelane na vretenu iz zelo finozrnate lončarske gline (LM02), nepopolno oksidacijsko žgane, redukcijsko v končni fazi. Površina je gladka in temno siva. Vel. 2,1 × 1,4 cm, db. ost. 0,35 cm.

1063 Grob 2, SE 190 (jama SE 191), sek. 4, kv. 7, št. risbe 1343a
Odlomek dna z ostenjem posode, nepopolno oksidacijsko žgane. Površina je neravna in lisasta – svetlo rjave, rjave in temno sive barve. Pr. d. okoli 7,5 cm, ohr. v. 2,1 cm, db. ost. 0,55 cm.

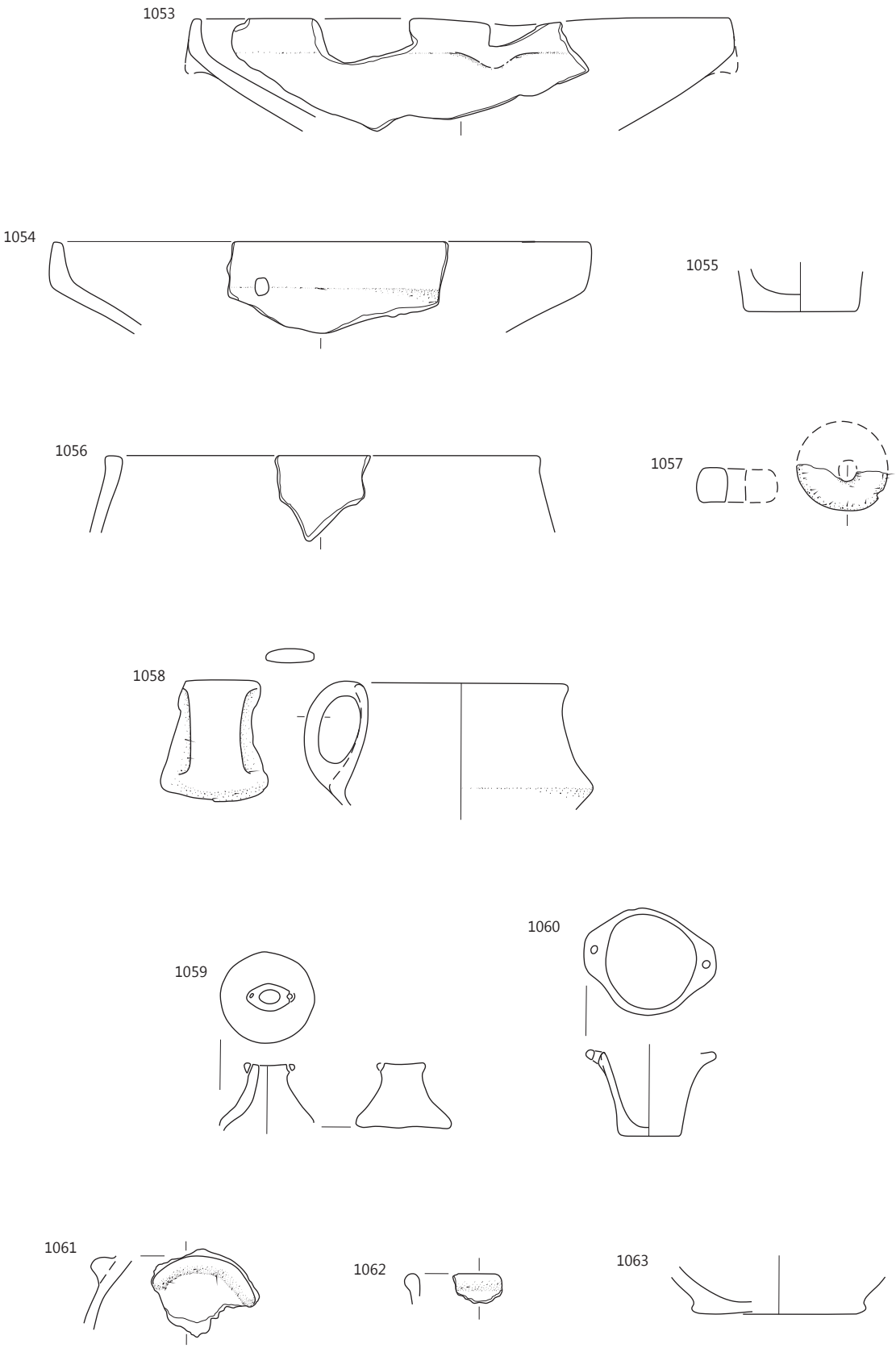

1053–1057 SE 166, **1058** kulturna plast iz izkopa novodobnega jarka, **1059, 1060** neznan kontekst; objekt 25: **1061** SE 178, **1062** SE 158; **1063** grob 2; merilo 1 : 3.

1064 Objekt 23, SE 314 (jama SE 315), sek. 4, kv. 17-18, 28–29, št. risbe 1084A

Skleda – rekonstruirana, izdelana na vretenu, iz zelo finozrnate lončarske gline (LM02), nepopolno oksidacijsko žgana, v končni fazi redukcijsko. Površina je gladka, mat in temno sive barve. Okras: na prehodu v rame vrez. Pr. u. okoli 20 cm, pr. d. 5,7 cm, ohr. v. 8,5 cm, db. ost. 0,3–0,45 cm.

1065 Objekt 23, SE 314 (jama SE 315), sek. 4, kv. 17-18, 28–29, št. risbe 1085A

Skleda – odlomek ustja z ostenjem, izdelana na vretenu iz zelo finozrnate lončarske gline (LM02), nepopolno oksidacijsko žgana, v končni fazi redukcijsko. Površina je gladka in lisasta, na zunanji površini sive in svetlo sive barve, na notranji pa rdeče-rjave barve. Pr. u. okoli 24,5 cm, ohr. v. 4,7 cm, db. ost. 0,3–0,4 cm.

1066 Objekt 23, SE 314 (jama SE 315), sek. 4, kv. 17-18, 28–29, št. risbe 1092A

Skleda – rekonstruirana, izdelana prostoročno iz zelo finozrnate lončarske gline (LM02), nepopolno oksidacijsko žgana. Površina je gladka in mat, zelo bledo rjave do bledo rjave barve. Pr. u. okoli 13,5 cm, pr. d. 9,3 cm, ohr. v. 5,4 cm, db. ost. 0,45 cm.

1067 Objekt 23, SE 314 (jama SE 315), sek. 4, kv. 17-18, 28–29, št. risbe 1086A

Vrč – odlomek ustja z ostenjem, izdelan na vretenu iz zelo finozrnate lončarske gline (LM02), nepopolno oksidacijsko žgan, v končni fazi redukcijsko. Površina je gladka in temno sive barve. Na vratu dve vrezani črti. Pr. u. 12,3 cm, ohr. v. 2,3 cm, db. ost. 0,4 cm.

1068 Objekt 23, SE 314 (jama SE 315), sek. 4, kv. 17-18, 28–29, št. risbe 1091A

Skleda – odlomek ostenja, izdelana na vretenu iz zelo finozrnate lončarske gline (LM02), nepopolno oksidacijsko žgana, v končni fazi redukcijsko. Površina je gladka in lisasta, sive, svetlo sivo-rjave in rdeče-rjave barve. Okras: na vratu vodoravna vreza. Vel. 4,2 × 4,4 cm, db. ost. 0,6 cm.

1069 Objekt 23, SE 314 (jama SE 315), sek. 4, kv. 17-18, 28–29, št. risbe 108A

Odlomek dna z ostenjem posode, izdelane na vretenu iz zelo finozrnate lončarske gline, nepopolno oksidacijsko žgane, v končni fazi redukcijsko. Površina je gladka, temno siva. Pr. d. okoli 11,5 cm, ohr. v. 3,9 cm, db. ost. 0,9 cm.

1070 Objekt 24, SE 540 (jama SE 541), sek. 1, kv. 25-26, št. risbe DŠ21

Odlomek ustja z ostenjem in največjim obodom posode, izdelane na vretenu iz zelo finozrnate lončarske gline, nepopolno oksidacijsko žgane, v končni fazi redukcijsko. Površina je gladka in sive barve. Okras: na vratu vodoravna vreza. Vel. 4,3 × 4,3 cm, pr. u. okoli 17,5 cm, db. ost. 0,3 cm.

1071 SE 380 (jama SE 381), sek. 1, kv. 24A in 17A, št. risbe 386a

Odlomek ustja z ostenjem posode, izdelane na vretenu iz zelo finozrnate lončarske gline (LM02), nepopolno oksidacijsko žgane, v končni fazi redukcijsko. Površina je slabo ohranjena, gladka in sive barve. Pr. u. okoli 11 cm, ohr. v. 2,1 cm, db. ost. 0,28 cm.

1072 Plast SE 370, št. risbe 189a

Odlomek dna z ostenjem posode, izdelane na vretenu iz zelo finozrnate lončarske gline (LM02), nepopolno oksidacijsko žgane, v končni fazi redukcijsko. Površina gladka in sive barve. Pr. d. 5,7 cm, ohr. v. 1,9 cm, db. ost. 0,4 cm.

1073 Plast SE 370, sek. 1, kv. 18A, PN 173, št. risbe 1229a

Vijček, izdelan iz zelo finozrnate lončarske gline, nepopolno oksidacijsko žgan. Površina je gladka in lisasta – svetlo rjavo sive in rožnate barve. Vel. 2,4 × 3,0 cm.

1074 Objekt 39, SE 1025 (jama SE 1026), sek. 1, kv. 32A, PN 407, št. risbe 394a

Vijček, izdelan iz zelo finozrnate lončarske gline, nepopolno oksidacijsko žgan. Površina je gladka in lisasta – svetlo rjavo sive in rožnate barve. Na njej so vidni sledovi oblikovanja s prsti. Pr. 4,2 cm.

1075 Objekt 39, SE 1025 (jama SE 1026), sek. 1, kv. 32A, PN 408, št. risbe 397a

Vijček, izdelan iz zelo finozrnate lončarske gline, nepopolno oksidacijsko žgan z gladko in lisasto površino – svetlo rjavo sive in rožnate barve. Pr. 3,6 cm.

1076 Objekt 39, SE 1025 (jama SE 1026), sek. 1, kv. 32A, PN 400, št. risbe 396a

Vijček, izdelan iz zelo finozrnate lončarske gline, nepopolno oksidacijsko žgan z gladko in lisasto površino – svetlo rjavo sive in rožnate barve. Okras: celotna zgornja tretjina je okrašena z vtisnjenimi jamicami in žlebom v obliki valovnice. Pr. 3,4 cm.

1077 Objekt 39, SE 1025 (jama SE 1026), sek. 1, kv. 32A, PN 406, št. risbe 395a

Vijček, izdelan iz zelo finozrnate lončarske gline, nepopolno oksidacijsko žgan. Površina je gladka in lisasta – svetlo rjavo sive in rožnate barve. Pr. 4,3 cm.

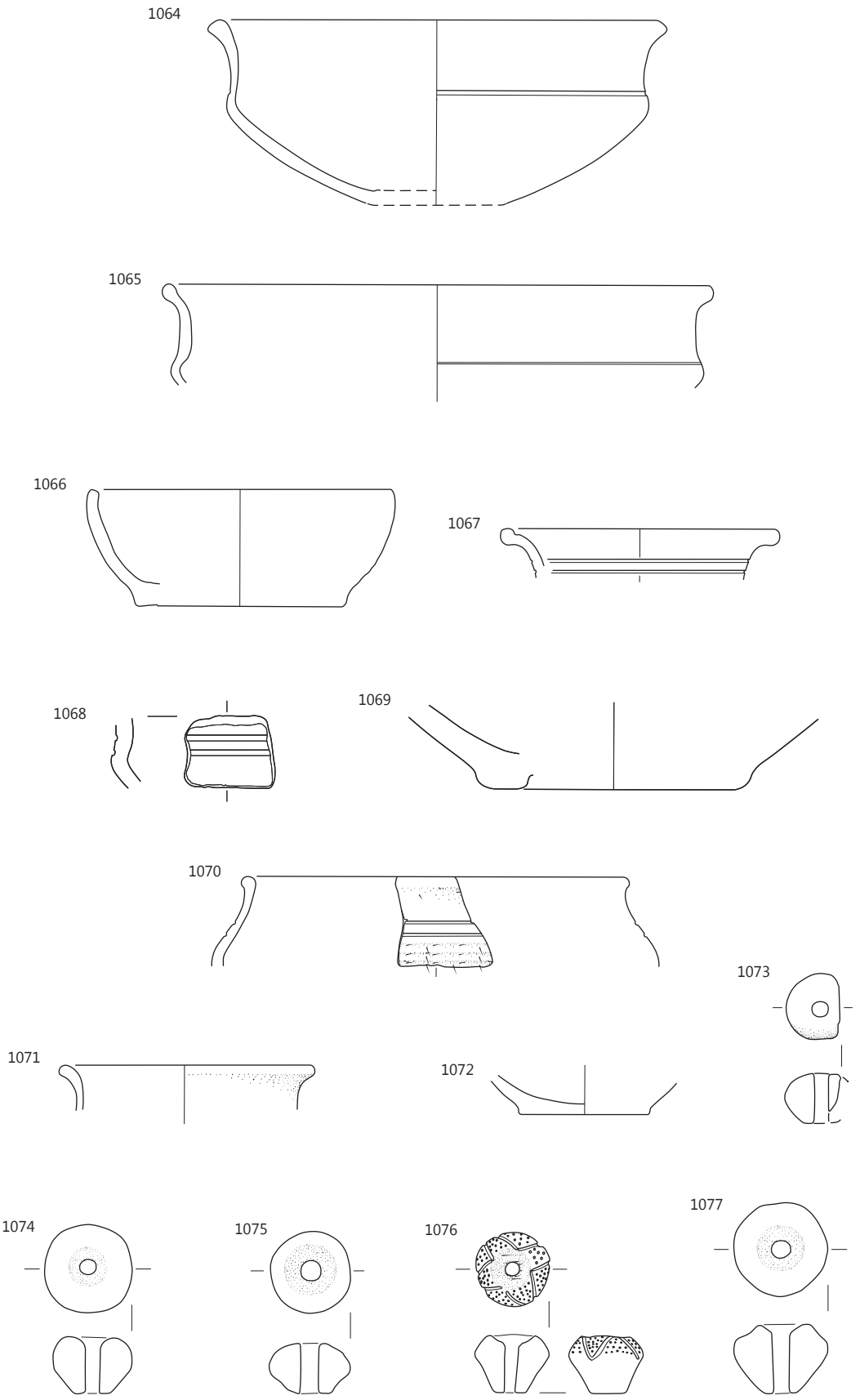

1064–1069 objekt 23: SE 314; **1070** objekt 24: SE 540; **1071** SE 380; **1072, 1073** SE 370; **1074–1077** objekt 39: SE 1025; merilo 1 : 3.

13.3 Rimsko obdobje in zgodnji srednji vek

Rimskodobna poselitev

1078 Objekt 28, SE 146 (jarek SE 147), sek. 2, št. risbe 986a
Pladenj – rekonstruiran, izdelan na vretenu iz zelo finozrnate lončarske gline, nepopolno oksidacijsko žgan. Površina je gladka in rdeče rumene barve. Celotno zunanjo površino posode prekriva premaz rdeče barve, na notranji površini posode pa je najprej od roba ustja proti dnu v dolžini 4,5 mm premaz črne barve, nato premaz rdeče barve. Pr. u. okoli 19 cm, pr. d. 16,2 cm, v. 3,0 cm, db. ost. 0,6 cm.

1079 Objekt 28, SE 146 (jarek SE 147), sek. 2, št. risbe 983a
Odlomek povsem prežganega ustja z ostenjem posode, verjetno trinožnika, izdelanega na vretenu, s površino sive barve. Vel. 5,8 × 2,5 cm, pr. u. okoli 17 cm, db. ost. 0,5 cm.

1080 Objekt 28, SE 146 (jarek SE 147), sek. 2, št. risbe 981a
Trinožnik – odlomek recipienta s prehodom v nogo, izdelan na vretenu, nepopolno oksidacijsko žgan. Površina je gladka in lisasta – rožnato sive, sive, svetlo sive in temno sive barve. Vel. 7,5 × 2,5 cm, pr. d. okoli 15 cm, db. ost. 0,7 cm.

1081 Objekt 28, SE 146 (jarek SE 147), sek. 2, št. risbe 984a
Lonec – odlomek ustja z ostenjem, izdelan na vretenu iz grafitne lončarske gline, nepopolno oksidacijsko žgan. Površina je gladka in sive barve (infiltriran odlomek iz mlajše železne dobe). Vel. 6,0 × 2,5 cm, pr. u. okoli 18 cm, db. ost. 0,6 cm.

1082 Objekt 28, SE 146 (jarek SE 147), sek. 2, št. risbe 982a
Lonec – odlomek okrašenega ostenja, izdelan iz finozrnate lončarske gline, nepopolno oksidacijsko žgan. Površina je gladka in lisasta – rožnato sive, sive, svetlo sive in temno sive barve. Glavničast okras. Vel. 8,8 × 5,5 cm, db. ost. 1,2 cm.

1083 Plast SE 90, sek. 2, št. risbe 977a
Odlomek dna z ostenjem posode, nepopolno oksidacijsko žgane. Površina je gladka, na zunanji površini odlomka zelo bledo rjave barve, na notranji pa temno sive barve. Pr. d. 11,4 cm, ohr. v. 6,1 cm, db. ost. 0,75 cm.

1084 Plast SE 90, sek. 2, št. risbe 979a
Odlomek prstanastega dna z ostenjem posode, izdelane iz zelo finozrnate lončarske gline, nepopolno oksidacijsko žgane. Površina je gladka, na zunanji površini odlomka zelo bledo rjave barve, na notranji pa rdeče rumene barve. Pr. d. 9,0 cm, ohr. v. 1,7 cm, db. ost. 0,45 cm.

Zgodnjesrednjeveška zemljanka

1085 Objekt 40, SE 76 (jama SE 77), sek. 2, št. risbe 956a
Lonec – odlomek ustja z ostenjem, izdelan na vretenu iz grafitne lončarske gline, nepopolno oksidacijsko žgan. Površina je gladka in temno sive barve (infiltriran odlomek iz mlajše železne dobe). Vel. 4,1 × 2,1 cm, pr. u. okoli 22 cm, db. ost. 0,6 cm.

1086 Objekt 40, SE 76 (jama SE 77), sek. 2, št. risbe 950a
Odlomek dna z ostenjem posode, nepopolno oksidacijsko žgane. Površina je gladka in lisasta – bledo rjave, temno sivo-rjave in sive barve. Luknjičava keramika. Pr. d. 13,2 cm, ohr. v. 3,7 cm, db. ost. 0,55–0,7 cm.

1087 Objekt 40, SE 76 (jama SE 77), sek. 2, št. risbe 951a
Odlomek dna z ostenjem posode, nepopolno oksidacijsko žgane. Površina je gladka, njena barva pa prehaja od bledo rjavih in rdeče rumenih, v temno sivo-rjave in sive odtenke. Luknjičava keramika. Pr. d. 6,5 cm, ohr. v. 3,2 cm, db. ost. 0,55–0,6 cm.

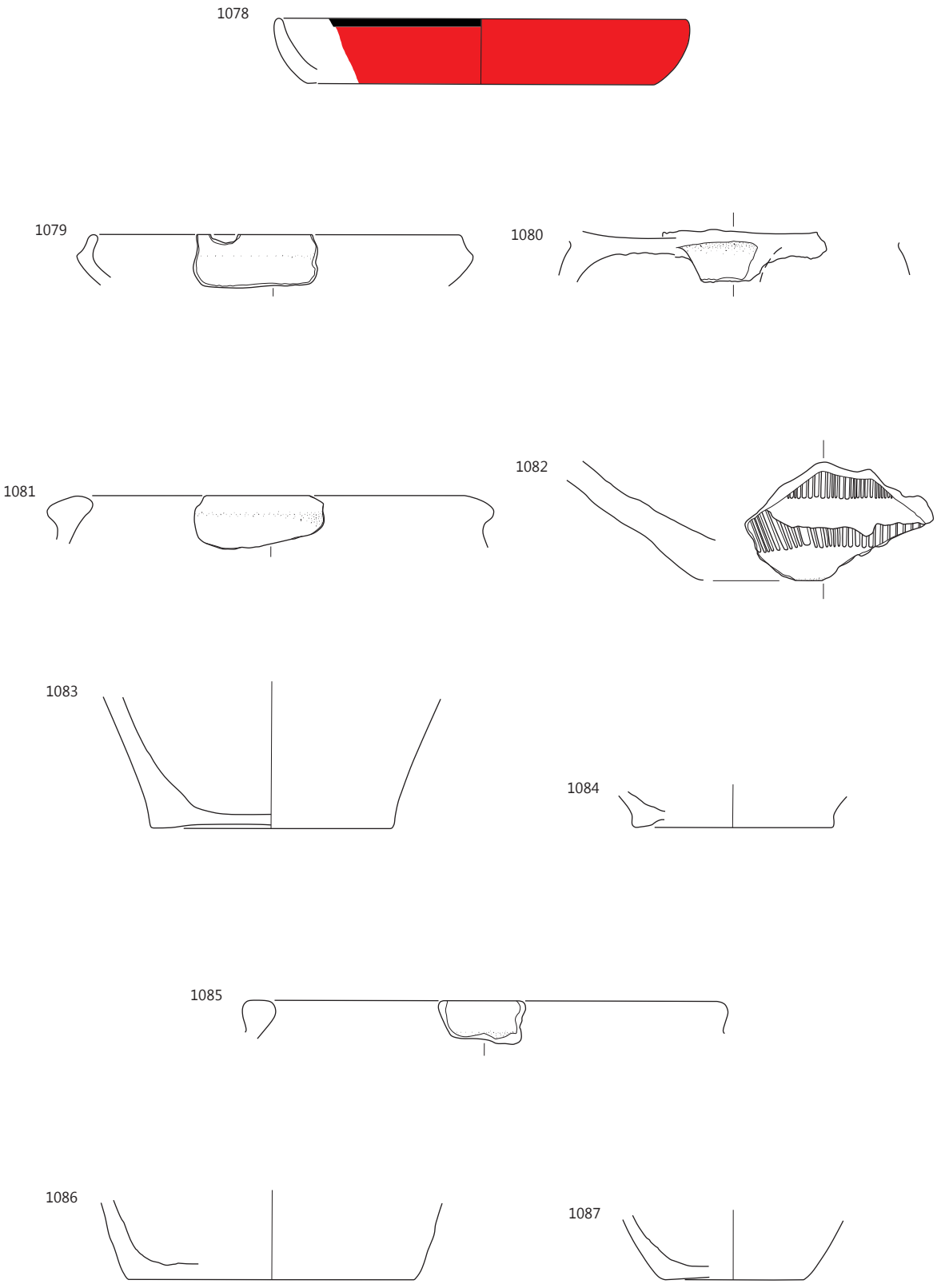

1078–1082 objekt 28: SE 146; **1083–1084** SE 90; **1085–1087** objekt 40: SE 76; merilo 1 : 3.

1088 Objekt 40, SE 76 (jama SE 77), št. risbe 952a

Lonec – odlomek ustja z okrašenim ostenjem, nepopolno oksidacijsko žgan. Površina je gladka in lisasta – bledo rjave, sive in temno sive barve. Okras – tri pasovi valovnic. Ustje lonca je bilo verjetno dodelano na vretenu. Luknjičava keramika. Vel. 7,2 × 8,1 cm, pr. u. okoli 15 cm, db. ost. 0,7 cm.

1089 Objekt 40, SE 76 (jama SE 77), št. risbe 957a

Lonec – rekonstruiran, nepopolno oksidacijsko žgane. Površina je gladka in lisasta – bledo rjave, temno sivo-rjave, temno sive in sive barve; na notranji strani ustja so zogleneli ostanki hrane. Okras: pasovi valovnic. Lonec je prostoročne izdelave, njegovo ustje pa je bilo dodelano na vretenu. Luknjičava keramika. Pr. u. okoli 19 cm, pr. d. okoli 9,5 cm, v. 21,9 cm, db. ost. 0,7 cm.

1090 Objekt 40, SE 76 (jama SE 77), št. risbe 953a

Lonec – odlomek okrašenega ostenja z največjim obodom, nepopolno oksidacijsko žgan. Površina je gladka, bledo rjave, temno sivo-rjave in sive barve. Okras: pasovi valovnic. Luknjičava keramika. Vel. 6,5 × 8,4 cm, pr. najv. ob. okoli 18 cm, db. ost. 0,6–0,7 cm.

1091 Objekt 40, SE 76 (jama SE 77), št. risbe 955a

Lonec – odlomek ustja (verjetno dodelanega na vretenu) z okrašenim ostenjem, nepopolno oksidacijsko žgan. Površina je gladka in lisasta – bledo rjava, temno siva in sive barve. Okras: pasova valovnic. Luknjičava keramika. Pr. u. okoli 11,5 cm, ohr. v. 5,5 cm, db. ost. 0,6–0,7 cm.

1092 Objekt 40, SE 76 (jama SE 77), št. risbe 954a

Vrč – odlomek ustja z okrašenim ostenjem, izdelan na vretenu iz zelo finozrnate lončarske gline, oksidacijsko žgan. Površina je gladka in rdeče rumene barve. Okras: v spodnjem delu vratu vodoravni vrezi (infiltriran odlomek iz rimskega obdobja). Pr. u. okoli 9,5 cm, ohr. v. 8,1 cm, db. ost. 0,45 cm.

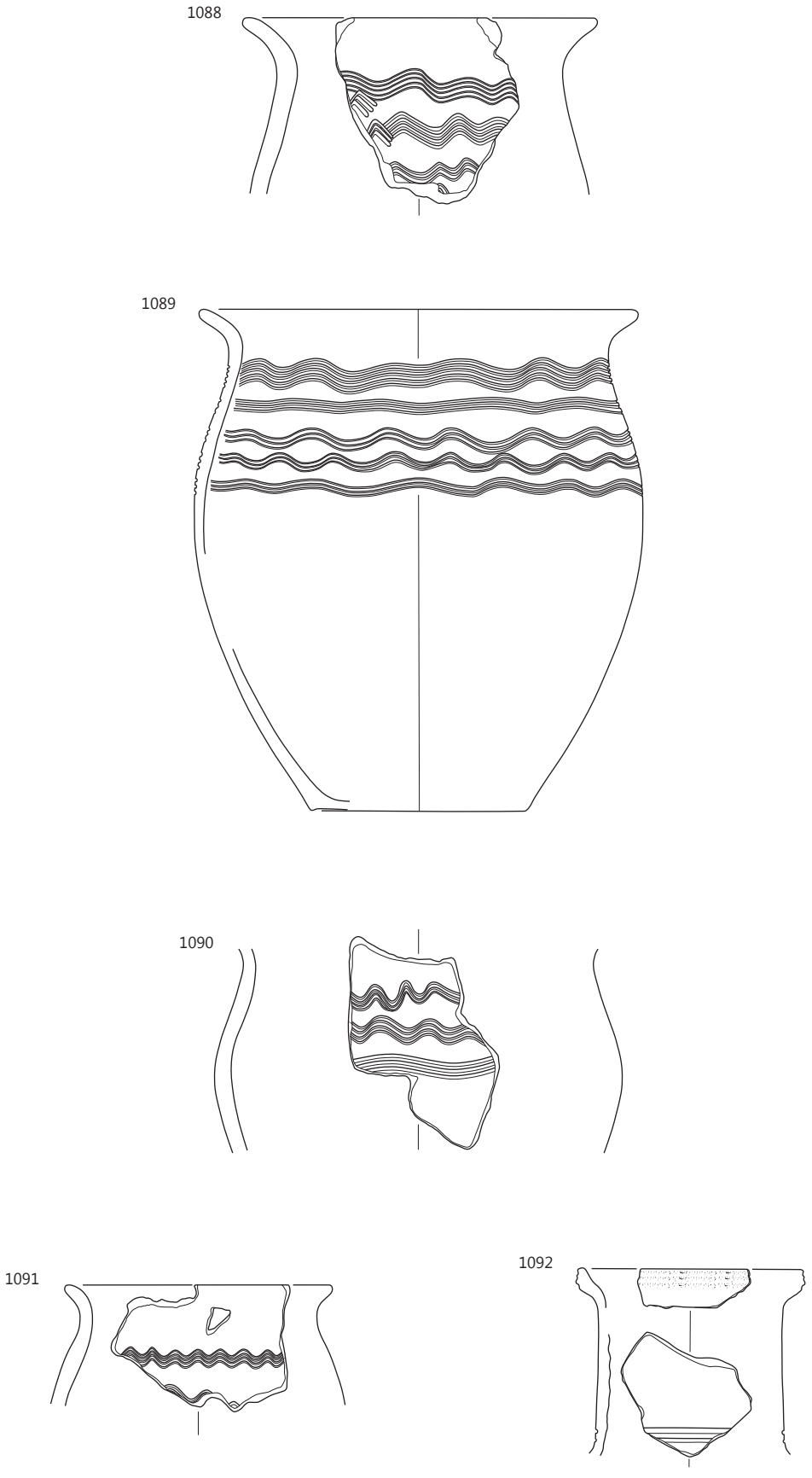

Objekt 40: SE 76, merilo 1 : 3.

Paleostruga iz rimskega obdobja

1093 Paleostruga SE 234, sek. 4, kv. 24, št. risbe B 457
Lonec – fragment ustja z ostenjem, izdelan na hitrem vretenu iz zelo finozrnate lončarske gline. Notranja in zunanja površina sta gladki, bledo rjave barve. Na zunanji površini so lise sive barve. Luknjičava keramika. Pr. u. okoli 18 cm, ohr. v. 3,4 cm, db. ost. 0,7 cm.

1094 Paleostruga SE 234, sek. 4, kv. 14, št. risbe B 455
Miniaturna posoda (steklenička?) – odlomek okrašenega ostenja, izdelana iz zelo finozrnate lončarske gline (LM02), redukcijsko žgana. Površina je gladka in sive barve. Okras: snopi rahlo poševnih vrezov mod vodoravnima vrezoma (motiv C07). Pr. najv. ob. 5,7 cm, ohr. v. 2,1 cm, db. ost. 0,3–1,0 cm.

1095 Paleostruga SE 234, sek. 4, kv. 24, št. risbe B 168
Zajemalka – odlomek recipienta z delom držaja (oblika Z7), izdelana iz zelo finozrnate lončarske gline (LM15), nepopolno oksidacijsko žgana. Površina je gladka in sive barve; delno poškodovana. Vel. 5,1 × 4,3 cm.

1096 Paleostruga SE 234, sek. 4, kv. 24, št. risbe B 458
Lonec – fragment okrašenega ostenja, izdelan na hitrem vretenu iz zelo finozrnate lončarske gline. Notranja in zunanja površina sta gladki, svetlo rdeče barve. Glavničast okras. Vel. 3,0 × 6,4 cm, db. ost. 0,8–1,0 cm.

13.4 Ornica

1097 Vrhnja plast SE 1, št. risbe 1366A
Vrč – odlomek okrašenega ostenja, izdelan iz zelo finozrnate lončarske gline (LM02), nepopolno oksidacijsko žgan, redukcijsko v končni fazi. Površina je sive barve, delno poškodovana in mat, delno svetlikajoča se (prvotna spolirana površina). Okras: na ramenu snopi navpičnih in rahlo poševnih žlebov z apliko (motiv E04). Vel. 6,0 × 3,0 cm, pr. najv. ob. okoli 13 cm, db. ost. 0,25 cm.

1098 Vrhnja plast SE 1, št. risbe 1363A
Zajemalka – odlomek recipienta s predrtim nastavkom v obliki dulca za držaj, izdelana iz drobnozrnate lončarske gline (LM44), nepopolno oksidacijsko žgana. Površina je gladka, lisasta, sive, sivo-rjave in temno sive barve. Vel. 9,3 × 7,4 cm.

1099 Vrhnja plast SE 1, št. risbe 1365A
Lonec – odlomek ustja z ostenjem, izdelan iz finozrnate lončarske gline (LM30), nepopolno oksidacijsko žgan. Površina je gladka, zelo bledo rjave barve. Vel. 4,5 × 3,0 cm, pr. u. okoli 16 cm, db. ost. 0,3 cm.

1100 Vrhnja plast SE 2, sek. 6, kv. 13, št. risbe 1511A
Skleda – odlomek ostenja z delom držaja, izdelana iz finozrnate lončarske gline (LM31), nepopolno oksidacijsko žgana. Površina je gladka, lisasta, zelo bledo rjave in zelo temno sive barve. Na notranji strani posode so na površini zogleneli organski ostanki. Vel. 9,1 × 2,2 cm, pr. najv. ob. 28,8 cm, db. ost. 0,4 cm.

1101 Vrhnja plast SE 2, sek. 4, št. risbe 1352A
Skleda – odlomek ustja z ostenjem, izdelana iz zelo finozrnate lončarske gline (LM02), nepopolno oksidacijsko žgana, v končni fazi redukcijsko. Površina je delno poškodovana in mat, delno svetlikajoča se (spolirana). Vel. 6,6 × 4,2 cm, pr. u. okoli 24,5 cm, db. ost. 0,4–0,45 cm.

1102 Vrhnja plast SE 2, sek. 4, kv. 39A, št. risbe 1464A
Odlomek ustja z ostenjem in dnom posode masivnih sten (oblika Mo2), izdelane iz finozrnate lončarske gline (LM02), nepopolno oksidacijsko žgane. Površina je gladka, lisasta, bele in sive barve; delno poškodovana. Pr. u. okoli 12 cm, v. 6,45 cm, db. ost. 0,7 cm.

1103 Vrhnja plast SE 2, sek. 4, kv. 40A, št. risbe 1423A
Lonec – odlomek ustja z ostenjem in odlomek ostenja prehodom v ročaj, izdelan iz zelo finozrnate lončarske gline (LM14), nepopolno oksidacijsko žgan. Površina je gladka, zelo bledo rjave barve. Okras: vodoravni niz vtisnjenih jamic (oblike c). Pr. u. okoli 15 cm, ohr. v. 6,7 cm, db. ost. 0,45–0,6 cm.

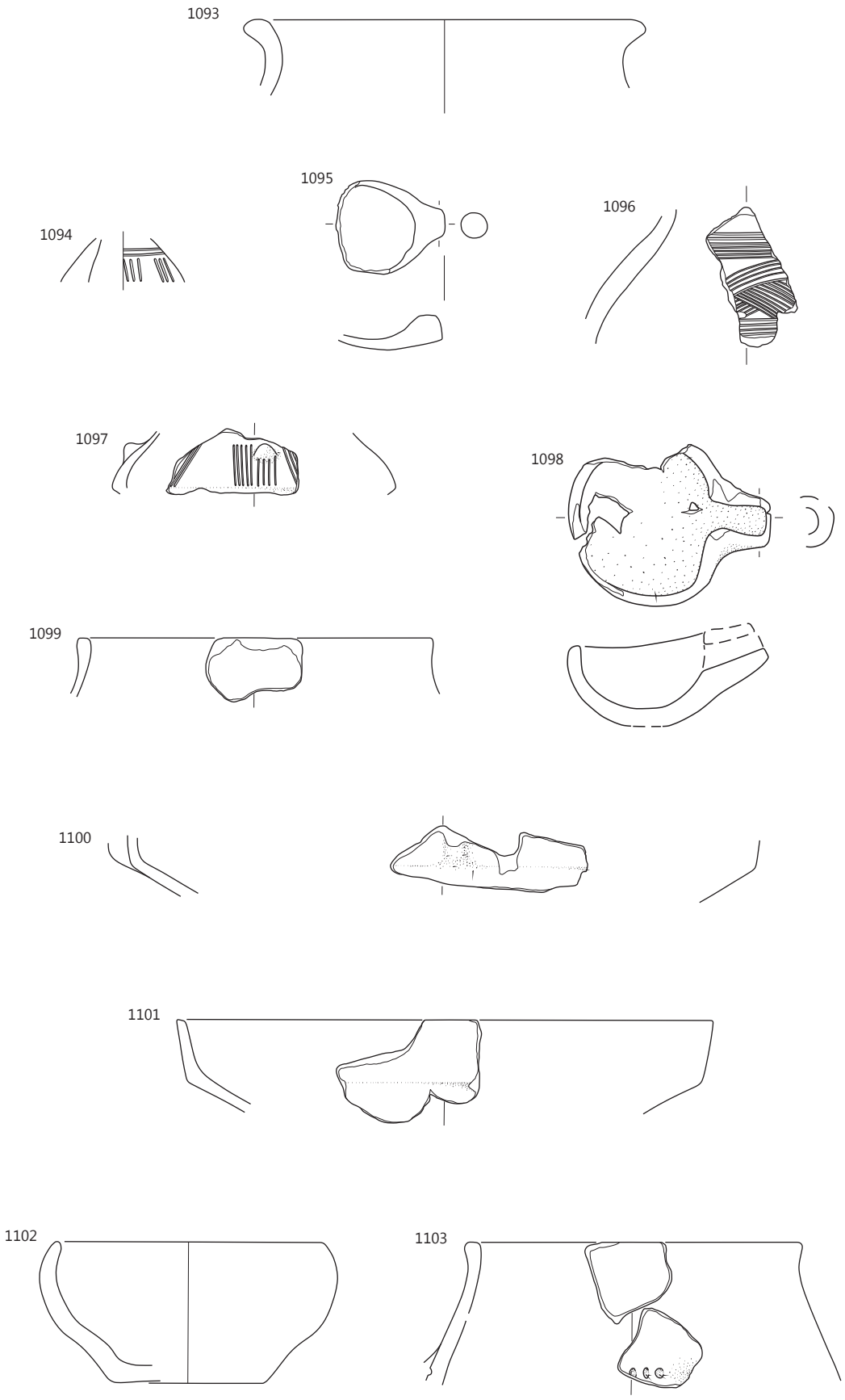

1093–1096 SE 234, **1097–1099** SE 1, **1100–1103** SE 2; merilo 1 : 3.

1104 Vrhnja plast SE 2, sek. 4, kv. 39A, št. risbe 1467A
Odlomek dna z ostenjem posode, izdelane iz zelo finozrnate lončarske gline (LM02), nepopolno oksidacijsko žgane. Površina je gladka, lisasta, svetlo rdeče in zelo bledo rjave barve. Pr. d. okoli 5,5 cm, ohr. v. 4,6 cm, db. ost. 0,3 cm.

1105 Vrhnja plast SE 2, T profil 43, št. risbe 1371A
Lonec – odlomek ostenja, izdelan iz zelo finozrnate lončarske gline (LM14), nepopolno oksidacijsko žgan. Površina je gladka, lisasta, rožnate in svetlo rjave barve, delno poškodovana. Okras: na ramenu vodoravna niza vtisnjenih jamic (oblike e). Vel. 5,7 × 3,0 cm, pr. najv. ob. okoli 17 cm, db. ost. 0,45–0,6 cm.

1106 Vrhnja plast, SE 2, št. risbe 1349a
Odlomek ustja prazgodovinske posode, izdelane iz zelo finozrnate lončarske gline, nepopolno oksidacijsko žgane. Površina je gladka in lisasta – svetlo rdeče-rjave, temno sive in svetlo rjave barve. Vel. 3,6 × 1,8 cm, db. ost. 0,6 cm.

1107 Vrhnja plast, SE 2, št. risbe 401a
Odlomek ostenja z delom ročaja prazgodovinske posode, izdelane iz zelo finozrnate lončarske gline, nepopolno oksidacijsko žgane. Površina je gladka in zelo bledo rjave barve, na njej pa so lise sive barve. Vel. 3,6 × 4,5 cm, db. ost. 0,3 cm.

1108 Vrhnja plast, SE 2, sek. 1, kv. 60A, št. risbe 592a
Odlomek okrašenega ostenja prazgodovinske posode, izdelane iz finozrnate lončarske gline, nepopolno oksidacijsko žgane. Površina je slabo ohranjena, gladka in rdeče barve, na njej pa so tudi lise sive in temno sive barve. Okras – z odtisi razčlenjeno plastično rebro. Vel. 5,1 × 2,4 cm, db. ost. 0,4–0,45 cm.

1109 Vrhnja plast, SE 2, št. risbe 403a
Odlomek ostenja z ročajem prazgodovinske posode, nepopolno oksidacijsko žgane. Površina je slabo ohranjena, gladka in lisasta – rjave, sive, rožnato sive in svetlo rdeče barve. Vel. 4,5 × 4,2 cm.

1110 Vrhnja plast, SE 2, št. risbe 1323a
Odlomek okrašenega ostenja prazgodovinske posode, izdelane iz finozrnate lončarske gline, nepopolno oksidacijsko žgane. Površina je neravna, na zunanji strani odlomka rdeče, na notranji pa temno sive barve. Okras – vodoravni gladki plastični rebri. Vel. 6,9 × 6,2 cm, db. ost. 0,9 cm.

1111 Vrhnja plast, SE 2, št. risbe 1350a
Odlomek okrašenega ostenja prazgodovinske posode, izdelane iz zelo finozrnate lončarske gline, nepopolno oksidacijsko žgane. Površina je gladka in rožnate barve, na njej so lise sive barve. Okras: štirje vrezi v cik-caku, pod njimi dva navpična vreza. Vel. 6,6 × 5,4 cm, db. ost. 0,9–1,2 cm.

1112 Vrhnja plast, SE 2, sek. 1, kv. 53A, št. risbe 587a
Odlomek okrašenega ostenja prazgodovinske posode, izdelane iz zelo finozrnate lončarske gline, nepopolno oksidacijsko žgane. Površina je gladka in zelo bledo rjave barve. Okras: tri vodoravni vrezi, pod njimi cik-cak vrez. Vel. 2,7 × 3,0 cm, db. ost. 0,4–0,5 cm.

1113 Vrhnja plast, SE 2, št. risbe 1361a
Odlomek ustja z okrašenim ostenjem prazgodovinske posode, izdelane iz zelo finozrnate lončarske gline, nepopolno oksidacijsko žgane, v končni fazi redukcijsko. Površina je gladka in sive barve. Okras: nasproti si stoječa pasova vrezov pod vodoravnim vrezom. Vel. 1,8 × 1,55 cm, pr. u. okoli 11,5 cm, db. ost. 0,4 cm.

1114 Vrhnja plast, SE 2, sek. 1, kv. 51A, št. risbe 569a
Odlomek ustja z ostenjem mlajše železnodobne posode, izdelane na vretenu iz zelo finozrnate lončarske gline, nepopolno oksidacijsko žgane. Površina je gladka in sive barve. Vel. 4,8 × 2,1 cm, pr. u. okoli 14,5 cm, db. ost. 0,3 cm.

1115 Vrhnja plast, SE 2, št. risbe 1372a
Odlomek ustja z ostenjem posode, izdelane iz zelo finozrnate grafitne lončarske gline, nepopolno oksidacijsko žgane. Površina je gladka in sive barve. Vel. 3,8 × 3,0 cm, pr. u. okoli 22,5 cm, db. ost. 0,4 cm.

1116 Vrhnja plast, SE 2, št. risbe 1347a
Odlomek ustja z ostenjem rimskodobne posode, izdelane na vretenu iz zelo finozrnate lončarske gline, nepopolno oksidacijsko žgane. Površina je gladka in rdeče rumene barve; delno poškodovana. Vel. 11,1 × 3,0 cm, pr. u. okoli 22,5 cm, db. ost. 0,45 cm.

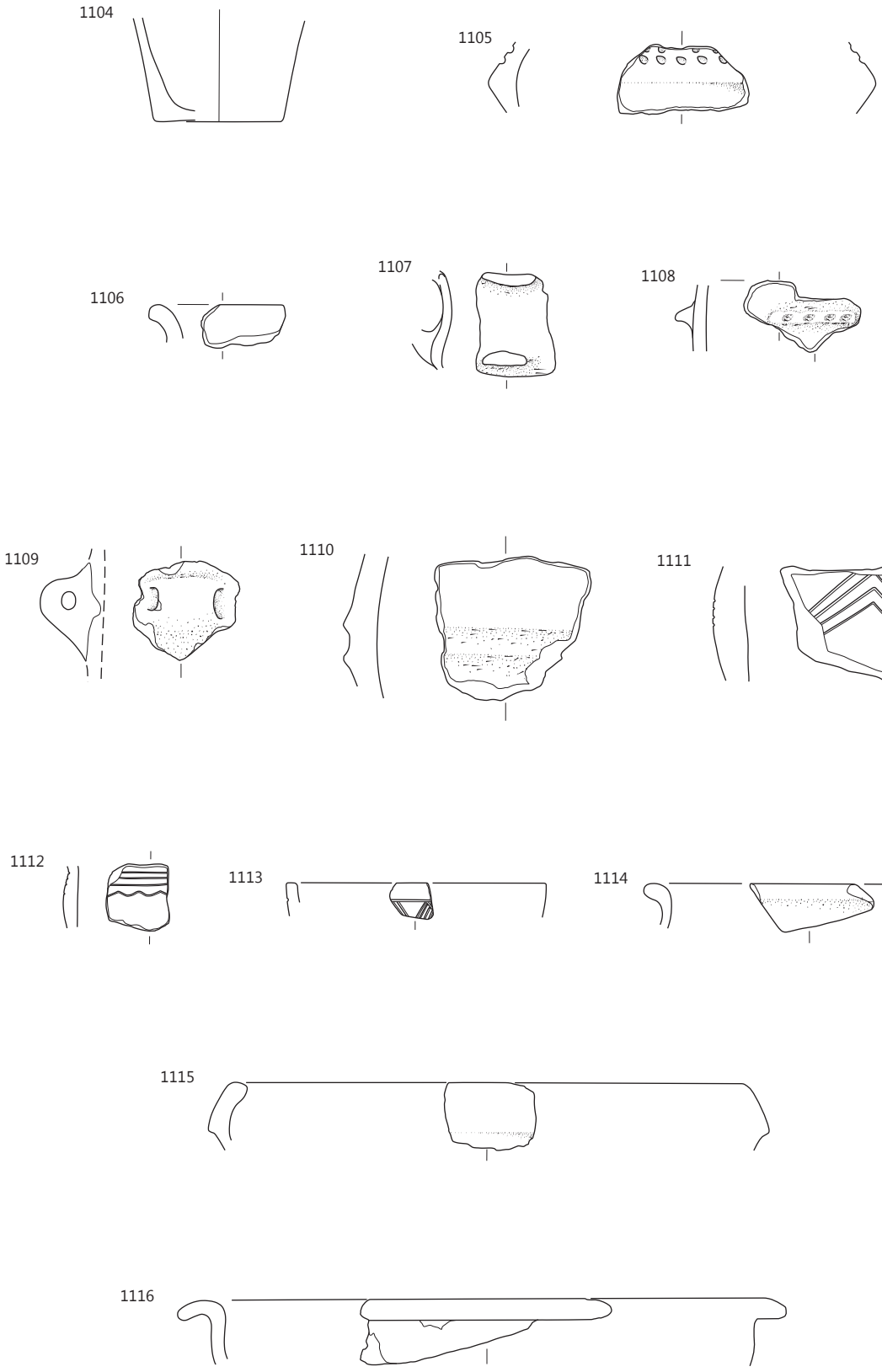

SE 2, merilo 1 : 3.