KRALJEVINA SRRBA, HVATA I SLOVENACA

UPRAVA ZA ZAŠTITU INDUSTRIJSKE SVOJINE

KLASA 87 IZDAN 1. AVGUSTA 1923.

PATENTNI SPIS BR. 1079.

Oskar Schächinger, ing, Pankov-Berlin, i Minimax društvo sa ogr. gar. Berlin.

Naprava za gašenje požara.

Prijava od 26. marta 1921. Važi od 1. novemba 1922.

Pravo prvenstva od 11. novembra 1921.

Predmet je prednjeg pronalaska naprava za gašenje požara i to naprava takve vrste, kod koje sama vatra stavlja u dejstvo sredstvo za gaženje. To se dogadja na način, što se celishodno nameštena, lako zapaljiva supstancija, koja dobro sprovodi vatru u nedirnutom stanju drži sigurnosni rele, koji se, ako se zapaljiva supstancija uništi vatrom, raspada i time otvara pridolazak vode napravi za gašenje.

U nekim slučajevima može biti necelishodno da se ostavi da fitilji vise iz cevi, pošto se time može njihovo dejstvo umanjiti. Moguće je na pr., naročito ako se dugo ne upotrebljava naprava, da nastupi zagadjivanje krajeva fitilja, čime se isključuje njegovo dejstvo u slučaju potrebe.

Radi uklanjanja ovih nezgoda smeštava se u smislu pronalaska kraj fitilja u zatvorene kutijice. Da bi se ipak osiguralo apsolutno sigurno dejstvovanje naprave u slučaju potrebe, načinjen je zatvarač kutije iz vrlo lako zapaljivog materijala. Kod izvodjenja spravljaće se poklopci kutija ponajčešće iz celuloida. I prednja strana kutije načiniće se iz celuloida.

Kod vrlo dugačkih cevnih sprovodnika, t. j. ako izmedju prvo zapaljenog kraja fitilja i ventila, koji treba staviti u dejstvo, leži vrlo velika dužina cevi, može se dogoditi da dalje sprovodjenje i zapaljivanje do sigurnosnog rele-a ili suviše polako ili u opšte ne nastupi, što se ne dovodi dovoljno vazduha. Da bi se to otklonilo, mogu se u smislu pronalaska metalne cevi iznutra obložene kartonom mestimično snabdeti redom rupa, koji naravno prolaze i kroz umetnuti karton. U pogodnim razdaljenjima nameštaju se na cevima više reda izbušenja. Da bi se sprečilo da kroz ove rupe ne nastupi zagadjivanje fitilja koji leži unutra, i da time postaje nesigurno dejstvo istog, meće se oko ove cevi na tome mestu još jedna spoljna cev, koja je sa nekoliko savijenih vrhova spojena sa unutrašnjom cevi. Ova spoljašnja cev deluje ujedno i kao kamin i usisava vrlo znatne količine vazduha. Time se stvara potpuna sigurnost, da će jednom zapaljen fitilj sprovesti zaista vatru do sigurnosnog relea i da će time ovaj sigurno biti otkačen.

Na priloženom crtežu izložen je predmet pronalaska u jednom primeru izrade, i to pokazuje:

Sl. 1 celokupan izgled nove naprave za gašenje;

Sl. 2 jedan agregat za gašenje u uvešanoj razmeri;

Sl. 3 presek sl. 2 po liniji 1—1;

Sl. 4 jedan detalj;

Sl. 5 kutijicu za zatvaranje u vertikalnom preseku po liniji II—II sl. 6;

Sl. 6 horizontalan presek sl. 5;

Sl. 7 slikoviti prikaz jedne cevi sa fitiljem i spoljašnjom cevi;

Sl. 8 presek dužinom uz sl. 7 u uvećanoj razmeri; i

Sl. 9 slikoviti prikaz jednog preseka uz sl. 7, takodje u uvećanoj razmeri.

Nova je naprava za gašenje zamišljena u vezi sa jednim hidrantom i to stoje cevi 1 i 2 u vezi sa ovim hidrantom. U cevi 1 nalazi se ventil 3, koji je ravnomerno zatvoren, u cevi 2 ventil 4, koji je stalno otvoren. Cev 2 vodi u pojedine naprave za nakvašivanje. Ovaj se postroj za nakvašivanje sastoji iz cevi 5, koje stoje u vezi sa sprovodom 2 i iz sitastih izbušenih cevi 6, kojima dovode vodu cevi 5, i to dovodjenje dogadja se pomoću T delova, koji prouzrokuju ravnomernu podelu vode. Priliv vode u cevi 5 izvršuje se pomoću slavine ili ventila 7, koja je stalno zatvorena i tek se otvara u slučaju požara. Ovo otvaranje izvršuje se pomoću tegova 8 (sl. 4), koji se drže pomoću čeličnih užeta 16, koji se kreću preko točkića 9 (sl. 1 i 2) i otvaraju ventil 7, ako sredstvo, koje drže rele 10 (sl. 2) u zatvorenom stavu otpada. Ovaj rele 10 drži se pomoću jedne trake ili gajtana 13. Ovaj se gajtan, kad izbije požar, uništava samim požarom, a time može teg 8 da stupi u dejstvo i da naokolo povuče slavinu 11 ventila 7. Uništavanje gajtana koji drži rele 10 u zatvorenom stanju dogadja se na taj način, što nastala vatra najpre obuzima jedan od krajeva 12 koji vire u vatri, te zatim produžava kroz ceo gajtan, namešten u cevi, do tačke 10. Gajtan 13 koji drži rele može biti i običan fitilj, ali može biti i iz svakog drugog materijala koji lako gori i vatru lako sprovodi. Ovaj gajtan 13 umetnut je u cev 14, koja je iznutra obložena kartonom 15 (Sl. 3 i 9). Ovaj se umetak pokazao kao potreban, da bi osigurao sigurno napredovanje vatre u fitilju. Ako li je jedan od krajeva 12 koji vire fitilj 13 uhvati vatra, napreduje gorenje do relea 10, a time može teg, koji pomoću gajtana 16 stoji u vezi sa slavinom 11 ventila 7, stupiti u dejstvo i tako osloboditi priliv vode u cevi 5 i 6.

Pod dejstvom tega 8 pokreće se slavina 11 do tačke 17 (sl. 2). Ovim se zatvara električna struja, koja vodi kroz električne sprovodnike 18 i 19 do ormančeta 20 (sl. 1) i time stavlja u dejstvo električnu spravu za alarm i istovremeno spravu za javljanje, iz koje se vidi koja se od poznatih sprava za gašenje stavlja u dejstvo a to znači, na kome je mestu prostorije izbio požar.

Da bi se predupredio slučaj, kad se već na jednom mestu opazi požar, predvidjen je doliv vode kroz cev 2. U tome slučaju biće jednostavno otvoren ventil 4 i time hranjena naprava za gašenje. Za slučaj da ne treba staviti sve naprave za gašenje u dejstvo, već samo jednu ili drugu, predvidjene su cevi za dovodjenje vode 21 (sl. 1) koje se kontrolišu pomoću ventila 22.

Tegovi 8 namešteni su odgovarajući zbog predupredjenja zakačinjanja koja bi smetala. Rele 10 namešten je u plombiranom gvozdenom ormančetu, tako da je apsolutno osiguran protiv namernih oštećenja i nehotičnog stavljanja u dejstvo.

Naravno da se nova naprava može spravljati sa cevima svakovrsne izrade i svakovrsnog preseka. Uvek je važna i presudna okolnost, da je vatri dat lako sagorevajući materijal koji dobro sprovodi vatru, koji stavlja u dejstvo napravu za gašenje.

Kako se iz prednjeg objašnjenja vidi, nova se naprava može staviti u dejstvo kako samostalno, tako i rukom i spremljeno je da se svaka pojedina naprava za sebe ili i sve odjednom mogu rukom staviti u dejstvo. Baš ovim nameštavanjem povišava se i upotrebljivost celokupne naprave na osobit način.

Ako li krajevi 12 fitilja 13 namještenih u cevima 14 vise slobodno, umeću se ovi gajtani u jednu kutijicu 23 (sl. 5 i 6). Ova je kutijica snabdevena sa dva ili više nastavka 24 u koje se umeću krajevi fitilja. Nastavci 24 zatvaraju se pomoću kapsle 25 od celuloida ili drugog lako zapaljivog materijala. Kutujica leži sa svojom zadnjom stranom 27 na zidu i drži se pomoću cevi 14.

Ako su sprovodnici, načinjeni iz cevi 14, vrlo dugački to su na pogodnim razmacima na raznim mestima obima cevi načinjena izbušenja 28, koja prolaze i kroz umetak od kartona. Izbušena mesta pokrivena su spoljašnim omotom 29, koji je u vezi sa cevi 14 pomoću recke ili vrhova 30. Ove recke mogu se na jedan poznati način na primer pomoću lemljenja učvrstiti na spoljašnoj strani cevi 14.

PATENTNI ZAHTEVI:

1) Naprava za gašenje požara, naznačena time, da se dovodjenje sredstva za gašenje izvršuje sagorevanjem jednog lako zapaljivog materijala koji dobro sprovodi vatru.

2) Naprava za gašenje po zahtevu 1, naznačena time, da se otvaranje slavine koja reguliše priliv srestva za gašenje izvršuje pomoću jednog tega, koji tek tada postaje dejstvujući, kad izgori lako zapaljiva traka, koja deluje kao suprotna snaga.

3) Naprava po zahtevu 1 i 2, naznačena time, da je jedna lako zapaljiva masa (fitilj) umetnuta u metalne cevi, obložene kartonom, i na raznim mestima vire iz cevi.

4) Naprava za gašenje po zahtevima 1 do 3, naznačena time, da se kod otvaranja

slavine koja reguliše srestvo za gašenje ujedno zatvara i jédan elekrični kontakt, koji stavlja u dejstvo jedan signal za uzbunu i jednu spravu za javljanje iz koje se vidi gde je izbio požar.

5) Naprava za gašenje po zahtevu 1 do 4, naznačena time, što sa releom koji se sastoji iz jednog dela, dobro učvršćenog na zidu (23) i jednog dela u vezi sa glavnom slavinom (24) koja je snabdevena pogodnim ispupčenjima (25) i vezana pomoću fitilja (13).

6) Naprava za gašenje po zahtevima 1 do 5, naznačena time, da se sredstvo za gašenje otvaranjem jedne slavine pomoću ruke istovremeno privodi svima napravama za gašenje.

7) Naprava za gašenje po zahtevima 1 do 6, naznačena time, da se sredstvo za gašenjé pomoću ruke može privesti svakoj pojedinoj napravi za gašenje zasebno.

8) Naprava za gašenje po zahtevima 1 do 7, naznačena time, da fitilji ne vise slobodno iz cevi, već se svršavaju u kutijicama čiji su krajevi i prednja strana pokriveni lako zapaljivim zatvaračima.

9) Naprava za gašenje po zahtevima 1 do 8, naznačena time, da se cevi, obložene iznutra kartonom za prijem fitilja, mestimično snabdevene redovima rupa i ova mesta obložena materijalom koji deluje kao kamin.

Fig. 1.

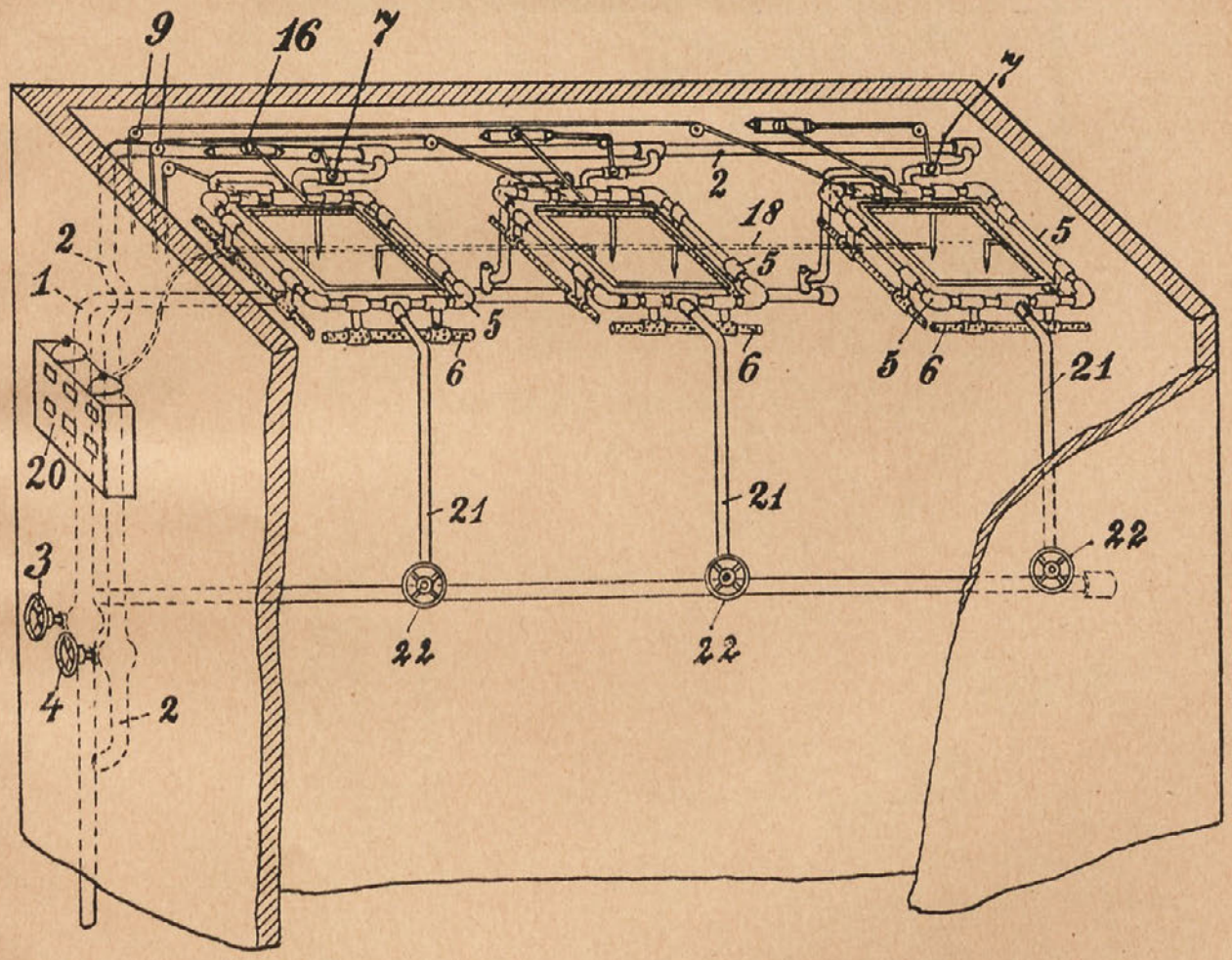

Fig. 2.

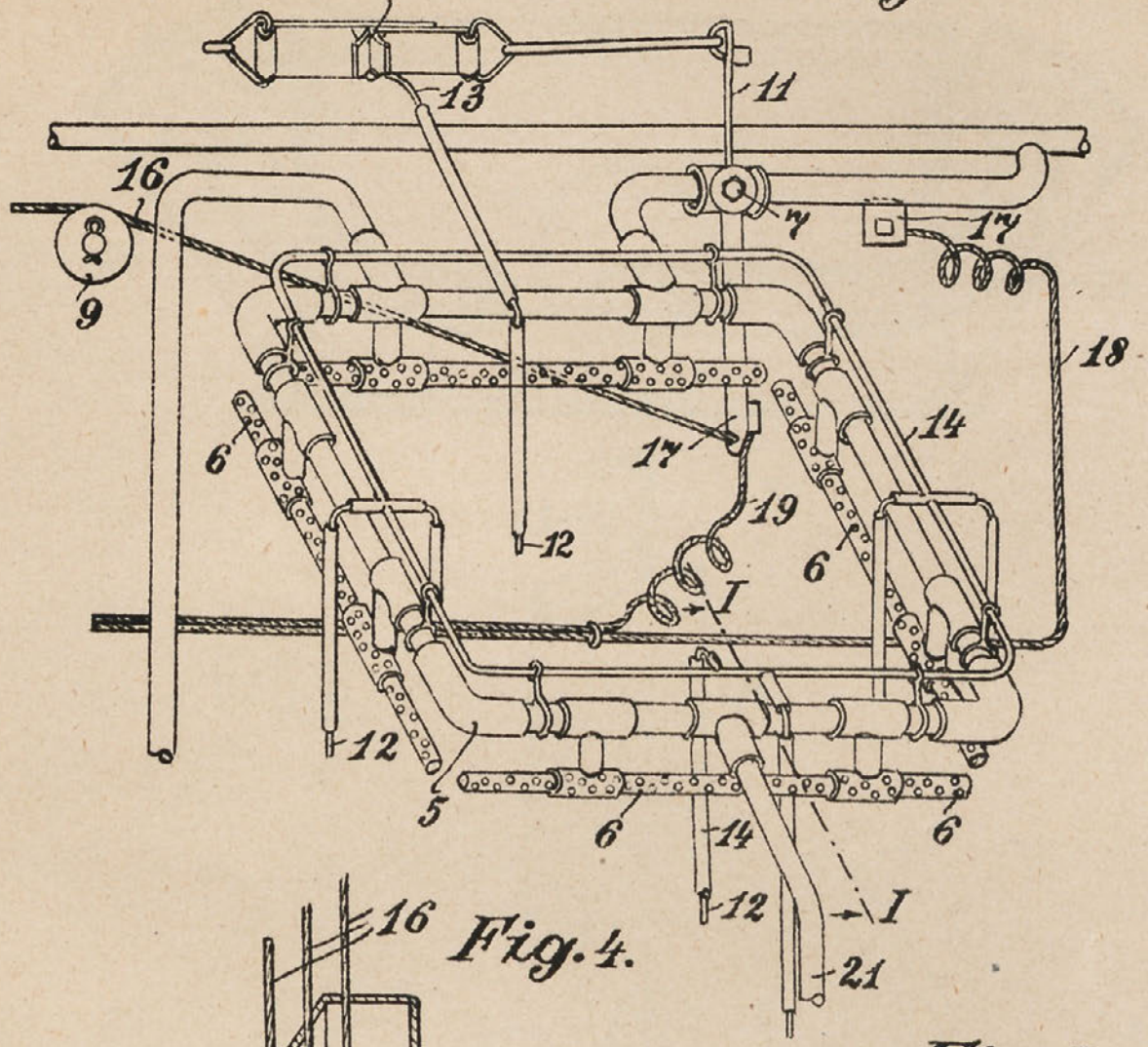

Fig. 4.

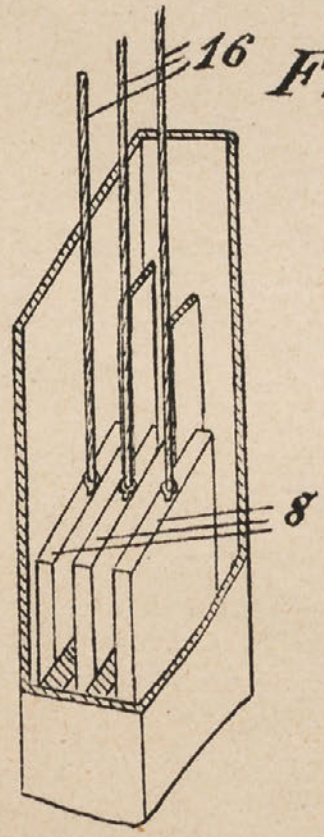

Fig. 3.

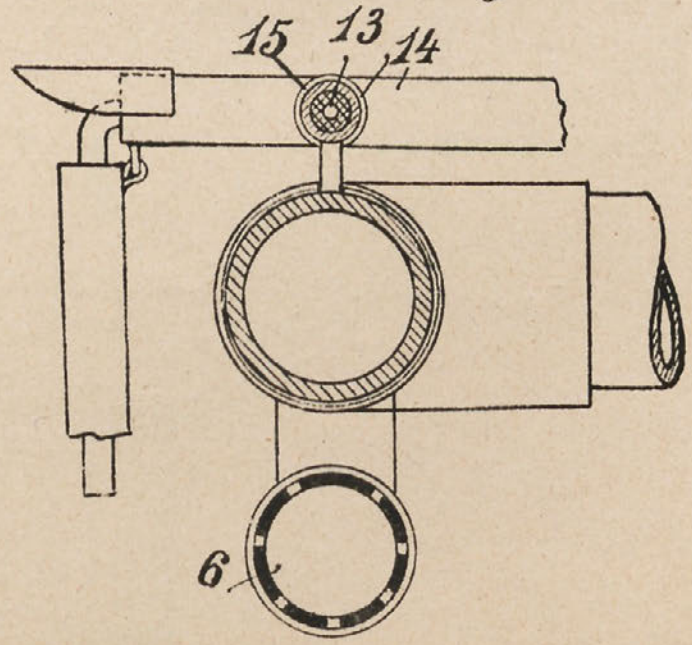

FIG. 5.

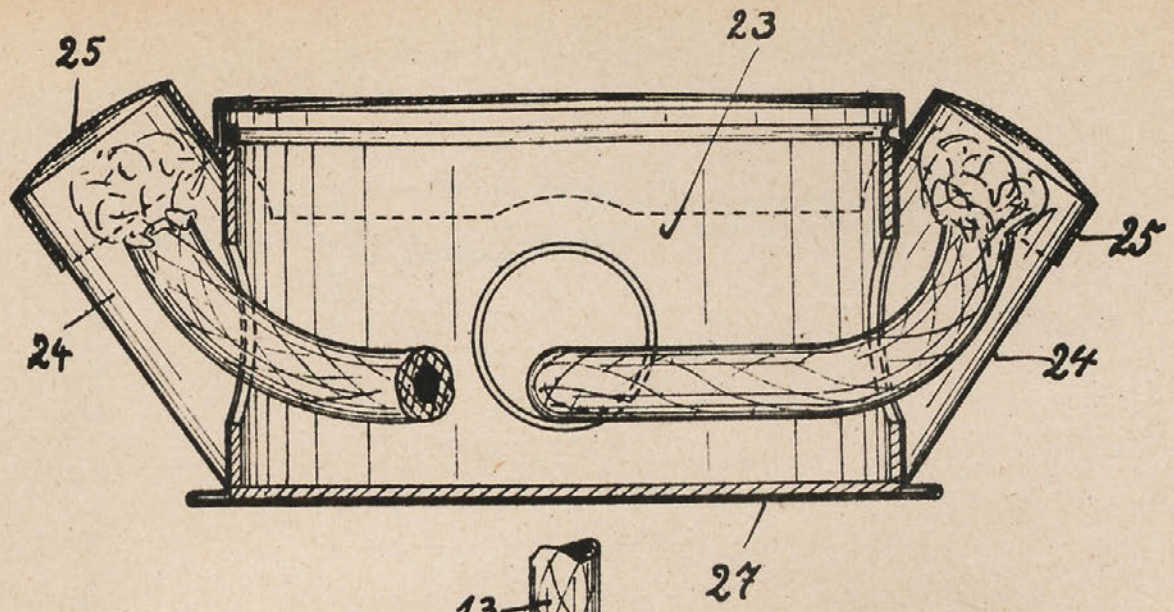

FIG. 6.

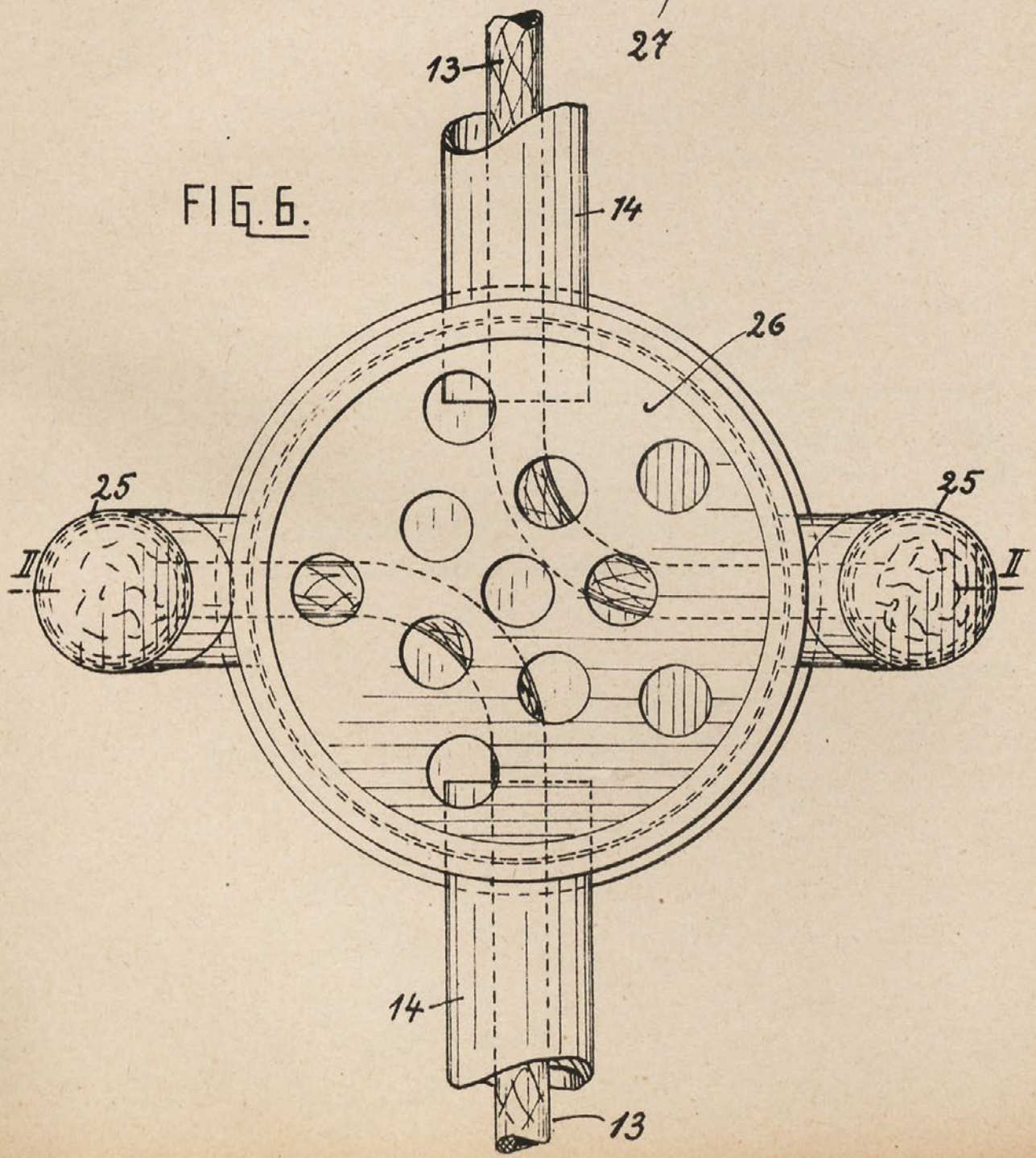

FIG. 7.

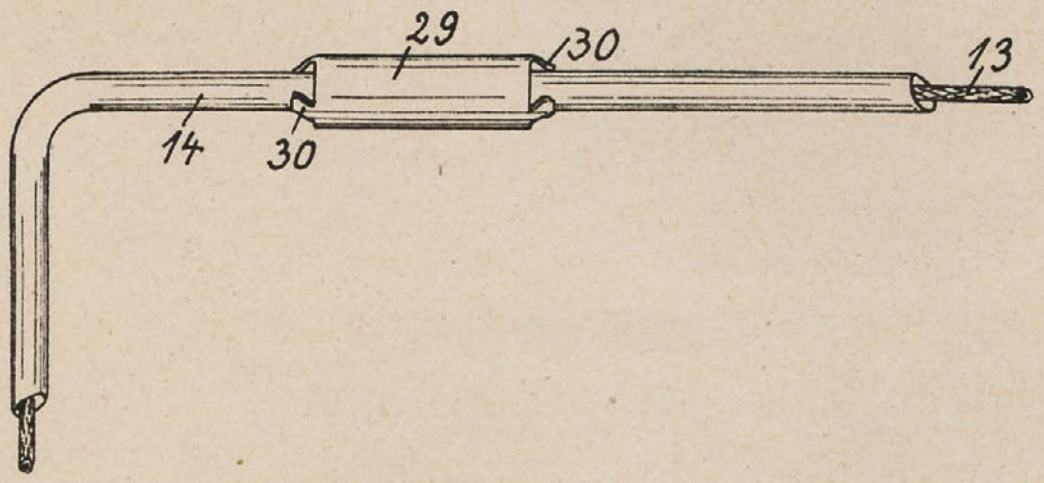

FIG. 8.

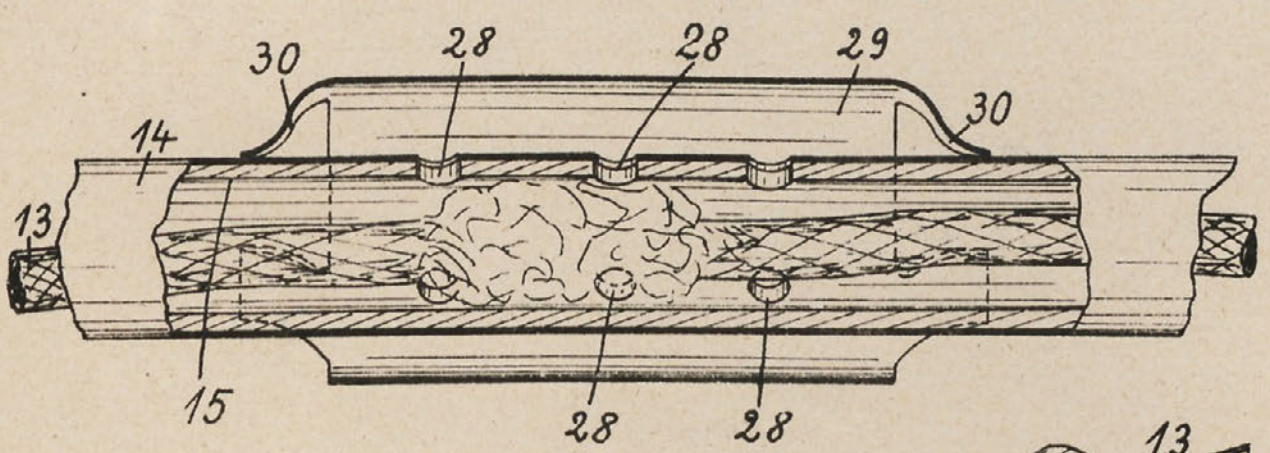
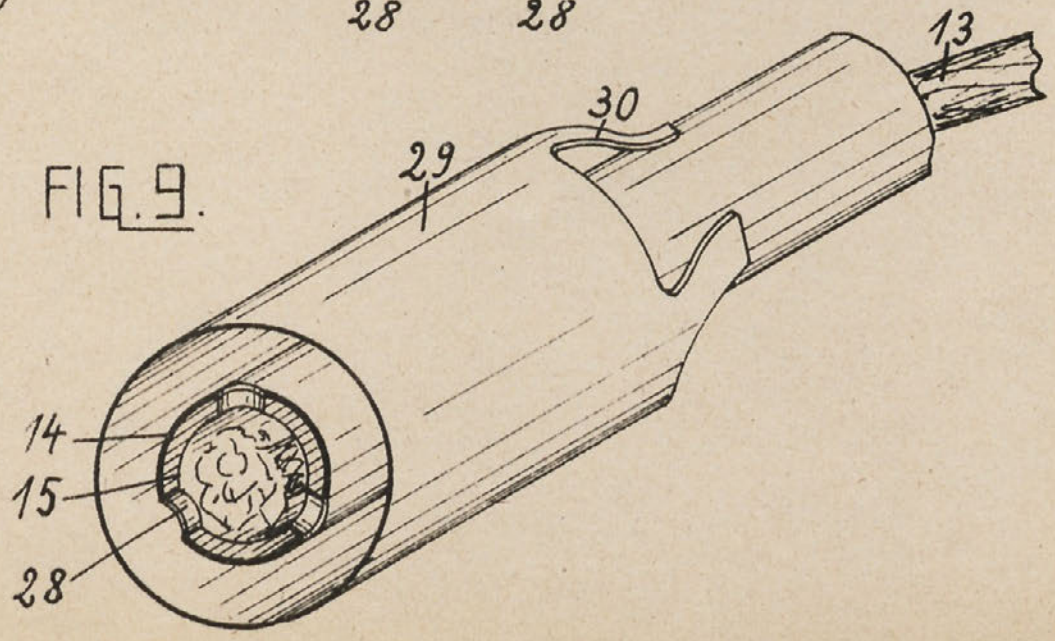
FIG. 9.